المحتوى

مقدمة ١
المفاتيح والأبواب والنوافذ ٥
المقاعد والمساند ٣٧
التخزين ٩١
العدادات وعناصر التشغيل ٩٧
الإنارة ١٤١
نظام المعلومات والترفيه ١٤٩
مفاتيح التحكم في المناخ ١٩٩
القيادة والتشغيل ٢٠٧
العناية بالمركبة ٣٠٦
الخدمة والصيانة ٣٧٥
البيانات الفنية ٣٨٣
معلومات العميل ٣٨٨
OnStar ٣٩٤
eCall ٤٠٠
الخدمات المتصلة ٤٠٢

مقدمة

تعد الأسماء والشعارات والرموز والشعارات النصية وأسماء طُرز المركبات وتصميمات هياكل المركبات التي تظهر في هذا الدليل، بما في ذلك على سبيل المثال لا الحصر، GM وشعار GM و CADILLAC ورمز CADILLAC و ESCALADE علامات تجارية و/أو علامات خدمات لشركة General Motors LLC أو شركاتها الفرعية أو الشركات التابعة لها أو مرخصيها.

يصف هذا الدليل الميزات التي ربما تتوفر في مركبتك أو لا، وذلك بسبب التجهيزات الاختيارية التي لم تقم بشرائها وكذلك حسب اختلاف الطرز ومواصفات البلد والميزات/التطبيقات التي قد لا تكون متوفرة في منطقتك أو على حسب التغييرات التي تطرأ بعد طباعة دليل التشغيل هذا، بما في ذلك التغييرات في المحتوى القياسي أو الاختياري..

راجع وثائق الشراء الخاصة بمركبتك للتحقق من الميزات المتوفرة.

يجب الاحتفاظ بهذا الدليل في المركبة لسرعة الرجوع إليه عند الحاجة.

خطر وتحذير وتنبيه

توضح رسائل التحذير الموجودة على ملصقات المركبة وفي هذا الدليل المخاطر المحتملة والإجراءات التي يمكن اتباعها لتفاديها أو تقليلها.

⚠ خطر

خطر يشير إلى وجود خطر شديد سيؤدي إلى حدوث إصابة شديدة أو الوفاة.

⚠ تحذير

يشير التحذير إلى وجود خطر قد يؤدي إلى الإصابة أو الوفاة.

تنبيه

يشير الحذر إلى وجود خطر قد ينتج عنه تلف في الممتلكات أو في السيارة.



يمثل رمز دائرة مقسمة بخط مائل رمز أمان يعني "لا" أو "لا تقم بهذا" أو "لا تسمح بحدوث هذا."

الرموز

تشتمل المركبة على مكونات وملصقات تستخدم الرموز بدلاً من النص. تظهر الرموز بجانب النص لتوضيح العملية أو المعلومات ذات الصلة بمكون أو عنصر تحكم أو رسالة أو مقياس أو مؤشر محدد.

: تظهر في حالة توفر مزيد من التعليمات أو المعلومات في دليل المالك.

: تظهر في حالة توفر مزيد من التعليمات أو المعلومات في دليل الخدمة.

: تظهر في حالة توفر مزيد من المعلومات في صفحة أخرى - "انظر صفحة".

جدول رموز المركبة

فيما يلي بعض الرموز الإضافية التي يمكن العثور عليها على المركبة وما تشير إليه. انظر الميزات في هذا الدليل لمزيد من المعلومات.

: نظام تكييف الهواء

: زيت تبريد تكييف الهواء

: مصباح استعداد الوسادة الهوائية

: نظام الفرامل المانع للانغلاق (ABS)

: مصباح تحذير نظام الفرامل

: التخلص من المكونات المستخدمة بشكل صحيح

: تجنب استخدام مياه بضغط مرتفع

: درجة حرارة سائل تبريد المحرك

: يحظر التعرض للهب/للنيران

: قابل للاشتعال

: إنذار التصادم الأمامي

: موقع قفل غطاء كتلة المصهرات الكهربائية

: المصهرات الكهربائية

: نظام أمان الأطفال ISOFIX/LATCH

: تحقق من تركيب أغطية كتلة المصهرات الكهربائية بصورة صحيحة

: تنبيه تغيير حارة السير

: التحذير من مغادرة الحارة

: مساعد الحفاظ على الحارة المرورية

: مصباح مؤشر الأعطال

: ضغط الزيت

: نظام مساعد الركن

: مؤشر وجود مشاة بالأمام

: الطاقة

: منبه التقاطعات المرورية الخلفية

: الفني المُسجل

: بدء تشغيل المركبة عن بعد

: خطر نشوب حريق كهربائي

: تذكيرات حزام الأمان

: التنبيه من منطقة انعدام الرؤية الجانبية

: التوقف/البدء

: مراقبة ضغط الإطار

: التحكم في الجر/StabiliTrak/نظام التحكم الإلكتروني في الثبات (ESC)

: تحت الضغط

: مؤشر التحذير من المركبات الأمامية

نظرة عامة على لوحة أجهزة القياسات

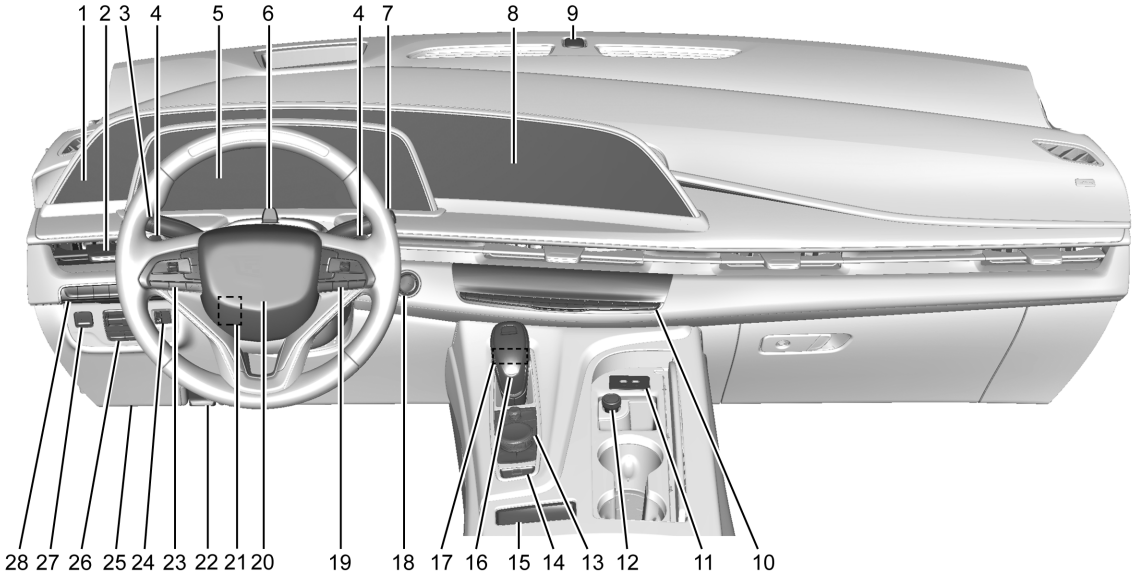

١. مركز معلومات السائق (DIC) ⇦ ١٢٤.
٢. منافذ الهواء ⇦ ٢٠٤.
٣. ذراع إشارة الانعطاف. راجع إشارتا الانعطاف وتغيير الحارة ⇦ ١٤٥.
مفاتيح التحكم في المصابيح الخارجية ⇦ ١٤١.
٤. عناصر التحكم في نقل الحركة اليدوي والتلقائي (في حال توافرها). راجع الوضع اليدوي ⇦ ٢٣٢.
٥. مجموعة أجهزة القياسات ⇦ ١٠٨.
٦. كاميرا مراقبة السائق (في حالة توفرها).
٧. ماسحة الزجاج الأمامي/الماسحة ⇦ ٩٩.
ماسحة/غاسلة الزجاج الخلفي ⇦ ١٠١.
٨. نظام المعلومات الترفيهية.
٩. حساس الضوء. راجع نظام المصابيح الأمامية الأوتوماتيكية ⇦ ١٤٤.
١٠. نظام التحكم الأوتوماتيكي الثنائي بالمناخ ⇦ ١٩٩.
تدفئة المقاعد الأمامية وتهويتها ⇦ ٤٥ (في حال توافرها).
١١. منافذ USB. راجع منفذ USB ⇦ ١٥٨.
١٢. ولاعة السجائر ⇦ ١٠٧.
١٣. عناصر تشغيل نظام المعلومات والترفيه. راجع نظرة عامة ⇦ ١٥٠.
١٤. وامضات التحذير من الخطر ⇦ ١٤٥.
١٥. الشحن اللا سلكي ⇦ ١٠٤.
١٦. ذراع نقل الحركة. راجع ناقل الحركة الأوتوماتيكي ⇦ ٢٢٨.
١٧. الإيقاف التلقائي للمركبة (AVH) ⇦ ٢٤٠ (غير معروض)
مفتاح تعطيل التوقف التلقائي. انظر بدء/إيقاف النظام ⇦ ٢٢٤ (غير معروض).
Lane Keep Assist (LKA) (مساعد البقاء على المسار) ⇦ ٢٨٢ (في حال توفرها) (غير معروض).
١٨. زر تشغيل/إيقاف المحرك. راجع أوضاع الإشعال ⇦ ٢٢٢.
١٩. مفاتيح التحكم في عجلة القيادة ⇦ ٩٨.
٢٠. البوق ⇦ ٩٩.
٢١. تعديل عمود التوجيه. راجع ضبط عجلة القيادة ⇦ ٩٨.
٢٢. تحرير غطاء المحرك. راجع غطاء المحرك ⇦ ٣٠٧.
٢٣. مثبت السرعة ⇦ ٢٤٨ (في حال توافرها).
ميزة التحكم في السرعة التلاؤمية (متقدم) ⇦ ٢٥٠ (في حال توافرها).
نظام إنذار التصادم الأمامي ⇦ ٢٧١ (في حال توافرها).
عجلة قيادة مُدفّئة ⇦ ٩٨ (في حال توافرها).
٢٤. مفتاح التحكم في إضاءة لوحة أجهزة القياسات ⇦ ١٤٦.
٢٥. موصل رابط البيانات (DLC) (غير معروض). راجع مصباح مؤشر الأعطال (ضوء فحص المحرك) ⇦ ١١٥.
٢٦. التحكم في فرامل المقطورة. انظر تجهيزة سحب المقطورة ⇦ ٢٩٤ (في حال توافرها).
٢٧. فرامل الركن الكهربائي ⇦ ٢٣٨.
٢٨. نظام الدفع بأربع عجلات التحكم بوضع القيادة ⇦ ٢٤٣ (في حالة توفرها).
التحكم في الجر/ نظام التحكم الإلكتروني في الثبات ⇦ ٢٤١.
زر التحكم في التعليق المغناطيسي. راجع التحكم في التعليق المغناطيسي ⇦ ٢٤٥.

المفاتيح والأبواب والنوافذ

المفاتيح والأقفال
المفاتيح ٥
Remote Keyless Entry (RKE) System (نظام الدخول بدون مفتاح) ٦
Remote Keyless Entry (RKE) System Operation (عمليات نظام الدخول بدون مفتاح) ٦
بدء تشغيل المركبة عن بعد ١٢
أقفال الأبواب ١٣
أقفال الأبواب الكهربائية ١٦
تأخر الإقفال ١٧
أقفال الباب أوتوماتيكياً ١٧
الحماية من الإغلاق ١٧
أقفال أمان الأطفال ١٧

الأبواب
الباب الخلفي ١٨
خطوات الحصول على الطاقة المساعدة ٢٥

أمان المركبة
أمان المركبة ٢٥
نظام إنذار المركبة ٢٥
قفل عمود التوجيه ٢٧
تشغيل مانع الحركة ٢٧

المرايا الخارجية
المرايا المحدبة ٢٨
المرآة الكهربائية ٢٩
طي المرايا ٢٩
المرايا القابلة للتسخين ٣٠
المرآة الخافتة الأوتوماتيكية ٣٠
مرايا الإمالة إلى الوضع العكسي ٣٠

المرايا الداخلية
مرايا الرؤية الخلفية الداخلية ٣١
مرآة الرؤية الخلفية الخافتة الأوتوماتيكية ٣١
مرآة الكاميرا الخلفية ٣١

النوافذ
النوافذ ٣٣
النوافذ الكهربية ٣٣
واقيات الشمس ٣٥

السقف
فتحة السقف ٣٥

المفاتيح والأقفال

المفاتيح

⚠ تحذير

إن ترك الأطفال في السيارة مع مفتاح دخول عن بعد أمر خطير؛ فقد يصاب الأطفال أو غيرهم بجروح أو قد يتعرضون للموت. وقد يقومون بتشغيل النوافذ الآلية أو أي من عناصر التشغيل الأخرى، بل قد يجعلون السيارة تتحرك. تعمل النوافذ عندما يكون مفتاح التحكم عن بُعد داخل المركبة، و قد يعلق الأطفال أو غيرهم في مسار النافذة وهي تنغلق. لا تترك الأطفال في السيارة مع مفتاح التحكم عن بُعد.

Cadillac Escalade Owner Manual (GMNA-Localizing-MidEast-15567196) -
2022 - CRC - 9/27/21





يمكن استخدام المفتاح الميكانيكي داخل مفتاح التحكم عن بُعد لجميع الأقفال.



لخلع المفتاح الميكانيكي، اضغط على الزر القريب من مفتاح التحكم عن بُعد واسحب المفتاح الميكانيكي إلى الخارج. لا تسحب المفتاح الميكانيكي إلى الخارج دون أن تضغط على الزر.

إذا وجدت صعوبة في تدوير المفتاح، فافحص نصل المفتاح للتأكد من خلوه من الأوساخ أو ما شابه. احرص على تنظيفه بفرشاة أو بأداة مستدقة الطرف بصفة دورية.

راجع الموزع في حالة الحاجة إلى مفتاح بديل أو إضافي.

Remote Keyless Entry (RKE) System (نظام الدخول بدون مفتاح)

في حال وجود أي تناقص في مدى تشغيل مفتاح التحكم عن بُعد:

- تأكد من المسافة. قد يكون مفتاح التحكم عن بُعد بعيداً جداً عن المركبة.
- تأكد من الموقع. قد تكون هناك مركبات أو أشياء أخرى تعيق الإشارة.
- تحقق من بطارية مفتاح التحكم عن بُعد. راجع جزئية "استبدال البطارية" الواردة لاحقًا في هذا القسم.
- إذا كان مفتاح التحكم عن بُعد لا يزال لا يعمل بشكل صحيح، راجع الوكيل المعتمد أو خبيراً فنياً مؤهلاً لإجراء الخدمة.

Remote Keyless Entry (RKE) System Operation (عمليات نظام الدخول بدون مفتاح)

يسمح نظام الدخول بدون مفتاح بدخول المركبة عندما يكون مفتاح التحكم عن بُعد ضمن مسافة ١ متر (٣ قدم). راجع "تشغيل الدخول بدون مفتاح" لاحقًا في هذا القسم.

تعمل وظائف مفتاح التحكم عن بُعد حتى مسافة ٦٠ متر (١٩٧ قدمًا) من المركبة.

يمكن أن تؤثر الظروف الأخرى على أداء مفتاح التحكم عن بُعد. راجع Remote Keyless Entry (RKE) System (نظام الدخول بدون مفتاح) ⇦ ٦.



: اضغط كي تقفل جميع الأبواب.

إذا تم تمكينها، تومض أضواء إشارة الانعطاف مرة واحدة بعد الضغطة الثانية لتشير إلى أنه قد تم القفل. إذا تم تشغيله، يصدر البوق صوتًا عندما يتم الضغط على مرة أخرى في غضون ثلاث ثوانٍ. راجع إضفاء الطابع الشخصي على المركبة ⇦ ١٣١.

الضغط على يؤدي إلى تفعيل نظام الإنذار. راجع نظام إنذار المركبة ⇦ ٢٥.

إذا توفرت ميزة الطي الآلي للمرايا، يؤدي الضغط مع الاستمرار على لثانية واحدة إلى طي المرايا، إذا تم التمكين. راجع إضفاء الطابع الشخصي على المركبة ⇦ ١٣١.

: اضغط مرة واحدة لفتح قفل باب السائق وباب فتحة التعبئة بالوقود. إذا تم الضغط مرة أخرى على في غضون ثلاث ثوان، فستنفتح أقفال كافة الأبواب الأخرى. وقد تضيء المصابيح الداخلية وتبقى مضاءة لمدة ٢٠ ثانية أو حتى تشغيل الإشعال.

إذا تم تمكينها، تومض أضواء إشارة الانعطاف لمرتين لتشير إلى أنه قد تم الفتح. إذا تم تمكينها، قد تضيء المصابيح الخارجية. راجع إضفاء الطابع الشخصي على المركبة ⇦ ١٣١.

يؤدي الضغط على في مفتاح التحكم عن بُعد إلى إيقاف تفعيل نظام الإنذار. راجع نظام إنذار المركبة ⇦ ٢٥.

إذا توفرت ميزة الطي الآلي للمرايا، يؤدي الضغط مع الاستمرار على لثانية واحدة إلى فتح المرايا، إذا تم التمكين. راجع إضفاء الطابع الشخصي على المركبة ⇦ ١٣١.

إذا كانت مجهزة بميزة فتح النافذة عن بُعد، فاضغط مع الاستمرار على في مفتاح التحكم عن بُعد لحوالي ثلاث ثوان لفتح كل النوافذ. إذا كانت مجهزة بميزة إغلاق النافذة عن بُعد، فاضغط مع الاستمرار على لحوالي ثلاث ثوان لإغلاق كل النوافذ. يجب أن تكون السيارة متوقفة عن التشغيل ويجب تمكين ميزة تشغيل النافذة عن بُعد. راجع إضفاء الطابع الشخصي على المركبة ⇦ ١٣١.

: اضغط مرتين لفتح أو غلق غطاء الصندوق. اضغط مرة واحدة لإيقاف حركة غطاء الصندوق.

: اضغط مرتين لفتح زجاج الصندوق.

اضغط وحرر لبدء تشغيل ميزة تحديد وضع المركبة. تومض مؤشرات الانعطاف ويُصدر البوق صوتاً ثلاث مرات.

اضغط مع الاستمرار على لمدة تزيد عن ثلاث ثوان لتفعيل إنذار الطوارئ. تومض أضواء إشارة الانعطاف ويُصدر البوق صوتًا بشكل متكرر لمدة ٣٠ ثانية. يتوقف الإنذار عند تحويل الإشعال إلى وضع التشغيل أو عند الضغط على مرة أخرى. يجب أن يكون الإشعال في وضع الإطفاء لكي يعمل إنذار الطوارئ.

: اضغط على مرتين لبدء تشغيل المحرك من خارج المركبة باستخدام مفتاح التحكم عن بُعد. راجع بدء تشغيل المركبة عن بعد ⇦ ١٢.

تشغيل الدخول بلا مفتاح

يسمح نظام الدخول بدون مفتاح بتحرير أقفال الأبواب والوصول إلى صندوق الأمتعة بدون إخراج مفتاح التحكم عن بُعد من الجيب أو المحفظة أو الحقيبة إلخ. يجب أن يكون مفتاح التحكم عن بُعد في نطاق ١ متر (٣ أقدام) من صندوق الأمتعة أو الباب المراد فتحه. إذا كانت المركبة مزودة بتلك الخاصية، فسيكون هناك زر في مقابض الأبواب الخارجية.

يمكن برمجة الدخول بدون مفتاح لفتح قفل كل الأبواب عند الضغطة الأولى على مقبض الباب من زر باب السائق. يمكن إيقاف تشغيل نظام الفتح عن بُعد دون مفتاح. راجع إضفاء الطابع الشخصي على المركبة ⇦ ١٣١.

إذا توفرت ميزة المقاعد المزودة بالذاكرة، يتم ربط المفتاحين عن بُعد ١ و٢ بوضعَي الجلوس في الذاكرة ١ أو ٢. راجع المقاعد المضبوطة من خلال الذاكرة ⇦ ٤٣.

تحرير/تأمين الأقفال بدون مفتاح من باب السائق

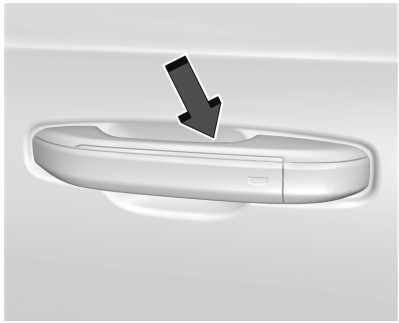

لوحة لمس فتح قفل باب السائق معروضة، مماثلة للخاصة بالراكب

عندما يتم قفل الأبواب ويكون مفتاح التحكم عن بُعد في حدود ١ م (٣ أقدام) من مقبض الباب، فإن لمس مقبض باب السائق داخل لوحة اللمس سيؤدي إلى فتح قفل باب السائق. سيؤدي لمس مقبض باب السائق خارج المستشعر إلى قفل الأبواب.

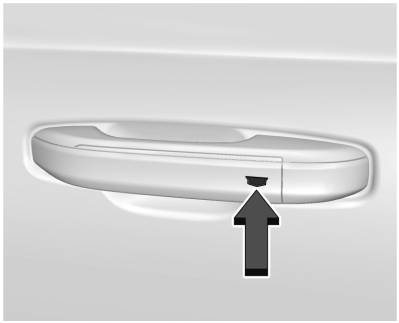

مستشعر قفل باب السائق معروض، مشابه للراكب

إذا كانت السيارة مجهزة بمرآة قابلة للطي عن بُعد، فقد يؤدي لمس مستشعر المقبض باب السائق إلى طي المرايا. راجع طي المرايا ⇦ ٢٩.

تحرير/تأمين الأقفال بدون مفتاح من أبواب الركاب

عندما يتم قفل الأبواب ويكون مفتاح التحكم عن بُعد في حدود ١ م (٣ أقدام) من مقبض الباب، فإن لمس مقبض الباب داخل لوحة لمس باب الراكب سيؤدي إلى فتح قفل كل الأبواب. سيؤدي لمس مقبض الباب خارج المستشعر إلى قفل الأبواب.

تعطيل/تمكين الفتح بدون مفتاح لمقابض الأبواب الخارجية وباب صندوق الأمتعة

إذا كانت متوفرة في المركبة، فإن ميزة فتح مقابض الأبواب الخارجية وباب صندوق الأمتعة بدون مفتاح يمكن أن يتم تعطيلها وتمكينها.

تعطيل الفتح بدون مفتاح:

عند إيقاف تشغيل السيارة، اضغط مع الاستمرار على 🔒 و 🔓 على مفتاح التحكم عن بُعد في نفس الوقت لمدة أربع ثوانٍ تقريبًا. ستومض مصابيح إشارة الانعطاف لأربع مرات بسرعة وذلك للإشارة إلى تعطيل الوصول. إن استخدام أي مقبض خارجي لفتح الأبواب أو فتح باب صندوق الأمتعة سيؤدي إلى وميض مصابيح إشارة الانعطاف لأربع مرات بسرعة، وذلك للإشارة إلى تعطيل الوصول. إذا تم التعطيل، قم بتعطيل نظام الإنذار قبل بدء تشغيل السيارة.

يمكن أيضًا تكوين تعطيل الفتح دون استخدام مفاتيح تحت "تخصيص السيارة". راجع إضفاء الطابع الشخصي على المركبة ⇦ ١٣١.

تمكين الفتح بدون مفتاح:

عند إيقاف تشغيل السيارة، اضغط مع الاستمرار على 🔒 و 🔓 على مفتاح التحكم عن بُعد في نفس الوقت لمدة أربع ثوانٍ تقريبًا. ستومض مصابيح إشارة الانعطاف لمرتين بسرعة وذلك للإشارة إلى تمكين الوصول.

يمكن أيضًا تكوين تمكين الفتح دون استخدام مفاتيح تحت "تخصيص السيارة". راجع إضفاء الطابع الشخصي على المركبة ⇦ ١٣١.

تأمين الأقفال بدون مفتاح

يسمح نظام الدخول بدون مفتاح بتأمين أقفال السيارة بعد عدة ثوانٍ من غلق جميع الأبواب، إذا كانت السيارة لا تعمل وعلى الأقل تم إخراج مفاتيح التحكم عن بُعد أو في حالة عدم تواجد أحد داخل السيارة.

يتم كذلك قفل غطاء الوقود، إذا توفرت هذه الميزة.

إذا كان هناك تجهيزات إلكترونية أخرى تتداخل مع إشارة مفتاح التحكم عن بُعد، فقد لا تكتشف المركبة وجود مفتاح التحكم عن بُعد داخل المركبة. في حالة إتاحة تأمين الأقفال بدون مفتاح، قد يتم تأمين أقفال الأبواب بينما مفتاح التحكم عن بُعد داخل المركبة. لا تترك مفتاح التحكم عن بُعد في المركبة دون مراقبة.

لضبط الأبواب بحيث يتم تأمينها أوتوماتيكيًا عند الخروج من السيارة، راجع إضفاء الطابع الشخصي على المركبة ⇦ ١٣١.

إذا كانت السيارة مجهزة بمرآة قابلة للطي عن بُعد، فقد يؤدي القفل السلبي إلى بسط المرايا. راجع طي المرايا ⇦ ٢٩.

التعطيل المؤقت لميزة تأمين الأقفال بدون مفتاح

يمكن إجراء تعطيل مؤقت لميزة القفل بدون مفتاح بالضغط مع الاستمرار على 🔓 على مفتاح الباب الداخلي مع فتح باب لمدة أربع ثوان على الأقل، أو حتى يتم سماع ثلاثة صفارات. ستبقى خاصية القفل بدون مفتاح معطلة حتى يتم الضغط على زر 🔒 على الباب الداخلي، أو حتى يتم تشغيل المركبة.

إنذار ترك جهاز التحكم عن بُعد بالمركبة

عند إيقاف تشغيل المركبة ونسيان مفتاح التحكم عن بُعد فيها، سيصدر البوق صوتًا ثلاث مرات بعد إغلاق جميع الأبواب. للتشغيل أو لإيقاف التشغيل، راجع إضفاء الطابع الشخصي على المركبة ⇦ ١٣١.

إنذار جهاز التحكم عن بُعد لم يعد في المركبة

إذا كانت السيارة تعمل مع فتح أحد الأبواب، ثم تم إغلاق كل الأبواب، فستبحث السيارة عن مفاتيح التحكم عن بُعد بالداخل. وإذا لم يتم اكتشاف مفتاح التحكم عن بُعد، فستعرض شاشة مركز معلومات السائق (DIC) الرسالة تعذر اكتشاف جهاز التحكم عن بعد وسيصدر البوق صوتًا ثلاث مرات.

يحدث هذا الأمر مرة واحدة فقط في كل مرة تقود فيها السيارة. للتشغيل أو لإيقاف التشغيل، انظر إضفاء الطابع الشخصي على المركبة ⇦ ١٣١.

فتح غطاء الصندوق بلا مفتاح

اضغط على لوحة اللمس بالجزء السفلي من مقبض غطاء الصندوق لفتح غطاء الصندوق بينما جميع الأبواب محررة الأقفال أو عندما يكون مفتاح التحكم عن بُعد في نطاق ١ م (٣ أقدام).

فتح زجاج الصندوق بدون مفتاح

اضغط الزر الخارجي لزجاج الصندوق لفتح زجاج الصندوق بينما جميع الأبواب محررة الأقفال أو عندما يكون مفتاح التحكم عن بُعد في نطاق ١ م (٣ قدم).

راجع الباب الخلفي ⇦ ١٨.

الدخول الميكانيكي دون استخدام مفتاح

للدخول إلى المركبة بينما بطارية مفتاح التحكم عن بُعد ضعيف، راجع أقفال الأبواب ⇦ ١٣.

برمجة مفاتيح التحكم عن بُعد مع المركبة

فقط مفاتيح التحكم عن بُعد المبرمجة مع المركبة هي التي تعمل. في حال فقدان أحد مفاتيح التحكم عن بُعد أو تعرضه للسرقة، فيمكن شراء بديل عنه وبرمجته عن طريق الوكيل. عند برمجة مفتاح التحكم عن بُعد المستبدل مع هذه المركبة يجب أيضًا برمجة كافة مفاتيح التحكم عن بُعد الأخرى. بمجرد برمجة مفتاح التحكم عن بُعد الجديد فلن تعمل مفاتيح التحكم عن بُعد المفقودة أو المسروقة مرة أخرى.

بدء تشغيل المركبة ببطارية ضعيفة في مفتاح التحكم عن بُعد.

إذا كانت بطارية مفتاح التحكم عن بُعد ضعيفة أو إذا كان هناك تداخل في الإشارة، فقد يعرض مركز معلومات السائق NO KEY FOUND, REPLACE BATTERY IN KEY (لم يتم العثور على مفتاح، استبدل البطارية في المفتاح) أو NO REMOTE KEY WAS DETECTED PLACE KEY IN KEY POCKET THEN START YOUR VEHICLE (لم يتم اكتشاف أي مفتاح للتحكم عن بُعد، ضع المفتاح في حافظة المفتاح ثم ابدأ تشغيل مركبتك) عندما تحاول بدء تشغيل المركبة.

لبدء تشغيل المركبة:

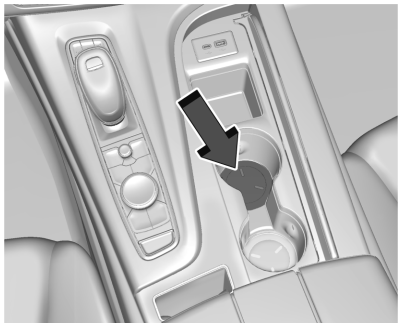

١. ضع مفتاح التحكم عن بُعد في حامل الأقداح الأمامي.

٢. حينما تكون السيارة في وضع P (ركن) أو الوضع N (المحايد)، اضغط على دواسة الفرامل و ENGINE START/STOP (تشغيل/إيقاف المحرك).

استبدل بطارية مفتاح التحكم عن بُعد في أسرع وقت ممكن.

استبدال البطارية

⚠ تحذير

لا تسمح للأطفال أبدًا باللعب بمفتاح التحكم عن بُعد. يحتوي مفتاح التحكم عن بُعد على بطارية صغيرة، يمكن أن تتسبب في خطر الاختناق. كما يمكن أن يتسبب ابتلاعها في حدوث حروق داخلية بالجسم، مما يتسبب في إصابة جسيمة أو ربما الوفاة. لا بد من طلب المساعدة الطبية على الفور في حالة ابتلاع بطارية.

⚠ تحذير

لا تلمس الأسطح المعدنية على مفتاح التحكم عن بُعد عند تعرضها للحرارة الشديدة لتجنب الإصابة الشخصية. يمكن أن تكون هذه الأسطح ساخنة عند درجة حرارة أعلى من ٥٩ درجة مئوية (١٣٨ درجة فهرنهايت).

تنبيه

عند استبدال البطارية، لا تلمس أياً من دارات مفتاح التحكم عن بُعد. فقد تضر الكهرباء الساكنة الموجودة في جسمك بمفتاح التحكم عن بُعد.

تنبيه

استبدل البطارية دائمًا بأخرى من نوع مناسب. قد يترتب على استبدال البطارية بنوع غير مناسب خطر انفجارها. لا بد من التخلص من البطاريات المستخدمة وفقًا للتعليمات والقوانين المحلية. لا تحاول حرق أو سحق أو قطع البطارية المستخدمة، وتجنب تعريض البطارية للتواجد في أماكن تتسم بانخفاض ضغط الهواء فيها بشدة أو بدرجات حرارة عالية.

استبدل البطارية الموجودة في مفتاح التحكم عن بُعد في أقرب وقت مُمكن في حالة عرض مركز معلومات السائق الرجاء استبدال بطارية جهاز التحكم عن بعد.

لاستبدال البطارية:



١. اضغط على الزر الموجود في جانب مفتاح التحكم عن بُعد واسحب المفتاح الميكانيكي إلى الخارج. لا تسحب المفتاح الميكانيكي إلى الخارج دون أن تضغط على الزر.

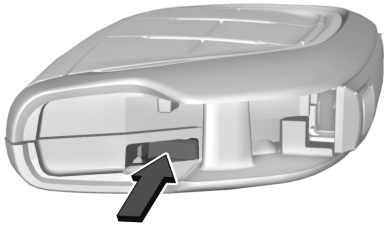

٢. مع إزالة المفتاح الميكانيكي، أدخل أداة مفلطحة، ورفيعة في منتصف مفتاح التحكم عن بُعد لفصله وخلع الغطاء الخلفي.

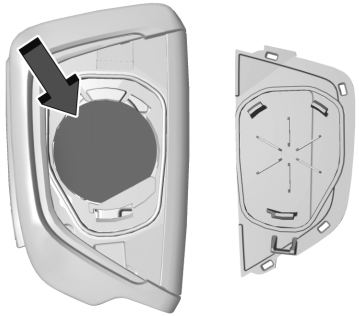

٣. ارفع البطارية بأداة مفلطحة.

٤. انزع البطارية.

٥. ضع البطارية الجديدة، بحيث يكون الطرف الموجب نحو الغطاء الخلفي. استبدل ببطارية من طراز CR2032 أو ما يعادلها.

٦. اضغط جزئي مفتاح التحكم عن بُعد سويًا.

٧. أدخل المفتاح الميكانيكي مرة أخرى.

بدء تشغيل المركبة عن بعد

تتيح هذه الميزة إمكانية تشغيل المحرك من خارج المركبة.

(x2): يوجد هذا الزر على مفتاح التحكم عن بُعد للتشغيل عن بُعد.

يستخدم نظام التحكم بالمناخ الإعدادات السابقة أثناء بدء التشغيل عن بُعد. قد يعمل مزيل الضباب بالزجاج الخلفي أثناء بدء التشغيل عن بُعد على حسب برودة الطقس الخارجي. لا يضيء مصباح مؤشر إزالة الضباب الخلفي أثناء بدء التشغيل عن بُعد.

في حالة وجود هذه الميزة، قد تضيء كذلك المقاعد الأمامية المزودة بمدفأة وفتحات تهوية في حالة تمكين إعداد إضفاء الطابع الشخصي على السيارة. راجع تدفئة المقاعد الأمامية وتهويتها ⇦ ٤٥.

في حالة التجهيز بميزة تدفئة عجلة القيادة عند بدء التشغيل عن بعد، فقد تشتغل أثناء بدء التشغيل عن بُعد. راجع عجلة قيادة مُدفّئة ⇦ ٩٨.

قد تحظر القوانين في بعض الأماكن استخدام باديء التشغيل عن بعد. على سبيل المثال، قد تشترط بعض القوانين من الشخص الذي يستخدم بدء التشغيل عن بعد أن تكون سيارته ضمن مجال رؤيته. افحص القوانين المحلية للتعرف على أي متطلبات.

إذا كان الوقود في مركبتك قليلًا، فلا تستخدم ميزة بدء التشغيل عن بعد. قد ينفد الوقود من المركبة.

قد يقل مجال مفتاح التحكم عن بُعد أثناء تشغيل السيارة.

يمكن أن تؤثر الظروف الأخرى على أداء مفتاح التحكم عن بُعد. راجع Remote Keyless Entry (RKE) System (نظام الدخول بدون مفتاح) ⇦ ٦.

مسموح لك ببدايات تشغيل متعددة يبلغ مجموعها ٣٠ دقيقة من وقت تشغيل المحرك. يبلغ الحد الأقصى لوقت التشغيل لبداية واحدة ١٥ دقيقة، وسيتم إيقافه تلقائيًا. يمكنك القيام بثلاث محاولات بدء تشغيل لمدة ١٠ دقائق، إذا قمت بالإغلاق يدويًا بعد ١٠ دقائق. سيتم إيقاف آخر عملية بدء تشغيل مدتها ١٠ دقائق تلقائيًا حيث سيكون قد تم استخدام إجمالي ٣٠ دقيقة.

بدء تشغيل المحرك باستخدام بدء التشغيل عن بعد

١. اضغط (xz) مرتين بمفتاح التحكم عن بُعد. فتومض مصابيح إشارة الانعطاف. يؤكد وميض المصابيح أنه تم تلقي طلب تشغيل المركبة عن بُعد. سيتم أثناء بدء التشغيل عن بعد تأمين أقفال الأبواب وستبقى مصابيح الركن مضاءة طالما استمر المحرك قيد التشغيل.

٢. سيتم إيقاف تشغيل المحرك بعد ١٥ دقيقة أو بعد استخدام باقي مدة التشغيل الإجمالية البالغة ٣٠ دقيقة، ما لم توقف التشغيل عن بُعد قبل اكتمال تشغيل المحرك أو تشغيل المركبة.

٣. اضغط دواسة الفرامل ثم شغل الإشعال لقيادة السيارة.

زمن دوران المحرك الإضافي

يمكن استخدام بدء التشغيل عن بُعد لمدة تصل إلى ٣٠ دقيقة من إجمالي وقت تشغيل المحرك.

بعد محاولتي بدء تشغيل عن بُعد مدتهما ١٥ دقيقة، أو محاولات بدء تشغيل متعددة لوقت أقصر يبلغ إجماليه ٣٠ دقيقة، يجب تشغيل المركبة ثم إيقاف التشغيل قبل بدء التشغيل عن بُعد مرة أخرى.

إلغاء بدء التشغيل عن بُعد

لإلغاء بدء التشغيل عن بُعد، نفّذ أحد الإجراءات التالية:

- اضغط على (xz) مرة واحدة. ستنطفئ مصابيح الركن.
- قم بإضاءة مؤشرات التحذير من الخطر.
- قم بتشغيل المركبة ثم تراجع عن ذلك.

الظروف التي لن يعمل فيها بدء التشغيل عن بعد

لن تعمل ميزة بدء التشغيل عن بعد في حال حدوث أحد الأمور التالية:

- إذا كان وضع الإشعال في أي وضع آخر سوى إيقاف التشغيل.
- يوجد مفتاح تحكم عن بعد في المركبة.
- عدم غلق غطاء المحرك.
- إذا كانت مؤشرات التحذير من الخطر في وضع التشغيل.
- إذا كان هناك عطل في نظام التحكم بالانبعاثات.
- إذا كانت درجة حرارة سائل تبريد المحرك عالية جداً.
- إذا كان ضغط الزيت منخفضاً جداً.
- تم استخدام فترة ٣٠ دقيقة من وقت تشغيل المحرك.
- عدم وجود المركبة في وضع الركن P.

أقفال الأبواب

⚠ تحذير

إن الأبواب غير المقفلة قد تكون خطيرة.

- حيث يمكن للركاب، وخاصة الأطفال، أن يفتحوا الأبواب بسهولة ويسقطوا من المركبة وهي تسير. يمكن فتح قفل الأبواب وفتحها أثناء تحرك السيارة. إن احتمال السقوط من المركبة إذا وقع اصطدام يكون أكبر في حال عدم إقفال الأبواب. لذلك يجب على كافة الركاب أن يرتدوا حزام الأمان بالشكل المناسب، كما يجب قفل الأبواب أثناء قيادة المركبة.
- إذا دخل أطفال صغار إلى مركبة غير مقفولة فربما لن يكون بوسعهم الخروج منها. يمكن أن يتعرض الطفل إلى حرارة مفرطة وقد يعاني من إصابات مستديمة أو قد يتعرض للموت بسبب ضربة شمس. اقفل المركبة دائماً عند مغادرتها.
- يمكن للغرباء أن يدخلوا بسهولة إلى المركبة من الباب غير المقفول عندما تخفف سرعة المركبة أو توقفها. إن إقفال الأبواب يمكن أن يساعد على منع حدوث ذلك.

لتأمين أو تحرير أقفال الأبواب من داخل المركبة:

- اضغط أو بمفتاح تأمين قفل الباب الكهربائي.
- اسحب مقابض الباب الأمامي أو الخلفي مرة واحدة لفتح قفلها وفتحها.

لتأمين أو تحرير أقفال الأبواب من خارج المركبة:

- اضغط أو مرتين بمفتاح التحكم عن بُعد.
- استخدم المفتاح الميكانيكي في باب السائق. أسطوانة القفل مزودة بغطاء. انظر "الوصول إلى أسطوانة قفل مفتاح باب السائق" لاحقًا في هذا القسم.

الدخول بلا مفتاح

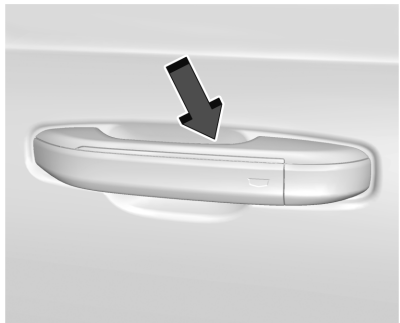

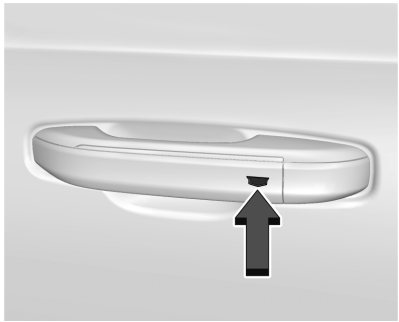

يجب أن يكون مفتاح التحكم عن بُعد ضمن مسافة ١ م (٣ أقدام) من صندوق الأمتعة أو الباب المراد قفله أو فتح قفله. لفتح قفل أي باب وفتحه، اضغط على لوحة اللمس الموجودة في منطقة القبضة الداخلية بمقبض الباب الخارجي. المس المستشعر الموجود على مقبض الباب الخارجي الأمامي للقفل. راجع "تشغيل الوصول بدون مفتاح" في Remote Keyless Entry (RKE) System Operation (عمليات نظام الدخول بدون مفتاح) ⇦ ٦.

أسطوانة الوصول إلى قفل مفتاح باب السائق (في حالة وجود بطارية مستنزفة)

للوصول إلى أسطوانة قفل مفتاح باب السائق ورفع مزلاج الباب:

١. قم بإزالة المفتاح الميكانيكي من مفتاح التحكم عن بُعد.

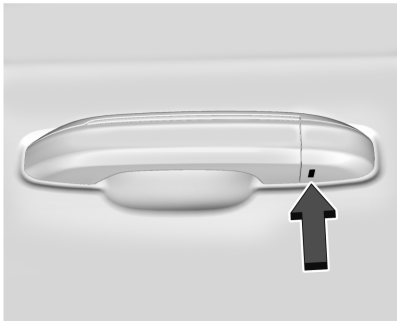

٢. أدخل المفتاح الميكانيكي في الفتحة الموجودة في أسفل المقبض وادفع لأعلى طوال الطريق حتى يتحرر الغطاء. لا تنزع المفتاح أو تضغط عليه.



٣. انزع الغطاء.

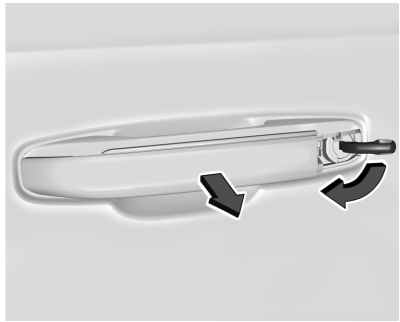

٤. أدخل المفتاح الميكانيكي في الأسطوانة.
٥. أدر المفتاح الميكانيكي في اتجاه عقارب الساعة حتى يتوقف.
٦. أدر المفتاح الميكانيكي عكس اتجاه عقارب الساعة ببطء أثناء سحب المقبض لفتح مزلاج الباب.
٧. كرر الخطوتين ٤ و ٥ إذا لم يفتح الباب بالكامل.

لإعادة تركيب الغطاء:

١. قم بمحاذاة الحافة العلوية للغطاء بالمقبض.



٢. اقلبه لأسفل لقفل الغطاء في موضعه.
٣. تحقق للتأكد من استقرار الغطاء بالكامل.

الأقفال ذات الدوران الحر

تتم إدارة أسطوانة قفل مفتاح الباب بشكل حر عند استخدام المفتاح الميكانيكي الخاطئ أو عدم إدخال المفتاح الميكانيكي الصحيح بالكامل. تمنع ميزة الدوران الحر لقفل الباب أن يتم فتح القفل عنوة. لإعادة ضبط القفل، أدره إلى الموضع الرأسي مع إدخال المفتاح الميكانيكي الصحيح بالكامل. اخلع المفتاح الميكانيكي وأدخله مرة أخرى. إذا لم ينتج عن ذلك إعادة ضبط القفل، فأدر المفتاح الميكانيكي إلى نصف مسافة حركته في الأسطوانة وكرر إجراء إعادة الضبط.

الإغلاق الناعم/التثبيت

⚠ تحذير

قد تتعرض أنت أو غيرك لإصابات إذا علقت في مسار باب الإغلاق. تأكد من أن المنطقة خالية عند استخدام ميزة الإغلاق الناعم/التثبيت التلقائية.

إذا تم تجهيزه، لإغلاق أي باب، ادفعه أو اسحبه برفق حتى يسحب محرك الحزام الكهربائي الباب حتى الإغلاق والوصول إلى الأقفال. اسحب المقبض أثناء الإغلاق الناعم لإلغاء التثبيت وإعادة فتح الباب.



أقفال الأبواب الكهربائية

اضغط أو مرتين بمفتاح التحكم عن بُعد. راجع Remote Keyless Entry (RKE) System Operation (عمليات نظام الدخول بدون مفتاح) ⇦ ٦.

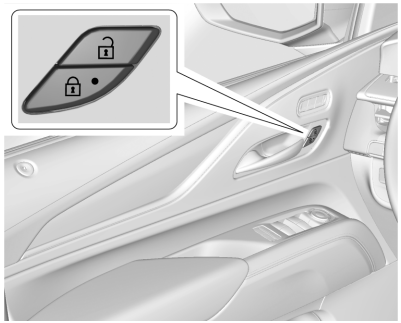

: اضغط لكي يتم قفل الأبواب. سيضيئ مصباح المؤشر الموجود في المفتاح عند القفل.

: اضغط لكي تفتح أقفال الأبواب.

يتم تأمين أو تحرير قفل غطاء الوقود أيضًا باستخدام هذه الميزات.

مؤشر حالة التأمين

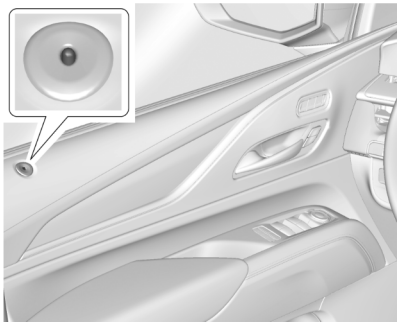

تُستخدم إنارة بالسطح العلوي لحافة الباب لتوضيح حالة تأمين السيارة.

تكون هذه الإنارة في وضع "إغلاق" فور "تشغيل" الإشعال، فقط للحظات عندما تقفل أبواب السيارة.

ثابت : توضح وضع التأمين للأبواب المغلقة.

وميض سريع : توضح وضع التأمين للأبواب المفتوحة.

وميض بطيء : توضح وضع تأمين حفظ البطارية.

بدون إنارة : توضح حالة غير مؤمنة.

تأخر الإقفال

تعمل هذه الخاصية على تأخير التأمين الفعلي لأقفال الأبواب بمقدار خمس ثوان بعد غلق جميع الأبواب.

عند الضغط على 🔒 بمفتاح تأمين قفل الباب الكهربائي، بينما الباب مفتوح، ستصدر صفارة ثلاث مرات لتوضح أن خاصية تأخير تأمين الأقفال فعالة.

وعندئذٍ سيتم تأمين الأقفال أوتوماتيكيًا بعد خمس ثوان من غلق جميع الأبواب. إذا أعيد فتح أحد الأبواب قبل مضي خمس ثوان، فإن مؤقت الخمس ثوان سوف يُعاد بعد إغلاق كافة الأبواب مرة أخرى.

اضغط 🔒 بمفتاح تأمين قفل الباب مرة أخرى أو اضغط 🔒 على مفتاح التحكم عن بُعد لكي تلغي هذه الخاصية وتقفل الأبواب على الفور.

يمكن أيضا برمجة هذه الخاصية. راجع إضفاء الطابع الشخصي على المركبة ⇦ ١٣١.

أقفال الباب أوتوماتيكياً

ستقفل الأبواب أوتوماتيكيًا عند إغلاق كل الأبواب وعندما يكون مفتاح الإشعال في وضع التشغيل، ويتم تغيير وضع السيارة من وضع P (ركن).

في حالة تحرير قفل باب السيارة ثم فتحه وإغلاقه، سيتم قفل الأبواب إما عند إزالة قدمك من الفرامل أو عند تجاوز السيارة لسرعة ١٣ كم/سا (٨ ميل في الساعة).

لفتح أقفال الأبواب:

- اضغط على 🔓 بمفتاح تأمين قفل الباب الكهربائي.
- ضع ناقل الحركة على P (ركن).

يمكن برمجة القفل الأوتوماتيكي للأبواب. راجع إضفاء الطابع الشخصي على المركبة ⇦ ١٣١.

الحماية من الإغلاق

إذا كان الإشعال في وضع التشغيل أو في ACC/ACCESSORY (الملحقات)، وكان مفتاح قفل الباب الآلي مضغوطاً وباب السائق مفتوحاً، فستقفل كل الأبواب وسينفتح قفل باب السائق فقط.

إذا كانت المركبة متوقفة وتم طلب تأمين الأبواب أثناء فتح أحد الأبواب، فعندما يتم قفل جميع الأبواب ستتحقق المركبة من وجود مفاتيح التحكم عن بُعد بداخلها. وفي حالة اكتشاف وجود أي مفتاح تحكم عن بُعد داخل المركبة، ولم يتم تقليل عدد مفاتيح التحكم عن بُعد بالداخل، فسيتم فتح قفل باب السائق وسيصدر صوت من البوق ثلاثة مرات.

يمكن أن يتم اجتياز هذا يدويًا بالضغط مع الاستمرار على 🔒 في مفتاح أقفال الأبواب الكهربائي

أقفال أمان الأطفال

توجد أقفال أمان للباب الخلفي لمنع الركاب من فتح الأبواب الخلفية من داخل المركبة.

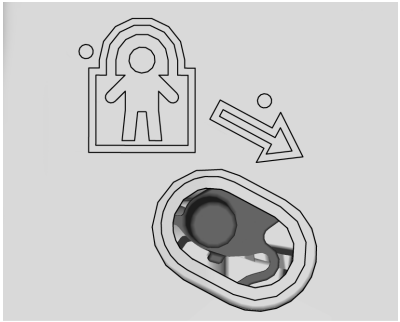

يوجد قفل الأمان في الحافة الداخلية من الأبواب الخلفية. لاستخدام قفل الأمان:

١. حرك الذراع لأسفل وصولاً إلى موضع القفل.
٢. أغلق الباب.
٣. افعل الإجراء نفسه مع الباب الخلفي الآخر.

لفتح أحد الأبواب الخلفية عندما يكون قفل الأمان نشطا:

١. افتح قفل الباب عن طريق تنشيط المقبض الداخلي بالضغط على مفتاح فتح الباب الكهربائي أو باستخدام مفتاح التحكم عن بُعد.

٢. افتح الباب من الخارج.

عند تمكين قفل أمان الأطفال، لن يتمكن الكبار والأطفال الأكبر سنًا من فتح الباب الخلفي من الداخل. قم بإلغاء أقفال أمان الأطفال لتمكين فتح الأبواب من الداخل.

لإلغاء قفل الأمان:

١. افتح قفل الباب وافتح الباب من الخارج.

٢. حرك الذراع لأعلى لفتح القفل. افعل الإجراء نفسه مع الباب الآخر.

الأبواب

الباب الخلفي

⚠ تحذير

يمكن أن تتسرب غازات العادم إلى المركبة عند فتح غطاء الصندوق، أو صندوق المركبة/الباب الخلفي أثناء القيادة، أو عند مرور أي شيء من خلال القفل بين الجسم وصندوق المركبة/الباب الخلفي أو الفتحة الخلفية. تحتوي انبعاثات المحرك على أول أكسيد الكربون (CO) الذي لا يمكن رؤيته أو شم رائحته. وقد يسبب فقدان الوعي أو الموت.

(يتبع)

تحذير (يتبع)

إذا كان يجب قيادة المركبة مع فتح غطاء الصندوق أو صندوق المركبة/الباب الخلفي:

- أغلق جميع النوافذ.
- افتح فتحات الهواء الموجودة على لوحة التحكم أو تحتها بشكل كامل.
- عدل نظام التحكم بالمناخ إلى وضع لا يسمح إلا بإدخال الهواء من الخارج، واضبط المروحة على السرعة القصوى. راجع "أنظمة التحكم بالمناخ" في الفهرس.
- إذا كانت المركبة مزودة بغطاء صندوق كهربائي، فقم بتعطيل وظيفة الغطاء الكهربائي.

راجع انبعاثات المحرك ⇦ ٢٢٨.

تنبيه

لمنع حدوث ضرر لغطاء الصندوق أو لزجاجه، تأكد أن المنطقة الكائنة فوق وخلف غطاء الصندوق هي خالية قبل فتحه.

تشغيل غطاء الصندوق بالكهرباء

⚠ تحذير

قد تتعرض أنت أو غيرك لإصابات إذا علقت في مسار غطاء الصندوق الكهربائي. تأكد من عدم وجود أحد في مسار غطاء الصندوق أثناء فتحه وغلقه.

تنبيه

قد تؤدي قيادة السيارة أثناء فتح باب صندوق الأمتعة وعدم تأمينه إلى تلف في المكونات الكهربائية لباب صندوق الأمتعة.



يوجد مفتاح الباب الخلفي الكهربائي في الكونسول العلوي. ويجب أن تكون المركبة على الوضع P (الركن).

الأوضاع هي:

الحد الأقصى (MAX) : الفتح حتى أقصى ارتفاع.

3/4: الفتح حتى ارتفاع أقل يمكن ضبطه ما بين 3/4 والفتح الكامل. يُستخدم لمنع باب صندوق الأمتعة من الارتطام بالأجسام العليا مثل باب المرآب أو الحمولة الموضوعة على سطح السيارة. لا يزال بالإمكان فتح باب صندوق الأمتعة يدويًا إلى المدى الكامل.

OFF (إيقاف التشغيل) : للفتح اليدوي فقط.

لفتح أو غلق غطاء الصندوق الكهربائي، اختر الوضع MAX (أقصى) أو 3/4 ثم:

- اضغط مرتين بسرعة بمفتاح التحكم عن بُعد إلى أن يتحرك باب صندوق الأمتعة.
- اضغط على من الكونسول العلوي. يلزم أن يكون باب السائق مفتوح القفل أو مقفولًا دون تفعيل إنذار الأمان.



- اضغط على الشعار أسفل زجاج المؤخرة بعد فتح قفل كل الأبواب. يمكن فتح سيارة مؤمنة الأقفال إذا كان مفتاح التحكم عن بُعد في نطاق ١ م (٣ أقدام) من الشعار.

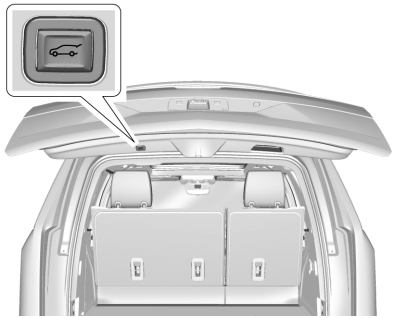

- اضغط على في الحافة السفلية من غطاء الصندوق بجوار المزلاج لإغلاقه.

اضغط على أي زر بغطاء الصندوق، أو الشعار، أو بفتاح التحكم عن بُعد لإيقاف صندوق الأمتعة أثناء تحركه. يؤدي الضغط على أي زر من أزرار باب صندوق الأمتعة أو الضغط على مرتين بسرعة على مفتاح التحكم عن بُعد إلى إعادة تشغيل العملية في الاتجاه العكسي. سيؤدي الضغط على الشعار إلى إعادة تشغيل الرسم المتحرك، ولكن في اتجاه الفتح فقط.

تنبيه

قد يؤدي استخدام القوة يدويًا في فتح أو إغلاق باب صندوق الأمتعة أثناء تحركه كهربائيًا إلى تلف السيارة. اترك الفرصة للدورة الكهربائية بالانتهاء أولاً.

قد تتعطل وظيفة غطاء الصندوق الكهربائي مؤقتًا في درجات الحرارة شديدة الانخفاض، أو بعد تكرار الدورة الكهربائية خلال فترة وجيزة من الوقت. وإذا حدث ذلك، فلا يزال بالإمكان تشغيل الغطاء يدوياً.

في حال تحريك ذراع نقل السرعة بالمركبة من وضع الركن (P) أثناء عمل الوظيفة الكهربائية، فسوف تستمر حركة غطاء الصندوق حتى النهاية. إذا قامت المركبة بالتسارع قبل اكتمال حركة غطاء الصندوق، قد يتوقف غطاء الصندوق أو يتحرك في الاتجاه العكسي. تحقق من رسائل مركز معلومات السائق (DIC) وتحقق من إغلاق باب صندوق الأمتعة وتأمينه قبل الانطلاق بالسيارة.

اكتشاف سقوط باب صندوق الأمتعة

في حالة انغلاق باب صندوق الأمتعة الآلي تلقائيًا بعد دورة الفتح الكهربائية، فيشير ذلك إلى أن النظام يتفاعل مع الوزن الزائد على باب صندوق الأمتعة أو احتمال وجود خلل في قائم الدعامة. يصدر صوت صفارة متكرر أثناء تشغيل ميزة اكتشاف انخفاض الباب الخلفي. تخلص من أي وزن زائد. في حالة استمرار انغلاق باب صندوق الأمتعة تلقائيًا بعد الفتح، يرجى الرجوع إلى الوكيل الخاص بك للحصول على الخدمة قبل استخدام باب صندوق الأمتعة الكهربائي.

إن حدوث تداخل مع حركة باب صندوق الأمتعة الكهربائي أو غلقه يدويًا بشكل سريع للغاية بعد فتحة آليًا قد يشبه عملية حدوث خلل بقائم الدعامة. قد يؤدي ذلك أيضًا إلى تنشيط ميزة اكتشاف سقوط باب صندوق الأمتعة. اترك باب صندوق الأمتعة حتى يُكمل العملية وانتظر لعدة ثوانٍ قبل غلقه يدويًا.

ميزات اكتشاف العوائق

إذا واجه باب صندوق الأمتعة عائقاً أثناء دورة الفتح أو الغلق الكهربائي، فسيعكس الباب اتجاهه أوتوماتيكياً ويتحرك لمسافة قصيرة بعيدًا عن العائق. بعد إزالة العائق، يمكن استخدام التشغيل الكهربائي لغطاء الصندوق مرة أخرى. إذا واجه غطاء الصندوق عدة عوائق في نفس الدورة الكهربائية، فسيتم إيقاف عمل الوظيفة الكهربائية. بعد إزالة العوائق، أغلق غطاء الصندوق يدويًا. سوف يتيح ذلك مواصلة وظائف التشغيل الكهربائية العادية.

إذا كانت السيارة مؤمنة الأقفال بينما يتم غلق باب صندوق الأمتعة، ويوجد عائق يمنع باب الصندوق من إكمال عملية الغلق، فسوف ينطلق البوق كتنبيه بأن باب الصندوق لم ينغلق.

ضبط الوضع 3/4

لتغيير موضع توقف غطاء الصندوق أثناء الفتح:

١. اختر الوضع MAX (أقصى) أو 3/4 وافتح باب صندوق الأمتعة آليًا.
٢. أوقف حركة غطاء الصندوق عند الارتفاع المطلوب عن طريق الضغط على أي زر بغطاء الصندوق. قم بتعديل وضع غطاء الصندوق يدويًا عند الحاجة.
٣. اضغط ضغطة طويلة على ⊂ بالجانب السفلي من باب صندوق الأمتعة بجوار القفل بالناحية الخارجية لباب صندوق الأمتعة حتى تومض إشارات الانعطاف ويصدر صوت صفير. يبين ذلك أن وضع الضبط قد تم حفظه.

لا يمكن ضبط غطاء الصندوق على درجة أقل من حد أدنى معين للارتفاع القابل للبرمجة. إذا لم يومض مصباح أو يصدر صوت، فقد يعني ذلك أن الارتفاع المضبوط منخفض للغاية.

التشغيل اليدوي

اختر OFF (إيقاف) لتشغيل غطاء الصندوق يدويًا.

تنبيه
محاولة تحريك باب صندوق الأمتعة بسرعة كبيرة جدًا وبقوة مفرطة قد تؤدي إلى تلف السيارة.

قم بتشغيل باب صندوق الأمتعة يدويًا عن طريق حركة خفيفة وبسرعة مناسبة. يحتوي النظام على ميزة تحد من الإغلاق السريع يدويًا وذلك لحماية المكونات من التلف.



لفتح غطاء الصندوق، اضغط بمفتاح تأمين قفل الباب الكهربائي أو اضغط بمفتاح التحكم عن بُعد مرتين لتحرير أقفال كل الأبواب، ثم اضغط على الشعار. بمجرد فتح الباب، ارفع باب صندوق الأمتعة باستخدام المقبض الموجود على الحافة السفلية الداخلية.



اضغط على الزر بأعلى لوحة أرقام المركبة لفتح زجاج باب صندوق الأمتعة، أو اضغط مرتين بسرعة بمفتاح التحكم عن بُعد. عند رفع باب صندوق الأمتعة لا تترك الزجاج الخاص به مفتوحًا.

سيكون هناك تأخير زمني في فتح زجاج باب صندوق الأمتعة في حالة محاولة فتحه بينما تتحرك الماسحة الخلفية.

استخدم مقبض السحب لخفض الباب الخلفي وإغلاقه. لا تضغط على الشعار أثناء إغلاق صندوق الأمتعة. سيتسبب ذلك في إلغاء تثبيت غطاء الصندوق.

يمكن فتح باب صندوق الأمتعة المقفول إذا كان مفتاح التحكم عن بُعد في نطاق ١ م (٣ أقدام) من الشعار. راجع Remote Keyless Entry (RKE) System Operation (عمليات نظام الدخول بدون مفتاح) ⇦ ٦.

غطاء الصندوق مزود برتاج كهربائي. إذا تم فصل البطارية أو كان شحنها منخفضاً، فلن ينفتح غطاء الصندوق. وسيعود غطاء الصندوق إلى العمل بعد إعادة توصيل البطارية وشحنها.

التشغيل عن بُعد

إذا توفرت هذه الميزة، يمكن تشغيل باب صندوق الأمتعة بواسطة حركة ركل قرب مركز ممتص الصدمات الخلفي عند مكان الشعار البارز. ينبغي أن يكون مفتاح التحكم عن بُعد داخل نطاق ١ م (٣ أقدام) من المصد الخلفي لتشغيل الباب الخلفي الآلي دون استخدام اليدين.

لن تعمل ميزة حر اليدين أثناء حركة باب صندوق الأمتعة. لإيقاف باب صندوق الأمتعة أثناء تحركه، استخدم أحد المفاتيح الخاصة به.

يمكن تخصيص ميزة حر اليدين. راجع إضفاء الطابع الشخصي على المركبة ⇦ ١٣١. اختر مما يلي:

تشغيل-فتح وإغلاق : يتم تنشيط حركة الركل من أجل فتح وإغلاق الباب الخلفي.

تشغيل-فتح فقط : يتم تنشيط حركة الركل من أجل فقط فتح الباب الخلفي.

Off (إيقاف التشغيل) : تم تعطيل الميزة.



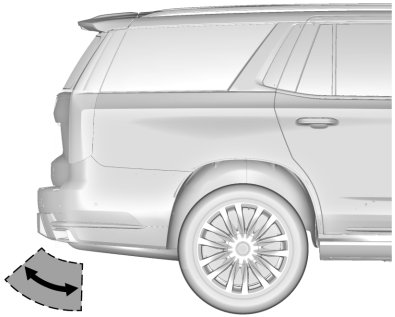

منطقة الركل

للتشغيل، حرك قدمك للأمام بحركة ركل قرب مركز ممتص الصدمات الخلفي عند مكان الشعار البارز، ثم اسحبها للخلف. يجب أن تأتي الركلة داخل ١٤ سم (٦ بوصة) من المصد الخلفي من أجل التنشيط. ثم ارجع إلى الوراء.

- لا تقم بإمالة قدمك من جانب لآخر.
- لا تدع قدمك أسفل المصدم؛ وإلا فلن يتم تفعيل غطاء الصندوق.
- لا تلمس باب صندوق الأمتعة إلى أن يتوقف عن الحركة تمامًا.

قد تتعطل هذه الميزة مؤقتًا في ظل بعض الظروف. إذا لم يستجب باب صندوق الأمتعة للركلة، يمكنك محاولة فتحه بطريقة أخرى أو تشغيل السيارة. سوف يتم إتاحة هذه الميزة مجددًا.

عند إغلاق باب صندوق الأمتعة باستخدام هذه الميزة، قد يحدث تأخير لفترة زمنية قصيرة. ستومض مصابيح المؤخرة ويصدر صوت جرس.

ابتعد عن باب صندوق الأمتعة قبل بدء الحركة.

شعار العرض

إذا كانت هذه السيارة مزودة بهذه الميزة، سيتم عرض شعار السيارة لمدة دقيقة واحدة على الأرض بالقرب من المصد الخلفي عندما يتم الكشف عن مفتاح التحكم عن بُعد في حدود ٢ م تقريبًا (٦ أقدام) من ممتص الصدمات الخلفي. قد لا يكون الشعار البارز مرئيًا في أوقات الإضاءة الساطعة خلال النهار.

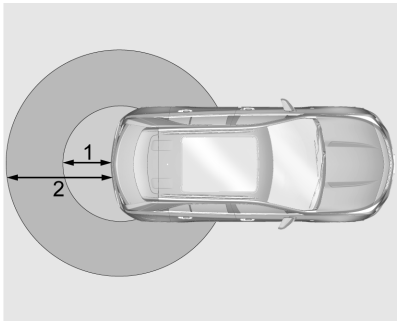

- ١ م (٣ أقدام) منطقة كشف تشغيل حر اليدين
- ٢ م (٦ أقدام) منطقة كشف شعار العرض

يُظهر الشعار البارز أين يمكن الركل على ممتص الصدمات الخلفي.

لن تتم إعادة بدء الشعار البارز باستخدام نفس مفتاح التحكم عن بُعد حتى يكون خارج المدى لأكثر من ٢٠ ثانية.

إذا تم اكتشاف مفتاح التحكم عن بُعد مرة أخرى ضمن حوالي ٢ م (٦ أقدام) من الباب الخلفي، أو تم الكشف عن عملية ركل أخرى، ستتم إعادة ضبط مؤقت الدقيقة الواحدة.

لن يعمل شعار العرض في ظل هذه الظروف:

- بطارية المركبة منخفضة.
- عدم وجود ناقل الحركة في وضع الركن P.
- تم تعيين عنصر تشغيل حر اليدين للباب الخلفي على off (إيقاف تشغيل) في تخصيص السيارة. راجع إضفاء الطابع الشخصي على المركبة ⇦ ١٣١.
- تم إيقاف تشغيل الباب الخلفي الكهربائي.
- تبقى السيارة متوقفة لمدة ٧٢ ساعة أو أكثر، بدون استخدام مفتاح التحكم عن بعد أو تشغيل الوصول بدون مفتاح. لإعادة التمكين، اضغط على أي زر على مفتاح التحكم عن بعد أو قم بفتح وإغلاق باب السيارة.

لن يعمل الشعار البارز لمفتاح تحكم عن بُعد واحد عند وجود مفتاح تحكم عن بُعد:

- تم تركه ضمن حوالي ٥ م (١٥ قدم) من الباب الخلفي لعدة دقائق.
- تم تركه داخل السيارة وجميع أبواب السيارة مغلقة.
- قد اقترب الجهاز من المنطقة خارج الباب الخلفي خمس مرات خلال ١٠ دقائق.

Lens Cleaning (تنظيف العدسة)

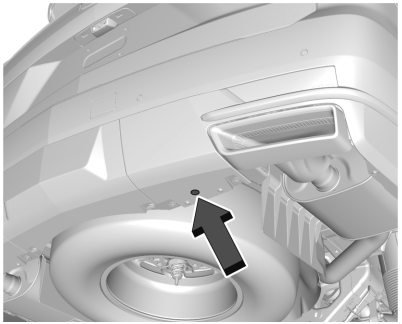

في حال توافرها، استخدم قطعة قطن لتنظيف العدسة.

ميزة حر اليدين للباب الخلفي وإتاحة الشعار البارز

الإجراء	ميزة حر اليدين للباب الخلفي	شعار العرض
منطقة اكتشاف الشعار البارز لإدخال مفتاح التحكم عن بُعد	فعّال	مشتغل لدقيقة واحدة
تم ترك مفتاح التحكم عن بُعد داخل منطقة كشف الشعار البارز لمدة لا تقل عن ١٠ دقائق	فعّال	إيقاف حتى الضغط على زر مفتاح التحكم عن بُعد أو يتم فتح الباب وإغلاقه
تم جلب مفتاح التحكم عن بُعد لداخل منطقة كشف الشعار البارز ثم لخارجها لخمس مرات أو أكثر في غضون ١٠ دقائق	فعّال	إيقاف لمدة ساعة أو حتى الضغط على زر مفتاح التحكم عن بُعد أو يتم فتح الباب وإغلاقه
بقيت السيارة متوقفة لأكثر من ٧٢ ساعة	فعّال	إيقاف حتى الضغط على زر مفتاح التحكم عن بُعد أو يتم فتح الباب وإغلاقه
بطارية المركبة منخفضة	غير فعّال	Off (إيقاف التشغيل)
عدم وجود ناقل الحركة في الوضع P (الركن)	غير فعّال	Off (إيقاف التشغيل)
تم إيقاف تشغيل الباب الخلفي الكهربائي	غير فعّال	Off (إيقاف التشغيل)
تم تعطيل ميزة حر اليدين للباب الخلفي في تخصيص السيارة	غير فعّال	Off (إيقاف التشغيل)

خطوات الحصول على الطاقة المساعدة

⚠ تحذير

لتجنب الإصابة الشخصية أو تلف الممتلكات، قبل الدخول إلى المركبة أو الخروج منها، تأكد من تمديد الدرجة الآلية المساعدة بالكامل. لا تضغط على الدرجة الآلية المساعدة أثناء تحرك المركبة. تجنب تمامًا وضع يديك أو أي أجزاء أخرى من جسمك بين الدرجة الآلية المساعدة عندما تكون ممتدة وبين المركبة.

في حالة التجهيز بذلك، فإن الدرجات المساعدة الكهربائية سوف تتمدد عند فتح الباب ويتم ضمها مرة أخرى أوتوماتيكيًا بعد غلق الباب بثلاث ثوان. سوف يتم ضم الدرجات المساعدة الكهربائية على الفور إذا بدأت المركبة في التحرك.

قم بتعطيل الدرجات الآلية المساعدة قبل رفع المركبة أو وضع أي شيء أسفلها. قد يؤدي تراكم الكثير من الجليد إلى منع انفتاح الدرجات الآلية المساعدة. تحقق من موضع الدرج قبل الخروج من المركبة. في حالة حدوث ذلك، قم بتعطيل الدرجات الآلية المساعدة وأزل الجليد ثم قم بتمكين الدرجات المساعدة وتأكد من عملها بصورة عادية قبل الاستخدام.

حافظ على اليدين، والأطفال، والأشياء، والملابس بعيدة عن الدرجات المساعدة الكهربائية أثناء تحركها. سوف تقوم الدرجات بعكس حركتها إذا استشعرت وجود عائق أثناء الفتح أو الغلق. قم بإزالة العائق، ثم افتح وأغلق الباب على نفس الجانب لاستكمال حركة الدرجات المساعدة. إذا لم يكن العائق واضحًا، فسوف تظل الدرجات المساعدة ممتدة أثناء القيادة.

لتطويل أو تقصير خطوات الحصول على الطاقة المساعدة للتنظيف، راجع إضفاء الطابع الشخصي على المركبة ⇦ ١٣١.

تمكين/تعطيل

لتمكين خطوات الحصول على الطاقة المساعدة أو تعطيلها، راجع إضفاء الطابع الشخصي على المركبة ⇦ ١٣١.

أمان المركبة

هذه السيارة مزودة بميزات منع السرقة، ولكنها مع ذلك لن تمنع سرقة السيارة تمامًا.

نظام إنذار المركبة

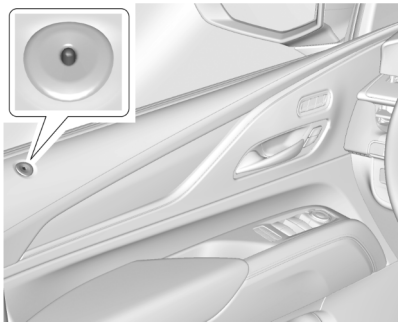

يشير مصباح المؤشر في باب السائق بالقرب من النافذة إلى حالة النظام. راجع أقفال الأبواب الكهربائية ⇦ ١٦

تنشيط نظام الإنذار

١. أوقف تشغيل المحرك.

٢. قم بقفل المركبة بأحد الطرق الثلاث التالية:

- استخدم مفتاح التحكم عن بعد في المركبة.
- استخدم نظام الدخول بدون مفتاح.
- مع فتح الباب، اضغط 🔒 الموجود في داخل الباب.

Cadillac Escalade Owner Manual (GMNA-Localizing-MidEast-15567196) -
2022 - CRC - 9/27/21

٣. بعد ٣٠ ثانية سينشط نظام الإنذار ويبدأ مصباح المؤشر في الوميض ببطء.
سيؤدي الضغط على في مفتاح التحكم عن بُعد لمرّة ثانية إلى تجاوز زمن تأخير قدره ٣٠ ثانية مع تنشيط نظام الإنذار على الفور.

لن يتم تنشيط فعالية نظام الإنذار بالمركبة في حالة تأمين أقفال الأبواب باستخدام المفتاح الميكانيكي.

عند فتح باب السائق دون تحرير القفل أولاً باستخدام مفتاح التحكم عن بُعد سيصدر البوق صوتًا وستومض المصابيح للإشارة إلى استعداد الإنذار للانطلاق. إذا لم يتم تشغيل المركبة أو إذا لم يتم تحرير قفل الباب بالضغط على بمفتاح التحكم عن بُعد خلال ١٠ ثوان وهي مدة الاستعداد لانطلاق الإنذار، فسينطلق الإنذار.

سينطلق الإنذار أيضًا إذا تم فتح أحد أبواب الركاب أو الباب الخلفي أو غطاء حيز المحرك دون أن يتم قبل ذلك إيقاف تنشيط الإنذار. عند انطلاق الإنذار، ستومض إشارات الانعطاف وينطلق صوت البوق لمدة ٣٠ ثانية تقريبًا. ستتم إعادة تنشيط نظام الإنذار لمراقبة الحدث التالي غير المرخص.

تعطيل تنشيط نظام الإنذار

لتعطيل تنشيط نظام الإنذار أو لإطفاء الإنذار إذا تم تنشيطه:

- اضغط مرتين بمفتاح التحكم عن بُعد.
- قم بتحرير أقفال المركبة باستخدام نظام الدخول بلا مفتاح.
- لبدء تشغيل السيارة.

لكي تتجنب انطلاق الإنذار عن غير قصد:

- قم بتأمين أقفال المركبة بعد مغادرة جميع الركاب.
- قم دائماً بتحرير قفل أحد الأبواب باستخدام مفتاح التحكم عن بُعد أو نظام الدخول بلا مفتاح.

إن فتح باب السائق بالمفتاح الميكانيكي لن يعطل من فعالية تنشيط النظام ولن يطفئ الإنذار.

كيفية اكتشاف حالة العبث بالمركبة

إذا تم ضغط على مفتاح التحكم عن بُعد وأصدر البوق صوتاً لثلاث مرات، فهذا يعني أن إنذاراً حدث من قبل عندما كان نظام الإنذار مفعلًا.

إذا تم تنشيط الإنذار، فستظهر رسالة في DIC (مركز معلومات السائق).

الصفارة الكهربائية، لمستشعر الميل، ومستشعر الاقتحام

بالإضافة إلى ميزات نظام منع السرقة القياسي، فإن هذا النظام قد يحتوي أيضًا على مسبار الطاقة ومستشعر للميل ومستشعر للاقتحام.

تُصدر الصفارة الكهربائية إنذارًا صوتيًا مميزًا عن ذلك الصادر من بوق المركبة. وهي موصلة بمصدر تيار خاص بها، ويمكنها إطلاق إنذار في حالة ضعف شحنة بطارية المركبة.

يمكن لمستشعر الميل إطلاق الإنذار إذا استشعر وجود حركة للمركبة، مثل تغير اتجاه المركبة.

يراقب مستشعر الاقتحام المقصورة الداخلية، وبإمكانه إطلاق الإنذار إذا استشعر عملية دخول غير مشروعة إلى داخل المركبة. لا تسمح ببقاء الركاب أو الحيوانات الأليفة في السيارة عندما يكون مستشعر الاقتحام نشطًا.

قبل تنشيط نظام منع السرقة وتنشيط مستشعر الاقتحام:

- تأكد من غلق جميع الأبواب والنوافذ تمامًا.
- قم بتأمين أية أشياء سائبة مثل حاجبات الشمس.
- تأكد من عدم وجود عوائق تحجب المستشعرات في الكتيفة العلوية الأمامية.
- أغلق شاشات DVD قبل مغادرة السيارة.

Cadillac Escalade Owner Manual (GMNA-Localizing-MidEast-15567196) -
2022 - CRC - 9/27/21

مفتاح تعطيل مستشعر الاقتحام والميل



يُنصح بإيقاف فعالية مستشعري الميل والاقتحام في حالة ترك حيوانات أليفة داخل المركبة أو عند نقل المركبة.

عند إيقاف تشغيل السيارة، اضغط على في الكونسول الأمامي العلوي لإيقاف تشغيل الميزة.

قد يضيء ضوء المؤشر للحظات أو قد تظهر رسالة على مجموعة العدادات، تشير إلى أن هذه المستشعرات قد تم تعطيلها حتى المرة التالية التي يتم فيها تشغيل نظام الإنذار.

قفل عمود التوجيه

إذا كانت مجهزة، يمثل قفل عمود التوجيه جهاز مانع سرقة. تقوم هذه الميزة بإغلاق عمود التوجيه عند إيقاف تشغيل المركبة وفتح باب السائق، أو عند فتح باب السائق ثم إيقاف تشغيل المركبة. يفتح عمود التوجيه عند تشغيل المركبة.

قد يعرض مركز معلومات برنامج التشغيل (DIC) إحدى هذه الرسائل:

- تشير رسالة لخدمة قفل عمود التوجيه إلى أنه قد تم اكتشاف مشكلة في ميزة قفل العمود ويجب صيانة المركبة.
- تشير رسالة تفيد بأن عمود التوجيه مقفل إلى أن المحرك يعمل، لكن عمود التوجيه ما يزال مغلقًا. من الطبيعي أن يتم قفل العمود أثناء بدء التشغيل عن بُعد، ولكن يجب فتح العمود بعد الضغط على دواسة الفرامل وبدء تشغيل المركبة. لن يتم عرض أي رسالة أثناء بدء التشغيل عن بُعد.
- تشير رسالة مفادها أنه يجب تشغيل عجلة القيادة ويجب تشغيل المركبة مرة أخرى أن آلية قفل العمود مقيدة، ولم يتمكن جهاز قفل العمود من إلغاء قفل عمود التوجيه، ولن يبدأ تشغيل المركبة. وفي حالة حدوث ذلك، أدر عجلة التوجيه على الفور من جانب إلى آخر لإلغاء ربط قفل العمود. وإذا لم يؤد ذلك إلى إلغاء قفل عمود التوجيه، فأوقف تشغيل المركبة وافتح باب السائق لإعادة تعيين النظام. ثم قم بتشغيل المركبة وقم بتدوير جانب عجلة القيادة من جانب إلى آخر لمدة 15 ثانية تقريبًا. في بعض الحالات، قد يستغرق الأمر قوة كبيرة لإلغاء ربط العمود.

للحفاظ على عمود التوجيه من الربط، قم بتصويب العجلات الأمامية قبل إيقاف تشغيل المركبة.

تشغيل مانع الحركة

هذه المركبة مزودة بنظام خامل لمنع السرقة.

لا يحتاج النظام إلى تفعيله أو إيقاف تفعيله يدوياً.

يتم أوتوماتيكيًا تعجيز حركة المركبة عند إيقاف تشغيل المركبة.

يتم تعطيل نظام منع الحركة عند تشغيل الإشعال أو تحديد وضع ACC/ACCESSORY (الملحقات) والعثور على مفتاح تحكم عن بُعد صالح في المركبة.



يضيء مصباح الأمان في مجموعة العدادات إذا كانت هناك مشكلة في تشغيل نظام منع السرقة أو إيقاف تشغيله.

يتم تزويد النظام بمفتاح تحكم عن بُعد واحد أو أكثر، وهذه الأجهزة متوافقة مع وحدة التحكم بنظام معطِّل حركة المركبة. ولا يمكن بدء تشغيل المركبة سوى باستخدام مفتاح تحكم عن بُعد متوافق بشكل صحيح. إذا تعرض مفتاح تحكم عن بُعد للتلف، فربما لا يمكنك بدء تشغيل المركبة.

عند محاولة بدء تشغيل المركبة، قد يضيء مصباح الأمان لفترة وجيزة.

إذا لم يبدأ تشغيل المحرك وما زال مصباح الأمان مضيئًا، فهذا يعني وجود مشكلة في النظام. أوقِف الإشعال ثم حاوِل مرة أخرى.

إذا كانت المركبة لن تغير أوضاع الإشعال ACC/ACCESSORY (ملحقات)، ON (تشغيل)، OFF (إيقاف) ولم يظهر التلف على مفتاح تحكم عن بُعد، فقم بتجريب مفتاح تحكم عن بُعد آخر. أو، يمكنك محاولة وضع مفتاح التحكم عن بُعد في موقع النسخ الاحتياطي. راجع Remote Keyless Entry System Operation (RKE) (عمليات نظام الدخول بدون مفتاح) ⇦ ٦.

ستحتاج سيارتك إلى الصيانة في حالة عدم تغيير أوضاع الإشعال باستخدام مفتاح التحكم عن بُعد الآخر أو عند وضع مفتاح التحكم عن بُعد في حامل الأقداح. إذا يتم تغيير أوضاع الإشعال، فقد يكون مفتاح التحكم عن بُعد الأول معيبًا. راجع الوكيل.

من الممكن أن يتوافق معطل حركة السيارة مع مفاتيح التحكم عن بُعد الجديدة أو البديلة. يمكن برمجة ما يصل إلى ثمانية مفاتيح التحكم عن بُعد للمركبة. لبرمجة مفاتيح تحكم عن بُعد إضافية، راجع "برمجة مفاتيح التحكم عن بعد في المركبة" ضمن Remote Keyless Entry (RKE) System Operation (عمليات نظام الدخول بدون مفتاح) ⇦ ٦.

لا تترك مفتاح التحكم عن بُعد أو أية وسيلة أخرى يمكن أن تلغي تفعيل أو تبطل عمل نظام منع السرقة داخل المركبة.

المرايا الخارجية

المرايا المحدبة

⚠ تحذير

يمكن للمرآة المحدبة أن تجعل الأشياء، كالمركبات الأخرى، تبدو أبعد مما هي عليه في الواقع. فإذا انتقلت بحدة إلى المسار الأيمن، فقد تصطدم بمركبة موجودة إلى يمينك. تأكد بمساعدة المرآة الداخلية أو راجع سريعاً إلى الجانب قبل تغيير المسار.

إن المرآة الموجودة في جانب الراكب محدبة. إن سطح المرآة محدبة لتوسيع مجال الرؤية من مقعد السائق.

المرآة الكهربائية

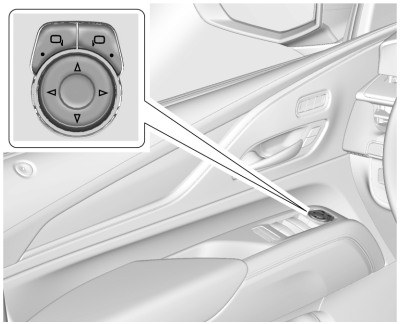

لتعديل كل مرآة:

١. اضغط على أو للمرآة بجانب السائق أو الراكب. سيضيء مصباح المؤشر.
٢. اضغط على الأسهم الموجودة في لوحة التحكم لتحريك المرآة إلى الاتجاه المطلوب.
٣. عدل كل مرآة خارجية بحيث يمكن رؤية جزء صغير من المركبة والمساحة الموجودة خلفها.
٤. اضغط على أو مرة أخرى لإلغاء تحديد المرآة.

الذاكرة، المرايا

قد تكون المركبة مجهزة بذاكرة لوضع المرايا. راجع المقاعد المضبوطة من خلال الذاكرة ⇦ ٤٣.

تنبيه المنطقة العمياء الجانبية (SBZA)

قد تكون المركبة مجهزة بتنبيه المنطقة العمياء الجانبية (SBZA). انظر تحذير المنطقة العمياء الجانبية (SBZA) ⇦ ٢٧٩

تنبيه تغيير حارة السير (LCA)

قد تكون المركبة مجهزة بنظام LCA. راجع تنبيه تغيير حارة السير (LCA) ⇦ ٢٧٩.

طي المرايا

طي المرايا كهربائيًا

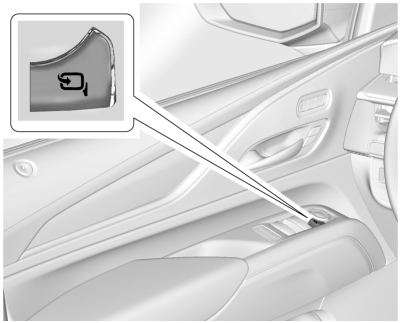

في حالة التجهيز بذلك، اضغط على لطي المرايا آليًا. اضغط مرة أخرى للفتح.

قد تفتح المرايا الخارجية تلقائيًا عند قيادة المركبة بسرعة فوق ٢٠ كم / ساعة (١٢ ميلاً في الساعة)، ولكن يمكن طيها باستخدام مفتاح المرآة القابل للطي. إذا كانت سرعة المركبة تزيد عن ٤٠ كم/ساعة (٢٥ ميلاً في الساعة)، فقد تفتح تلقائيًا وقد لا يتم إعادة طيها بمفتاح المرآة القابل للطي.

إعادة ضبط المرايا الكهربائية القابلة للطيّ

أعد ضبط ميزة طي المرايا كهربائيًا إذا:

- واجهت المرايا إعاقة مصادفةً أثناء الطي.
- تم طيها/إلغاء طيها يدويًا مصادفةً.
- لن تظل المرايا في الوضع غير المطوي.
- تهتز المرايا في سرعات القيادة العادية.

قم بطي المرايا وإلغاء طيها مرة واحدة باستخدام مفاتيح التحكم في المرايا لإعادة ضبطها إلى وضعها العادي. وقد تسمع صوت أثناء إعادة ضبط طي المرايا كهربائيا. هذا الصوت طبيعي بعد عملية طي يدوية.

طي المرايا عن بُعد

إذا كانت مجهزة بالمرايا القابلة للطي وتم طي المرايا بمفتاح المرآة القابلة للطي، فقد لا يتم بسطها تلقائيًا.

إذا كانت مجهزة بالمرايا القابلة للطي كهربائيًا، ولم يتم طي المرايا بمفتاح طي المرايا كهربائيًا، وكانت السيارة في وضع P (الركن)، فقد يتم طيها أو بسطها تلقائيًا على النحو التالي:

١. إذا تم قفل الأبواب عن طريق الضغط على 🔒 على مفتاح التحكم عن بُعد، فسيتم طي المرايا. إذا تم فتح الأبواب عن طريق الضغط على 🔓 على مفتاح التحكم عن بُعد، فسيتم بسط المرايا. راجع Remote Keyless Entry (RKE) System Operation (عمليات نظام الدخول بدون مفتاح) ⇦ ٦.
٢. إذا تم قفل الأبواب بالضغط على زر قفل/فتح مقبض الباب، فسيتم طي المرايا. إذا تم فتح الأبواب بالضغط على زر مقبض الباب، فسيتم بسط المرايا. راجع "تحرير/تأمين الأقفال بدون مفتاح من باب السائق" في Remote Keyless Entry (RKE) System Operation (عمليات نظام الدخول بدون مفتاح) ⇦ ٦.
٣. إذا تم تمكين القفل عن بعد وتم قفل الأبواب بهذه الميزة، فسيتم طي المرايا. راجع "القفل عن بعد" في Remote Keyless Entry (RKE) System Operation (عمليات نظام الدخول بدون مفتاح) ⇦ ٦.

يتم تشغيل هذه الميزة أو إيقاف تشغيلها من خلال ميزة تخصيص السيارة. راجع إضفاء الطابع الشخصي على المركبة ⇦ ١٣١.

المرايا القابلة للتسخين

تعمل ميزة مزيل الضباب من النوافذ الخلفية على تدفئة المرايا الجانبية.

REAR: اضغط لتسخين المرايا الخارجية. راجع جزئية "مزيل ضباب النافذة الخلفية" تحت نظام التحكم الأوتوماتيكي الثنائي بالمناخ ⇦ ١٩٩.

المرآة الخافتة الأوتوماتيكية

تعمل مرآة السائق الخارجية أوتوماتيكيًا على ضبط وهج المصابيح الرئيسية القادمة من خلف السيارة وذلك إذا توفرت هذه الميزة. تعمل هذه الميزة عند بدء تشغيل السيارة.

مرايا الإمالة إلى الوضع العكسي

إذا كانت المركبة مجهزة بمرايا قابلة للإمالة للخلف، ومقاعد بميزة الذاكرة، فستميل مرآة الراكب و/أو السائق إلى وضع محدد مسبقًا عندما تكون المركبة في الوضع R (الرجوع للخلف). وهذا يتيح رؤية الرصيف عند الركن بمحاذاة الرصيف.

قد تتحرك المرآة (المرايا) من وضع الإمالة عند:

- تخرج المركبة من الوضع R (الرجوع للخلف)، أو عندما تظل في الوضع R (الرجوع للخلف) لمدة ٣٠ ثانية تقريبًا.
- إيقاف تشغيل المركبة.
- يتم قيادة المركبة على الوضع R (الرجوع للخلف) بأعلى من سرعة محددة.

لتشغيل أو إيقاف هذه الميزة، راجع إضفاء الطابع الشخصي على المركبة ⇦ ١٣١.

المرايا الداخلية

مرايا الرؤية الخلفية الداخلية

اضبط مرآة الرؤية الخلفية للتأكد من الحصول على رؤية واضحة للمنطقة الواقعة خلف مركبتك.

لا ترش منظف الزجاج على المرآة مباشرة. استخدم منشفة طرية مرطبة بالماء.

مرآة الرؤية الخلفية الخافتة الأوتوماتيكية

مرآة الرؤية الخلفية تقوم بالإعتام أوتوماتيكيًا لتقليل الإبهار الناتج عن كشافات المركبات القادمة من الخلف. تعمل هذه الميزة عند بدء تشغيل السيارة.

مرآة الكاميرا الخلفية

توفر مرآة الخفوت الأوتوماتيكي هذه منظر عريض الزاوية بالكاميرا للمنطقة خلف المركبة.

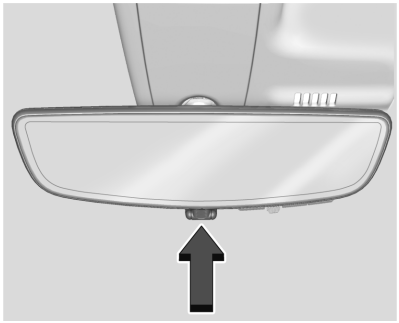

اسحب اللسان لتشغيل الشاشة. ادفع اللسان لإيقاف تشغيلها. عند إيقاف التشغيل، تقوم المرآة بالخفوت الأوتوماتيكي. اضبط المرآة للحصول على منظر واضح للمنطقة خلف المركبة أثناء توقف الشاشة.

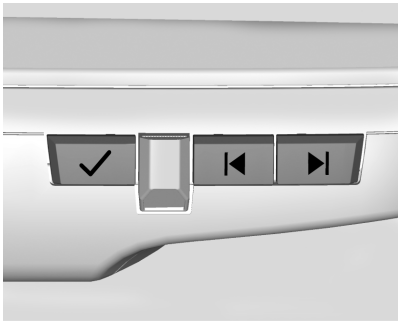

اضغط على ✓ للتمرير خلال خيارات الضبط.

اضغط على ⏮ و⏭ لضبط الإعدادات باستخدام المؤشرات الموجودة على المرآة. ستظل المؤشرات مرئية لمدة خمس ثوانٍ بعد تنشيط الزر الأخير وستظل الإعدادات محفوظة.

وفيما يلي خيارات الضبط المتاحة:

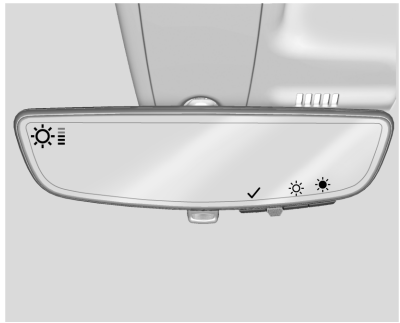

- السطوع

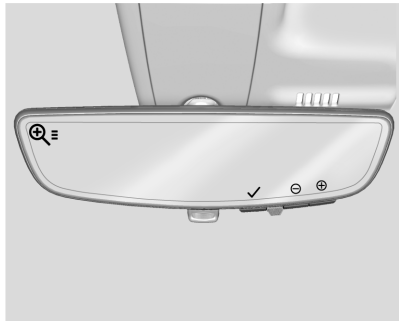

- التكبير

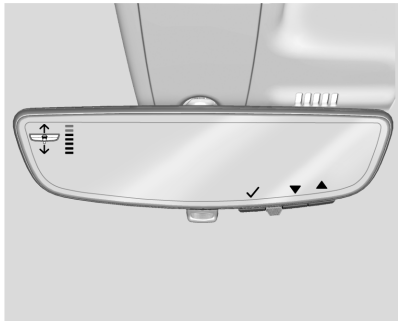

- الإمالة

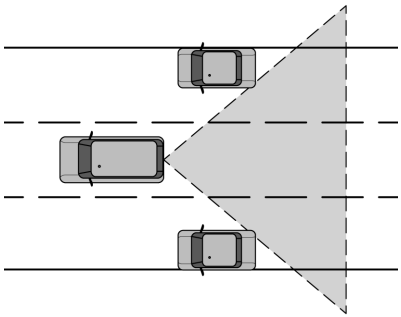

⚠ تحذير

تتمتع مرآة الكاميرا الخلفية (RCM) بمنظر محدود. قد لا يتم رؤية مواضع الطريق والمركبات والأجسام الأخرى. لا تقد المركبة أو تركنها باستخدام هذه الكاميرا فقط. فقد تظهر الأجسام أقرب مما هي عليه بالفعل. افحص المرايا الخارجية أو انظر فوق كتفك عند تغيير الحارات المرورية أو الدمج. قد يؤدي عدم استخدام العناية المناسبة إلى الإصابة أو الوفاة أو تلف المركبة.

استكشاف الأخطاء وحلها

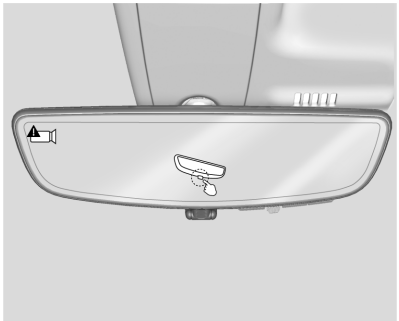

ارجع إلى الوكيل للحصول على الخدمة في حالة ظهور شاشة زرقاء و في المرآة وأوقف تشغيل الشاشة. وقم، أيضًا، بدفع اللسان على النحو المشار إليه للعودة إلى وضع التعتيم التلقائي.

قد لا تعمل مرآة الكاميرا الخلفية بصورة سليمة أو تعرض صورة واضحة في حالة:

- وجود وهج صادر من الشمس أو المصابيح الأمامية. فقد يعوق ذلك رؤية الأجسام. إذا لزم الأمر، ادفع اللسان لإيقاف تشغيل الشاشة.



- وجود أوساخ أو ثلوج أو حطام آخر يسد عدسات الكاميرا. نظف العدسة باستخدام قطعة قماش ناعمة مبللة، أو إذا كانت المركبة مجهزة بذلك، باستخدام غاسلة الكاميرا الخلفية. راجع ماسحة/غاسلة الزجاج الخلفي ⇦ ١٠١.
- تم تلف تثبيت الكاميرا على السيارة و/أو تم تغيير موضع الكاميرا أو زاوية تثبيتها.

النوافذ

⚠ تحذير

لا تترك أبداً أي طفل أو كبير عاجز أو حيوان أليف داخل المركبة، خاصة مع بقاء النوافذ مغلقة في طقس دافئ أو حار. حيث يمكن أن يتعرضوا لحرارة مفرطة ويعانوا من إصابات مستديمة أو قد يتعرضون للموت بسبب ضربة شمس.



تم تصميم الديناميكا الهوائية للمركبة لتحسين أداء اقتصاد الوقود. وقد يؤدي ذلك إلى صوت ذبذبة عند فتح النوافذ الخلفية أو إغلاق النوافذ الأمامية. ولتقليل هذا الصوت، افتح نافذة أمامية أو فتحة السقف، إذا كانت المركبة مزودة بها.

النوافذ الكهربية

⚠ تحذير

ويمكن أن يصاب الأطفال بجروح خطيرة أو يتعرضوا للموت إذا علقوا في مسار النافذة وهي تنغلق. لا تترك أبدًا مفتاح التحكم عن بُعد في مركبة بها أطفال. عند وجود أطفال في المقعد الخلفي، استخدم مفتاح قفل النافذة لمنع أي تشغيل للنوافذ. راجع المفاتيح ⇦ ٥.

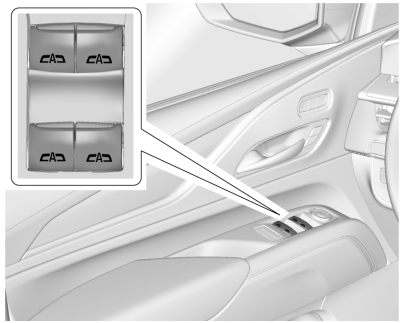

تعمل النوافذ الآلية عندما يكون الإشعال في وضع التشغيل، في ACC/ACCESSORY (ملحقات)، أو عند تنشيط طاقة الملحقات المحتجزة (RAP). راجع طاقة الملحقات المختزنة (RAP) ⇦ ٢٢٥.

باستخدام مفتاح النافذة، اضغط لفتح النافذة أو اسحب لإغلاقها.

قد يتم تعطيل النوافذ مؤقتًا في حالة تكرار استخدامها في فترات متقاربة.

قفل النافذة

تقوم هذه الميزة بمنع عمل مفاتيح النوافذ الخلفية للركاب.



- اضغط على لتشغيل ميزة قفل النوافذ الخلفية. يضيء مصباح المؤشر عند تشغيل هذه الميزة.
- اضغط مرة أخرى لإيقاف التشغيل.

حركة النوافذ السريعة

يمكن فتح جميع النوافذ بدون إمساك مفتاح النافذة. اضغط المفتاح إلى الأسفل بالكامل وحرره بسرعة لفتح النافذة بسرعة.

إذا كانت متاحة، اسحب مفتاح النافذة للأعلى بالكامل وحرره بسرعة لإغلاق النافذة بسرعة.

اضغط أو اسحب مفتاح النافذة لفترة وجيزة في نفس الاتجاه لإيقاف تلك الحركة السريعة للنافذة.

نظام عكس اتجاه النافذة تلقائيًا

سيتم عكس حركة الإغلاق السريع للنوافذ في حالة استشعار وجود أي جسم ضمن مجال إغلاق النافذة. قد تتسبب البرودة الشديدة أو الجليد في عكس حركة النافذة بشكل تلقائي. وستعمل النافذة بصورة طبيعية بعد إزالة العائق أو الحالة المسببة.

إلغاء نظام عكس الاتجاه تلقائيًا

⚠ تحذير

إذا كان وضع إلغاء نظام عكس الاتجاه تلقائيًا نشطًا، لن تعكس النافذة اتجاه حركتها تلقائيًا. قد تتعرض أنت أو غيرك لإصابات وقد تتعرض النافذة لأضرار. قبل استخدام إلغاء نظام عكس الاتجاه تلقائيًا، تأكد من عدم وجود أي شخص أو عائق في مسار النافذة.

عندما يكون المحرك في وضع التشغيل، يمكن إلغاء نظام عكس الاتجاه تلقائيًا عن طريق سحب وإمساك مفتاح النافذة إذا كانت هناك ظروف تمنعها من الإغلاق.

برمجة النوافذ الكهربائية

قد يكون من الضروري القيام بإجراء البرمجة في حالة فصل بطارية المركبة أو نفاد شحنها. في حالة تعذر رفع النافذة بسرعة، قم ببرمجة كل نافذة إغلاق سريع:

١. أغلق كل الأبواب.
٢. قم بوضع مفتاح الإشعال على وضع التشغيل أو على ACC/ACCESSORY (ملحقات).
٣. افتح جزئيًا النافذة التي ستتم برمجتها. ثم قم بإغلاقها واستمر في سحب المفتاح لفترة وجيزة بعد أن تم إغلاق النافذة بشكل كامل.
٤. قم بفتح النافذة واستمر في الضغط على المفتاح لفترة وجيزة بعد أن تم فتح النافذة بشكل كامل.

تشغيل النوافذ الكهربائية

إذا كانت مجهزة بميزة فتح النافذة عن بُعد، فاضغط مع الاستمرار على في مفتاح التحكم عن بُعد لحوالي ثلاث ثوان لفتح كل النوافذ. إذا كانت مزودة بميزة غلق النافذة عن بُعد، فاضغط مع الاستمرار على في مفتاح التحكم عن بُعد لمدة ثلاث ثوان لغلق كل النوافذ. يجب أن تكون السيارة متوقفة عن التشغيل ويجب تمكين تشغيل النافذة عن بعد. راجع إضفاء الطابع الشخصي على المركبة ⇦ ١٣١.

واقيات الشمس

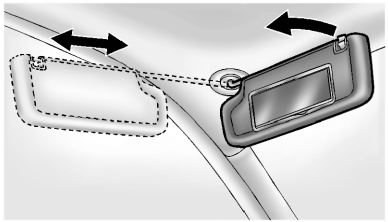

اجذب واقي الشمس للأسفل لإعاقة التوهج. افصل واقي الشمس من الحامل الأوسط لتدويره على محور النافذة الجانبية، ولتمديده على طول القضيب إذا توفرت هذه الميزة.

السقف

فتحة السقف

اذا كانت المركبة مزودة بذلك، يجب أن يكون الإشعال في وضع التشغيل أو في ACC/ACCESSORY (ملحقات) أو يجب أن تكون طاقة الملحقات المحتجزة (RAP) في حالة تنشيط، ليتم تشغيل فتحة السقف. انظر أوضاع الإشعال ⇦ ٢٢٢ و طاقة الملحقات المختزنة (RAP) ⇦ ٢٢٥.

بينما تعمل فتحة السقف دائمًا في الوضع السريع، فقد تتوقف الحركة بالضغط على المفتاح مرة أخرى.

سيتعذر فتح فتحة السقف أو إغلاقها في حالة حدوث عطل كهربائي في المركبة.

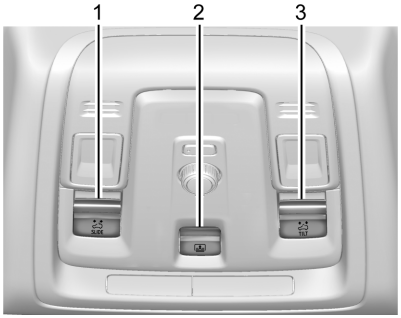

١. المفتاح SLIDE (الانزلاقي)
٢. مفتاح حاجب الشمس الكهربائي
٣. مفتاح TILT (الإمالة)

تشغيل فتحة السقف:

- اضغط ثم حرر SLIDE (١) للفتح السريع حتى وضع الفتح الكامل. قد تكون هذه المركبة مزودة بوضع إيقاف مريح لمنع ضوضاء الرياح المفرطة. ستتوقف فتحة السقف تقريبًا في منتصف الطريق في أثناء الفتح السريع. لفتح فتحة السقف بالكامل، اضغط على SLIDE (١) وحررها مرة أخرى.
- اسحب وحرر SLIDE (١) للإغلاق السريع.

• اسحب وحرر SLIDE (١) مرة أخرى للتوقف في الموقع المطلوب.

تشغيل الواقي الشمسي:

• اضغط (٢) ثم حررها للفتح السريع.

• اسحب (٢) ثم حررها للإغلاق السريع.

• اسحب (٢) ثم حررها مرة أخرى للتوقف في الموقع المطلوب.

تشغيل تهوية فتحة السقف:

• اضغط على TILT (٣) ثم حررها لتشغيل وضع التهوية من فتحة السقف.

• اسحب TILT (٣) ثم حررها لغلق فتحة التهوية فتحة السقف.

نظام عكس الاتجاه أوتوماتيكيًا

يتوفر النظام الأوتوماتيكي لعكس الاتجاه بكل من فتحة السقف وواقي الشمس الآلي والذي ينشط فقط عند تشغيل أي منهما في وضع الإغلاق السريع.

إذا كان هناك جسم ما في المسار أثناء الإغلاق السريع، سيقوم نظام عكس الاتجاه بكشف ذلك الجسم، والتوقف، وفتح فتحة السقف أو واقي الشمس بشكل جزئي.

في حالة حدوث هذا الشرط، حاول إزالة الجسم، ثم اسحب المفتاح وحررها للإغلاق السريع. في حالة حدوث تغيير الاتجاه عدة مرات، ستظهر الرسالة "فتح فتحة السقف ثم إغلاقها" بمركز معلومات السائق، ويتم تعطيل ميزة "السريع". لتشغيل فتحة السقف أثناء تعطيل ميزة "السريع"، يجب الضغط على المفتاح أو سحبه مع الاستمرار.

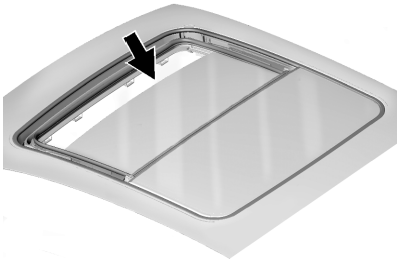

قد تتجمع الأتربة والنفايات على سدادة فتحة السقف أو في مسارها. ويمكن أن يسبب ذلك مشكلة عند تشغيل فتحة السقف أو قد يسبب ضجيجًا. كما يمكن أيضًا أن يسد نظام تصريف المياه. افتح فتحة السقف بشكل دوري وقم بإزالة أي عوائق أو نفايات متبعثرة. امسح سدادة فتحة السقف ومنطقة سد السقف باستخدام قطعة قماش نظيفة أو إسفنجة طرية مع الماء. لا تقم بإزالة الشحم عن فتحة السقف.

Cadillac Escalade Owner Manual (GMNA-Localizing-MidEast-15567196) -
2022 - CRC - 9/27/21

المقاعد والمساند

مساند الرأس

مساند الرأس ٣٨

المقاعد الأمامية

تعديل المقعد كهربائياً ٤٠
إمالة ظهور المقاعد ٤١
ضبط أسفل الظهر ٤١
التدليك ٤٢
المقاعد المضبوطة من خلال
الذاكرة ٤٣
تدفئة المقاعد الأمامية
وتهويتها ٤٥

المقاعد الخلفية

المقاعد الخلفية ٤٧
مقاعد الصف الثاني ٤٧
تدفئة المقاعد الخلفية ٥١
مقاعد الصف الثالث ٥١

أحزمة الأمان

أحزمة الأمان ٥٤
كيفية وضع أحزمة أمان المقعد بشكل
مناسب ٥٥
حزام الكتف - الحضن ٥٧
استخدام حزام الأمان أثناء
الحمل ٦٠
فحص نظام الأمان ٦٠
العناية بحزام الأمان ٦١
استبدال أجزاء نظام حزام الأمان بعد
حادث تصادم ٦١

نظام الوسائد الهوائية

نظام الوسائد الهوائية ٦١
أين توجد الوسائد الهوائية؟ ٦٣
متى ينبغي أن تنتفخ الوسادة
الهوائية؟ ٦٤
ما الذي يجعل الوسادة الهوائية
تنتفخ؟ ٦٥
كيف تقوم الوسائد الهوائية
بالتقييد؟ ٦٦
ما الذي سوف تراه بعد انتفاخ
الوسادة الهوائية؟ ٦٦
نظام استشعار الراكب ٦٧
صيانة المركبات المجهزّة بوسائد
هوائية ٧٠
إضافة معدات إلى المركبة المجهزة
بوسائد هوائية ٧١
فحص نظام الوسائد الهوائية ٧١
استبدال أجزاء نظام الوسادة الهوائية
بعد وقوع حادث ٧٢

مقاعد الأطفال

الأطفال الأكبر سناً ٧٢
الرضّع والأطفال الأصغر سناً ٧٤
أنظمة تقييد الأطفال ٧٦
أين يتم وضع نظام أمان
الأطفال ٧٧
المثبتات والأشرطة السفلية للأطفال
(نظام LATCH) ٧٩
استبدال أجزاء نظام LATCH بعد
حادث تصادم ٨٥
تثبيت مقاعد الأطفال (مع حزام الأمان
في المقعد الخلفي) ٨٦
تثبيت مقاعد الأطفال (مع حزام الأمان
في مقعد الراكب الأمامي) ٨٨

مساند الرأس

تحتوي مقاعد المركبة الأمامية على مساند رأس قابلة للضبط في أوضاع الجلوس الخارجية.

⚠ تحذير

يؤدي عدم تركيب وضبط مساند الرأس بشكل ملائم إلى وجود فرصة أكبر لتعرض الركاب لإصابات الرقبة/الحبل الشوكي في حالة وقوع حادث. لذا، لا تقم بقيادة المركبة ما لم يتم تركيب وضبط مساند الرأس لكافة الركاب بشكل ملائم.

إذا كانت مركبتك مزودة بمساند رأس خلفية تنطوي للأسفل، قم دائماً بإعادتها إلى الوضع القائم بشكل كامل عندما يكون الراكب جالساً في المقعد.

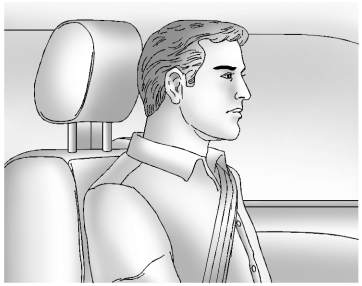

اضبط مسند الرأس بحيث يكون الجزء العلوي من مسند الرأس في نفس مستوى ارتفاع الجزء العلوي من رأس الراكب. ومن شأن هذا الوضع أن يقلل من فرصة تعرض الرقبة للإصابة في حالة وقوع حادث.

المقاعد الأمامية

تحتوي مقاعد المركبة الأمامية على مساند رأس قابلة للضبط في أوضاع الجلوس الخارجية.

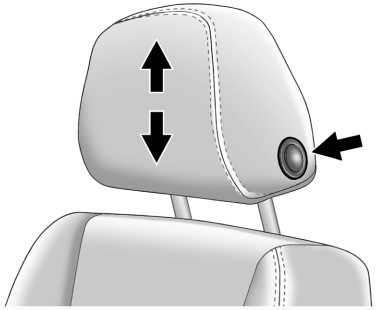

يمكن ضبط ارتفاع مسند رأس مقعد الطفل.

لخفض أو رفع مسند الرأس، اضغط على الزر الموجود على جانب مسند الرأس، واسحب مسند الرأس أو ادفعه لأسفل وحرر الزر. اضغط على مسند الرأس واسحبه بعد تحرير الزر للتحقق من قفله في مكانه.

مساند الرأس في المقعد الأمامي الطرفي غير قابلة للإزالة.

المقاعد الخلفية

مقاعد الصف الثاني

يوجد للمقاعد في الصف الثاني للمركبة مساند للرأس في أوضاع المقاعد الخارجية لا يمكن ضبطها.

مساند الرأس في الصف الثاني الطرفي غير قابلة للإزالة.

تم تصميم مساند الرأس الطرفية لمقاعد الصف الثاني بحيث يمكن طيها.

عند طي مساند الظهر لمقاعد الصف الثاني لأسفل، يتم أوتوماتيكيًا طي مسند الرأس في نفس اتجاه طي المقعد.

يمكن طي مساند الرأس الطرفية لمقاعد الصف الثاني للأمام لإتاحة رؤية أفضل نحو الخلف عندما تكون المقاعد الخلفية شاغرة.



لطي مسند الرأس، اضغط الزر الموجود على جانب مسند الرأس.

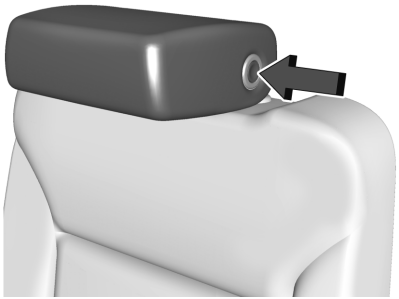

سيتم طي مسند الرأس للأمام أوتوماتيكيًا.

عندما يكون هناك راكب جالس أو مقعد أطفال مثبت في المقعد، قم دائما بإرجاع مسند الرأس إلى وضعه القائم بشكل كامل. ادفع مسند الرأس لأعلى وللخلف حتى يستقر في موضعه. ادفع مسند رأس المقعد واسحبه للتأكد من قفله.

مقاعد الصف الثالث

تحتوي مقاعد الصف الثالث للسيارة على مساند للرأس في أوضاع الجلوس الطرفية لا يمكن ضبطها للأعلى ولا للأسفل.

مساند الرأس الطرفية في الصف الثالث غير قابلة للإزالة.

تم تصميم مساند الرأس الطرفية لمقاعد الصف الثالث بحيث يمكن طيها.

عند طي مساند الظهر لمقاعد الصف الثالث لأسفل، يتم أوتوماتيكيًا طي مسند الرأس في نفس اتجاه طي المقعد.

يمكن طي مسند الرأس للأمام لإتاحة رؤية أفضل نحو الخلف عندما تكون المقاعد الخلفية شاغرة.

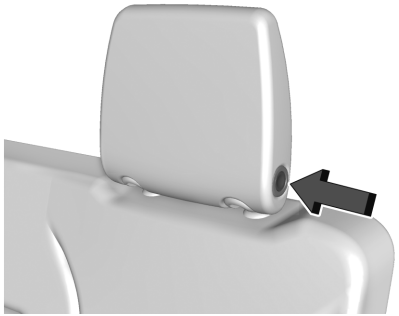

لطي مسند الرأس، اضغط الزر الموجود على جانب مسند الرأس.

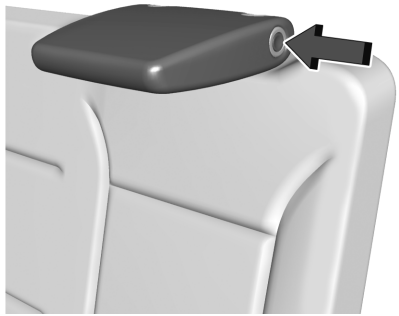

سيتم طي مسند الرأس للأمام أوتوماتيكيًا.

عندما يكون هناك راكب جالس أو مقعد أطفال مثبت في المقعد، قم دائما بإرجاع مسند الرأس إلى وضعه القائم بشكل كامل. ادفع مسند الرأس لأعلى وللخلف حتى يستقر في موضعه. ادفع مسند رأس المقعد واسحبه للتأكد من قفله.

المقاعد الأمامية

تعديل المقعد كهربائياً

⚠ تحذير

قد تفقد السيطرة على المركبة إذا حاولت ضبط مقعد السائق أثناء قيادة المركبة. لا تقم بضبط مقعد السائق إلا أثناء عدم تحرك المركبة.

⚠ تحذير

ستعمل المقاعد الكهربائية حتى إذا كان مفتاح الإشعال في وضع الإطفاء. قد يقوم الأطفال بتشغيل المقاعد الكهربائية ويؤذون أنفسهم. لا تترك الأطفال لوحدهم في المركبة.



لضبط المقعد:

- حرّك المقعد للأمام أو للخلف عن طريق زلق مفتاح التحكم للأمام أو للخلف.
- ارفع أو اخفض الجزء الأمامي من وسادة المقعد عن طريق تحريك الجزء الأمامي من مفتاح التحكم للأعلى أو للأسفل.
- ارفع أو اخفض المقعد عن طريق تحريك الجزء الخلفي من مفتاح التحكم للأعلى أو للأسفل.

إمالة ظهور المقاعد

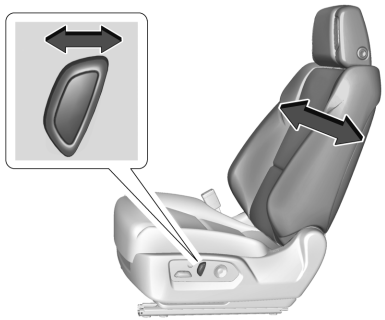

لإمالة ظهر المقعد:

- أمِل القسم العلوي من مفتاح التحكم للخلف للإمالة.
- أمِل القسم العلوي من مفتاح التحكم للأمام للرفع.

⚠ تحذير

الجلوس في وضع مائل أثناء تحرك المركبة قد يشكل خطرًا. وحتى عند تثبيت أحزمة الأمان بالإبزيم، فإنها لا تؤدي وظيفتها.

(يتبع)

تحذير (يتبع)

يجب أن يكون حزام الكتف مواجهًا لجسمك. بل إنه سيكون أمامك. فقد تصطدم بالحزام في حالة وقوع اصطدام، حيث ستتعرض لإصابات في الرقبة أو إصابات أخرى.

يمكنك رفع حزام الحجر فوق البطن. ومن ثم ستتركز قوة الحزام على بطنك، دون تركزها على عظام حوضك. ويمكن أن يؤدي هذا الوضع إلى تعرضك لإصابات داخلية جسيمة.

وللحصول على الحماية الملائمة أثناء تحرك المركبة، يجب أن يكون ظهر المقعد في وضع رأسي. لذلك اجلس جيدًا في المقعد وارتد حزام الأمان بشكل ملائم.



لا تجلس وظهر المقعد في وضع مائل أثناء تحرك المركبة.

ضبط أسفل الظهر

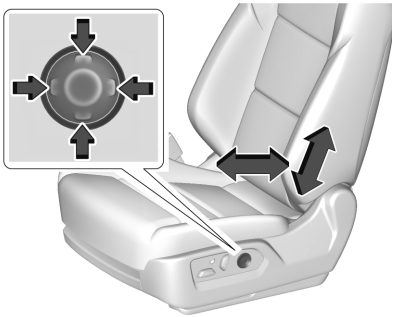

- اضغط واستمر في الضغط على أمام أو خلف مفتاح التحكم لزيادة أو خفض دعم مسند أسفل الظهر.
- اضغط مع الاستمرار على الجزء العلوي أو السفلي من عنصر التحكم لرفع أو خفض دعم مسند أسفل الظهر.

ضبط المقعد المتطور

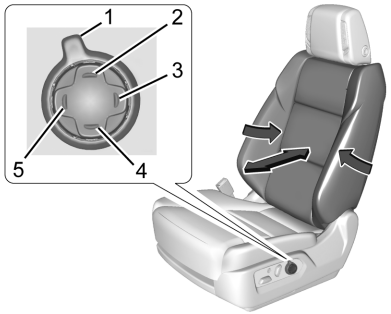

لضبط دعامة أسفل الظهر، إن وُجدت:

- اضغط وحرر أو استمر في الضغط على Feature Select (1) (تحديد الميزة) للتمرير إلى دعامة أسفل الظهر على شاشة نظام المعلومات والترفيه.
- اضغط للأمام (5) أو للخلف (3) لضبط مسند أسفل الظهر للأمام أو للخلف.
- اضغط لأعلى (2) أو لأسفل (4) لضبط دعامة أسفل الظهر لأعلى أو لأسفل.

دعم الدعامة

لضبط دعامة المسند، إن وُجدت:

اضغط وحرر أو استمر في الضغط على Feature Select (1) (تحديد الميزة) للتمرير إلى دعامة الوسادة على شاشة نظام المعلومات والترفيه. اضغط للأمام (5) أو للخلف (3) لضبط دعامة المسند للداخل أو للخارج.

دعامة الكتف العلوي

لضبط دعامة الكتف العلوي، إن وُجدت:

- اضغط وحرر أو استمر في الضغط على Feature Select (1) (تحديد الميزة) للتمرير إلى دعامة الكتف العليا على شاشة نظام المعلومات والترفيه.
- اضغط للأمام (5) أو للخلف (3) لضبط دعامة الكتف للأمام أو للخلف.

التدليك

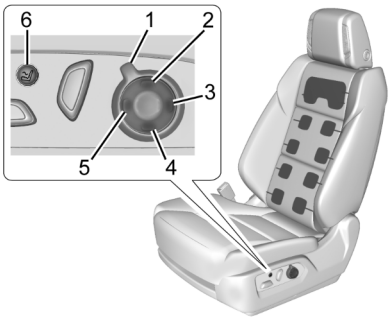

في حالة وجود هذه الميزة، يلزم تشغيل المركبة لاستعمال ميزة التدليك.

لتنشيط ميزة التدليك وضبطها:

- شغل تحديد الميزة (1) لتمرير التدليك على شاشة المعلومات والترفيه.
- اضغط لأعلى (2) أو لأسفل (4) لضبط نوع التدليك.
- اضغط للأمام (5) أو للخلف (3) لضبط الكثافة.
- لإيقاف التدليك أو لتنشيط التدليك على آخر نوع للتدليك وإعدادات الكثافة، اضغط على التحكم في تشغيل/إيقاف التدليك (6).

سيتم إيقاف ميزة التدليك بعد ٢٠ دقيقة تقريبًا. اضغط على التحكم في تشغيل/إيقاف التدليك (6) لإعادة تشغيل ميزة التدليك.

المقاعد المضبوطة من خلال الذاكرة

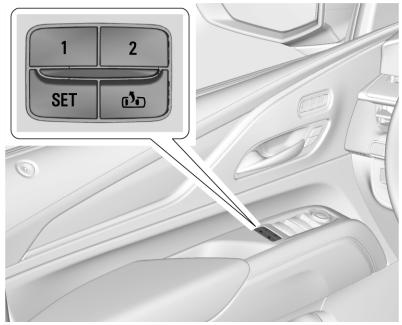

نظرة عامة

تسمح ميزة مقعد الذاكرة، إذا كانت مجهزة، للسائقين بحفظ أوضاع قيادتهم الفريدة ووضع خروج مشترك. راجع "حفظ أوضاع المقاعد" لاحقًا في هذا القسم. يمكن استدعاء الأوضاع المحفوظة يدويًا بواسطة جميع السائقين. راجع "استدعاء أوضاع المقاعد يدويًا" لاحقًا في هذا القسم. يمكن أيضًا للسائقين الذين لديهم مفتاح التحكم عن بعد ١ و٢ استدعاؤها تلقائيًا. راجع "استدعاء ذاكرة الدخول التلقائي إلى المقعد" أو "استدعاء ذاكرة الخروج التلقائي من المقعد" لاحقًا في هذا القسم. لتمكين الاستدعاء التلقائي، قم بتشغيل ذاكرة الدخول إلى المقعد و/أو ذاكرة الخروج من المقعد. راجع "تمكين الاستدعاءات التلقائية" ضمن "إعدادات تخصيص السيارة" لاحقًا في هذا القسم. قد يتم إلغاء استدعاءات الذاكرة في أي وقت في أثناء الاستدعاء. راجع "إلغاء استدعاءات مقاعد الذاكرة" لاحقًا في هذا القسم.

تحديد رقم السائق

تحدد السيارة السائق الحالي من خلال رقم مفتاح التحكم عن بُعد من ١ إلى ٨. يمكن تحديد رقم مفتاح التحكم عن بُعد الحالي من خلال رسالة الترحيب الخاصة بمركز معلومات السائق (DIC)، "أنت السائق رقم x لاستدعاءات الذاكرة." يتم عرض هذه الرسالة في المرات القليلة الأولى التي يتم فيها تشغيل السيارة عند استخدام مفتاح التحكم عن بُعد مختلف. لتعمل ذاكرة الدخول إلى المقعد بشكل صحيح، احفظ الأوضاع على زر الذاكرة ١ أو ٢ المطابق لرقم السائق في رسالة الترحيب هذه. للمساعدة في تحديد معرّفات مفتاح التحكم عن بُعد، يوصى بعمل مفتاح تحكم عن بُعد واحد فقط عند دخول السيارة. قم بما يلي إذا لم يتم عرض رسالة الترحيب:

١. حرك كل مفاتيح التحكم عن بُعد بعيدًا عن المركبة.
٢. ابدأ تشغيل المركبة باستخدام مفتاح تحكم عن بُعد آخر. يجب أن تظهر رسالة ترحيب على مركز معلومات السائق تشير إلى رقم السائق المخصص لمفتاح التحكم عن بُعد الآخر. قم بإيقاف تشغيل المركبة وإزالة مفتاح التحكم عن بُعد الآخر من المركبة.
٣. ابدأ تشغيل المركبة باستخدام مفتاح التحكم عن بُعد الأولي. يجب أن تظهر رسالة ترحيب على مركز معلومات السائق رقم السائق المخصص لمفتاح التحكم عن بُعد الأولي.

يجب أن تظهر رسالة ترحيب على مركز معلومات السائق تشير إلى رقم السائق المخصص لجهاز إرسال RKE الأولي.

اقرأ هذه التعليمات بالكامل قبل حفظ ذاكرة المواضع.

لحفظ أوضاع القيادة المفضلة في ١ و٢:

١. قم بتشغيل المركبة أو انتقل إلى ACC/ACCESSORY. قد تشير رسالة ترحيب على مركز معلومات السائق إلى رقم السائق المخصص لمفتاح التحكم عن بُعد الحالي. انظر العنوان "تحديد رقم السائق" الوارد مسبقًا في هذا القسم.

٢. اضبط كل مزايا الذاكرة المتاحة لموضع القيادة المرغوب.
٣. اضغط SET (ضبط) وحررهـ. سوف ينطلق صوت صفير.
٤. بعد تحرير SET، اضغط مع الاستمرار على زر الذاكرة ١ أو ٢ الذي يطابق رقم مفتاح التحكم عن بُعد الخاص بالسائق الحالي حتى يصدر صوت تنبيهين. إذا مر وقت طويل بين تحرير SET والضغط على ١ أو ٢، فلن يصدر صوت تنبيهان يشيران إلى عدم حفظ وضع الذاكرة. كرر الخطوتين ٣ و٤ للمحاولة مرة أخرى.
٥. كرر الخطوات من ١ إلى ٤ لمفتاح التحكم عن بُعد الآخر ١ أو ٢ باستخدام زر الذاكرة ١ أو ٢ الآخر.

يوصى بحفظ أوضاع القيادة المفضلة في كل من ١ و٢ إذا كنت أنت السائق الوحيد.

لحفظ أوضاع المقاعد للخروج المشترك في التي يستخدمها جميع السائقين من أجل استدعاء أوضاع المقاعد يدويًا وميزات استدعاء ذاكرة الخروج التلقائي من المقعد، كرر الخطوات من ١ إلى ٤ باستخدام ، زر الخروج.

استدعاء أوضاع المقاعد يدويًا

اضغط مع الاستمرار على زر ١ أو ٢ أو حتى يكتمل الاستدعاء، لاستدعاء الأوضاع المحفوظة مسبقًا على هذا الزر.

قد يتم بدء حركة استدعاء الذاكرة اليدوية لأزرار ١ أو ٢ أو وإكمالها إلى وضع الذاكرة المحفوظة إذا كانت المركبة في وضع P(الركن) أو خارجه.

قم بتمكين الاستدعاءات التلقائية ضمن إعدادات تخصيص السيارة

- بالنسبة إلى ذاكرة الدخول إلى المقعد التي تبدأ بالحركة إلى وضع القيادة المفضل للزر ١ أو ٢ عند تشغيل السيارة، حدد قائمة الإعدادات، ثم السيارة، ثم وضع المقعد، ثم ذاكرة الدخول إلى المقعد، ثم حدد تشغيل أو إيقاف. راجع "استدعاء ذاكرة الدخول التلقائي إلى المقعد" لاحقًا في هذه القسم.
- بالنسبة لذاكرة الخروج من المقعد التي تبدأ بالحركة إلى وضع الخروج المفضل لزر عند إيقاف تشغيل السيارة وباب السائق يفتح أو مفتوحًا، حدد قائمة الإعدادات، ثم السيارة، ثم وضع المقعد، ثم ذاكرة الخروج من المقعد، ثم حدد تشغيل أو إيقاف. راجع "استدعاء ذاكرة الخروج التلقائي من المقعد" لاحقًا في هذه القسم.
- راجع إضفاء الطابع الشخصي على المركبة ⇦ ١٣١ للحصول على مزيد من المعلومات عن الإعداد.

استدعاء ذاكرة الدخول التلقائي إلى المقعد

ستبدأ ذاكرة الدخول التلقائي إلى المقعد بالحركة إلى أوضاع المقاعد للزر ١ أو ٢ المقابلة لمفتاح التحكم عن بُعد ١ أو ٢ للسائق الذي اكتشفته السيارة عند:

- تشغيل المركبة.
- حفظ أوضاع المقاعد مسبقًا في نفس الزر ١ أو ٢. راجع "حفظ أوضاع المقاعد" سابقًا في هذا القسم.
- تمكين ذاكرة الدخول إلى المقعد. راجع "تمكين الاستدعاءات التلقائية" ضمن "إعدادات تخصيص السيارة" سابقًا في هذا القسم.
- المركبة في وضع P (الركن).

سيستمر استدعاء ذاكرة الدخول إلى المقعد إذا تم نقل وضع المركبة من P (ركن) قبل الوصول إلى وضع الذاكرة المحفوظ.

إذا لم يتم استدعاء وضع مقعد الذاكرة المحفوظ تلقائيًا، فتحقق من تمكين الاستدعاء. راجع "تمكين الاستدعاءات التلقائية" ضمن "إعدادات تخصيص السيارة" سابقًا في هذا القسم.

إذا تم استدعاء مقعد الذاكرة إلى الوضع الخاطئ، فقد لا يتطابق رقم مفتاح التحكم عن بُعد الخاص بالسائق ١ أو ٢ مع أوضاع رقم زر الذاكرة التي تم حفظها بها. جرب مفتاح التحكم عن بُعد الآخر أو حاول حفظ الأوضاع على زر الذاكرة ١ أو ٢ الآخر. راجع "حفظ أوضاع المقاعد" سابقًا في هذا القسم.

لا تتوفر استدعاءات ذاكرة الدخول التلقائي إلى المقعد إلا لأرقام مفتاح التحكم عن بُعد للسائق ١ و٢. لن توفر مفاتيح التحكم عن بُعد من ٣ إلى ٨ استدعاءات ذاكرة الدخول إلى المقعد.

استدعاء ذاكرة الخروج التلقائي من المقعد

ستبدأ ذاكرة الخروج من المقعد بالحركة إلى وضع المقعد للزر عند:

- إيقاف تشغيل المركبة وفتح باب السائق أو عندما يكون مفتوحًا خلال وقت قصير.
- حفظ وضع المقعد مسبقًا في زر الذاكرة راجع "حفظ أوضاع المقاعد" سابقًا في هذا القسم
- تمكين ذاكرة الخروج من المقعد. راجع "تمكين الاستدعاءات التلقائية" ضمن "إعدادات تخصيص السيارة" سابقًا في هذا القسم.
- المركبة في وضع P (الركن).

سيستمر استدعاء ذاكرة الخروج من المقعد إذا تم نقل وضع المركبة من وضع P (الركن) قبل الوصول إلى وضع الذاكرة المحفوظ.

لا ترتبط ذاكرة الخروج من المقعد بمفتاح التحكم عن بُعد الخاص بالسائق. يُستخدم وضع المقعد المحفوظ لـ لجميع السائقين.

إلغاء استدعاءات مقاعد الذاكرة

- في أثناء أي استدعاء للذاكرة:

  اضغط على زر التحكم في المقعد الكهربائي

  اضغط على زر الذاكرة SET
- في أثناء استدعاء الذاكرة اليدوي:

  حرر زر الذاكرة ١ أو ٢ أو
- في أثناء استدعاء ذاكرة الدخول التلقائي إلى المقعد:

  أوقف تشغيل المركبة

  اضغط على أزرار الذاكرة SET أو ١ أو ٢ أو
- في أثناء استدعاء ذاكرة الخروج التلقائي من المقعد:

  اضغط على أزرار الذاكرة SET أو ١ أو ٢ أو

العوائق

وقد يتوقف الاستدعاء في حالة وجود ما يعوق المقعد في أثناء استدعاء وضع من الذاكرة. ثم بإزالة العائق وحاول الاستدعاء مرة أخرى. وفي حالة استمرار عدم استدعاء الوضع من الذاكرة، فارجع إلى الوكيل.

تدفئة المقاعد الأمامية وتهويتها

⚠ تحذير

إذا لم يتم الإحساس بتغيّر درجة الحرارة أو الألم في الجلد، قد يتسبب سخان المقعد في حدوث حروق. للتقليل من خطر الإصابة بحروق، يجب توخي الحذر عند استخدام سخان المقعد، وخاصة عند الاستخدام لفترات طويلة. لا تضع على المقعد أي شيء يعزل الحرارة، مثل البطانية أو الوسادة أو الغطاء أو أي شيء مشابه. فقد يسبب ذلك فرط ارتفاع حرارة سخان المقعد. وقد يسبب فرط ارتفاع درجة حرارة سخان المقعد بحروق أو قد يضرّ بالمقعد.

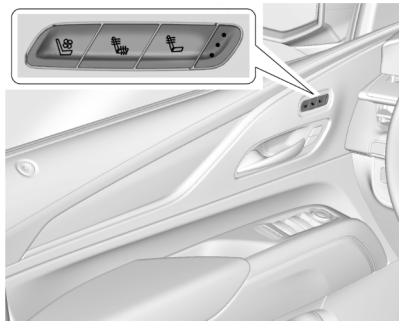

مبين بالشكل أزرار المقاعد المسخنة والمهوّاة، الشبيهة بزريّ المقعد المسخن

إذا كانت مجهزة، فتقع الأزرار على لوحة الباب. للتشغيل، يجب أن يكون المحرك دائراً.

اضغط على أو لتدفئة ظهر مقعد السائق أو الراكب والوسادة.

اضغط أو لتدفئة ظهر المقعد للراكب أو السائق.

اضغط أو ، لتهوية مقعد السائق أو الراكب. يحتوي المقعد المعد للتهوية على مروحة تسحب وتدفع الهواء من خلال المقعد. لا يتم تبريد الهواء.

عندما تكون هذه الخاصية متوقفة، تكون رموز تدفئة وتهوية المقاعد بالأزرار بيضاء اللون. عند تشغيل تدفئة أحد المقاعد، يتحول الرمز للون الأحمر. عند تشغيل تهوية أحد المقاعد، يتحول الرمز للون الأزرق.

اضغط على الزر مرة واحدة للحصول على أعلى درجات الضبط. مع كل ضغطة على الزر، سيتغير المقعد إلى درجة الضبط المنخفضة التالية، ثم إلى درجة ضبط الإغلاق. مصابيح المؤشرات الموجودة بجانب الأزرار تبين ثلاثة من أوضاع الضبط الأعلى وواحدا لأقل وضع ضبط. إذا كانت تدفئة المقاعد على الوضع الأعلى، فقد يقل المستوى أوتوماتيكيا بعد حوالي ٣٠ دقيقة.

قد يحتاج مقعد الراكب إلى تدفئة أطول.

تدفئة المقاعد وتهويتها أوتوماتيكيًا

عند تشغيل السيارة تعمل هذه الميزة تلقائيًا على تنشيط تدفئة المقاعد أو تهويتها للوصول إلى المستوى المطلوب بواسطة درجة الحرارة الداخلية للسيارة.

ستتم الإشارة إلى مستوى تدفئة المقعد النشط سواء أكان مرتفعًا أم متوسطًا أم منخفضًا أو في وضع إيقاف التشغيل وكذلك إلى مستوى تهوية المقاعد بواسطة أزرار تدفئة المقعد أو التهوية اليدوية في لوحة الباب. استخدم أزرار تدفئة المقعد أو التهوية اليدوية في لوحة الباب لإيقاف تشغيل تدفئة المقعد أو التهوية التلقائية. إذا كان مقعد الراكب فارغًا فلن تنشط ميزة تدفئة المقاعد أو التهوية التلقائية على هذا المقعد. يمكن برمجة ميزة مقاعد التدفئة أو التهوية التلقائية على التمكين دومًا عند تشغيل السيارة.

راجع إضفاء الطابع الشخصي على المركبة ⇦ ١٣١.

تدفئة وتهوية المقاعد عند بدء التشغيل عن بُعد

أثناء بدء التشغيل عن بُعد، يمكن تشغيل تدفئة المقاعد أو تهويتها أوتوماتيكيا، إذا كانت المركبة مجهزة بها. عندما يكون الطقس باردا في الخارج، تعمل تدفئة المقاعد، وعندما يكون الطقس حارا تعمل تهوية المقاعد. في حالة عدم تشغيل ميزة تدفئة المقاعد التلقائية أو تهويتها، إذا كانت المركبة مزودة بها، فربما يتم إلغاء تدفئة المقاعد أو تهويتها عند تشغيل الإشعال. إذا لزم الأمر، اضغط على زر تدفئة أو تهوية المقاعد لاستخدام تدفئة أو تهوية المقاعد بعد بدء تشغيل المركبة.

قد تضيء مصابيح مؤشر تدفئة أو تهوية المقاعد خلال بدء التشغيل عن بُعد.

قد ينخفض أداء درجة الحرارة في المقعد غير المشغول. وهذا يعد أمرًا طبيعيًا.

يمكن تمكين أو تعطيل المقاعد المدفئة أو المهواة عن بُعد من خلال قائمة تخصيص السيارة. راجع بدء تشغيل المركبة عن بعد ⇦ ١٢ وإضفاء الطابع الشخصي على المركبة ⇦ ١٣١.

المقاعد الخلفية

المقاعد الخلفية

مذكر المقعد الخلفي

تظهر الرسالة REAR SEAT REMINDER LOOK IN REAR SEAT (مذكر المقعد الخلفي، انظر في المقعد الخلفي) إذا توفرت، في ظروف معينة للإشارة إلى احتمال نسيان عنصر أو راكب في المقعد الخلفي. تحقق قبل مغادرة السيارة.

تنشط هذه الميزة عند فتح باب مقاعد الصف الثاني أثناء تشغيل السيارة أو بعد مرور مدة تصل إلى ١٠ دقائق قبل تشغيل السيارة. سيتوفر تنبيه عند إيقاف تشغيل السيارة. لا يكتشف الإنذار الأجسام مباشرة في المقعد الخلفي؛ ولكن في ظروف معينة يكتشف عملية فتح الباب الخلفي وإغلاقه، مما يشير إلى احتمال وجود شيئ ما في المقعد الخلفي.

تنشط الميزة فقط مرة عند تشغيل السيارة وإيقاف تشغيلها، وتتطلب إعادة التشغيل عن طريق فتح وإغلاق أبواب صف المقاعد الثاني. قد يكون هناك إنذار حتى في حالة عدم وجود أي شيئ في المقعد الخلفي؛ على سبيل المثال، في حالة دخول طفل للسيارة خلال الباب الخلفي ومغادرته للسيارة دون إيقاف تشغيل السيارة.

يمكن تشغيل الميزة أو إيقاف تشغيلها. راجع إضفاء الطابع الشخصي على المركبة ⇦ ١٣١.

مقاعد الصف الثاني

ضبط المقعد الخلفي

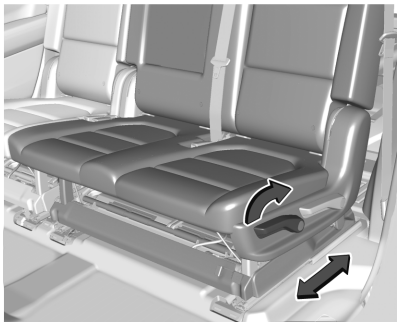

لضبط وضع المقعد:

١. أزل الأشياء الوجودة على الأرض أمام أو على مقعد الصف الثاني أو في ممرات المقاعد على الأرض.

٢. ارفع الذراع الموجود على جانب وسادة المقعد ثم حرك المقعد للأمام أو للخلف.

إمالة ظهور المقاعد

لإمالة ظهر المقعد:

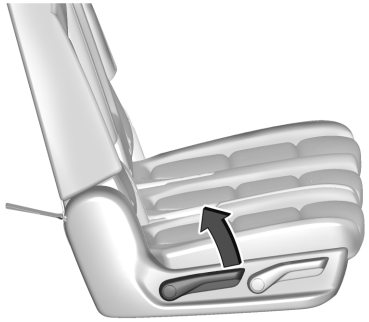

١. ارفع الذراع الموجود بالجانب الطرفي من المقعد.

٢. حرك ظهر المقعد إلى الوضع المطلوب، ثم حرر الذراع لقفل ظهر المقعد في مكانه.

٣. ادفع ظهر المقعد واسحبه للتحقق من قفله.

لإعادة ظهر المقعد إلى الوضع الرأسي:

⚠ تحذير

في حالة عدم قفل أي من ظهور المقاعد، فيمكن أن يتحرك ظهر المقعد للأمام في حالة التوقف المفاجئ أو وقوع اصطدام. وقد يتسبب هذا في تعرض الشخص الجالس على هذا المقعد للإصابة. لذا، قم دوماً بدفع وسحب ظهور المقاعد للتحقق من قفلها.

١. ارفع الذراع بشكل كامل أثناء الضغط على ظهر المقعد، حيث سيعود ظهر المقعد إلى الوضع الرأسي. إذا تم رفع الذراع دون الضغط على المقعد، فسوف يتحرر المقعد إلى الوضع المطوي.

٢. ادفع ظهر المقعد واسحبه للتحقق من قفله.

الدخول والخروج من الصف الثالث

ميزة الطي والقلب اليدوي

⚠ تحذير

لا تترك مقاعد الصف الثاني في وضع مقلوب بينما المركبة تتحرك. فالمقعد المقلوب غير مؤمن. وقد يتحرك أثناء تحرك المركبة. قد يتعرض الأشخاص

(يتبع)

تحذير (يتبع)

داخل المركبة للإصابة عند التوقف المفاجئ أو التصادم. تأكد من إرجاع المقعد إلى وضع جلوس الراكب قبل قيادة المركبة. ادفع المقعد واسحبه للتحقق من قفله في موضعه.

تنبيه

يمكن أن يتسبب طي المقعد الخلفي مع استمرار ربط أحزمة الأمان في إتلاف المقعد أو أحزمة الأمان. ومن ثم، قم دوماً بفك أحزمة الأمان وإعادتها إلى وضع التخزين الطبيعي لها قبل طي أي مقعد خلفي.

يمكن طي مقاعد الصف الثاني لتوفير مساحة حمولة إضافية أو طي المقاعد وقلبها لتيسير الدخول إلى مقاعد الصف الثالث والخروج منها.

طي وقلب المقعد

لطي وقلب المقعد:

١. تأكد من عدم وجود شيء أسفل المقعد أو أمامه أو فوقه.

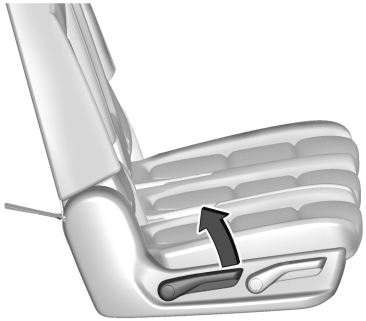

٢. ارفع الذراع الموجود في الجانب الطرفي من المقعد حتى يمكن تحرير ظهر المقعد.



سيطوى ظهر المقعد للأمام لتوفير أرضية حمولة مسطحة.

إذا تعذّر طي ظهر المقعد بشكل مسطح، فحاول تحريك المقعد الأمامي للأمام و/أو اضبط ظهر المقعد في وضع رأسي.



٣. ارفع الذراع مرة أخرى لتحرير الجزء الخلفي من المقعد من الأرضية. سينقلب المقعد للأمام.

طي وقلب المقعد من صف المقاعد الثالث

⚠ تحذير

إن استخدام وضع الصف الثالث بينما يكون الصف الثاني مطوي أو مطوي ومقلوب، قد يتسبب في حدوث إصابة عند الوقوف المفاجئ أو حدوث حادث تصادم. تأكد من إعادة المقعد إلى وضع مقعد الراكب. ادفع المقعد واسحبه للتحقق من قفله في موضعه.

لطي المقعد من صف المقاعد الثالث وقلبه:

١. تأكد من عدم وجود شيء أسفل المقعد أو أمامه أو فوقه.

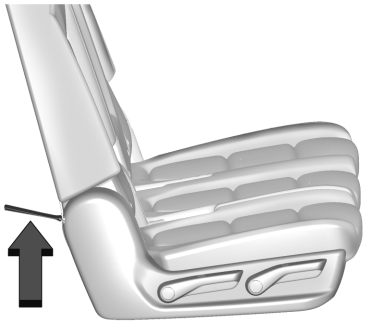

٢. اسحب الشريط بالجزء الخلفي السفلي من مقعد الصف الثاني لتحرير مسند ظهر المقعد. وسيتم طي ظهر المقعد للأمام.



٣. اسحب الشريط مرة أخرى لتحرير الجزء الخلفي من المقعد من الأرضية. سينقلب المقعد للأمام.

ميزة الطي والقلب الأوتوماتيكي

⚠ تحذير

لا تترك مقاعد الصف الثاني في وضع مقلوب بينما المركبة تتحرك. فالمقعد المقلوب غير مؤمن. وقد يتحرك أثناء تحرك المركبة. قد يتعرض الأشخاص داخل المركبة للإصابة عند التوقف

(يتبع)

تحذير (يتبع)

المفاجئ أو التصادم. تأكد من إرجاع المقعد إلى وضع جلوس الراكب قبل قيادة المركبة. ادفع المقعد واسحبه للتحقق من قفله في موضعه.

⚠ تحذير

طي وقلب المقعد أوتوماتيكيًا أثناء جلوس أحد الأشخاص عليه، قد يتسبب في إصابة الشخص الجالس. تأكد دائمًا من عدم جلوس أي أشخاص على المقعد قبل الضغط على مفتاح تحرير المقعد أوتوماتيكيًا.

تنبيه

يمكن أن يتسبب طي المقعد الخلفي مع استمرار ربط أحزمة الأمان في إتلاف المقعد أو أحزمة الأمان. ومن ثم، قم دوماً بفك أحزمة الأمان وإعادتها إلى وضع التخزين الطبيعي لها قبل طي أي مقعد خلفي.

يجب أن يكون ناقل الحركة في الوضع P (الركن) حتى تعمل هذه الميزة.

لطي وقلب المقعد:

١. تأكد من عدم وجود شيء أسفل المقعد أو أمامه أو فوقه.



مفتاح اللوحة الخلفية بجانب السائق

٢. اضغط على مفتاح تحرير المقعد أوتوماتيكيًا الموجود في اللوحة خلف الأبواب الخلفية. سيتم طي ظهر المقعد أوتوماتيكيًا بشكل مستو.

٣. اضغط على المفتاح مرة أخرى لتحرير الجزء الخلفي من المقعد من الأرضية. سينقلب المقعد للأمام.

طي وقلب مقعد الصف الثاني من حيز التحميل

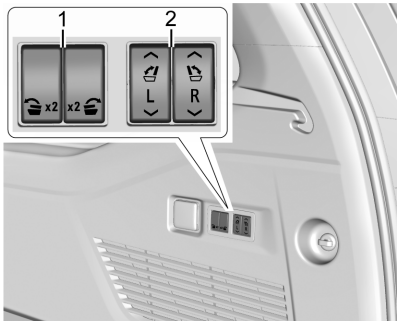

١. مفاتيح طي وقلب مقعد الصف الثاني

٢. مفاتيح طي ورفع مقعد الصف الثالث

لطي المقعد من حيز التحميل وقلبه:

١. تأكد من عدم وجود شيء أسفل المقعد أو أمامه أو فوقه.

٢. اضغط على المفتاح (1) الموجود بالحافة الجانبية لحيز التحميل لطي ظهر مقعد الصف الثاني.

المفتاح الأيسر يطوي مسند ظهر المقعد الأيسر، والمفتاح الأيمن يطوي مسند ظهر المقعد الأيمن.

٣. اضغط على المفتاح مرة أخرى لتحرير الجزء الخلفي من المقعد من الأرضية. سينقلب المقعد للأمام.

يمكن استخدام المفاتيح (2) لطي مساند ظهر مقاعد الصف الثالث من حيز التحميل. راجع مقاعد الصف الثالث ⇦ ٥١.

إعادة المقعد إلى وضع الجلوس

⚠ تحذير

في حالة عدم قفل أي من ظهور المقاعد، فيمكن أن يتحرك ظهر المقعد للأمام في حالة التوقف المفاجئ أو وقوع اصطدام. وقد يتسبب هذا في تعرض الشخص الجالس على هذا المقعد للإصابة. لذا، قم دوماً بدفع وسحب ظهور المقاعد للتحقق من قفلها.

لإرجاع المقعد إلى وضع الجلوس من الوضع المقلوب:

١. اسحب المقعد لأسفل حتى يثبت بالأرضية. فلا يمكن رفع ظهر المقعد ما لم يكن المقعد مثبتًا بالأرضية.

٢. ارفع ظهر المقعد واضغطه للخلف. ادفع ظهر المقعد واسحبه للتحقق من قفله.

٣. بالنسبة للمقعد الطويل المنقسم ٦٠/٤٠، تأكد من عدم تعلّق حزام الأمان في وضع الجلوس الأوسط بين المقعدين ومن عدم تعرضه للالتفاف.

تدفئة المقاعد الخلفية

⚠ تحذير

إذا لم يتم الإحساس بتغيّر درجة الحرارة أو الألم في الجلد، قد يتسبب سخان المقعد في حدوث حروق. راجع التحذير الوارد أسفل تدفئة المقاعد الأمامية وتهويتها ⇦ ٤٥.

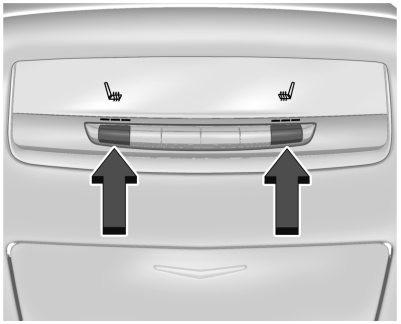

توجد الأزرار في مؤخرة الكونسول الأوسط.

عندما يكون المحرك يعمل، اضغط 🔥 أو 🔥 لتدفئة وسادة المقعد الجانبي الأيمن أو الأيسر. يظهر مؤشر على شاشة نظام التحكم بالمناخ بالخلف عند تشغيل هذه الخاصية.

اضغط على الزر مرة واحدة للحصول على أعلى درجات الضبط. مع كل ضغطة على الزر، سيتغير المقعد إلى درجة الضبط المنخفضة التالية، ثم إلى درجة ضبط الإغلاق. مصابيح المؤشرات الموجودة بجانب الأزرار تبين ثلاثة من أوضاع الضبط الأعلى وواحدا لأقل وضع ضبط.

إذا كانت تدفئة المقاعد في أعلى مستوى لمدة ٣٠ دقيقة، فقد يقل المستوى أوتوماتيكيًا.

مقاعد الصف الثالث

تنبيه

يمكن أن يتسبب طي المقعد الخلفي مع استمرار ربط أحزمة الأمان في إتلاف المقعد أو أحزمة الأمان. ومن ثم، قم دوماً بفك أحزمة الأمان وإعادتها إلى وضع التخزين الطبيعي لها قبل طي أي مقعد خلفي.

يمكن طي مساند ظهر مقاعد الصف الثالث لزيادة مساحة التحميل.

١. افتح باب المؤخرة للوصول إلى عناصر التشغيل الخاصة بمقعد الصف الثالث.

٢. تأكد من عدم وجود شيء أسفل المقعد أو أمامه أو فوقه.

٣. إذا كان مقعد الصف الثاني في آخر الحد الخلفي له، فيمكنك ضبطه للأمام حتى تسمح بطي مقاعد الصف الثالث بصورة مستقيمة.

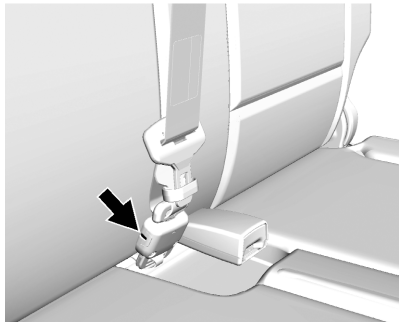

٤. افصل مزلاج حزام الأمان الخلفي الصغير باستخدام مفتاح في الفتحة الموجودة على الإبزيم الصغير سامحًا للحزام بالانسحاب داخل بطانة السقف.

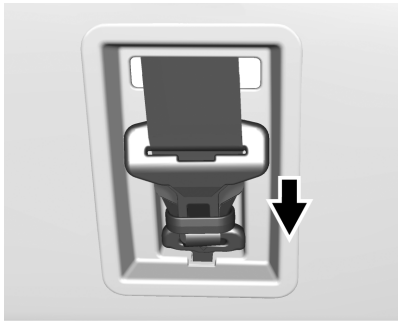

٥. خزن المزلاج الصغير في الحامل الموجود في بطانة السقف.

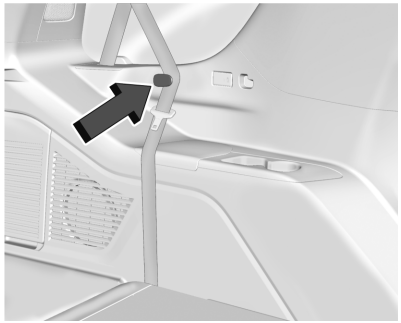

٦. ضع حزام المقعد داخل مشبك تخزين الحزام.

كرر الخطوات لطي مسند الظهر الآخر، إذا رغبت في ذلك.

طي ظهر المقعد الآلي

يجب أن تكون السيارة في الوضع P (الركن) حتى تعمل هذه الميزة.

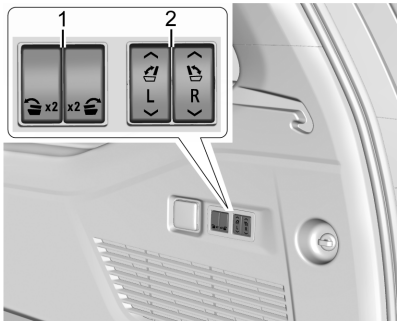

١. مفاتيح طي وقلب مقعد الصف الثاني
٢. مفاتيح طي ورفع مقعد الصف الثالث

١. اضغط مع الاستمرار على المفتاح (2) بالحافة الجانبية لحيز التحميل لطي ظهر مقعد الصف الثالث.

المفتاح الأيسر يطوي مسند ظهر المقعد الأيسر، والمفتاح الأيمن يطوي مسند ظهر المقعد الأيمن.

٢. كرر الخطوات مع مسند الظهر الآخر، إذا رغبت في ذلك.

يمكن استخدام المفاتيح (1) لطي أو طي وقلب مقاعد الصف الثاني من حيز التحميل. راجع مقاعد الصف الثاني ⇦ ٤٧.

إعادة ظهر مقعد الصف الثالث إلى الوضع القائم

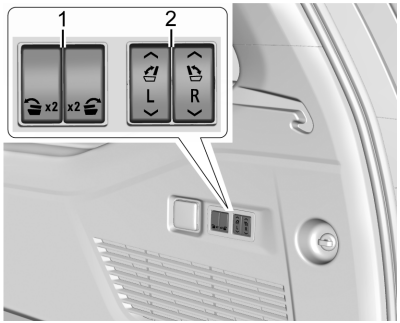

١. مفاتيح طي وقلب مقعد الصف الثاني
٢. مفاتيح طي ورفع مقعد الصف الثالث

لإعادة ظهر مقعد الصف الثالث إلى الوضع القائم:

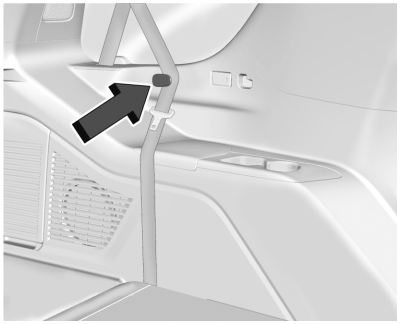

١. تحقق من وضع حزام المقعد داخل مشبك تخزين الحزام.
٢. افتح باب المؤخرة للوصول لمفاتيح التحكم الخاصة بالمقعد.
٣. اضغط مع الاستمرار على المفتاح (2) بالحافة الجانبية لحيز التحميل لرفع ظهر مقعد الصف الثالث.

المفتاح الأيسر يرفع مسند ظهر المقعد الأيسر، والمفتاح الأيمن يرفع مسند ظهر المقعد الأيمن.

⚠ تحذير

إن حزام الأمان المستخدم بطريقة غير ملائمة أو غير المشدود بشكل جيد أو الملتوي سوف لن يوفر الحماية المطلوبة عند وقوع اصطدام. وقد يتعرض الشخص المرتدي للحزام لإصابة جسيمة. بعد رفع ظهر المقعد الخلفي، تأكد دائمًا من أن أحزمة الأمان مشدودة بشكل جيد ومثبتة وغير ملتوية.

٤. أعد توصيل المزلاج الصغير لحزام الأمان الأوسط بالإبزيم الصغير. ولا تدعه يلتوي.
٥. اسحب حزام الأمان للتأكد من تثبيت المزلاج الصغير.
٦. كرر الخطوات مع مسند الظهر الآخر، إذا رغبت في ذلك.

طي مقاعد الصف الثالث من الكونسول العلوي



لطي المقاعد من الكونسول العلوي، إذا كان مجهزًا بذلك:

يجب أن تكون السيارة في الوضع P (الركن) حتى تعمل هذه الميزة.

١. اضغط على المفتاح مع الاستمرار لطي مساند ظهر مقاعد الصف الثالث.

المفتاح الأيسر يطوي مسند ظهر المقعد الأيسر، والمفتاح الأيمن يطوي مسند ظهر المقعد الأيمن.

٢. كرر الخطوات مع مسند الظهر الآخر، إذا رغبت في ذلك.

٣. اضغط على المفتاح مع الاستمرار لإعادة مساند الظهر لوضع الجلوس مرة أخرى.

إذا كان الضوء الأحمر على المفتاح مضاءً، فإن مساند ظهر مقاعد الصف الثالث ليست في وضع الجلوس.

إذا كان الضوء الأحمر على المفتاح مغلقًا، فإن مساند ظهر مقاعد الصف الثالث في وضع الجلوس.

توجد مفاتيح إضافية يمكن استخدامها لطي مساند ظهر مقاعد الصف الثالث من حيز التحميل. راجع مقاعد الصف الثالث ⇦ ٥١.

أحزمة الأمان

يصف هذا القسم كيفية استخدام أحزمة الأمان بشكل صحيح، وبعض الأشياء التي يجب أن لا تفعلها.

⚠ تحذير

لا تسمح بركوب أي شخص للمركبة في مكان يتعذر فيه ربط حزام الأمان بشكل ملائم. عند وقع حادث، وفي حال لم تربط أنت أو (أحد) الركاب أحزمة الأمان، فيمكن أن تكون الإصابات أسوأ بكثير عما إذا تم ارتداؤها. يمكن أن تتعرض للإصابات الخطيرة أو للوفاة عن طريق الارتطام بالأشياء الموجودة داخل المركبة (تتبع)

تحذير (يتبع)

أو عن طريق اندفاعك إلى خارج المركبة. أيضًا، يمكن لكل من لم يربط حزام الأمان أن يرتطم بالركاب الآخرين في المركبة.

ويشكل الركوب في منطقة الحمولة أو داخل أو خارج المركبة خطراً بالغاً. لأن الأشخاص الذين يركبون في هذه المناطق من المحتمل أن يكونوا أكثر عرضة للإصابات أو الوفاة في حالة وقوع أي حادث اصطدام. لذا، لا تسمح للأشخاص بالدخول إلى أي مكان في مركبتك غير مزود بمقاعد وأحزمة أمان.

لذا، قم دومًا بربط حزام الأمان وتحقق أيضًا من ربط من يركبون معك لأحزمة الأمان الخاصة بهم بشكل ملائم.

تم تجهيز هذه المركبة بمؤشرات تعمل للتذكير بضرورة ربط أحزمة الأمان. راجع التذكيرات بحزام الأمان ⇦ ١١٣.

سبب عمل أحزمة الأمان

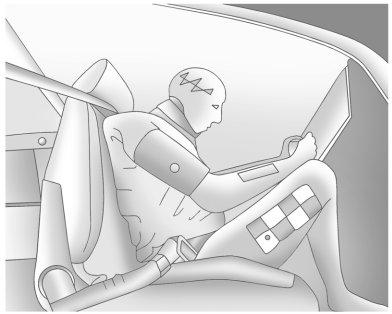

عند الركوب في المركبة، تتحرك بالسرعة نفسها التي تتحرك بها المركبة. وإذا توقفت المركبة فجأة، فستواصل أنت تحركك حتى يوقفك شيء ما. ويمكن أن يكون ذلك الشيء إما الزجاج الأمامي أو لوحة أجهزة القياسات أو أحزمة الأمان!

عند ربط حزام الأمان، تتباطأ سرعة المركبة وسرعتك في آن واحد. ويصبح أمامك وقت أطول للتوقف لأنك تتوقف على مسافة أبعد، وذلك إذا ما تم ربطه بصورة سليمة؛ ولذا تقوم عظامك الأقوى بامتصاص القوة من أحزمة الأمان. وهذا هو سبب الأمان الذي توفره أحزمة الأمان.

أسئلة وإجابات حول أحزمة الأمان

سؤال:

هل سأتعرض للانحشار في المركبة بعد وقوع حادث إذا كنت أرتدي حزام أمان؟

ءغابع:

من الممكن أن تتعرض للإنحشار - سواء أكنت ترتدي حزام الأمان أم لا. ولكن فرصة عدم فقدك للوعي أثناء وقوع أي حادث أو بعده بحيث يمكنك فك حزام الأمان والخروج من المركبة تكون أكبر بكثير إذا كنت مرتديًا حزام الأمان.

سؤال:

إذا كانت سيارتي مجهزة بوسائد هوائية، فلماذا يتعين علي ارتداء أحزمة الأمان؟

ءغابع:

الوسائد الهوائية هي أنظمة تكميلية فقط. وهي تعمل مع أحزمة الأمان - وليس بدلًا عنها. وسواء أكانت الوسائد الهوائية متوفرة أم لا، فلا يزال يجب على كافة الركاب ربط أحزمة الأمان للحصول على أقصى حماية.

كذلك، يشترط القانون تقريبًا في جميع المناطق ربط أحزمة الأمان.

كيفية وضع أحزمة أمان المقعد بشكل مناسب

اتبع هذه القواعد لحماية جميع الأشخاص.

توجد أمورًا إضافية يلزم معرفتها عن أحزمة الأمان والأطفال، بما في ذلك الأطفال الصغار والرضع. إذا كان سيركب المركبة طفل، فراجع الأطفال الأكبر سناً ⇦ ٧٢ أو الرضّع والأطفال الأصغر سناً ⇦ ٧٤. قم بمراجعة واتباع القواعد المتعلقة بالأطفال بالإضافة إلى القواعد التالية.

ويمثل قيام كافة الركاب بربط أحزمة الأمان أهمية قصوى. وتُظهر الإحصائيات أن الأشخاص الذين لا يرتدون أحزمة الأمان يتعرضون للإصابة في الحوادث بصورة أكبر من الأشخاص الذين يرتدون أحزمة الأمان.

هناك أشياء مهمة يتعين عليك معرفتها حول ربط حزام الأمان بشكل صحيح.

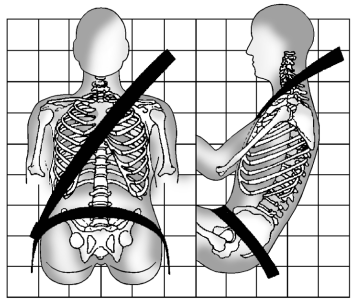

- اجلس في وضع مستقيم وحافظ دوماً على بقاء قدميك على أرضية المركبة أمامك (إن أمكن ذلك).
- ينبغي ارتداء جزء الحجر من الحزام في وضع منخفض مع إحكام ربطه على الوركين، بحيث يلامس الفخذين قليلاً. حيث يؤدي هذا الوضع في أي حادث إلى تركيز قوة الاصطدام على عظام الحوض القوية، كما أن انزلاقك أسفل حزام الحضن سيكون أقل احتمالاً. وفي حالة انزلاقك أسفل حزام الحضن، فمن المحتمل أن يضغط الحزام بقوة على بطنك. وقد يتسبب هذا في تعرضك لإصابات خطيرة أو مميتة.

- يجب تمرير حزام الكتف فوق الكتف وعبر الصدر. لأن هذه الأجزاء من الجسم تتمتع بقدرة كبيرة على تحمل قوة شد الحزام أثناء الحوادث. ويتم قفل حزام الكتف في حالة حدوث توقف مفاجئ أو اصطدام.

⚠ تحذير

يمكن أن تتعرض للإصابات الخطيرة أو حتى للوفاة في حال عدم ربط حزام الأمان بشكل صحيح.

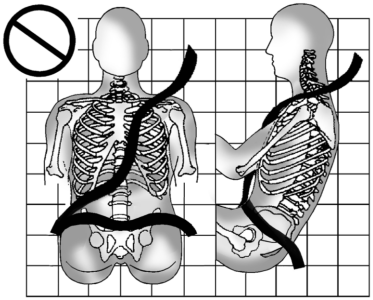

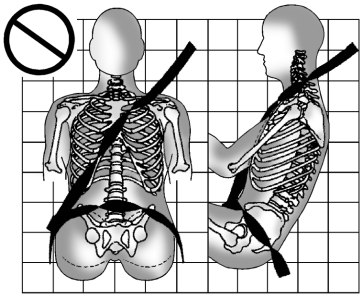

إياك أن تترك حزام الحجر أو الكتف مرتخيًا أو ملتويًا.

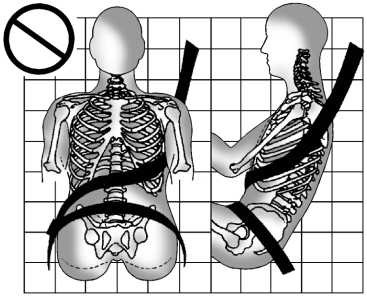

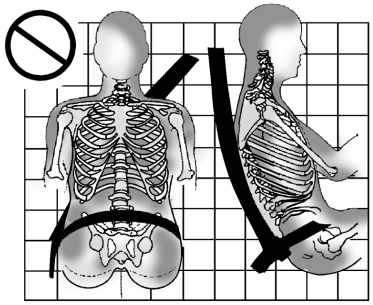

إياك أن تربط حزام الكتف تحت الذراعين أو وراء ظهرك.

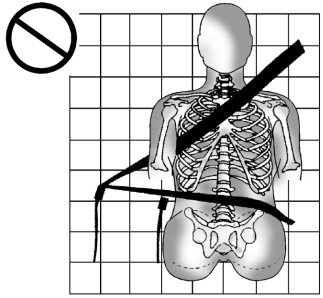

استخدم دومًا الإبزيم الصحيح المناسب لوضعية الجلوس الخاص بك.

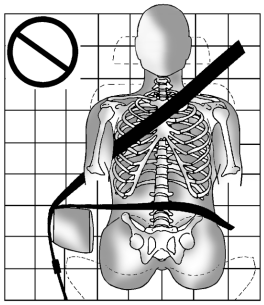

إياك أن تلف حزام الحجر أو الكتف على مسند الذراع.

⚠ تحذير

يمكن أن ينحصر حزام الأمان في حالة توجيهه أسفل إطار من البلاستيك على المقعد، مثل الإطار الموجود حول مقبض طي ظهر المقعد الخلفي أو الوسادة الهوائية الجانبية. وفي حال وقوع حادث، قد لا توفر أحزمة الأمان المحصورة الحماية الملائمة. تجنب تمامًا توجيه أحزمة الأمان أسفل قطع الإطار البلاستيكية.

⚠ تحذير

يمكن أن تتعرّض لإصابة خطرة أو للوفاة إذا قمتَ بوضع حزام الكتف خلف ظهرك أو تحت ساقيك أو إذا قمتَ بلفّه حول عنقك. يمكن إحكام إغلاق حزام الكتف حال قفله ولكن لا يمكن فكه. يتم قفل حزام الكتف عند سحبه على طول المسافة خارج الشداد. ويتم إلغاء قفل حزام الكتف عند السماح بتراجعه بالكامل داخل الشداد، ولكن لا يمكن حدوث ذلك في حال التفافه حولك. لذلك، قد تضطر إلى قطع حزام الأمان إذا كان عالقًا ومشدودًا حولك.

حزام الكتف - الحضن

تحتوي كافة أماكن الجلوس في المركبة على حزام كتف - حاضن.

إذا كنت تستخدم وضع جلوس خلفي به حزام أمان قابل للفصل ولم يكن حزام الأمان مثبتًا، فراجع تحت مقاعد الصف الثالث ⇦ ٥١ للحصول على تعليمات حول إعادة ربط حزام الأمان بالإبزيم الصغير

وتوضح التعليمات التالية كيفية ارتداء حزام الكتف - الحضن بشكل ملائم.

١. اضبط المقعد، إذا كان المقعد قابلاً للضبط، بحيث يمكنك الجلوس بشكل مستقيم. وللتعرف على كيفية القيام بذلك، راجع "المقاعد" في الفهرس.

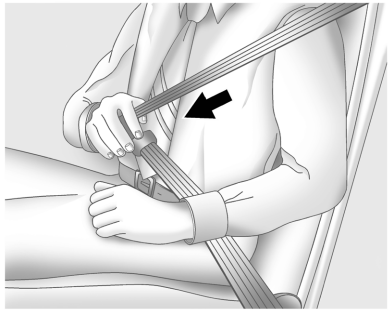

٢. ارفع لوحة المزلاج واسحب الحزام على جسمك. ولا تسمح بالتفاف الحزام.

قد يتعرض حزام الكتف - الحضن للقفل إذا قمت بسحب الحزام على جسمك بسرعة كبيرة. وفي حالة حدوث هذا، اترك الحزام حتى يعود قليلاً لفتح القفل الخاص به. وبعد ذلك، اسحب الحزام على جسمك بشكل أكثر بطئاً.

إذا تم سحب جزء الكتف من حزام الراكب حتى نهايته، فقد يتم تعشيق قفل تثبيت الأطفال. راجع أنظمة تقييد الأطفال ⇦ ٧٦. وفي حالة وقوع ذلك، اترك الحزام حتى يعود بشكل كامل وابدأ عملية ربط الحزام مرة أخرى. إذا ظلت ميزة القفل معشقة بعد ترك الحزام يعود إلى وضع التخزين على المقعد، فقم بتحريك المقعد إلى الخلف أو أعد ظهر المقعد حتى يتم تحرير قفل حزام الكتف.

قد يؤثر تعشيق خاصية قفل مقعد الطفل في وضع المقعد الأمامي الجانبي على نظام استشعار الراكب. راجع نظام استشعار الراكب ⇦ ٦٧.

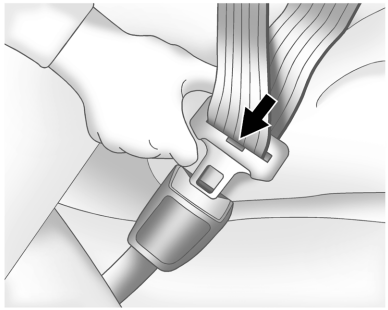

٣. ادفع لوحة المزلاج في الإبزيم حتى تسمع صوت استقرارها في مكانها.

واسحب لوحة المزلاج للأعلى للتحقق من ثباتها.

في حالة عدم دخول لوحة المزلاج بالكامل داخل الإبزيم، فتأكد أنك تستخدم الإبزيم المناسب.

ضع زر التحرير على الإبزيم، بحيث يمكن فك إبزيم حزام الأمان بسرعة إذا اقتضى الأمر.

٤. إذا كانت المركبة مجهزة بمعدّل ارتفاع حزام الكتف، فقم بتحريكه إلى الارتفاع الذي يناسبك. راجع جزئية "أداة ضبط ارتفاع حزام الكتف" الواردة في هذا القسم للاطلاع على تعليمات حول كيفية استخدامه والحصول على معلومات السلامة المهمة.

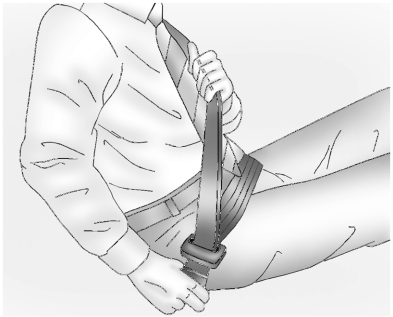

٥. لإحكام ربط جزء الحضن، اسحب حزام الكتف للأعلى.

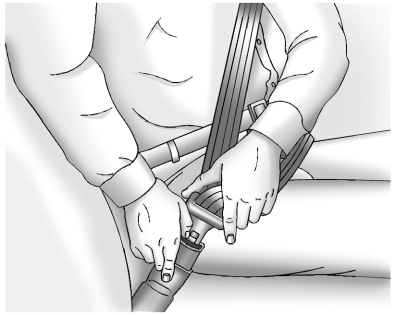

لفك حزام الأمان، اضغط على الزر الموجود على الإبزيم. ويفترض أن يرجع الحزام إلى وضع التخزين الخاص به.

احرص على إعادة حزام الأمان إلى مكانه ببطء. وفي حالة إعادة شريط حزام الأمان بسرعة إلى موضع التخزين الخاص به، فقد يؤدي ذلك إلى قفل الشداد وتعذر سحبه للخارج مرة أخرى. إذا وقعت هذه المشكلة، يمكنك سحب حزام الأمان بحزم للخارج لتتمكن من فتح قفل الشريط ثم تحريره. وإذا استمر الشريط في حالة القفل داخل الشداد، يمكنك الرجوع إلى الوكيل.

قبل إغلاق أي باب، تأكد من عدم إعاقة حزام الأمان للباب. حيث قد يتعرض كل من الحزام والمركبة للتلف في حال إغلاق الباب بقوة على حزام الأمان.

معدّل ارتفاع حزام الكتف

المركبة مزودة بمعدّل لارتفاع حزام الكتف في أماكن جلوس السائق والراكب الأمامي المجاور للباب.

قم بتعديل الارتفاع بحيث يكون الجزء الكتفي من الحزام موجودًا على الكتف ولا ينزل عنه. يجب أن يكون الحزام قريبًا من العنق وليس ملامسًا له. فقد يؤدي الضبط غير الملائم لارتفاع حزام الكتف إلى تقليل فاعلية حزام الأمان في حالة وقوع حادث. راجع كيفية وضع أحزمة أمان المقعد بشكل مناسب ⇦ ٥٥.



اضغط لأسفل على زر التحرير لتحريك معدل الارتفاع وصولًا إلى الوضع المطلوب.

بعد ضبط معدل الارتفاع على الوضع المطلوب، حاول تحريكه للأسفل دون الضغط على أزرار التحرير للتحقق من ثباته في مكانه.

نظام إحكام حزام الأمان الأوتوماتيكي

قد تكون السيارة مزودة بنظام إحكام حزام الأمان الأوتوماتيكي.

في كل مرة يتم فيها ربط حزام الأمان الأمامي أثناء وجود السيارة في وضع P (الركن) أو D (القيادة) ويكون المحرك قيد التشغيل أو في وضع Auto Stop (إيقاف تلقائي)، في حال توفرها، فقد ينشط النظام لإحكام حزام الأمان.

يتم تنشيط النظام كذلك أثناء الفرامل الاضطرارية و/أو مناورات القيادة المفاجئة ثم يتم تحريره عندما تعود أوضاع القيادة للأوضاع العادية.

لن يتم تنشيط النظام في حالة عدم عمل نظام التحكم الإلكتروني في الثبات/التحكم في السحب بصورة طبيعية. راجع التحكم في الجر/ نظام التحكم الإلكتروني في الثبات ⇦ ٢٤١. في حالة وجود مشكلة في نظام إحكام حزام الأمان الأوتوماتيكي، ستظهر رسالة على مركز معلومات السائق (DIC). إذا تم عرض رسالة النظام غير متاح بشكل متكرر أو إذا تم عرض رسالة خدمة، فراجع الوكيل. لن تتأثر وظائف حزام الأمان الأخرى بنظام إحكام حزام الأمان الأوتوماتيكي.

شدادات حزام الأمان

تم تزويد هذه السيارة بشدادات لأحزمة أمان للركاب الذين يجلسون في مقدمة السيارة على الأطراف.

وعلى الرغم من عدم قدرتنا على رؤية شدادات أحزمة الأمان، إلا أنها جزء من مجموعة أحزمة الأمان. فيمكن لهذه الشدادات المساعدة في إحكام ربط أحزمة الأمان خلال المراحل المبكرة من أي اصطدام أمامي أو شبه أمامي متوسط أو شديد في حالة الوفاء بالشروط الأولية لتنشيط هذه الشدادات.

شدادات أحزمة الأمان بإمكانها أيضًا أن تساعد في إحكام أحزمة الأمان في التصادمات الجانبية أو في حالة انقلاب المركبة.

وتعمل الشدادات مرة واحدة فقط. إذا كان يتم تنشيط الشدادات في حالات التصادم، فسيلزم استبدال الشدادات وربما غيرها من الأجزاء في نظام حزام الأمان للمركبة. راجع استبدال أجزاء نظام حزام الأمان بعد حادث تصادم ⇦ ٦١.

لا تجلس على حزام الأمان الطرفي أثناء دخول السيارة أو الخروج منها أو في أي وقت أثناء الجلوس على المقعد. فقد يؤدي الجلوس على حزام الأمان إلى تلف مكوناته.

استخدام حزام الأمان أثناء الحمل

تصلح أحزمة الأمان لكل شخص، بما في ذلك النساء الحوامل. فالنساء الحوامل، مثلهن في ذلك مثل كافة الركاب، قد يكنّ أكثر عرضة لإصابات جسيمة في حالة عدم ارتدائهن لأحزمة الأمان.

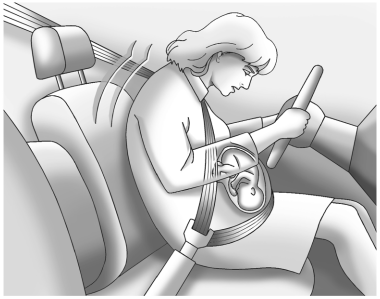

يجب على المرأة الحامل ارتداء حزام الكتف - الحضن، ويجب ارتداء جزء الحضن في وضع منخفض قدر الإمكان، بحيث يكون أسفل الجزء المستدير من بطن الحامل على امتداد الحمل.

إن أفضل طريقة لحماية الجنين هي حماية الأم. وعند ارتداء الحامل حزام الأمان بشكل ملائم، فمن المحتمل بصورة أكبر عدم تعرض الجنين للإصابة في أي حادث. وبالنسبة لكل النساء الحوامل، كما هو الحال بالنسبة لكل شخص، فإن العنصر الأساسي الكفيل بجعل أحزمة الأمان فعالة هو ارتدائها بشكل ملائم.

فحص نظام الأمان

افحص بشكل دوري تذكير حزام الأمان، وحزام الأمان، والأبازيم، ولوحات القفل، والشدادات، وأدوات ضبط ارتفاع حزام الكتف (إذا توفرت)، ومثبتات حزام الأمان وذلك للتأكد من أن أنها تعمل بشكل صحيح. افحص للتحقق من عدم وجود أي أجزاء أخرى مفكوكة أو تالفة بنظام أحزمة الأمان والتي من شأنها أن تعوق عمل نظام أحزمة الأمان بصورة سليمة. وارجع إلى وكيلك لإصلاح هذه الأجزاء. قد لا توفر أحزمة الأمان البالية أو المهترئة أو الملتوية الحماية اللازمة لك في حالة وقوع حادث. قد تتمزق أحزمة الأمان البالية أو المهترئة بفعل تأثير قوة الارتطام. في حالة تمزق أو تلف أحد أحزمة الأمان، استبدله على الفور. وإذا كان حزام الأمان ملتويًا، يمكن فك تشابكه عن طريق عكس لوحة المزلاج الموجودة على شريط الحزام. في حالة تعذر فك التواء وتشابك الحزام، اطلب من الوكيل الذي تتعامل معه إصلاحه.

وتأكد من عمل مصباح تذكير حزام الأمان. راجع التذكيرات بحزام الأمان ⇦ ١١٣.

وحافظ على نظافة وجفاف أحزمة الأمان. راجع العناية بحزام الأمان ⇦ ٦١.

العناية بحزام الأمان

حافظ على نظافة وجفاف الأحزمة.

يلزم العناية الخاصة بأحزمة الأمان (أحزمة المقاعد) وصيانتها.

يلزم الحفاظ على جفاف مكونات حزام الأمان وخلوها من الأتربة أو الشوائب. عند الضرورة يمكن تنظيف الأسطح الخارجية الصلبة ومكونات حزام الأمان بواسطة صابون معتدل وبعض الماء بصورة خفيفة. تحقق من عدم تراكم غبار أو شوائب في الآلية. برجاء مراجعة الوكيل في حالة اكتشاف أتربة أو شوائب في النظام. قد يلزم استبدال بعض الأجزاء لضمان عمل النظام بكفاءة.

⚠ تحذير

لا تستعمل أي مواد تنظيف مبيّضة مع أحزمة الأمان ولا تقم بصبغها. فهذا الأمر قد يؤدي إلى ضعف الحزام. وفي حالة وقوع حادث، قد لا تتمكن أحزمة الأمان من توفير الحماية الملائمة. استخدم فقط الصابون المعتدل مع الماء الدافئ في تنظيف حزام الأمان. اترك الحزام يجف.

استبدال أجزاء نظام حزام الأمان بعد حادث تصادم

⚠ تحذير

يمكن لأي حادث تعريض نظام أحزمة الأمان في المركبة للتلف، حيث لا يوفر نظام أحزمة الأمان التالف الحماية اللازمة للشخص الذي يستخدمه، مما يؤدي إلى تعرض الشخص لإصابة جسيمة أو الوصول إلى حد الوفاة في بعض الحوادث. وللمساعدة في التحقق من عمل أنظمة أحزمة الأمان بشكل ملائم بعد أي حادث، اصطحب المركبة لأي مركز خدمة لفحص أنظمة أحزمة الأمان وإجراء أية عمليات استبدال لازمة في أقرب وقت ممكن.

قد لا تكون ثمة حاجة لاستبدال أحزمة الأمان بعد أي حادث بسيط. ولكن يُحتمل تعرض مجموعات أحزمة الأمان التي استُخدمت أثناء أي حادث للضعف أو التلف. لذا، قم بزيارة الوكيل لديك لفحص مجموعات أحزمة الأمان أو استبدالها.

وقد يلزم تركيب أجزاء جديدة وإجراء أعمال إصلاح حتى في حالة عدم استخدام نظام أحزمة الأمان وقت الحادث.

يجب أن تخضع شدادات أحزمة الأمان للفحص في حالة تعرض المركبة لحادث، أو في حالة استمرار إضاءة مصباح استعداد الوسادة الهوائية بعد بدء تشغيل المركبة أو أثناء قيادتك لها. راجع مصباح استعداد الوسادة الهوائية ⇦ ١١٤.

نظام الوسائد الهوائية

المركبة مجهزة بالوسائد الهوائية التالية:

- وسادة هوائية أمامية للسائق
- وسادة هوائية أمامية للراكب الأمامي الخارجي
- وسادة هوائية أمامية وسطية للسائق وللراكب الأمامي الخارجي
- وسادة هوائية جانبية ممتصة للصدمات مثبتة في المقعد للسائق
- وسادة هوائية جانبية ممتصة للصدمات مثبتة في المقعد للراكب الأمامي الخارجي
- وسادة هوائية مثبتة في إطار السقف للسائق ولركاب الصف الثاني والصف الثالث الجالسين مباشرة خلف السائق
- وسادة هوائية مثبتة في إطار السقف للراكب الأمامي الخارجي ولركاب الصف الثاني والصف الثالث الجالسين مباشرة خلف الراكب الأمامي الخارجي

توجد كلمة AIRBAG (وسادة هوائية) على كسوة جميع الوسادات الهوائية بالمركبة أو على ملصق بالقرب من فتحة الانتفاخ.

بالنسبة للوسائد الهوائية الأمامية، توجد كلمة AIRBAG في منتصف عجلة القيادة للسائق وعلى لوحة أجهزة القياسات للراكب الأمامي الخارجي.

بالنسبة للوسادة الهوائية الأمامية الوسطية، توجد كلمة AIRBAG (وسادة هوائية) على الجانب الداخلي لظهر مقعد السائق.

توجد كلمة AIRBAG بالنسبة للوسائد الهوائية الجانبية الممتصة للصدمات والمثبتة في المقاعد على جانب ظهر المقعد أو جانب المقعد الأقرب إلى الباب.

بالنسبة للوسائد الهوائية المثبتة في إطار السقف، توجد كلمة AIRBAG على السقف أو الكسوة.

صُمّمت الوسائد الهوائية لتعضيد الحماية التي توفرها أحزمة الأمان. وعلى الرغم من أن الوسائد الهوائية في وقتنا الراهن مصممة أيضاً للمساعدة في تقليل خطر التعرض للإصابة من جراء قوة الوسادة المنفوخة، إلا أنه يجب انتفاخ كافة الوسائد الهوائية بسرعة كبيرة حتى تقوم بعملها.

ونستعرض فيما يلي الأمور الأكثر أهمية التي يتعين عليك معرفتها عن نظام الوسائد الهوائية:

⚠ تحذير

قد تتعرض لإصابات جسيمة أو للوفاة في أي حادث تصادم إذا لم تكن ترتدي حزام الأمان - حتى في حالة وجود الوسائد الهوائية. وقد صُمّمت الوسائد الهوائية للعمل جنبًا إلى جنب مع أحزمة الأمان، إلا أنها لا تحل محلها. كذلك لم يتم تصميم الوسائد الهوائية بحيث تنتفخ في كل حادث. ففي بعض الحوادث، تكون أحزمة الأمان هي العامل الوحيد المُثبت. راجع متى ينبغي أن تنتفخ الوسادة الهوائية؟ ⇦ ٦٤.

إن ارتدائك لحزام الأمان خلال أي حادث يساعدك في تقليل فرصة تعرضك للارتطام بالأشياء الموجودة داخل المركبة أو تعرضك للسقوط خارج المركبة. وتعد الوسائد الهوائية "مثبتات إضافية" بجانب أحزمة الأمان. لذا، يجب على كل شخص في المركبة ارتداء حزام الأمان بشكل ملائم - سواء أكانت تتوفر وسادة هوائية لهذا الشخص أم لا.

⚠ تحذير

نظرًا لأن الوسائد الهوائية تنتفخ بقوة شديدة وبشكل أسرع من غمضة العين، فإن أي شخص يجلس أمام أي وسادة هوائية أو على مسافة قريبة جدًا منها يمكن أن يتعرض للإصابات الخطيرة أو للوفاة عند انتفاخها. لذا، لا تجلس دون داعٍ بالقرب من أي وسادة هوائية، مثل جلوسك على حافة المقعد أو انحنائك للأمام. وتساعد أحزمة الأمان في تثبيتك في مكانك قبل وأثناء أي حادث. لذا، ارتد دوماً حزام أمان، حتى في حالة وجود الوسائد الهوائية. ويجب على السائق الجلوس في مقعده للخلف قدر الإمكان مع مواصلته المحافظة على السيطرة على المركبة. تعمل أحزمة الأمان والوسائد الهوائية للراكب الأمامي الطرفي بأفضل أداء في حالة الجلوس في وضعية جيدة وإسناد الظهر في المقعد مع الانتصاب بشكل مستقيم في المقعد وملامسة القدمين للأرض.

لا ينبغي على الجالسين الاتكاء أو النوم على مسند الذراع الأمامي الأوسط أو الكونسول في المركبات المزودة بوسادة هوائية أمامية وسطية.

(تابع)

تحذير (يتبع)

يجب على الركاب عدم الاستناد على الأبواب أو النوافذ الجانبية أو النوم مقابلها في أماكن الجلوس التي تحتوي على وسائد هوائية جانبية ممتصة للصدمات مثبتة في المقاعد و/أو وسائد هوائية مثبتة في إطار السقف.

⚠ تحذير

قد يتعرض الأطفال الذين يقفون مقابل أية وسادة هوائية أو بالقرب منها عند انتفاخها لإصابة جسيمة أو الوفاة. لذا، قم دوماً بتثبيت الأطفال في المركبة. وللإطلاع على كيفية القيام بذلك، راجع الأطفال الأكبر سناً ⇦ ٧٢ أو الرضّع والأطفال الأصغر سناً ⇦ ٧٤.



يوجد ضوء لجهوزية الوسادة الهوائية على الكونسول الأوسط أسفل شاشة المعلومات والترفيه، والذي يظهر رمز الوسادة الهوائية.

ويقوم النظام بفحص النظام الكهربائي للوسادة الهوائية للتحقق من عدم وجود أي أعطال. ويُعلمك هذا المصباح عما إذا كانت هناك مشكلة في النظام الكهربائي أم لا. راجع مصباح استعداد الوسادة الهوائية ⇦ ١١٤.

أين توجد الوسائد الهوائية؟



توجد الوسادة الهوائية الأمامية الخاصة بالسائق في منتصف عجلة القيادة.



توجد الوسادة الهوائية الأمامية للراكب الأمامي الجالس على الطرف في لوحة أجهزة القياسات الجانبية للراكب.



الوسادة الهوائية الأمامية الوسطية على الجانب الداخلي لظهر مقعد السائق.



جانب السائق، جانب الراكب المماثل

توجد الوسائد الهوائية التي تمتص قوة الاصطدام الجانبي والمثبتة في مقاعد السائق والراكب الأمامي الجالس على الطرف في جانب ظهور المقاعد الأقرب إلى الباب.



جانب السائق، جانب الراكب المماثل

توجد الوسائد الهوائية المثبتة في إطار السقف للسائق والراكب الأمامي الخارجي والركاب الذين يجلسون في الصف الثاني والثالث على الأطراف في السقف فوق النوافذ الجانبية.

⚠ تحذير

في حالة وجود أي جسم بين الراكب والوسادة الهوائية، فقد لا تنتفخ الوسادة الهوائية بشكل ملائم أو قد تدفع الجسم في اتجاه هذا الراكب مما يتسبب في تعرضه لإصابة جسيمة أو الوفاة. لذا، يجب عدم وجود أي عائق في مسار الوسادة الهوائية المنفوخة. وبناء عليه، لا تضع أي (يتبع)

تحذير (يتبع)

جسم بين الراكب والوسادة الهوائية ولا تقم بربط أو وضع أي شيء على صرة عجلة القيادة أو على غطاء أية وسادة هوائية أخرى أو بالقرب منه.

لا تستخدم ملحقات المقعد والكونسول التي تعيق مسار انتفاخ الوسادة الهوائية الجانبية الممتصة للصدمات والمثبتة في المقاعد أو الوسادة الهوائية الأمامية الوسطية.

ولا تقم بتثبيت أي شيء بسقف المركبة بواسطة الوسائد الهوائية المثبتة في إطار السقف عن طريق توجيه حبل أو عروة شد عبر أي باب أو فتحة النافذة. وفي حالة القيام بذلك، سوف يتم إعاقة مسار الوسادة الهوائية المنفوخة المثبتة في إطار السقف.

متى ينبغي أن تنتفخ الوسادة الهوائية؟

المركبة مجهزة بوسائد هوائية. راجع نظام الوسائد الهوائية ⇦ ٦١. الوسادات الهوائية هي مصممة لتنتفخ إذا تجاوزت الصدمة الحد المعين من أجل انتفاخ نظام الوسائد الهوائية. وتستخدم حدود الانتفاخ للتنبؤ بمدى الشدة التي من المحتمل أن يكون عليها

الحادث حتى يتسنى نفخ الوسائد الهوائية والمساعدة في تثبيت الركاب. المركبة مزودة بمستشعرات الكترونية تساعد نظام الوسادة الهوائية على تحديد حدة الصدمة. وقد تتفاوت حدود الانتفاخ بالاعتماد على التصميم الخاص بالمركبة.

الوسائد الهوائية الأمامية مصممة للانتفاخ في الحوادث الأمامية أو شبه الأمامية المتوسطة أو الشديدة للمساعدة في تقليل احتمال التعرض لإصابات جسيمة، وبصورة أساسية في رأس وصدر السائق والراكب الأمامي الخارجي.

لا يعتمد نفخ الوسائد الهوائية الأمامية بالأساس على مدى سرعة سير المركبة. بل يعتمد ذلك على الشيء الذي يتم الارتطام به، واتجاه الصدمة، ومدى سرعة إبطاء المركبة.

قد تنتفخ الوسائد الهوائية الأمامية في حادث يقع بسرعات مختلفة اعتمادًا على ما إذا ارتطمت المركبة بشيء يوجد أمامها أو على زاوية منها، وعلى ما إذا كان هذا الشيء ثابتًا أو متحركًا، جامدًا أو لينًا، ضيقًا أو متسعًا.

لم تُصمّم الوسائد الهوائية الأمامية للانتفاخ أثناء انقلاب المركبة أو التصادمات الخلفية أو في العديد من التصادمات الجانبية.

وعلاوة على ذلك، زُودت المركبة بوسائد هوائية أمامية بتقنية عالية. تقوم الوسائد الهوائية الأمامية بالتقنية العالية بضبط المساند حسب حدة التصادم.

الوسادة الهوائية الأمامية الوسطية، مصممة لتنتفخ في حالات التصادم الجانبية المتوسطة إلى العنيفة وذلك على حسب موقع الصدمة وذلك في حالة تعرض أي جانب من جانبي المركبة للتصادم. بالإضافة إلى ذلك، تم تصميم الوسادة الهوائية الأمامية الوسطية لتنتفخ عند اكتشاف نظام الاستشعار بأن المركبة على وشك الانقلاب على أحد جانبيها. الوسادة الهوائية الأمامية الوسطية غير مصممة للانتفاخ عند وقوع تصادمات أمامية أو عند وقوع تصادمات أمامية قريبة أو تصادمات خلفية.

الوسائد الهوائية الخاصة بالتصادمات الجانبية والمُثبتة على المقاعد مصممة لتنتفخ عند وقوع حوادث جانبية ذات تصنيف من معتدل إلى حاد اعتمادًا على موضع قوة التصادم. الوسائد الهوائية للتصادمات الجانبية المُثبتة في المقعد ليست مُصممة للانتفاخ في حالة حدوث التصادمات الأمامية أو التصادمات الأمامية القريبة أو الانقلاب أو التصادمات الخلفية. الوسادة الهوائية الخاصة بالاصطدامات الجانبية والمُثبتة على المقعد مصممة لتنتفخ ناحية جانب المركبة التي تم الاصطدام بها.

الوسائد الهوائية المثبتة على إطار السقف على المقاعد مصممة لتنتفخ عند وقوع حوادث جانبية ذات تصنيف من معتدل إلى حاد اعتمادًا على موضع قوة التصادم. بالإضافة إلى ذلك، صُممت الوسائد الهوائية المثبتة في إطار السقف هذه للانتفاخ أثناء انقلاب المركبة أو في حالة وقوع تصادم أمامي قوي. لم تُصمّم الوسائد الهوائية المثبتة في إطار السقف للانتفاخ في حالات التصادم الخلفي. وسوف تنتفخ كلا الوسادتين الهوائيتين المثبتين في إطار السقف عند تعرض أي من جانبي المركبة للاصطدام، أو في حالة توقع نظام الاستشعار قرب احتمال تعرض المركبة للانقلاب على جانبها أو في أي تصادم أمامي شديد.

في أي حادث معين، لا أحد يمكنه أن يقول ما إذا كان ينبغي على الوسادة الهوائية أن تنتفخ، ببساطة بسبب الأضرار التي ألمت بالمركبة أو تكاليف الإصلاح.

ما الذي يجعل الوسادة الهوائية تنتفخ؟

في حالة أي انتفاخ، يرسل نظام الاستشعار إشارة كهربائية تتسبب في إطلاق غاز من النافخ. ويملأ الغاز الصادر من النافخ الوسادة الهوائية مما يتسبب في اندفاع الوسادة من غلافها. ويعد النافخ والوسادة الهوائية والأجهزة ذات الصلة في مجملها أجزاء من وحدة الوسادة الهوائية.

للإطلاع على مواضع الوسائد الهوائية، راجع أين توجد الوسائد الهوائية؟ ⇦ ٦٣.

كيف تقوم الوسائد الهوائية بالتقييد؟

قد يلامس الركاب في التصادمات الأمامية وشبه الأمامية الشديدة أو المتوسطة، حتى في حالة ارتدائهم لأحزمة الأمان، عجلة القيادة أو لوحة أجهزة القياسات. كما قد يلامس الركاب في التصادمات الجانبية المتوسطة أو الشديدة، حتى في حالة ارتدائهم لأحزمة الأمان، الجزء الداخلي من المركبة.

تعمل الوسائد الهوائية على تكملة الحماية التي توفرها أحزمة الأمان عن طريق توزيع قوة التصادم بالتساوي أكثر على جسم الراكب.

وقد صُمّمت الوسائد الهوائية المثبتة في السقف التي يمكن أن تنتفخ عند انقلاب المركبة للمساعدة في احتواء رؤوس وصدور الركاب الجالسين في مواضع الجلوس الطرفية في الصف الأول والثاني والثالث. وصُممت الوسائد الهوائية المثبتة في السقف التي يمكن أن تنتفخ عند انقلاب المركبة للمساعدة في تقليل خطر التعرض للخروج عنوة من المركبة بشكل كامل أو جزئي عند انقلابها، على الرغم من عدم وجود أي نظام يمكنه الحيلولة دون حدوث كافة حالات الخروج عنوة من المركبة.

ولكن قد لا تقدّم الوسائد الهوائية المساعدة في أنواع عدة من حالات التصادم، ويُعزى ذلك بشكل أساسي إلى أن حركة الراكب لا تكون في اتجاه هذه الوسائد الهوائية. راجع متى ينبغي أن تنتفخ الوسادة الهوائية؟ ⇦ ٦٤.

لذا، لا يجب النظر إلى الوسائد الهوائية إلا على أنها من الأشياء التي تعزز أحزمة الأمان.

ما الذي سوف تراه بعد انتفاخ الوسادة الهوائية؟

بعد انتفاخ الوسائد الهوائية الأمامية والوسائد الهوائية الجانبية الممتصة للصدمات والمثبتة في المقاعد، تنكمش هذه الوسائد بسرعة كبيرة، لدرجة أن بعض الأشخاص من المحتمل ألا يدركوا انتفاخ هذه الوسائد. قد تكون الوسادة الهوائية الأمامية الوسطية، وكذلك الوسائد الهوائية المثبتة في السقف قابلة للانتفاخ على الأقل بشكل جزئي لفترة ما بعد انتفاخها. وقد تظل بعض مكونات وحدة الوسادة الهوائية ساخنة لعدة دقائق. للاطلاع على موضع الوسائد الهوائية، راجع أين توجد الوسائد الهوائية؟ ⇦ ٦٣.

قد تكون أجزاء الوسائد الهوائية التي تلامسك ساخنة، إلا أن درجة سخونتها لا تحول دون ملامستها. وقد يخرج بعض الدخان والغبار من الفتحات الموجودة في الوسائد الهوائية المفرغة. ولا يمنع انتفاخ الوسادة الهوائية السائق من النظر من الزجاج الأمامي أو يعوق قدرته على توجيه المركبة، كما لا يحول دون خروج الأشخاص من المركبة.

⚠ تحذير

قد يوجد غبار في الهواء عند انتفاخ الوسادة الهوائية. وقد يتسبب هذا الغبار في حدوث مشكلات تنفسية لدى الأشخاص الذين لهم تاريخ من الإصابة بالربو أو مشكلات تنفسية أخرى. ولتجنب حدوث هذا، يجب على كل شخص في المركبة الخروج منها متى تيسر له الخروج بأمان. أما إذا كنت تعاني من مشكلات في التنفس ولكن لا تستطيع الخروج من المركبة بعد انتفاخ الوسادة الهوائية، فاحصل على هواء نقي عن طريق فتح إحدى النوافذ أو أحد الأبواب. وعلاوة على ذلك، إذا واجهت مشكلات في التنفس بعد انتفاخ الوسادة الهوائية، فيجب عليك السعي للحصول على الرعاية الطبية.

المركبة مزودة بميزة قد تفتح أقفال الأبواب، وتشغل المصابيح الداخلية، وتشغل مؤشرات التحذير الوامضة، وتغلق نظام الوقود بعد انتفاخ الوسائد الهوائية بشكل أوتوماتيكي. يمكنك تنشيط الميزة كذلك دون نفخ الوسادة الهوائية، بعد حدث يتجاوز فترة زمنية محددة مسبقًا. بعد إيقاف تشغيل الإشعال ثم تشغيله مرة أخرى، يعود نظام

الوقود إلى وضع التشغيل العادي؛ ويمكن قفل الأبواب وإيقاف تشغيل المصابيح الداخلية كما يمكن إيقاف تشغيل أضواء التحذير بالمخاطر الغمازة باستخدام عناصر التحكم في هذه الميزات. إذا تعرض أي من هذه الأنظمة للتلف في حادث تصادم، فقد لا يؤدي وظيفته بعد ذلك كالمعتاد.

⚠ تحذير

كما أن اصطدامًا كافيًا لفتح الوسائد الهوائية قد يسبب أيضًا أضرارًا بوظائف هامة في المركبة، مثل نظام الوقود ونظامي الفرامل والتوجيه، إلخ. حتى وإن بدت المركبة قابلة للقيادة بعد اصطدام معتدل، فقد توجد أضرار مخفية يمكن أن تجعل القيادة الآمنة أمرًا صعبًا.

عليك توخي الحذر إذا أردت محاولة إعادة بدء تشغيل المحرك بعد وقوع اصطدام.

يتعرض الزجاج الأمامي في العديد من الحوادث التي تكون بالشدة التي تؤدي إلى انتفاخ الوسادة الهوائية للكسر بسبب تشوه المركبة. قد ينكسر الزجاج الأمامي أيضًا بفعل الوسادة الهوائية للراكب الأمامي الجالس على الطرف.

- الوسائد الهوائية مصممة للانتفاخ مرة واحدة فقط. وبعد انتفاخ الوسادة الهوائية، ستكون بحاجة لبعض الأجزاء الجديدة لنظام الوسائد الهوائية. وإذا لم تحصل على هذه الأجزاء الجديدة، فلن يوفر لك نظام الوسائد الهوائية المساعدة اللازمة لحمايتك في أي اصطدام آخر. وسيشتمل النظام الجديد على وحدات الوسائد الهوائية، كما يُحتمل اشتماله على أجزاء أخرى. ويغطي دليل خدمة المركبة الحاجة لاستبدال الأجزاء الأخرى.
- المركبة مجهزة بوحدة تشخيص واستشعار للحادث تعمل على تسجيل المعلومات بعد وقوع أي حادث. راجع تسجيل بيانات المركبة والخصوصية ⇦ ٣٩٢ ومسجلات بيانات الحدث ⇦ ٣٩٢.
- لا تسمح إلا للفنيين المؤهلين فقط بالقيام بأعمال صيانة أنظمة الوسائد الهوائية. فقد تعني الصيانة غير الملائمة عدم عمل نظام الوسائد الهوائية بشكل ملائم. لذا، قم بزيارة الوكيل للحصول على الصيانة اللازمة.

نظام استشعار الراكب

يوجد بالسيارة نظام استشعار الراكب خاص بموضع الراكب الأمامي الطرفي. وسيضيء مؤشر حالة الوسادات الهوائية للراكب على الكونسول العلوي عند بدء تشغيل المركبة.

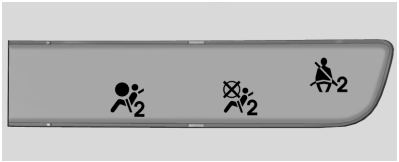

وسيكون رمزا التشغيل وإيقاف التشغيل مرئيين أثناء فحص النظام. عند انتهاء فحص النظام فسوف يظهر إما رمز التشغيل أو رمز إيقاف التشغيل. راجع مؤشر حالة الوسادة الهوائية للراكب ⇦ ١١٤.

يوقف نظام استشعار الراكب تشغيل الوسادة الهوائية الأمامية للراكب الأمامي الطرفي في ظل ظروف معينة. لا تتأثر أي وسادة هوائية أخرى بنظام استشعار الراكب.

يعمل نظام استشعار الراكب بحساسات تعد جزءًا من مقعد الراكب الأمامي الطرفي وحزام الأمان. وقد تم تصميم الحساسات للكشف عن وجود راكب جالس بشكل صحيح، وتحديد ما إذا كان ينبغي تنشيط الوسادة الهوائية الأمامية للراكب الأمامي الطرفي للانتفاخ أم لا.

ووفقاً لإحصاءات الحوادث، فإن الأطفال يكونون في وضع أكثر أمناً عند تثبيتهم بشكل ملائم في مقعد خلفي في مقعد الأطفال الصحيح الملائم لأوزانهم وأحجامهم.

يلزم تقييد الأطفال ١٢ عامًا أو أقل في مقعد خلفي بالمركبة.

ولا تقم مطلقاً بوضع مقعد الأطفال المتجه للخلف في الأمام. وذلك لأن المخاطر التي يتعرض لها الطفل المواجه للخلف كبيرة جدًا في حال انتفخت الوسادة الهوائية.

⚠ تحذير

قد يتعرض الطفل الجالس في مقعد أمان أطفال مواجه للخلف لإصابة جسيمة أو الوفاة في حالة انتفاخ الوسادة الهوائية الأمامية للراكب. وهذا يُعزى إلى أن ظهر مقعد الأطفال المتجه للخلف قد يكون قريباً للغاية من الوسادة الهوائية المنفوخة. وقد يتعرض الطفل الجالس في مقعد أمان أطفال مواجه للأمام لإصابة جسيمة أو الوفاة في حالة انتفاخ الوسادة الهوائية الأمامية للراكب، وكان مقعد الراكب في موضع أمامي.

وحتى لو قام نظام استشعار الركاب بإيقاف تشغيل الوسادة الهوائية الأمامية للراكب، فلا يوجد أي نظام آمن من التعطل؛ حيث إنه لا أحد يستطيع أن يضمن عدم انتفاخ الوسادة الهوائية في ظل بعض الظروف غير العادية، على الرغم من إيقاف تشغيلها.

(يتبع)

تحذير (يتبع)

ولا تقم مطلقاً بوضع نظام أمان الأطفال المتجه للخلف في المقعد الأمامي، حتى إذا كانت الوسادة الهوائية قيد إيقاف التشغيل. وفي حالة تأمين نظام أمان مقاعد الأطفال المتجه للأمام في مقعد الراكب الأمامي الطرفي، فينبغي دائمًا تحريك المقعد للخلف إلى أقصى حد ممكن. ويفضل تثبيت أنظمة أمان مقاعد الأطفال في المقعد الخلفي. يجب مراعاة استخدام مركبة أخرى لنقل الأطفال عندما يكون المقعد الخلفي غير متوفرًا.

إذا لم تكن المركبة مزودة بمقعد خلفي يستوعب مقعد الطفل المتجه للخلف، فينبغي عدم تركيب مقعد الطفل المتجه للخلف في المركبة حتى إذا تم إيقاف تشغيل الوسادة الهوائية.

تم تصميم نظام استشعار الراكب لإيقاف تشغيل الوسادة الهوائية الأمامية للراكب الأمامي الطرفي في حالة:

- لم يكن هناك أحد جالس في مقعد الراكب الأمامي الطرفي.
- إقرار النظام بوجود رضيع في مقعد الأطفال.
- قام الراكب الأمامي الطرفي من على المقعد لفترة من الوقت.

عندما يقوم نظام استشعار الراكب بإيقاف تشغيل الوسادة الهوائية الأمامية للراكب الأمامي الطرفي، فإن مؤشر إيقاف التشغيل سيضيء، ويظل كذلك لتذكيرك بأن الوسادة الهوائية ليست قيد التشغيل. راجع مؤشر حالة الوسادة الهوائية للراكب ⇦ ١١٤.

لقد تم تصميم نظام استشعار الراكب لتشغيل الوسادة الهوائية الأمامية للراكب الأمامي الطرفي في أي وقت يستشعر فيه النظام أن شخصًا ما ذا حجم كبير يجلس بشكل صحيح في مقعد الراكب الأمامي الطرفي.

وعندما يسمح نظام استشعار الراكب بتفعيل الوسادة الهوائية، سيضئ مؤشر التشغيل، ويظل مضيئًا لتذكيرك بأن الوسادة الهوائية قيد التشغيل.

وبالنسبة لبعض الأطفال، بما في ذلك الأطفال الذين يجلسون في مقاعد أمان الأطفال والأشخاص البالغون ضئال الحجم، قد يوقف نظام استشعار الراكب تشغيل الوسادة الهوائية الأمامية للراكب الأمامي الطرفي أو لا يوقف تشغيلها، اعتمادًا على وضع جلوس الشخص وبنيته الجسمية. لذا، يجب على كل شخص في المركبة لديه نظام أمان أطفال لطفل قد كبر سنًا ارتداء حزام الأمان بشكل ملائم — سواء أكانت تتوفر وسادة هوائية لهذا الشخص أم لا.

⚠ تحذير

إذا أضاء مصباح استعداد الوسادة الهوائية وظل مضيئاً، فهذا يعني وجود خطأ ما في نظام الوسائد الهوائية. وللمساعدة في تجنب تعرضك أو تعرض الأشخاص الآخرين للإصابة، اصطحب المركبة إلى مركز الخدمة في أقرب وقت ممكن. راجع مصباح استعداد الوسادة الهوائية ⇦ ١١٤ للحصول على المزيد من المعلومات، بما في ذلك معلومات الأمان المهمة.

في حالة إضاءة مؤشر التشغيل لمقعد أمان الأطفال

لقد تم تصميم نظام استشعار الراكب لإيقاف تشغيل الوسادة الهوائية الأمامية للراكب الأمامي الطرفي إذا استشعر النظام وجود طفل رضيع في مكان تثبيت الطفل. في حالة تركيب مقعد طفل وإضاءة مؤشر التشغيل:

١. أوقف تشغيل المركبة.

٢. قم بإزالة مقعد الطفل من المركبة.

٣. قم بإزالة أي أشياء إضافية من المقعد مثل البطاطين أو الوسادات أو أغطية المقاعد أو سخانات المقاعد أو مدلّكات المقاعد.

٤. أعد تركيب مقعد الطفل بإتباع التوجيهات المقدمة من الشركة المصنعة لمقعد الطفل وارجع إلى تثبيت مقاعد الأطفال (مع حزام الأمان في المقعد الخلفي) ⇦ ٨٦ او
تثبيت مقاعد الأطفال (مع حزام الأمان في مقعد الراكب الأمامي) ⇦ ٨٨.
تأكد من أن مثبت حزام الأمان مقفل بسحب حزام الكتف ليخرج بالكامل من المثبت عند تركيب نظام أمان الأطفال، حتى إذا كان نظام أمان الأطفال مزودًا بقفل لحزام الأمان. عند ضبط قفل الماسك، يمكن إحكام ربط الحزام لكن لا يمكن سحبه خارج الماسك.

٥. إذا ظل مؤشر التشغيل مضيئاً بعد إعادة تركيب مقعد الطفل وإعادة تشغيل المركبة، فأوقف تشغيل المركبة. وبعد ذلك، قم بإمالة ظهر المقعد بالمركبة قليلاً وضبط وسادة المقعد، إن كانت قابلة للضبط، للتأكد من عدم دفع ظهر المقعد بالمركبة مقعد الطفل في وسادة المقعد.
وتأكد كذلك من عدم انحشار مقعد الطفل أسفل مسند الرأس بالمركبة. وفي حالة حدوث هذا، قم بضبط مسند الرأس. راجع مساند الرأس ⇦ ٣٨.

٦. أعد تشغيل المركبة.

قد يوقف نظام استشعار الراكب تشغيل الوسادات الهوائية للطفل الجالس في مقعد الطفل أو لا يوقف تشغيلها، وهذا يعتمد على حجم الطفل. ويفضل تثبيت أنظمة أمان مقاعد الأطفال في مقعد خلفي. يجب مراعاة استخدام مركبة أخرى لنقل الأطفال عندما يكون المقعد الخلفي غير متوفرًا. ولا تقم مطلقاً بوضع نظام أمان الأطفال المتجه للخلف في المقعد الأمامي، حتى إذا لم يكن مؤشر التشغيل مضيئًا.

في حالة إضاءة مؤشر إيقاف التشغيل لأي راكب بحجم شخص بالغ

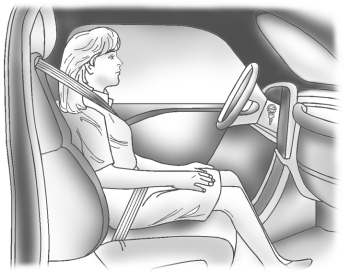

إذا كان هناك شخص بحجم بالغ يجلس في مقعد الراكب الأمامي الطرفي، ولكن كان مؤشر إيقاف التشغيل مضيئًا، فيمكن أن يكون ذلك بسبب عدم جلوس هذا الشخص

في المقعد بشكل صحيح أو بسبب تعشيق ميزة قفل نظام أمان الأطفال. استخدم الخطوات التالية للسماح للنظام بالكشف عن هذا الشخص، ولتنشيط الوسادة الهوائية الأمامية للراكب الأمامي الطرفي:

١. أوقف تشغيل المركبة.
٢. قم بإزالة أي مواد إضافية من المقعد مثل البطاطين أو الوسادات أو أغطية المقاعد أو سخانات المقاعد أو مدّلكات المقاعد.
٣. ضع ظهر المقعد في وضع عمودي بشكل كامل.
٤. اطلب من الشخص الجلوس في وضع عمودي في المقعد مع توسطه على وسادة المقعد وبسط رجليه بشكل مريح.
٥. إذا تم سحب جزء الكتف من حزام الراكب حتى نهايته، فسيتم تعشيق قفل تثبيت الأطفال. وهذا ما قد يسبب بدون قصد أن يقوم نظام استشعار الراكب بإيقاف عمل الوسادة الهوائية لبعض الركاب ممن هم بحجم البالغين. إذا حدث هذا الأمر، يمكنك فك ربط الحزام وإعادته بالكامل ثم ربط الحزام مرة أخرى دون سحب الحزام إلى الخارج حتى النهاية.
٦. أعد تشغيل المركبة واطلب من الشخص البقاء في هذا الوضع لمدة دقيقتين أو ثلاث دقائق بعد إضاءة مؤشر التشغيل.

⚠ تحذير

إذا تم إطفاء الوسادة الهوائية للراكب الطرفي الأمامي لراكب بالغ، فلن يتم نفخ الوسادة الهوائية وحماية ذلك الشخص في الصدام، وينتج عن ذلك مخاطر متزايدة لحدوث إصابة خطيرة أو الموت. لا ينبغي أن يركب شخص بالغ في مقعد الراكب الطرفي الأمامي، في حالة إضاءة مؤشر إيقاف تشغيل الوسادة الهوائية للراكب.

عوامل إضافية تؤثر على تشغيل النظام

تساعد أحزمة الأمان في المحافظة على بقاء الراكب في مكانه على المقعد أثناء مناورات المركبة واستخدام الفرامل، مما يساعد نظام استشعار الراكب في المحافظة على حالة الوسادة الهوائية للراكب. راجع "أحزمة الأمان" و"نظام أمان الأطفال" في الفهرس لمزيد من المعلومات حول أهمية الاستخدام الصحيح لمقعد الطفل.

وقد يؤثر وجود طبقة سميكة من المواد الإضافية، مثل وجود بطانية أو وسادة أو تجهيزات ما بعد البيع مثل أغطية المقاعد ومدفآت المقاعد ومدّلكات المقاعد على كفاءة عمل نظام استشعار الراكب. ونحن نوصيك بعدم استخدام أغطية المقاعد أو تجهيزات ما بعد البيع الأخرى باستثناء ما تعتمده شركة جنرال موتورز لمركبتك. راجع إضافة معدات إلى المركبة المجهزة بوسائد هوائية ⇦ ٧١ للإطلاع على المزيد من المعلومات حول التعديلات التي قد تؤثر على كيفية عمل النظام.

قد يُضيء مؤشر التشغيل في حالة وضع أي جسم مثل حقيبة الملفات أو حقيبة اليد أو كيس البقالة أو الكمبيوتر المحمول أو أي جهاز إلكتروني آخر على مقعد شاغر. وفي حالة عدم الرغبة في ذلك، فقم بإزالة الجسم من المقعد.

⚠ تحذير

قد يتعارض تخزين الأشياء أسفل مقعد الراكب أو بين وسادة مقعد الراكب وظهر المقعد مع التشغيل الملائم لنظام استشعار الراكب.

صيانة المركبات المجهزّة بوسائد هوائية

تؤثر الوسائد الهوائية على كيفية تقديم الخدمة للمركبة. وعلاوة على ذلك، توجد أجزاء من نظام الوسائد الهوائية في أماكن عدة داخل المركبة. وتتوفر معلومات حول صيانة المركبة ونظام الوسائد الهوائية لدى وكيلك وفي دليل الخدمة.

⚠ تحذير

قد تظل الوسادة الهوائية منتفخة أثناء الخدمة غير الملائمة لمدة تصل إلى ١٠ ثوان بعد إيقاف تشغيل المركبة وفصل البطارية. وقد تتعرض للإصابة إذا كنت قريباً من أية وسادة هوائية عند انتفاخها. لذا، تجنب الموصلات صفراء اللون. فمن المحتمل أن تكون جزءاً من نظام الوسائد الهوائية. ولذلك، تأكد من اتباع إجراءات الصيانة الملائمة، وتأكد كذلك من أن الشخص الذي يقوم بأعمال الصيانة لك هو شخص مؤهل للقيام بذلك.

إضافة معدات إلى المركبة المجهزة بوسائد هوائية

عند إضافة ملحقات من شأنها أن تغير من الهيكل أو نظام ممتص الصدمات أو الارتفاع أو الواجهة الأمامية، أو اللوح المعدني الجانبي بالمركبة، فإنها قد تحول دون تشغيل نظام الوسائد الهوائية بشكل ملائم.

يمكن أن يتأثر تشغيل نظام الوسادة الهوائية أيضًا بتغيير أي جزء من الأجزاء التالية، بما في ذلك عمليات الإصلاح أو الاستبدال غير الصحيح:

- نظام الوسادة الهوائية، بما في ذلك وحدات الوسادة الهوائية أو أجهزة استشعار التصادم الأمامي أو الجانبي أو وحدة الاستشعار والتشخيص أو أسلاك الوسادة الهوائية أو الكونسول المركزي الأمامي
- المقاعد الأمامية، بما في ذلك الخياطة أو الطبقات أو السحابات
- أحزمة الأمان
- عجلة القيادة أو لوحة العدادات أو الكونسول العلوي أو كسوة السقف أو كسوة زخرفة العمود
- سدادات الباب الداخلية، بما في ذلك مكبرات الصوت

يتوافر لدى الوكيل الذي تتعامل معه وكذلك بدليل الخدمة الخاص بك معلومات حول موضع وحدات الوسادة الهوائية وأجهزة الاستشعار ووحدة الاستشعار والتشخيص وأسلاك الوسادة الهوائية بالإضافة إلى إجراءات الاستبدال المناسبة.

وعلاوة على ذلك، جُهزّت المركبة بنظام استشعار الراكب لموضع الراكب الأمامي الخارجي، والذي يشتمل على مستشعرات تعد جزء من مقعد الراكب. وقد لا يعمل نظام استشعار الراكب بشكل ملائم في حالة استبدال كسوة المقعد الأصلية بأغطية أو تجهيز داخلي أو كسوة غير معتمدة من شركة جنرال موتورز أو بأغطية أو تجهيز داخلي أو كسوة معتمدة من شركة جنرال موتورز إلا أنها مصممة لسيارة مختلفة عن سيارتك. ويمكن أن يتداخل أي جسم مثبت أسفل قماش أو أعلاه، مثل المقاعد أو وسادة أو وسيلة تعزيز الراحة المتوفرة بالأسواق، مع تشغيل نظام استشعار الراكب. وقد يحول هذا دون انتفاخ الوسادة (الوسائد) الهوائية للراكب بشكل ملائم أو يحول دون إيقاف نظام استشعار الراكب تشغيل الوسادة (الوسائد) الهوائية للراكب بشكل ملائم. راجع نظام استشعار الراكب ⇦ ٦٧.

إذا كانت المركبة مجهزة بوسائد هوائية مثبتة بإطار السقف للانتفاخ عند انقلاب المركبة، فانظر الإطارات والعجلات المصممة بأحجام مختلفة ⇦ ٣٤٨ للإطلاع على المعلومات المهمة الإضافية.

إذا كان يلزم إجراء تعديل على المركبة بسبب إعاقة لديك وكانت لديك أسئلة حول ما إذا كانت هذه التعديلات ستؤثر على نظام الوسادات الهوائية بالمركبة، أو إذا كانت لديك أسئلة حول إمكانية تأثر نظام الوسادات الهوائية بتعديل المركبة لأي سبب آخر، ارجع إلى الوكيل الذي تتعامل معه.

فحص نظام الوسائد الهوائية

لا يحتاج نظام الوسائد الهوائية لعملية صيانة أو استبدال مجدولة بشكل منتظم. وتحقق من عمل مصباح تجهيز الوسادة الهوائية. راجع مصباح استعداد الوسادة الهوائية ⇦ ١١٤.

تنبيه

قد لا تعمل الوسادة الهوائية بشكل ملائم في حالة تلف أو فتح أو كسر غلاف الوسادة الهوائية. لذا، لا تقم بفتح أو كسر أغلفة الوسائد الهوائية. وفي حالة وجود أي أغطية وسائد هوائية مفتوحة أو مكسورة، فينبغي استبدال الغطاء و/أو وحدة الوسادة الهوائية. للاطلاع على موضع الوسائد الهوائية، راجع أين توجد الوسائد الهوائية؟ ⇦ ٦٣. لذا، قم بزيارة الوكيل للحصول على الصيانة اللازمة.

استبدال أجزاء نظام الوسادة الهوائية بعد وقوع حادث

⚠ تحذير

يمكن لأي حادث تعريض أنظمة الوسادة الهوائية في المركبة للتلف. ومن ثم، قد لا يعمل نظام الوسائد الهوائية التالف بشكل ملائم وقد لا يحميك أو يحمي الركاب في أي حادث، مما يؤدي إلى التعرض لإصابات جسيمة أو الوفاة. وللمساعدة في التحقق من عمل أنظمة الوسادة الهوائية بشكل ملائم بعد أي حادث، اصطحب المركبة لأي مركز خدمة (يتبع)

تحذير (يتبع)

لفحص أنظمة أحزمة الأمان وإجراء أية عمليات استبدال لازمة في أقرب وقت ممكن.

ستكون بحاجة لاستبدال أجزاء نظام الوسادة الهوائية في حالة انتفاخ أية وسادة هوائية. لذا، قم بزيارة الوكيل للحصول على الصيانة اللازمة.

إذا استمرت إضاءة مصباح تجهيز الوسادة الهوائية بعد بدء تشغيل المركبة أو أضاء أثناء قيادتك للمركبة، فقد يدل هذا على عدم عمل نظام الوسائد الهوائية بشكل ملائم. لذا، قم بزيارة مركز خدمة المركبة على الفور. راجع مصباح استعداد الوسادة الهوائية ⇦ ١١٤.

مقاعد الأطفال

الأطفال الأكبر سناً

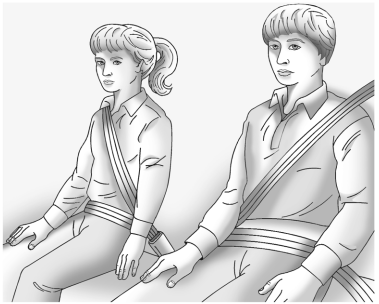

يجب على الأطفال الأكبر سناً الذين تجاوز حجمهم المقاعد المعززة ارتداء أحزمة أمان المركبة.

وتبين تعليمات الشركة المصنعة المرفقة مع المقعد المعزز حدود وزن هذه المقاعد المعززة وارتفاعها. استخدم مقعدًا معززًا مزودًا بحزام كتف - حضن إلى أن يتجاوز الطفل اختبار الملائمة الوارد أدناه:

- اجلس على المقعد مع إرجاع ظهرك للخلف قدر الإمكان. هل تنثني الركبتان عند حافة المقعد؟ إذا كانت الإجابة بنعم، فاستمر في الاختبار. وإذا كانت الإجابة بلا، فعد إلى المقعد المعزز.

- قم بربط حزام الكتف-الحضن. هل يستند حزام الكتف على الكتف؟ إذا كانت الإجابة بنعم، فاستمر في الاختبار. وإذا كانت الإجابة بلا، إذن عد إلى المقعد المعزز.
- هل يسقط حزام الحضن إلى أسفل ويعتمد على الوركين، بحيث يلامس الفخذين؟ إذا كانت الإجابة بنعم، فاستمر في الاختبار. وإذا كانت الإجابة بلا، فعد إلى المقعد المعزز.
- هل يمكن المحافظة على ربط حزام الأمان الملائم طوال الرحلة؟ إذا كانت الإجابة بنعم، فاستمر في الاختبار. وإذا كانت الإجابة بلا، فعد إلى المقعد المعزز.

سؤال:

ما هي الطريقة المناسبة لارتداء أحزمة الأمان؟

ءغابع:

يجب ارتداء الأطفال الأكبر سناً لحزام الكتف - الحضن والحصول على التقييد الإضافي الذي يوفره حزام الكتف. ويجب عدم مرور حزام الكتف من فوق الوجه أو الرقبة. كما يجب ارتداء حزام الحضن بإحكام أسفل الوركين، بحيث يلامس فقط الجزء العلوي من الفخذين. وينقل هذا الوضع قوة الحزام إلى عظام حوض الطفل في أي حادث. وعلاوة على ذلك، يجب عدم ارتداء حزام الأمان مطلقاً فوق البطن، والذي من شأنه أن يتسبب في التعرض لإصابات داخلية جسيمة أو مميتة في أي حادث.

وفقًا للإحصاءات الخاصة بالحوادث، يكون الأطفال أكثر أمانًا عن جلوسهم بشكل صحيح في الجزء الخلفي من المركبة والتزامهم بالمقاعد المخصصة لهم.

وقد يتعرض الأطفال غير المثبتين في المركبة للارتطام بالأشخاص الآخرين المرتدين لأحزمة الأمان، أو قد يتعرضون للخروج عنوة من المركبة. وسيكون الأطفال الأكبر سناً في حاجة لاستخدام أحزمة الأمان بشكل ملائم.

⚠ تحذير

لا تسمح مطلقًا لأكثر من طفل بارتداء حزام الأمان نفسه. لن يتمكن حزام الأمان من توزيع قوة الاصطدام بشكل ملائم. وقد يتعرض الأطفال في حالة وقوع حادث إلى الارتطام ببعضهم البعض مما يعرضهم لإصابات جسيمة. ولذلك، يجب استخدام شخص واحد فقط لحزام الأمان في كل مرة.



⚠ تحذير

لا تسمح لأي طفل ارتداء حزام الأمان الذي يمر فوق الكتف أسفل الذراعين أو خلف الظهر. يمكن أن يتعرض الطفل لإصابة جسيمة عند عدم ارتدائه لحزام الكتف - الحاضن بشكل ملائم. حيث من المحتمل ألا يثبت حزام الكتف الطفل في حالة وقوع حادث. وقد يتحرك الطفل للأمام بصورة كبيرة، مما يزيد من فرصة تعرضه للإصابة في الرقبة والرأس. كما قد يتعرض الطفل للانزلاق أسفل حزام الحاضن. وعندئذ، قد ترتكز قوة الحزام على البطن بشكل كامل. مما قد يتسبب

(يتبع)

تحذير (يتبع)

في تعرضك لإصابات خطيرة أو مميتة.
ويجب تمرير حزام الكتف فوق الكتف وعبر الصدر.



الرضّع والأطفال الأصغر سناً

يحتاج كل شخص في المركبة للحماية! وهذا يشمل الرّضع وجميع الأطفال الآخرين. فلن تغير المسافة المقطوعة أو عمر وحجم الراكب حاجة كل شخص لاستخدام وسائل التقييد المتعلقة بالأمان.

⚠ تحذير

يمكن أن يتعرّض الأطفال لإصابة خطرة أو للوفاة إذا قاموا بوضع حزام الكتف خلف ظهرهم أو تحت ساقيهم أو إذا قاموا بلفّه حول عنقهم. يمكن إحكام إغلاق حزام الكتف حال قفله ولكن لا يمكن فكه. يتم قفل حزام الكتف عند سحبه على طول المسافة خارج الشداد. ويتم إلغاء قفل حزام الكتف عند السماح بتراجعه بالكامل داخل الشداد، ولكن لا يمكن حدوث ذلك في حال التفافه حول الطفل. لذلك، لا تترك الأطفال بمفردهم مطلقًا في المركبة دون مراقبة ولا تسمح مطلقًا للأطفال بربط أحزمة الأمان بشكل خاطئ أو بالعبث بها.

ويجب تمتع الرّضع والأطفال صغار السن في كل مرة يركبون فيها المركبة بالحماية التي توفرها مقاعد الأطفال الملائمة. وذلك يُعزى إلى أن نظام أحزمة أمان المركبة ونظام وسائدها الهوائية لم يُصَمّما لهؤلاء الأطفال الأصغر سناً والرّضع.

فقد يتعرض الأطفال غير المقيدين بشكل ملائم للارتطام بالأشخاص الآخرين أو قد يخرجون عنوة من المركبة.

⚠ تحذير

لا تحمل مطلقاً أي رضيع أو طفل أثناء الركوب في المركبة. وهذا يُعزى إلى أن أي رضيع أو طفل سيصبح ثقيل الوزن للغاية بفعل قوة الاصطدام بحيث يتعذر الإمساك به أثناء الحادث. على سبيل المثال، في حالة وقوع حادث والمركبة تسير بسرعة ٤٠ كم/ساعة (٢٥ ميلاً في الساعة)، سوف يصبح الرضيع الذي يبلغ وزنه ٥,٥ كغم (١٢ رطلاً) فجأة بقوة ١١٠ كغم (٢٤٠ رطلاً) على ذراعي الشخص. لذا، يجب تثبيت أي رضيع أو طفل صغير في مقعد أمان أطفال ملائم.



⚠ تحذير

قد يتعرض الأطفال الذين يقفون مقابل أية وسادة هوائية أو بالقرب منها عند انتفاخها لإصابة جسيمة أو الوفاة. لا تقم مطلقًا بوضع مقعد الأطفال المتجه للخلف في مقعد الراكب الأمامي. ومن ثم، قم بتثبيت مقعد الأطفال المتجه للخلف في أي مقعد خلفي.

ويُفضل تثبيت مقعد الأطفال المتجه للأمام في أي مقعد خلفي. وفي حالة تثبيت مقعد أطفال متجهًا للأمام في مقعد الراكب الأمامي، قم دومًا بتحريك مقعد الراكب الأمامي للخلف إلى أقصى حد ممكن.

عند تركيب نظام أمان للأطفال في الصف الثاني في المقعد الأوسط، حرك مقعد الصف الثاني إلى الوضع الخلفي بقدر الإمكان، وذلك للتقليل من الاحتكاك بالوسادة الهوائية الأمامية الوسطى.



أنظمة أمان الأطفال هي أجهزة تُستخدم لإحكام جلوس الطفل أو تثبيته في موضعه في المركبة وتسمى أحيانًا مقاعد الأطفال أو مقاعد السيارة.

توجد ثلاثة أنواع رئيسية من أنظمة أمان الأطفال:

- نظام أمان الأطفال المتجه للأمام
- نظام أمان الأطفال المتجه للخلف
- المقاعد المعززة المزودة بحزام للتثبيت في الموضع

يعتمد تحديد نظام أمان الأطفال المناسب لطفلك على حجمه ووزنه وعمرهِ وأيضًا على ما إذا كان نظام أمان الأطفال هذا يتوافق مع المركبة التي سيتم استخدامه بها أم لا.

تتوافر العديد من الطرز المختلفة لكل نوع من أنواع أنظمة أمان الأطفال. لذا، عند شراء مقعد أطفال، تحقق من أنه مصمم للاستخدام في المركبات المزودة بمحركات.

يرد في دليل التعليمات الذي يتم توفيرهِ مع نظام أمان الأطفال القيود المتعلقة بالوزن والطول الخاصة بنظام أمان الطفل الخاص هذا. وبالإضافة إلى ذلك، يتوفر العديد من أنظمة أمان الأطفال التي تناسب الأطفال من ذوي الاحتياجات الخاصة.

⚠ تحذير

لتقليل خطر تعرض العنق والرأس للإصابة في حال وقوع حادث، ينبغي تأمين الأطفال والرضع في أنظمة أمان للأطفال مواجهة للخلف وذلك للأطفال حتى عمر سنتين، أو لحين بلوغهم الحد الأقصى للطول والوزن المحدد لاستخدام أنظمة أمان الأطفال.

⚠ تحذير

لا تزال عظام وركي أي طفل صغير السن صغيرة جدًا بحيث لا يظل حزام أمان المركبة في وضع منخفض على عظام الوركين، وهذا ما يفترض أن يكون عليه حزام الأمان. وبدلًا عن ذلك، قد يستقر

(يتبع)

تحذير (يتبع)

حزام الأمان حول بطن الطفل. وفي هذه الحالة، قد يضغط الحزام بقوة في حالة وقوع أي حادث على منطقة الجسم التي لا تحميها أية بنية عظمية. وقد يتسبب هذا بمفرده في تعرض الطفل لإصابات خطيرة أو مميتة. وللحد من خطر التعرض لإصابات جسيمة أو مميتة خلال أي حادث، يجب تثبيت الأطفال صغار السن دومًا في مقعد أمان ملائم لهم.

أنظمة تقييد الأطفال

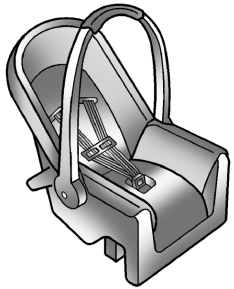

نظام أمان الأطفال الرّضع المتجه للخلف

يوفر نظام أمان الطفل المتجه للخلف إمكانية التقييد مع وضع سطح الجلوس مقابل لظهر الرضيع.

يمسك نظام حمالات الأمان الرضيع ويثبته في مكانه، ويحافظ في حالة وقوع أي حادث على تثبيت الرضيع في المقعد.

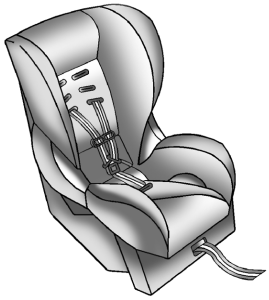

نظام أمان الأطفال المتجه للأمام

ويوفر نظام أمام الأطفال المتجه للأمام إمكانية تقييد جسم الطفل مع استخدام حمالات الأمان.

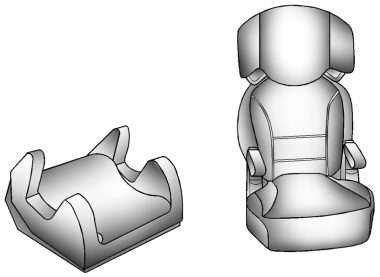

المقاعد المعززة

تُستخدم المقاعد المعززة المزودة بحزام للتثبيت في الموضع للأطفال لم يعُد يصلح استخدام أنظمة أمان الأطفال المتجهة للأمام معهم لكبر سنهم. صُممت الوحدات المعززة لتحسين مدى ملائمة نظام حزام الأمان بالمركبة إلى أن يكبر الطفل بنحو كاف بحيث يمكنه الجلوس بصورة سليمة دون الحاجة إلى مقعد معزز. راجع اختبار مدى ملاءمة حزام الأمان في الأطفال الأكبر سناً ⇦ ٧٢.

تثبيت مقعد أطفال إضافي في المركبة

⚠ تحذير

قد يتعرض الطفل لإصابة جسيمة أو مميتة في أي حادث في حالة عدم تثبيت مقعد الأطفال بشكل ملائم في المركبة. لذا، قم بتثبيت مقعد الأطفال بشكل ملائم في المركبة باستخدام حزام الأمان بالمركبة أو نظام مثبت وسير الأطفال المنخفض، مع اتباع التعليمات المرفقة مع مقعد الأطفال والتعليمات الواردة في هذا الدليل.

للمساعدة في الحد من فرصة التعرض لإصابة، يجب إحكام ربط مقعد الأطفال في المركبة. ومن ثم، يجب تثبيت نظام أمان الأطفال في مقاعد المركبة باستخدام أحزمة الحضن أو جزء حزام الحضن الخارج من حزام الكتف-الحضن، أو من خلال استخدام نظام LATCH (الماسكة). راجع المثبتات والأشرطة السفلية للأطفال (نظام LATCH) ⇦ ٧٩ للمزيد من المعلومات. وقد يتعرض الأطفال للتهديد في أي حادث في حالة عدم تثبيت مقعد الأطفال بشكل ملائم في المركبة.

عند تأمين ضبط نظام أمان أطفال إضافي، راجع ما يلي:

١. ملصقات التعليمات المقدمة على نظام أمان الأطفال
٢. دليل التعليمات المقدم مع نظام أمان الأطفال
٣. دليل مالك المركبة

وتعد تعليمات مقاعد الأطفال ذات أهمية، لذا احصل على نسخة بديلة من الشركة المصنعة في حالة عدم توفرها.

يجب أن تضع نصب عينيك أن مقعد الأطفال غير المثبت جيداً قد يتحرك في المركبة في حالة حدوث اصطدام أو توقف مفاجئ مما يُعرّض الأشخاص الآخرين في المركبة للإصابة. لذا، تأكد من تثبيت أي مقعد أطفال في المركبة بشكل ملائم - حتى في حالة عدم جلوس أي طفل فيه.

تثبيت الطفل في مقعد الأطفال

⚠ تحذير

قد يتعرض الطفل لإصابة جسيمة أو مميتة في أي حادث في حالة عدم تثبيت الطفل بشكل ملائم في مقعد الأطفال. ومن ثم، قم بتثبيت الطفل بشكل ملائم باتباع التعليمات المرفقة مع مقعد الأطفال.

أين يتم وضع نظام أمان الأطفال

ووفقاً لإحصائيات الحوادث، فإن الأطفال والرّضع يكونون آمنين أكثر عند تقييدهم بشكل ملائم في نظام مناسب لأمان الأطفال مثبت في موضع الجلوس الخلفي.

يلزم تقييد الأطفال ١٢ عامًا أو أقل في مقعد خلفي بالمركبة.

المركبة مزودة بوسادة هوائية أمامية وسطية على الجانب الداخلي لمقعد السائق. حتى مع وجود الوسادة الهوائية الأمامية الوسطية، يمكن تثبيت مقعد طفل في أي موضع جلوس في الصف الثاني.

لا تضع نظام أمان أطفال مواجهًا للخلف في الجزء الأمامي من المركبة. وذلك لأن المخاطر التي يتعرض لها الطفل المواجه للخلف كبيرة جدًا في حال انتفخت الوسادة الهوائية.

⚠ تحذير

قد يتعرض الطفل الذي يجلس في مقعد أطفال متجه للخلف لإصابة جسيمة أو الوفاة في حالة انتفاخ الوسادة الهوائية للراكب الأمامي. وهذا يُعزى إلى أن ظهر مقعد الأطفال المتجه للخلف قد يكون قريباً للغاية من الوسادة الهوائية المنفوخة. وقد يتعرض الطفل الذي يجلس في مقعد أطفال متجه للأمام لإصابة جسيمة أو الوفاة في حالة انتفاخ الوسادة الهوائية للراكب الأمامي وكان مقعد الراكب في أي موضع أمامي.

تحذير (يتبع)

وعلى افتراض إيقاف نظام استشعار الراكب تشغيل الوسادة الهوائية للراكب الأمامي، فلا يسلم أي نظام من الأعطال. ولا يوجد من يمكنه ضمان عدم انتفاخ أية وسادة هوائية في ظل بعض الظروف غير المعتادة، حتى في حالة إيقاف تشغيل الوسادة الهوائية.

قم بتثبيت مقاعد الأطفال المتجهة للخلف في المقعد الخلفي، حتى في حالة إيقاف تشغيل الوسادة الهوائية. وفي حالة تثبيت مقعد أطفال متجه للأمام في المقعد الأمامي، فقم دوماً بتحريك مقعد الراكب الأمامي للخلف إلى أقصى حد ممكن. ويفضل تثبيت مقعد الأطفال في أي مقعد خلفي.

راجع نظام استشعار الراكب ⇦ ٦٧ للمزيد من المعلومات.

عند تركيب مقعد أطفال في الصف الثاني في المقعد الأوسط، حرك مقعد الصف الثاني إلى الوضع الخلفي بقدر الإمكان، وذلك للتقليل من الاحتكاك بالوسادة الهوائية الأمامية الوسطية.

⚠ تحذير

الطفل الجالس في مقعد الأطفال في المقعد الأمامي الوسط قد يتعرض لإصابات خطيرة أو الوفاة إذا انتفخت الوسادة الهوائية. لا تقم مطلقًا بوضع مقعد الأطفال في المقعد الأمامي الأوسط. ويفضل دائمًا تثبيت مقعد الأطفال في أي مقعد خلفي.

عند تثبيت نظام أمان الأطفال بأحزمة أمان في وضع مقعد خلفي، قم بدراسة التعليمات المرفقة مع نظام أمان الأطفال للتحقق من توافقه مع هذه المركبة.

يتغير قياس مقاعد الأطفال والمقاعد المعززة كثيرًا، وبعضها قد يناسب مقاعد جلوس معينة أكثر من غيرها. لا تقم بتثبيت نظام أمان الأطفال في أي من مواضع الجلوس بالمقاعد الخلفية حيث لا يمكن تثبيته بإحكام.

حسب المكان الذي تضع فيه نظام أمان الأطفال وحجم نظام أمان الأطفال، قد لا تكون قادرًا على الوصول إلى أحزمة الأمان أو مثبتات (LATCH) المجاورة للركاب الآخرين أو لأنظمة أمان الأطفال. يجب عدم استخدام المقاعد المجاورة إذا تسبب نظام أمان الأطفال بمنع الوصول أو إذا تداخل مع شد حزام الأمان.

يجب تعديل المقعد الموجود أمام نظام أمان الأطفال المركب لضمان التثبيت المناسب، وذلك وفقًا لدليل التعليمات الخاص بنظام أمان الأطفال.

عند تثبيت نظام أمان الأطفال في وضع جلوس مقاعد الصف الثاني التي يمكن تعديلها، فيجب تعديل المقعد للأمام أو الخلف للتأكد من التثبيت الصحيح وفقًا لدليل نظام أمان الأطفال. إذا كان المقعد قادرًا على الانحناء، فيجب وضع ظهر المقعد في الوضع الرأسي الكامل قبل تثبيت مقعد أمان الأطفال.

عند تركيب نظام أمان الأطفال، تأكد من اتباع التعليمات الواردة معه وتثبيته شكل صحيح.

يجب أن تضع نصب عينيك أن مقعد الأطفال غير المثبت جيداً قد يتحرك في المركبة في حالة حدوث اصطدام أو توقف مفاجئ مما يُعرّض الأشخاص الآخرين في المركبة للإصابة. لذا، تأكد من تثبيت أي مقعد أطفال في المركبة بشكل ملائم - حتى في حالة عدم جلوس أي طفل فيه.

المثبتات والأشرطة السفلية للأطفال (نظام LATCH)

يقوم نظام LATCH بتأمين نظام أمان الأطفال أثناء القيادة أو عند وقوع حادث تصادم. وتُستخدم مرفقات نظام LATCH المثبتة على نظام أمان الأطفال لربط نظام أمان الأطفال بالمثبتات في السيارة. وصُمم هذا النظام لتيسير تركيب مقعد الأطفال.

من أجل استخدام نظام LATCH في المركبة، تحتاج إلى نظام أمان الأطفال المحتوي على وصلات نظام LATCH. يمكن مقاعد الأطفال المتجهة للخلف والمتجهة للأمام المتوافقة مع LATCH باستخدام مثبتات LATCH أو أحزمة الأمان في المركبة. لا تستخد أحزمة الأمان في المركبة ونظام تثبيت LATCH في نفس الوقت لتأمين نظام أمان أطفال متجه للخلف أو متجه للأمام.

تَستخدِم المقاعد المعززة أحزمة الأمان في السيارة لتأمين الطفل في المقعد المعزز. إذا كان المصنع يوصي بتأمين المقاعد المعززة بنظام LATCH، يمكن فعل ذلك إذا تم وضع المقعد المعزز بالوضع الصحيح ولم يكن هناك تداخل وإعاقة للوضع الصحيح لحزام الحضن-الكتف الخاص بالطفل.

احرص على اتباع التعليمات الواردة مع مقعد الطفل والتعليمات الواردة في هذا الكتيب.

وعند تركيب مقعد أطفال باستخدام شريط علوي، يجب عليك أيضاً استخدام المثبتات السفلية أو أحزمة الأمان لإحكام ربط نظام أمان الأطفال بشكل ملائم. ويجب عدم إلحاق مقعد الأطفال مطلقاً باستخدام شريط المثبت العلوي توب تيثر فقط.

بالنسبة لنظام أمان الأطفال بحمالة أمان من ٥ نقاط مواجهة للأمام، حيث يصل الوزن المجمّع للطفل ونظام الأمان إلى ٢٩,٥ كجم (٦٥ رطلاً)، استخدم إما نقاط تثبيت المزلاج السفلية مع نقطة تثبيت حبل علوي، أو حزام الأمان مع تثبيت الشريط العلوي. عندما يكون الوزن المجمّع للطفل ونظام الأمان أكبر من ٢٩,٥ كجم (٦٥ رطلاً)، استخدم حزام الأمان مع نقطة تثبيت الحبل العلوي فقط.

لطرق الموصى بها لربط أنظمة أمان الأطفال

نوع نظام الأمان	الوزن المُجمع للطفل + نظام أمان الأطفال	لا تستخدم سوى طرق الربط المعتمدة الموضحة مع X			
		المثبتات السفلية لـ LATCH فقط	حزام الأمان فقط	نقاط التثبيت السفلية ونقطة تثبيت الشريط العلوي لـ LATCH	حزام الأمان ونقطة تثبيت الشريط العلوي
نظام أمان الأطفال المواجه للخلف	ما يصل إلى ٢٩,٥ كجم (٦٥ رطلا)	X	X		
نظام أمان الأطفال المواجه للخلف	أكبر من ٢٩,٥ كجم (٦٥رطلا)		X		
نظام أمان الأطفال المتجه للأمام	ما يصل إلى ٢٩,٥ كجم (٦٥ رطلا)			X	X
نظام أمان الأطفال المتجه للأمام	أكبر من ٢٩,٥ كجم (٦٥ رطلا)				X

راجع تثبيت مقاعد الأطفال (مع حزام الأمان في المقعد الخلفي) ⇦ ٨٦ او
تثبيت مقاعد الأطفال (مع حزام الأمان في مقعد الراكب الأمامي) ⇦ ٨٨.

تم وضع ملصقات على نظام أمان الأطفال التي تم تصنيعها بعد مارس ٢٠١٤ بأقصى وزن للأطفال، والتي يمكن من خلالها استخدام نظام LATCH لتثبيت نظام أمان الأطفال.

ما يلي يوضح كيفية ربط نظام أمان أطفال بهذه الملحقات في المركبة.

ليست كل جميع مواضع الجلوس في السيارة مزودة بخطاطيف سفلية. في هذه الحالة يلزم استخدام حزام الأمان (مع مثبتات الأشرطة العلوية إن أمكن) لتأمين مقعد تثبيت الطفل. راجع تثبيت مقاعد الأطفال (مع حزام الأمان في المقعد الخلفي) ⇦ ٨٦ او
تثبيت مقاعد الأطفال (مع حزام الأمان في مقعد الراكب الأمامي) ⇦ ٨٨.

المثبتات السفلية

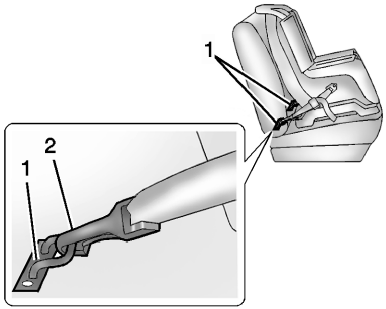

المثبتات السفلية (١) هي قضبان معدنية مضمنة في المركبة. ويوجد مثبتان سفليان لكل موضع جلوس مجهز بنظام LATCH، يلائمان نظام أمان الأطفال المزود بأربطة سفلية (٢).

مثبت الشريط العلوي

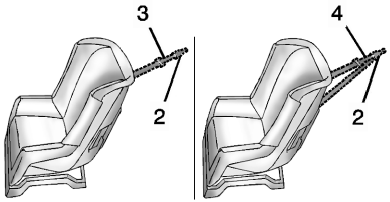

يتم استخدام الشريط العلوي (٣ و٤) لتأمين الجزء العلوي من نظام أمان الأطفال بالسيارة. وقد ضمن مثبت الشريط العلوي في المركبة. ويتم ربط خطاف رباط الشريط العلوي (٢) بنظام أمان الأطفال بمثبت الشريط العلوي في السيارة للحد من الحركة الأمامية ودوران نظام أمان الأطفال أثناء القيادة أو في حالة وقوع حدث تصادم.

وقد يحتوي مقعد أمان الأطفال على شريط مفرد (٣) أو شريط مزدوج (٤). وسيحتوي أي منهما على رباط مفرد (٢) لتثبيت الشريط العلوي بالخطاف.

وقد صُممت بعض أنظمة أمان الأطفال المزودة بأشرطة علوية للاستخدام مع أو بدون الشريط العلوي الذي يتم ربطه. في حين تتطلب بعض مقاعد الأطفال الأخرى ربط الشريط العلوي دوماً. لذا، تأكد من قراءة تعليمات مقعد الأطفال لديك واتبعها.

مواقع المثبتات السفلية ومثبتات الأشرطة العلوية

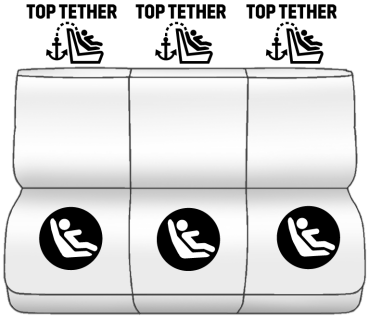

الصف الثاني - ٤٠/٦٠

: مواضع الجلوس المزودة بمثبتين سفليين.

: مواضع الجلوس المزودة بمثبتات للأشرطة العلوية.

Cadillac Escalade Owner Manual (GMNA-Localizing-MidEast-15567196) -
2022 - CRC - 9/27/21

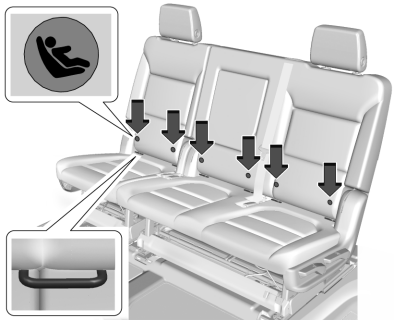

توجد المثبتات السفلية في الطيّة الموجودة بين ظهر المقعد ووسادته.

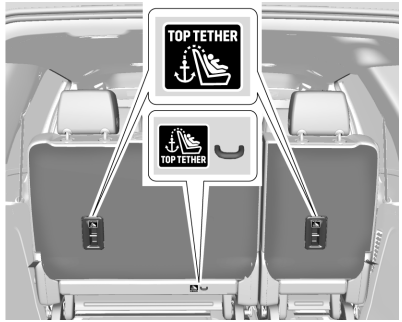

مثبتات الشريط العلوي في خلف مسند الظهر لأوضاع الجلوس الطرفية والجزء الخلفي من وسادة المقعد لوضع الجلوس الوسطي في مقاعد الصف الثاني. تأكد من استخدام مثبت يوجد خلف موضع الجلوس مباشرة في موضع تركيب مقعد الطفل.

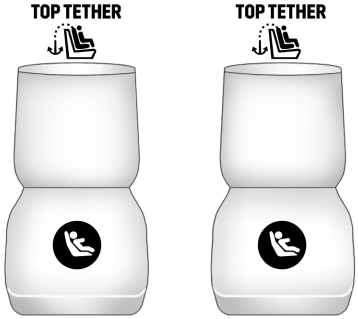

الصف الثاني - مقعد فردي

: مواضع الجلوس المزودة بمثبتين سفليين.

TOP TETHER **:** مواضع الجلوس المزودة بمثبتات للأشرطة العلوية.



توجد المثبتات السفلية في الطيّة الموجودة بين ظهر المقعد ووسادته.

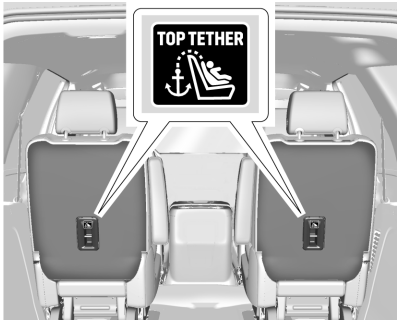

بالنسبة للطُرز المجهزة بمقاعد صف ثانٍ دلوية، تكون مثبتات الشريط العلوي في الجزء الخلفي من مسند الظهر لكل وضع جلوس في الصف الثاني. تأكد من استخدام مثبت يوجد خلف موضع الجلوس مباشرة في موضع تركيب مقعد الطفل.

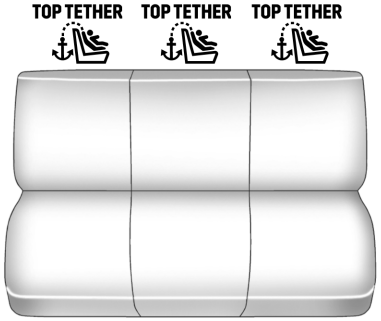

مقعد الصف الثالث

TOP TETHER : مواضع الجلوس المزودة بمثبتات للأشرطة العلوية.

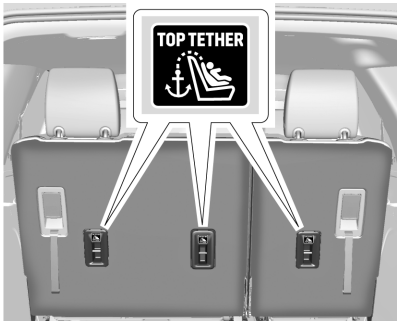

بالنسبة للصف الثالث، توجد مثبتات الشريط العلوي على ظهر مسند ظهر المقعد. تأكد من استخدام مثبت يوجد خلف موضع الجلوس مباشرة في موضع تركيب مقعد الطفل.

ولا تقم بتثبيت مقعد الأطفال في أي موضع بدون مثبت الشريط العلوي في حالة فرض القانون الوطني أو المحلي ضرورة ربط الشريط العلوي، أو في حالة إقرار التعليمات المرفقة مع مقعد الأطفال بضرورة ربط الشريط العلوي.

وفقاً لإحصائيات الحوادث، فإن الأطفال والرّضع يكونون في وضع أكثر أمناً عند تقييدهم بشكل ملائم في نظام تقييد الأطفال أو نظام تقييد الرّضع المثبت في موضع الجلوس الخلفي. راجع أين يتم وضع نظام أمان الأطفال ⇦ ٧٧ للمزيد من المعلومات.

تثبيت نظام أمان الأطفال المُصمم من أجل نظام LATCH

⚠ تحذير

قد يتعرض أي طفل للأذى البالغ أو للموت في حال وقوع حادث، ما لم يكن نظام أمان الأطفال مثبتًا بإحكام في السيارة باستخدام مثبتات LATCH أو باستخدام حزام أمان السيارة. اتبع التعليمات الواردة مع مقعد الطفل والتعليمات الواردة في هذا الكتيب.

⚠ تحذير

للحد من مخاطر التعرض لإصابات خطيرة أو مميتة أثناء التصادم، تفادي ربط أكثر من مقعد أطفال بمثبت واحد. فقد يؤدي ربط أكثر من مقعد أطفال واحد بمثبت فردي إلى انفكاك المثبت أو الرباط أو تعرضهما للكسر عند وقوع أي حادث. كما قد يتعرض الطفل أو الأشخاص الآخرون للإصابة.

⚠ تحذير

يمكن أن يتعرض الأطفال لإصابات خطيرة أو للاختناق في حالة التفاف حزام الكتف حول عنقهم. يمكن إحكام إغلاق حزام الكتف حال قفله ولكن لا يمكن فكه. يتم قفل حزام الكتف عند سحبه على طول المسافة خارج الشداد. ويتم إلغاء قفل حزام الكتف عند السماح بتراجعه بالكامل داخل الشداد، ولكن لا يمكن حدوث ذلك في حالة التفافه حول عنق أحد الأطفال. في حالة قفل حزام الكتف والتفافه حول عنق أحد الأطفال، فالطريقة الوحيدة لفك الحزام في هذه الحالة هي أن يتم قطعه.

وقم بربط أية أحزمة أمان غير مستخدمة خلف نظام أمان الأطفال، بحيث لا يمكن للأطفال الوصول إليها. اسحب حزام الكتف إلى خارج الشداد بشكل كامل لقفله وإحكام الحزام خلف نظام أمان الطفل، بعد تركيب نظام أمان الأطفال.

تنبيه

لا تسمح باحتكاك أربطة نظام مثبت وسير الأطفال المنخفض بأحزمة أمان المركبة. فقد يؤدي هذا إلى تلف هذه الأجزاء. وإذا (يتبع)

تنبيه (يتبع)

لزم الأمر، فقم بتحريك أحزمة الأمان المربوطة لتجنب الاحتكاك بينها وبين أربطة نظام مثبت وسير الأطفال المنخفض.

تجنب طي ظهر المقعد عندما يكون المقعد مشغولاً. لا تقم بطي المقعد الخلفي الفارغ في حالة ربط حزام الأمان. فقد يؤدي هذا إلى تلف حزام الأمان أو المقعد. لذا، قم بفك حزام الأمان وإعادته إلى وضع التخزين، قبل طي المقعد.

المركبة مزودة بوسادة هوائية أمامية وسطية على الجانب الداخلي لمقعد السائق. حتى مع وجود الوسادة الهوائية الأمامية الوسطية، يمكن تثبيت مقعد طفل في أي موضع جلوس في الصف الثاني.

إذا كنت بحاجة لتثبيت أكثر من طفل بإحكام في المقعد الخلفي، راجع أين يتم وضع نظام أمان الأطفال ⇦ ٧٧.

١. قم بربط الأربطة السفلية بالمثبتات السفلية وإحكام ربطها. وإذا كان نظام أمان الأطفال غير مجهز بأربطة سفلية أو كان موضع الجلوس المطلوب لا يتوفر به مثبتات سفلية، فقم بتثبيت نظام أمان الأطفال باستخدام حزام الأمان والشريط العلوي عندما توصي بذلك الشركة المصنعة لنظام أمان الأطفال.

وارجع إلى تعليمات الشركة المصنعة لمقعد الأطفال والتعليمات الواردة في هذا الدليل.

١.١. ابحث عن المثبتات السفلية لموضع الجلوس المطلوب.

١.٢. ضع مقعد الأطفال على المقعد.

١.٣. اربط الأربطة السفلية بمقعد الأطفال بالمثبتات السفلية وأحكم ربطها.

٢. إذا أوصت الشركة المصنعة لنظام أمان الأطفال بتوصيل الشريط العلوي، فاضبط الشريط العلوي على طوله الكامل وقم بتثبيته بالمثبت. وارجع إلى تعليمات الشركة المصنعة لمقعد الأطفال واتبع الخطوات التالية:

٢.١. ابحث عن مثبت الشريط العلوي.

٢.٢. قم بتوجيه وربط الشريط العلوي وأحكم ربطه وفقا لتعليمات مقعد الأطفال لديك والتعليمات التالية:

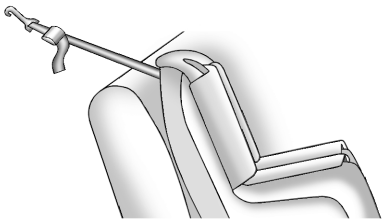

إذا كان الموضع الذي تستخدمه لا يحتوي على مسند رأس مع استخدامك لشريط فردي، فقم بتوجيه الشريط أعلى ظهر المقعد.

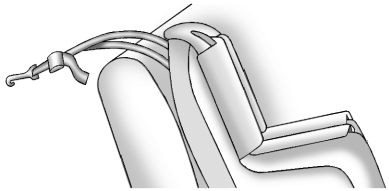

إذا كان الموضع الذي تستخدمه لا يحتوي على مسند رأس مع استخدامك لشريط مزدوج، فقم بتوجيه الشريط أعلى ظهر المقعد.

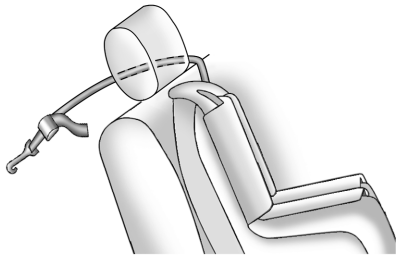

إذا كان الموضع الذي تستخدمه يحتوي على مسند رأس ثابت أو مثبت للرأس وكنت تستخدم شريطاً فردياً، فقم بتوجيه الشريط حول الجانب الداخلي من مسند أو مثبت الرأس.

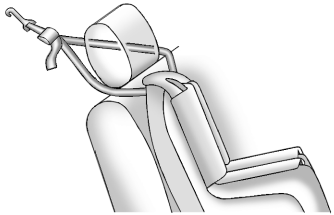

إذا كان الوضع الذي تستخدمه يتوفّر في مسند رأس قابل للضبط أو ثابت وأنت تستخدم رابطًا مزدوجًا، فيمكنك توجيه الرابط حول مسند الرأس.

إذا كان نظام أمان الأطفال مثبتًا بجوار المقعد الأوسط، فتأكد من أن الحبل العلوي لا يتداخل مع لحزام/ضام الكتف لوضع المقعد الأوسط. وإذا كان الأمر كذلك، فابحث عن وضع مقعد آخر مناسب لتثبيت نظام أمان الأطفال.

٣. قبل وضع طفل في مقاعد الأطفال، تأكد من تثبيته جيداً في موضعه. للفحص، أمسك نظام أمان الأطفال في مسار المزلاج وحاول تحريكه جانبًا وإلى الخلف وإلى الأمام. يلزم ألا تزيد المسافة المتحركة عن ٢٫٥ سم (١ بوصة)، لعملية التركيب السليمة.

استبدال أجزاء نظام LATCH بعد حادث تصادم

⚠ تحذير

يمكن لأي حادث تعريض نظام مثبت وسير الأطفال المنخفض (LATCH) في المركبة للتلف. وقد لا يثبّت أي نظام مثبت وسير الأطفال المنخفض التالف مقعد الأطفال بشكل

تحذير (يتبع)

بشكل ملائم، مما يفضي إلى تعرض الطفل لإصابة جسيمة أو الوفاة في أي حادث. وللمساعدة في التحقق من عمل نظام مثبت وسير الأطفال المنخفض بشكل ملائم بعد أي حادث، قم بزيارة الوكيل لفحص النظام وتركيب أية قطع غيار ضرورية في أقرب وقت ممكن.

إذا كانت المركبة مجهزة بنظام مثبت وسير الأطفال المنخفض وتم استخدامه أثناء أي حادث، فقد تكون ثمة حاجة لتركيب أجزاء جديدة لنظام LATCH.

وقد يلزم تركيب أجزاء جديدة وإجراء أعمال إصلاح حتى في حالة عدم استخدام نظام حلقات التثبيت السفلية والأشرطة المطولة لمقاعد الأطفال (LATCH) وقت الحادث.

تثبيت مقاعد الأطفال (مع حزام الأمان في المقعد الخلفي)

المركبة مزودة بوسادة هوائية أمامية وسطية على الجانب الداخلي لمقعد السائق. حتى مع وجود الوسادة الهوائية الأمامية الوسطية، يمكن تثبيت مقعد طفل في أي موضع جلوس في الصف الثاني. عند تركيب مقعد مزود بنظام أمان للأطفال في الصف الثاني في المقعد الأوسط، حرك مقعد الصف الثاني إلى الوضع الخلفي بقدر الإمكان، وذلك للتقليل من الاحتكاك بالوسادة الهوائية الأمامية الوسطية إلى أقصى حد مُمكن.

عند تثبيت نظام أمان الأطفال بأحزمة أمان في وضع مقعد خلفي، قم بدراسة التعليمات المرفقة مع نظام أمان الأطفال للتحقق من توافقه مع هذه المركبة.

إذا كان نظام أمان الأطفال مزوداً بنظام LATCH، فانظر المثبتات والأشرطة السفلية للأطفال (نظام LATCH) ⇦ ٧٩ للاطلاع على كيفية تركيب نظام أمان الأطفال باستخدام نظام LATCH وموضع التركيب. وفي حالة تثبيت نظام أمان الأطفال في المركبة باستخدام حزام أمان واستخدامه شريطاً علوياً، فانظر المثبتات والأشرطة السفلية للأطفال (نظام LATCH) ⇦ ٧٩ للاطلاع على مواقع مثبتات الشريط العلوي.

ولا تقم بتثبيت مقعد الأطفال في أي موضع بدون مثبت الشريط العلوي في حالة فرض القانون الوطني أو المحلي ضرورة تثبيت الشريط العلوي، أو في حالة إقرار التعليمات المرفقة مع مقعد الأطفال بضرورة تثبيت الشريط العلوي.

إذا لم يكن نظام أمان الأطفال أو موضع المقعد في المركبة مزودًا بنظام LATCH، فيتم استخدام حزام الأمان لإحكام تثبيت نظام أمان الأطفال. وتأكد من اتباع التعليمات المرفقة مع مقعد الأطفال.

إذا كان ثمة حاجة لتركيب أكثر من مقعد واحد للأطفال في المقعد الخلفي، فتأكد من قراءة أين يتم وضع نظام أمان الأطفال ⇦ ٧٧.

إذا كانت الشركة المصنعة لمقعد الأطفال توصي باستخدام الشريط العلوي، فقم بربط الشريط العلوي بمثبت الشريط العلوي وأحكم ربطه. راجع التعليمات التي تأتي مع مقعد الطفل وانظر المثبتات والأشرطة السفلية للأطفال (نظام LATCH) ⇦ ٧٩.

١. ضع مقعد الأطفال على المقعد.

   إذا كان مسند الرأس عائقًا لعملية التركيب الصحيح لنظام أمان الأطفال، فيمكنك إزالة مسند الرأس. راجع جزئية "إزالة مسند الرأس وإعادة تركيبه" أسفل المثبتات والأشرطة السفلية للأطفال (نظام LATCH) ⇦ ٧٩.

٢. التقط لوح المزلاج وقم بتمرير أجزاء الكتف والخصر بحزام أمان المركبة على طول نظام أمان الأطفال أو حوله. وستوضح لك تعليمات مقعد الأطفال كيفية القيام بهذه العملية.

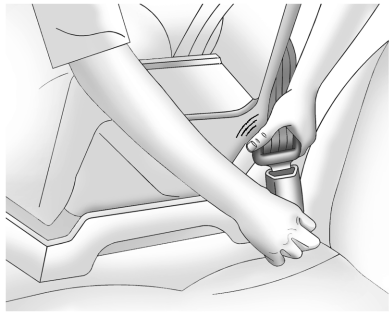

٣. ادفع لوحة المزلاج في الإبزيم حتى تسمع صوت استقرارها في مكانها.

ضع زر التحرير على الإبزيم، بعيدًا عن نظام أمان الأمان، بحيث يمكن فك إبزيم حزام الأمان بسرعة إذا اقتضى الأمر.

يجب أن يكون زر الدفع المستخدم لتحرير لوحة المزلاج مرئيًا ولا يحجبه نظام أمان الأطفال. يجب ألا يكون هناك تلامس مباشر من نظام أمان الأطفال بزر الضغط.

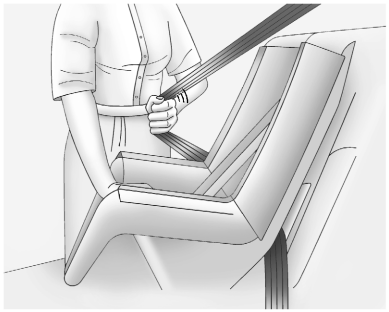

٤. اسحب حزام الكتف إلى خارج الماسك بشكل كامل لقفل الحزام. عند ضبط قفل الماسك، يمكن إحكام ربط الحزام لكن لا يمكن سحبه خارج الماسك.

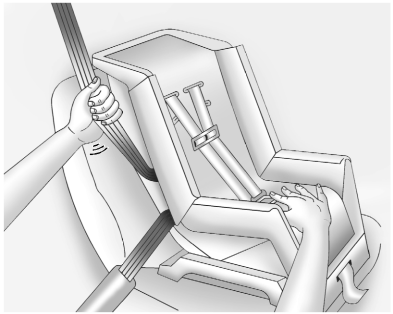

٥. لإحكام ربط الحزام، اضغط للأسفل على مقعد الأطفال واسحب جزء الكتف من الحزام لإحكام ربط جزء الحضن من الحزام، ثم أعد إدخال حزام الكتف في الماسك. وعند تركيب مقعد أطفال متجه للأمام، قد يكون من المفيد استخدام ركبتك للضغط على مقعد الأطفال للأسفل أثناء إحكام ربط الحزام.

حاول سحب الحزام لخارج الماسك للتأكد من قفل الماسك. فإذا لم يتم قفل الماسك، فكرر الخطوتين ٤ و٥.

٦. بالنسبة نظام أمان الأطفال التي تتجه للأمام، قم بإرفاق الشريط العلوي بمثبت الشريط العلوي (الحلقة). راجع إرشادات نظام أمان الأطفال، يتم سرد حدود وزن مثبت LATCH في السيارة في المثبتات والأشرطة السفلية للأطفال (نظام LATCH) ⇦ ٧٩.

٧. قبل وضع طفل في مقاعد الأطفال، تأكد من تثبيته جيداً في موضعه. للفحص، أمسك نظام أمان الأطفال في مسار حزام الأمان وحاول تحريكه جانبًا وإلى الخلف وإلى الأمام. في حالة تثبيت نظام أمان الأطفال جيدًا، يفترض ألا يتحرك لأكثر من ٢,٥ سم (١ بوصة).

ولإزالة نظام أمان الأطفال، قم بفك حزام أمان المركبة واتركه حتى يعود إلى وضع التخزين الخاص به. وإذا كان الشريط العلوي مربوطًا بأحد مثبتات الشريط العلوي، فقم بفصله .

في حالة إزالة مسند الرأس، أعد تركيبه قبل استخدام موضع الجلوس. انظر "إزالة وإعادة تركيب مسند الرأس" تحت المثبتات والأشرطة السفلية للأطفال (نظام LATCH) ⇦ ٧٩ لمزيد من المعلومات حول تركيب مسند الرأس بشكل صحيح.

تثبيت مقاعد الأطفال (مع حزام الأمان في مقعد الراكب الأمامي)

جُهزت هذه المركبة بوسائد هوائية. ويعد المقعد الخلفي المكان الأكثر أمناً لتثبيت مقعد الأطفال المتجه للأمام. راجع أين يتم وضع نظام أمان الأطفال ⇦ ٧٧.

وعلاوة على ذلك، تم تجهيز المركبة بنظام استشعار الراكب مُصمم لإيقاف تشغيل الوسادة الهوائية الأمامية الطرفية للراكب الأمامي في ظل ظروف معينة. راجع نظام استشعار الراكب ⇦ ٦٧ ومؤشر حالة الوسادة الهوائية للراكب ⇦ ١١٤ للحصول على المزيد من المعلومات، بما في ذلك معلومات الأمان المهمة.

لا تضع نظام أمان أطفال مواجهًا للخلف في الجزء الأمامي من المركبة. وذلك لأن المخاطر التي يتعرض لها الطفل المواجه للخلف كبيرة جدًا، في حال انتفخت الوسادة الهوائية.

⚠ تحذير

قد يتعرض الطفل الجالس في مقعد أمان أطفال مواجه للخلف لإصابة جسيمة أو الوفاة في حالة انتفاخ الوسادة الهوائية الأمامية للراكب الأمامي الطرفي. وهذا يُعزى إلى أن ظهر مقعد الأطفال المتجه للخلف قد يكون قريباً للغاية من الوسادة الهوائية المنفوخة. وقد يتعرض الطفل الجالس في مقعد أمان أطفال مواجه للأمام لإصابة جسيمة أو الوفاة في حالة انتفاخ الوسادة الهوائية الأمامية للراكب الأمامي الطرفي، وكان مقعد الراكب في موضع أمامي.

حتى إذا قام نظام استشعار الراكب بإيقاف الوسادة الهوائية للراكب الأمامي الجانبي، فلا يسلم أي نظام من الأعطال. ولا يوجد من يمكنه ضمان عدم انتفاخ أية وسادة هوائية في ظل بعض الظروف غير المعتادة، حتى في حالة إيقاف الوسادة الهوائية.

(تتبع)

تحذير (يتبع)

قم بتثبيت مقاعد الأطفال المتجهة للخلف في المقعد الخلفي، حتى في حالة إيقاف تشغيل الوسادة الهوائية. إذا قمت بتأمين مقعد أمان أطفال متجه للأمام في مقعد الراكب الأمامي الطرفي، فينبغي دائمًا تحريك المقعد للخلف إلى أقصى حد ممكن. ويفضل تثبيت مقعد الأطفال في أي مقعد خلفي.

راجع نظام استشعار الراكب ⇦ ٦٧ للمزيد من المعلومات.

إذا كان مقعد الأطفال يستخدم شريطًا علويًا، راجع المثبتات والأشرطة السفلية للأطفال (نظام LATCH) ⇦ ٧٩ للتعرف على مواقع مثبت الشريط العلوي.

ولا تقم بتثبيت مقعد الأطفال في أي موضع بدون مثبت الشريط العلوي في حالة فرض القانون الوطني أو المحلي ضرورة تثبيت الشريط العلوي، أو في حالة إقرار التعليمات المرفقة مع مقعد الأطفال بضرورة تثبيت الشريط العلوي.

عند استخدام حزام الكتف - الحضن لتأمين مقعد الأطفال في هذا الوضع، اتبع التعليمات الواردة مع مقعد الأطفال والتعليمات التالية:

١. حرّك المقعد للخلف إلى أقصى حد ممكن قبل تثبيت مقعد الأطفال المتجه للأمام. حرك المقعد للأعلى أو ظهر المقعد لوضع قائم، إذا لزم الأمر، للحصول على تثبيت قوي لنظام أمان الأطفال.

يجب أن يكون زر الدفع المستخدم لتحرير لوحة المزلاج مرئيًا ولا يحجبه نظام أمان الأطفال. يجب ألا يكون هناك تلامس مباشر من نظام أمان الأطفال بزر الضغط.

عندما يوقف نظام استشعار الراكب تشغيل الوسادة الهوائية الأمامية للراكب الأمامي الطرفي، فمن المفترض أن يضيء مؤشر إيقاف التشغيل الموجود على مؤشر وضع الوسادة الهوائية للراكب وأن يظل مضيئاً عند بدء تشغيل المركبة. راجع مؤشر حالة الوسادة الهوائية للراكب ⇦ ١١٤.

٢. ضع مقعد الأطفال على المقعد.

٣. التقط لوح المزلاج وقم بتمرير أجزاء الكتف والخصر بحزام أمان المركبة على طول نظام أمان الأطفال أو حوله. وستوضح لك تعليمات مقعد الأطفال كيفية القيام بهذه العملية.

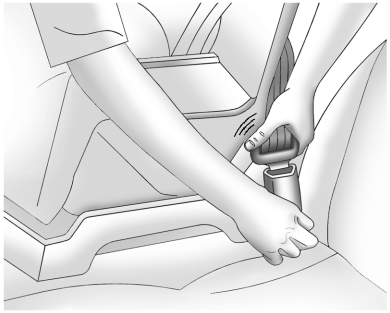

٤. ادفع لوحة المزلاج في الإبزيم حتى تسمع صوت استقرارها في مكانها.

ضع زر التحرير على الإبزيم، بعيدًا عن نظام أمان الأمان، بحيث يمكن فك إبزيم حزام الأمان بسرعة إذا اقتضى الأمر.

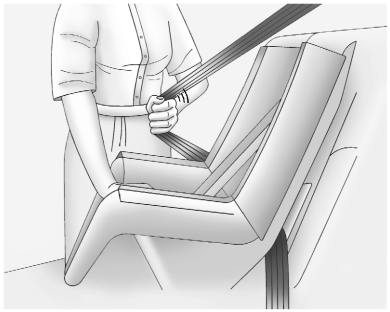

٥. اسحب حزام الكتف إلى خارج الماسك بشكل كامل لقفل الحزام. عند ضبط قفل الماسك، يمكن إحكام ربط الحزام لكن لا يمكن سحبه خارج الماسك.

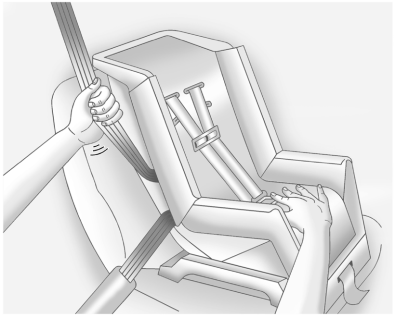

٦. لإحكام ربط الحزام، اضغط للأسفل على مقعد الأطفال واسحب جزء الكتف من الحزام لإحكام ربط جزء الحضن من الحزام، ثم أعد إدخال حزام الكتف في الماسك. وعند تركيب مقعد أطفال متجه للأمام، قد يكون من المفيد استخدام ركبتك للضغط على مقعد الأطفال للأسفل أثناء إحكام ربط الحزام.

حاول سحب الحزام لخارج الماسك للتأكد من قفل الماسك. فإذا لم يتم قفل الماسك، فكرر الخطوتين ٥ و٦.

٧. قبل وضع طفل في مقاعد الأطفال، تأكد من تثبيته جيداً في موضعه. للفحص، أمسك نظام أمان الأطفال في مسار حزام الأمان وحاول تحريكه جانبًا وإلى الخلف وإلى الأمام. في حالة تثبيت نظام أمان الأطفال جيدًا، يفترض ألا يتحرك لأكثر من ٢,٥ سم (١ بوصة).

إذا تم إيقاف تشغيل الوسادة الهوائية، فسوف يضئ مؤشر إيقاف التشغيل في مؤشر حالة الوسادة الهوائية للراكب ويظل مضيئًا عند بدء تشغيل المركبة.

في حالة تركيب نظام أمان الأطفال مع إضاءة مؤشر التشغيل، فانظر العنوان "في حالة إضاءة المؤشر On (تشغيل) لنظام أمان الأطفال" الوارد أسفل نظام استشعار الراكب ⇦ ٦٧.

ولإزالة نظام أمان الأطفال، قم بفك حزام أمان المركبة واتركه حتى يعود إلى وضع التخزين الخاص به.

Cadillac Escalade Owner Manual (GMNA-Localizing-MidEast-15567196) -
2022 - CRC - 9/27/21

التخزين

وحدات التخزين
وحدات التخزين ٩١
صندوق القفازات ٩١
حوامل الأقداح ٩١
موضع التخزين في مسند الذارع ٩٢
التخزين الخلفي ٩٢
تخزين الكونسول المركزي ٩٣

ميزات التخزين الإضافية
أربطة البضائع ٩٤
شبكة المركبة ٩٤
مجموعة الأمان ٩٥

نظام شبكة تحميل الأمتعة على السقف
نظام منصة السقف ٩٥

وحدات التخزين

⚠ تحذير

لا تخزّن أشياء ثقيلة أو حادة في حجيرات التخزين. في حال حدوث تصادم، قد تؤدي هذه الأشياء إلى فتح الغطاء وحدوث إصابة.

صندوق القفازات

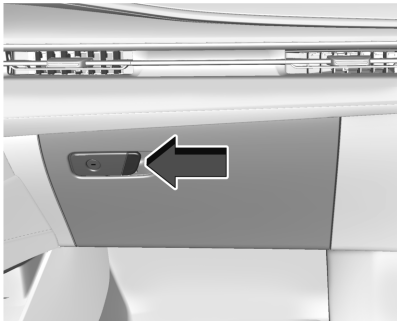

للفتح، اسحب المقبض إلى اليسار. للإغلاق، ادفع صندوق القفازات لأعلى حتى يتم قفله. استخدم مفتاح السيارة للقفل أو لإلغاء القفل.

حوامل الأقداح

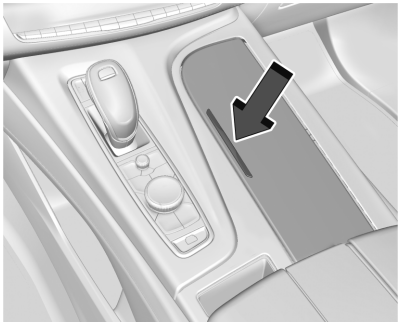

اضغط على الغطاء واتركه، للوصول إلى حوامل الأقداح.

توجد غرفة تخزين أمام حوامل الأقداح.

حوامل الأقداح الخلفية

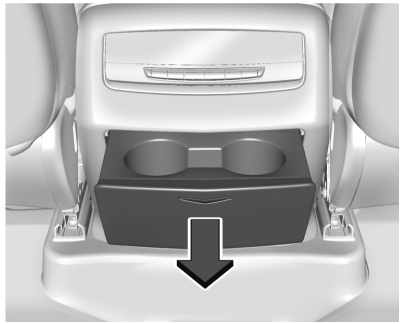

إذا كانت مزودة بحوامل الأقداح في الكونسول المركزي الخلفي، فاضغط على الغطاء وحررره للوصول. قد يكون هناك منفذا USB ومنفذا HDMI ومقبس تشغيل الملحقات على الكونسول المركزي.

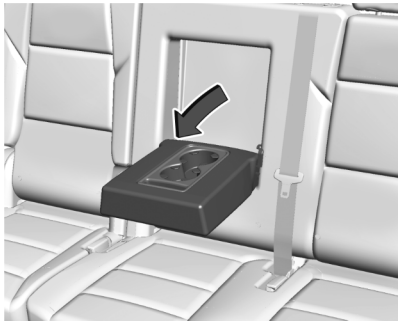

قد يحتوي مسند الذراع في مقعد الصف الثاني على حوامل للأقداح، وذلك إذا توفرت هذه الميزة. واسحب مسند الذراع إلى أسفل للوصول إلى حوامل الأقداح.

موضع التخزين في مسند الذارع

بالنسبة للمركبات المزودة بمسند ذراع بالمقعد الخلفي، اسحب الحلقة الموجودة أعلى مسند الذراع إلى أسفل للوصول إلى حاملات الأكواب.

التخزين الخلفي

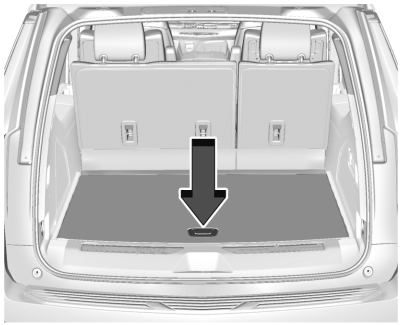

هناك موضع تخزين في أرضية منطقة التخزين الخلفية. ارفع المقبض للوصول.

تخزين الكونسول المركزي

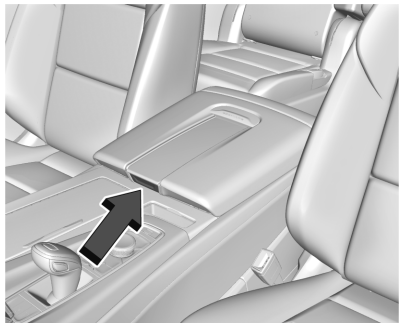

اضغط الزر وارفع للفتح. يوجد مقبس إضافي ومنافذ USB ومنفذ طاقة الملحقات وحجيرة نقل وحامل أجهزة بالداخل.

في مؤخرة الكونسول توجد مقابس إضافية ومنفذ طاقة ومنطقة تخزين.

راجع قسم منافذ الكهرباء ⇦ ١٠٢ ونظام المعلومات والترفيه.

ثلاجة/فريزر كونسول مركزي



إن كانت السيارة مجهزة بثلاجة/فريزر كونسول مركزي، فارفع مسند الذراع للوصول إليها. سوف يُنير ضوءًا عند رفع مسند الذراع.

يمكن استخدام وضع الثلاجة/الفريزر فقط أثناء تشغيل المحرك. إذا أُغلق محرك السيارة وتم تشغيله مرة أخرى، فسيتم استكمال آخر وضع تشغيل.

⚠ تحذير

لا تخزن علب الزجاج والألمونيوم داخل السلة في وضع الفريزر. يمكن أن تنكسر علب الزجاج والألمونيوم عند تجمد محتوياتها. تعامل بحذر أثناء التخلص من العلب لتجنب الإصابات الشخصية.

⚠ تحذير

لا تلمس أسطح السلة بأيدي مبللة أو رطبة أثناء تشغيل الفريزر. قد يلتصق الجلد بسطح السلة.

تنبيه

لا تضع أي شيء بين المقاعد الأمامية وجوانب الكونسول المركزي. فقد يُسد مجرى الهواء ويتسبب في إيقاف عمل الوحدة.

لاستخدام وضع الثلاجة، اضغط على الزر مرة واحدة. سيتم إنارة ضوء واحد على الزر. درجة حرارة التشغيل هي ٥ درجات مئوية (٤١ فهرنهايت).

لاستخدام وضع الفريزر، اضغط على الزر مرتين. سيتم إنارة ضوئين على الزر. درجة حرارة التشغيل هي ٥ درجات مئوية (٢٣ فهرنهايت).

لإغلاق الثلاجة أو الفريزر، اضغط على الزر حتى تنطفئ الأضواء. يمكن تشغيل ضوء السلة عندما تُغلق الثلاجة/الفريزر.

يمكن خلع الدواسة السفلى. نظفها بالماء والصابون الخفيف.

نظف سلة الثلاجة/الفريزر عندما تكون هذه الميزة ومحرك السيارة مغلقين. استخدم قطعة قماش رطبة وناعمة وامسح السلة بعناية. لا تخدش أو تثقب سطح السلة.

تخزين الكونسول الخلفي

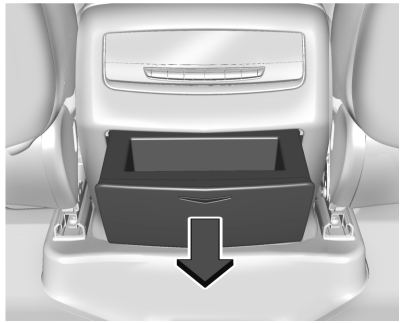

إذا كانت مجهزة بتخزين في الكونسول المركزي الخلفي، فاضغط على الغطاء وحرر للوصول. قد يكون هناك منفذا USB ومنفذا HDMI ومقبس تشغيل الملحقات على الكونسول المركزي.

ميزات التخزين الإضافية

أربطة البضائع

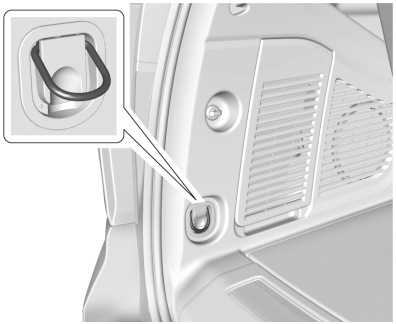

توجد عروتا تثبيت في حيز التخزين الخلفي. يمكن استخدامها لحزم البضائع وتثبيتها ومنع حركتها داخل المركبة.

شبكة المركبة

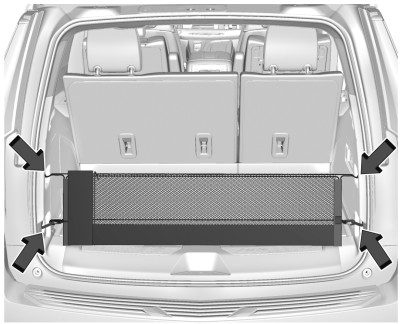

قد تكون هذه السيارة مجهزة بشبكة ملاءمة في المؤخرة. قم بتثبيتها بحلقات ربط الأمتعة لتخزين الأحمال الصغيرة.

لا تستخدم الشبكة لتخزين الأحمال الثقيلة.

مجموعة الأمان

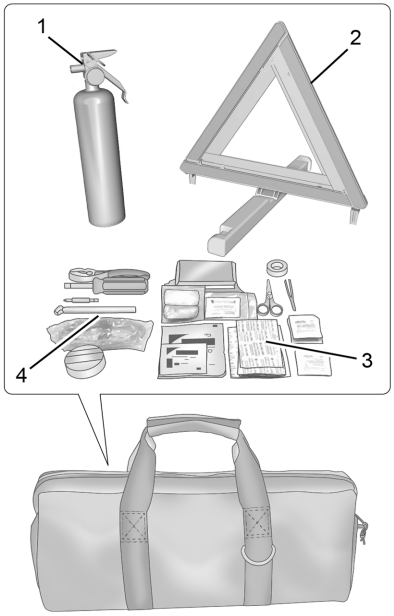

عدة الأمان عبارة عن حقيبة قائمة بذاتها في منطقة الحمولة.

تشتمل العناصر الموجودة في حقيبة عدة الأمان على:

١. طفاية الحريق
٢. مثلث التحذير
٣. عدة الإسعافات الأولية
٤. عدة الأمان على الطريق السريع

⚠ تحذير

قم بإجراء عملية صيانة على طفاية الحريق في البرنامج الزمني المحدد بواسطة الجهة المصنعة لها. افحص دوريًا:

- ثبات الضغط الداخلي في نطاق التشغيل الآمن باللون الأخضر في مقياس الضغط.
- عدم تعرض ختم الرصاص للتلف.
- عدم انتهاء صلاحية طفاية الحريق.

إذا تم استخدام طفاية الحريق من قبل أو في حالة وجود أي مشكلة في تشغيلها فعليك بتبديلها واستخدام واحدة جديدة تلبي المتطلبات الحالية للبلد.

إن إهمال إجراءات الصيانة المناسبة قد يؤدي لحدوث إصابات تصل إلى الوفاة إذا لم تعمل طفاية الحريق بشكل جيد.

نظام شبكة تحميل الأمتعة على السقف

نظام منصة السقف

قد يتم تجهيز المركبة بقضبان جانبية لنظام منصة السقف. يجب تأمين الحمولة بواسطة قضبان متقاطعة مثبتة بشكل صحيح وغيرها من الملحقات المصممة لنقل الحمولة. وهذه القضبان يمكن شراؤها من وكيلك.

⚠ تحذير

قبل القيادة وأحيانًا أثناء الرحلة، تحقق من تثبيت الحمولة بأمان، وأنها تستقر بشكل متساو بين القضبان المتقاطعة ولا تحجب مصابيح المركبة أو نوافذها. لا تقم أبدًا بتحميل الحمولة مباشرة على سطح المركبة أو السماح بتعليق الحمولة على الجزء الخلفي أو جانبي المركبة. ولا تقم أبدًا بتحميل الحمولة دون تثبيت القضبان المتقاطعة أولًا بشكل صحيح وغيرها من الملحقات المصممة لنقل الحمولة. فقد تحدث إصابة شخصية أو وفاة أو تلف للمركبة أو غيرها من الممتلكات.

إذا كنت ستقود لمسافة طويلة على طرق وعرة أو كنت ستقود بسرعات عالية، أوقف المركبة من حين لآخر لتتأكد من بقاء الحمولة في مكانها.

حدود وزن الحمولة

لا تتجاوز الحد الأقصى لوزن الحمولة لنظام شبكة تحميل الأمتعة على السقف، بما في ذلك الوزن الخاص بحامل السقف وأي ملحقات أخرى تستخدم لنقل الحمولة مثل رفوف الدراجة أو صناديق السقف. الحد الأقصى لوزن الحمولة الذي يمكن تحميله على نظام منصة السقف هو ١٠٠ كجم (٢٢٠ رطل) أو الوزن المحدد في التعليمات المرفقة مع القضبان المتقاطعة أو ملحقات منصة السقف الأخرى، أيهما أقل.

⚠ تحذير

لا تقم أبدًا بتحميل منصة السقف بوزن أكبر من ذلك المحدّد في هذا القسم. إن تحميل بضائع فوق شبكة السقف يزيد من ارتفاع مركز ثقل المركبة. لتفادي فقدان السيطرة على المركبة، تجنب التحميل الزائد، أو السرعات العالية، أو عمليات بدء التشغيل المفاجئة، أو الانعطافات الحادة، أو الكبح المفاجئ، أو المناورات المفاجئة عند وجود حمولة على منصة السقف.

يجب تضمين وزن أي حمولة محمولة على نظام منصة السقف في حساب الوزن المحمّل للمركبة. لا تتجاوز السعة القصوى للمركبة عند تحميل المركبة، بما في ذلك الحمولة المنقولة على نظام منصة السقف والركاب والحمولة المنقولة في المركبة. لمزيد من المعلومات حول التحميل وسعة المركبة، راجع حدود حمولة المركبة ⇦ ٢١٨.

Cadillac Escalade Owner Manual (GMNA-Localizing-MidEast-15567196) -
2022 - CRC - 9/28/21

العدادات وعناصر التشغيل

مفاتيح التحكم

ضبط عجلة القيادة ٩٨
مفاتيح التحكم في عجلة القيادة ٩٨
عجلة قيادة مُدفّئة ٩٨
البوق ٩٩
ماسحة الزجاج الأمامي/الماسحة ٩٩
ماسحة/غاسلة الزجاج الخلفي ١٠١
البوصلة ١٠٢
الساعة ١٠٢
منافذ الكهرباء ١٠٢
الشحن اللا سلكي ١٠٤
ولاعة السجائر ١٠٧
منافض السجائر ١٠٧

مصابيح التحذير والمقاييس والمؤشرات

مصابيح التحذير والمقاييس والمؤشرات ١٠٧
مجموعة أجهزة القياسات ١٠٨
عداد السرعة ١١٠
عداد المسافات ١١٠
عداد مسافات الرحلة ١١٠
مقياس سرعة دوران المحرك ١١٠
مقياس الوقود ١١٠
مقياس ضغط زيت المحرك ١١٠
مقياس درجة حرارة محلول تبريد المحرك ١١١
مقياس درجة حرارة ناقل الحركة ١١٢
مقياس الفولتميتر ١١٢
التذكيرات بحزام الأمان ١١٣
مصباح استعداد الوسادة الهوائية ١١٤
مؤشر حالة الوسادة الهوائية للراكب ١١٤
مصباح نظام الشحن ١١٥
مصباح مؤشر الأعطال (ضوء فحص المحرك) ١١٥
مصباح تحذير نظام الفرامل ١١٧
Electric Parking Brake Light (مصباح فرامل الركن الكهربائي) ١١٧
صيانة Electric Parking Brake Light (مصباح فرامل الركن الكهربائية) ١١٧
مصباح تحذير نظام الفرامل المانعة للانغلاق (ABS) ١١٨
ضوء الإيقاف التلقائي للمركبة (AVH) ١١٨
Lane Keep Assist (LKA) (ضوء مساعد البقاء على المسار) ١١٨
ضوء تعطيل الفرملة التلقائية في حالات الطوارئ (AEB) ١١٩
مؤشر التحذير من المركبات الأمامية ١١٩
مؤشر وجود مشاة بالأمام ١١٩
مصباح إيقاف تشغيل الجر ١١٩
مصباح توقف نظام StabiliTrak ١٢٠
مصباح نظام التحكم في الجر/StabiliTrak ١٢٠
مصباح التحذير الخاص بدرجة حرارة محلول تبريد المحرك ١٢٠
مصباح التحكم بوضع السائق ١٢١
ضوء تعليق هوائي رباعي الزوايا ١٢١
مصباح ضغط الإطارات ١٢٢
مصباح ضغط زيت المحرك ١٢٢
ضوء تحذير انخفاض الوقود ١٢٣
مصباح الأمان ١٢٣
مصباح تشغيل الضوء العالي ١٢٣
أداة التذكير بتشغيل المصابيح ... ١٢٤
مصباح مثبت السرعة ١٢٤
مصباح الأبواب المغلقة جزئيًا ١٢٤

شاشات المعلومات

مركز معلومات السائق (DIC) ١٢٤
معلومات المركبة ١٢٧
شاشة العرض الأمامية ١٢٧

رسائل المركبة

رسائل المركبة ١٣٠
رسائل طاقة المحرك ١٣٠

Cadillac Escalade Owner Manual (GMNA-Localizing-MidEast-15567196) -
2022 - CRC - 9/28/21

رسائل سرعة المركبة ١٣١

إضفاء الطابع الشخصي على المركبة
إضفاء الطابع الشخصي على
المركبة ١٣١

نظام التحكم الشامل عن بعد
برمجة نظام التحكم الشامل
عن بعد ١٣٨
تشغيل نظام التحكم الشامل
عن بعد ١٤٠

مفاتيح التحكم

ضبط عجلة القيادة

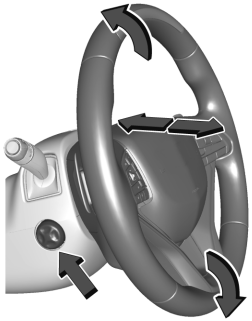

لضبط الإمالة والتطويل الكهربائي في عجلة القيادة:

اضغط على مفتاح التحكم لتحريك عجلة القيادة لأعلى ولأسفل أو للأمام والخلف.

لا تضبط عجلة القيادة أثناء القيادة.

مفاتيح التحكم في عجلة القيادة

يمكن تشغيل نظام المعلومات والترفيه من خلال عناصر التشغيل بعجلة القيادة. راجع مفاتيح التحكم في عجلة القيادة ⇦ ١٥١.

عجلة قيادة مُدفّئة



: اضغط لتشغيل تدفئة عجلة القيادة أو إيقاف تشغيلها، وذلك إذا توفرت هذه الميزة. يضيء مؤشر بجوار الزر عند تشغيل الخاصية.

تستغرق عجلة القيادة نحو ٣ دقائق حتى تبدأ التسخين.

تدفئة عجلة القيادة تلقائيًا

إذا كانت المركبة مجهزة بميزة بدء التشغيل عن بُعد، قد يعمل نظام تدفئة عجلة القيادة أثناء بدء التشغيل عن بُعد وكذلك نظام تدفئة المقاعد إذا كان الجو بارداً في الخارج. قد يعمل مؤشر نظام تدفئة عجلة القيادة عند بدء التشغيل بُعد.

اذا كانت المركبة مجهزة بنظام تدفئة المقاعد تلقائيًا، سيبدأ نظام تدفئة عجلة القيادة بالعمل عند تنشيط نظام تدفئة المقاعد تلقائيًا. سيعرض مؤشر نظام تدفئة عجلة القيادة حالة حرارة عجلة القيادة.

راجع تدفئة المقاعد الأمامية وتهويتها ⇦ ٤٥ وإضفاء الطابع الشخصي على المركبة ⇦ ١٣١.

البوق

لتشغيل البوق، اضغط على ⥽ على عجلة القيادة.

ماسحة الزجاج الأمامي/الماسحة



ماسحة الزجاج الأمامي مع مستشعر المطر Rainsense
إذا توفرت هذه الميزة، (يظهر AUTO)



ماسحة الزجاج الأمامي بدون ميزة Rainsense
(يظهر الإعداد المتقطع)

عندما يكون الإشعال في وضع التشغيل، أو في ACC/ACCESSORY (ملحقات)، حرك ذراع ماسحة الزجاج الأمامي لتحديد سرعة الماسحة.

HI (مرتفع) : استخدمه لعمل مسحات سريعة.

LO (منخفض) : استخدمه لعمل مسحات بطيئة.

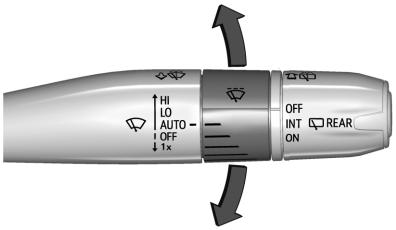

AUTO (الأوتوماتيكي) : في حال توفر ميزة Rainsense (مستشعر المطر)، استخدم هذا الإعداد للمسحات المتقطعة عند تعطيل مستشعر المطر، أو استخدم مسحات مستشعر المطر عند تمكين هذه الميزة. لتشغيل المسحات المتقطعة، حرك ماسحة الزجاج الأمامي إلى AUTO، ثم أدر شريط لأعلى لزيادة تردد المسحات أو لأسفل لتقليله. إذا كانت ميزة Rainsense (مستشعر المطر) قيد التشغيل، انظر "Rainsense" لاحقًا في هذا القسم.

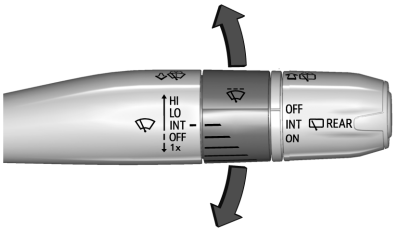

INT (متقطع) : إذا توفرت ميزة المسح المتقطع فقط، حرك ذراع ماسحة الزجاج الأمامي إلى INT. أدر القرص لأعلى لزيادة معدل تكرار المسحات أو لأسفل لتقليلها.

OFF (إيقاف التشغيل) : استخدمه لإيقاف تشغيل الماسحات.

1X: لعمل مسحة واحدة، حرك ذراع الماسحة إلى الأسفل برفق. لإجراء مسحات متعددة، حافظ على ذراع الماسحة لأسفل.

: اسحب ذراع ماسحة الزجاج الأمامي نحوك لرش سائل غسل الزجاج الأمامي وتنشيط الماسحات. وسوف تستمر الماسحات في العمل حتى يتم تحرير الذراع أو بلوغ الحد الأقصى لوقت الغسل. عندما يتم تحرير ذراع ماسحة الزجاج الأمامي، قد يتم إجراء مسحات إضافية تبعًا لمدة تنشيط غاسلة الزجاج الأمامي. راجع سائل نظام الغسل ⇦ ٣١٩ للحصول على معلومات حول ملء خزان سائل نظام غسل الزجاج الأمامي.

⚠ تحذير

في الطقس المتجمد، لا تستخدم نظام الغسل حتى تتم تدفئة الزجاج الأمامي. وإلا، فإن سائل نظام الغسل سيتجمد على الزجاج الأمامي، مما يؤدي إلى إعاقة الرؤية أمامك.

⚠ تحذير

قبل قيادة المركبة، قُم دائمًا بإزالة الثلج والجليد عن غطاء المحرّك والزجاج الأمامي وفوهات غاسلة الزجاج والسقف ومؤخرة المركبة، بما في ذلك جميع المصابيح والنوافذ. حيث قد يؤدي انخفاض الرؤية الناتجة عن تراكم الثلوج والجليد إلى حدوث تصادم.

امسح الجليد والثلج من على ريشة الماسحة والزجاج الأمامي قبل استخدامها. إذا كانت الشفرة متجمدة وملتصقة بالزجاج الأمامي، فحررها أو أزل الثلوج عنها بعناية. يجب استبدال الشفرات التالفة. راجع استبدال شفرة الماسحات ⇦ ٣٢٥.

قد يسبب الثلج أو الجليد الكثيف تحميلاً زائداً على محرك الماسحة. راجع الحمل الزائد على النظام الكهربائي ⇦ ٣٢٧.

Night Vision Camera Washer (غاسلة كاميرا الرؤية الليلية)

عندما يحل الظلام بدرجة كافية لتشغيل نظام الرؤية الليلية، قم بتنشيط غاسلة الزجاج الأمامي خمس مرات لتنظيف مستشعر الكاميرا.

راجع نظام الرؤية الليلية ⇦ ٢٧٧ للحصول على معلومات حول استخدام نظام الرؤية الليلية.

إيقاف الماسحة

في حالة تحويل مفتاح الإشعال إلى وضع إيقاف التشغيل عندما تكون الماسحات في الوضع LO أو HI, أو AUTO مع إيقاف تشغيل وظيفة مستشعر المطر، فستتوقف الماسحات على الفور.

أما إذا تم تحريك ذراع ماسحة الزجاج الأمامي بعد ذلك إلى OFF قبل أن يتم فتح باب السائق أو خلال ١٠ دقائق، فسيعاد تشغيل الماسحات وتتحرك إلى قاعدة الزجاج الأمامي.

وإذا تم تحويل الإشعال إلى وضع الإطفاء أثناء قيام الماسحات بعمل مسحات بفعل إجراء عملية غسل الزجاج الأمامي أو نتيجة لعمل مستشعر المطر Rainsense، فإن تلك الماسحات سوف تستمر في العمل حتى تصل إلى قاعدة الزجاج الأمامي.

حساس المطر

في حالة توفر ميزة مستشعر المطر Rainsense مع تشغيل الميزة، فسيكتشف المستشعر الموجود بالقرب من المركز العلوي للزجاج الأمامي مقدار المياه على الزجاج الأمامي ويتحكم في عدد مرات مسح الزجاج الأمامي على حسب مستوى الحساسية الحالي.

وينبغي المحافظة على تلك المنطقة من الزجاج الأمامي بعيدًا عن الأتربة حتى يسمح بالحصول على أفضل أداء للنظام.

AUTO (الأوتوماتيكي) : حرك ذراع ماسحة الزجاج الأمامي إلى AUTO. ثم قم بلف القبضة في ذراع الماسحة لكي تضبط الحساسية.

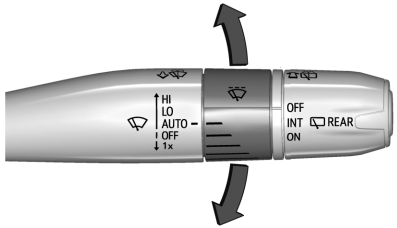

- وقم بلف القبضة إلى أعلى لمزيد من الحساسية ضد الرطوبة.
- وقم بلف القبضة إلى أسفل لتقليل الحساسية ضد الرطوبة.
- حرك ذراع ماسحة الزجاج الأمامي خارج الوضع AUTO لتعطيل خاصية Rainsense (استشعار المطر).

لتشغيل ميزة Rainsense أو إيقاف تشغيلها، راجع "ماسحات Rainsense" في إضفاء الطابع الشخصي على المركبة ⇦ ١٣١.

حماية مجموعة ذراع الماسحة

عند غسل السيارة أوتوماتيكيًا، حرك ذراع ماسحة الزجاج الأمامي إلى الوضع OFF. يترتب على ذلك تعطيل ماسحات الزجاج الأمامي المزودة بميزة استشعار المطر.

ومع نظام كشف المطر، فإذا كان النقل في وضع N (طبيعي) وتسير المركبة بسرعة بطيئة جدًا، فسوف تتوقف الماسحات أوتوماتيكيًا عند قاعدة الزجاج الأمامي.

وتعود عمليات الماسحة إلى الوضع الطبيعي عندما لا يصبح النقل في وضع N (طبيعي) أو تزداد سرعة المركبة.

ماسحة/غاسلة الزجاج الخلفي

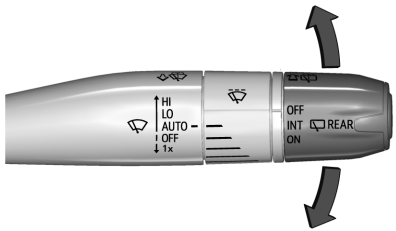

وتقع عناصر التحكم في ماسحة/غاسلة الزجاج الخلفي في نهاية ذراع ماسحة الزجاج الأمامي.

أدر عناصر التشغيل لضبط الإعداد.

OFF (إيقاف التشغيل) : إيقاف الممسحة.

INT (متقطع) : يقوم بتشغيل ماسحة الزجاج الخلفي مع فاصل بين مرات المسح.

ON (تشغيل) : تشغيل الممسحة الخلفية.

: ادفع ذراع ماسحة الزجاج الأمامي للأمام لرش سائل نظام الغسل على الزجاج الخلفي. وسوف تقوم الممسحات بغسيل النافذة الخلفية، ثم بعدها ستتوقف أو ستعود إلى السرعة التي حددتها مسبقًا. لمزيد من دورات الغسيل، ادفع الذراع مع الاستمرار.

لن تعمل ماسحة/غاسلة الزجاج الخلفي إذا كان باب صندوق الأمتعة مفتوحًا كليًا أو جزئيًا. إذا كان باب صندوق الأمتعة مفتوحًا أثناء تشغيل الماسحات الخلفية، فستعود الماسحة إلى وضع الركن ثم تتوقف.

انظر "غاسلة الكاميرا الخلفية" لاحقًا في هذا القسم.

حماية مجموعة ذراع الماسحة الخلفية

عند استخدام مغسلة سيارات آلية، حرك عنصر تشغيل الماسحة الخلفية إلى الوضع OFF لتعطيل الماسحة الخلفية. في بعض السيارات، إذا كان ناقل الحركة في وضع N (محايد) وتسير السيارة بسرعة بطيئة جدًا، فسوف تتوقف الماسحة الخلفية تلقائيًا عند قاعدة الزجاج الخلفي.

وتعود عمليات الماسحة إلى الوضع الطبيعي عندما لا يصبح النقل في وضع N (طبيعي) أو تزداد سرعة المركبة.

Auto Wipe in Reverse Gear (مسح آلي في الناقل العكسي)

إذا كان عنصر تشغيل الماسحة الخلفية في وضع إيقاف، فسوف تعمل الماسحة الخلفية أوتوماتيكيًا بصورة مستمرة عندما يكون ناقل الحركة في وضع R (رجوع) وتقوم ماسحة الزجاج الأمامي بعمليات مسح منخفضة أو مرتفعة السرعة. إذا كان عنصر تشغيل الماسحة الخلفية في وضع إيقاف التشغيل، وناقل الحركة في وضع R (رجوع) وتقوم ماسحة الزجاج الأمامي بعمليات مسح INT، سوف تعمل الماسحة الخلفية أوتوماتيكيًا بعمليات مسح INT.

يمكن تشغيل أو إيقاف تشغيل هذه الميزة. راجع إضفاء الطابع الشخصي على المركبة ⇦ ١٣١.

يتم استخدام خزان سائل غسل الزجاج الأمامي لكل من الزجاج الأمامي والنافذة الخلفية وكاميرا المرآة الخلفية، إذا توفرت. راجع مرآة الكاميرا الخلفية ⇦ ٣١. افحص مستوى السائل في الخزان إذا كان أي من نظامي الغسل لا يعمل. راجع سائل نظام الغسل ⇦ ٣١٩.

غاسلة الكاميرا الخلفية



في حالة التجهيز بذلك، ادفع ذراع ماسحة الزجاج الأمامي إلى الأمام لرش سائل الغسل على عدسات الكاميرا الخلفية. تعود الذراع إلى وضع البدء عند تحريرها. راجع مرآة الكاميرا الخلفية ⇦ ٣١.

يؤدي تنشيط غاسلة الكاميرا الخلفية أيضًا إلى تنظيف النافذة الخلفية.

البوصلة

قد تشتمل المركبة على شاشة بوصلة في مجموعة العدادات. وتستقبل البوصلة التوجيه والمعلومات الأخرى من هوائي نظام تحديد المواقع العالمي (GPS) ونظام StabiliTrak/ التحكم الإلكتروني في الثبات ومعلومات سرعة المركبة.

تم تصميم نظام البوصلة لكي يعمل خلال عدد معين من الأميال أو درجات الدوران قبل أن يحتاج إلى إشارة من أقمار نظام المواقع العالمي. وعندما تعرض شاشة البوصلة CAL، قم بقيادة المركبة لمسافة قصيرة في منطقة مفتوحة، حيث يمكن أن تستقبل إشارة نظام المواقع العالمي. وسوف يقوم نظام البوصلة أوتوماتيكيًا بتحديد متى تتم استعادة إشارة نظام تحديد المواقع العالمي، كما يوفر التوجيه مرة ثانية.

الساعة

قم بضبط الوقت والتاريخ باستخدام نظام المعلومات والترفيه. راجع "الوقت/التاريخ" تحت العنوان الإعدادات ⇦ ١٨٩.

منافذ الكهرباء

مقابس تشغيل الملحقات ١٢ فولت تيار مباشر

يمكن استخدام منافذ كهرباء الملحقات بهدف إدخال المعدات الكهربائية، مثل الهاتف الخليوي، أو مشغل MP3.

وتحتوي المركبة على مقبسين لتشغيل الملحقات:

- أسفل الكونسول المركزي في جيب الخريطة
- داخل الكونسول المركزي (كونسول الأرضية العادية فقط)

Cadillac Escalade Owner Manual (GMNA-Localizing-MidEast-15567196) -
2022 - CRC - 9/28/21

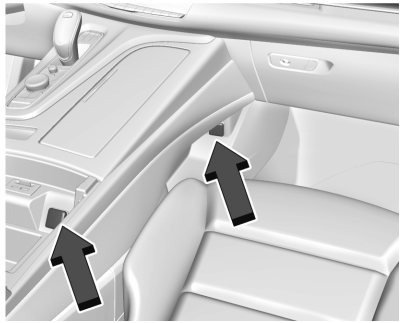

كونسول الأرضية العادية

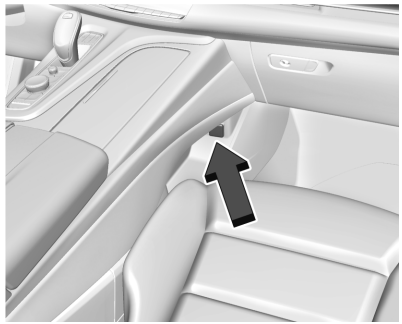

كونسول أرضية التبريد

ارفع الغطاء للاستخدام وأعد تركيبه في حالة عدم الاستخدام.

يتم تشغيل مقابس تشغيل الملحقات كما يلي:

- يتم تشغيل مقابس تشغيل الملحقات عند بدء تشغيل السيارة أو عندما يكون الإشعال في وضع ACC/ACCESSORY (الملحقات) أو حتى يتم فتح باب السائق خلال ١٠ دقائق من إيقاف تشغيل السيارة. راجع طاقة الملحقات المختزنة (RAP) ⇦ ٢٢٥.

تنبيه

إن ترك المعدات الكهربائية موصولة بالمقابس لفترة طويلة من الوقت في حين أن المركبة على وضع الإيقاف يعمل على استنزاف البطارية. يجب إزالة الأجهزة الكهربائية من المقابس عندما لا تكون قيد الاستعمال، ولا تقم بتوصيل الأجهزة التي تتجاوز قدرتها الحد الأقصى وقدره ١٥ أمبير.

قد لا تكون بعض الملحقات الكهربائية متوافقة مع مقابس تشغيل الملحقات، وقد يؤدي ذلك إلى التحميل الزائد على المركبة أو المصهرات الكهربائية. إذا كانت هناك مشكلة، فراجع الوكيل.

عند توصيل جهاز كهربي، تأكد من اتباع إرشادات التركيب الصحيحة المضمنة مع الجهاز.

تنبيه

قد يؤدي تعليق معدات ثقيلة في منافذ الكهرباء إلى حدوث تلف لا يغطيه ضمان المركبة. تم تصميم منافذ الكهرباء لشمعات كهرباء الملحقات فقط، مثل أسلاك شحن الهاتف الخليوي.

مقبس تشغيل الملحقات ٢٣٠/٢٢٠ فولت تيار متردد

تحتوي المركبة على مقبسي تشغيل تيار متناوب، إذا كانت مجهزة بذلك.

- منطقة حجيرة التخزين الخلفية
- الجزء الخلفي من الكونسول المركزي

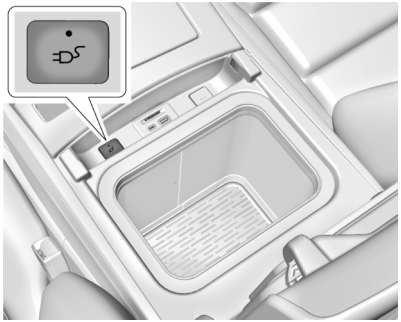

بثلاجة/مجمد

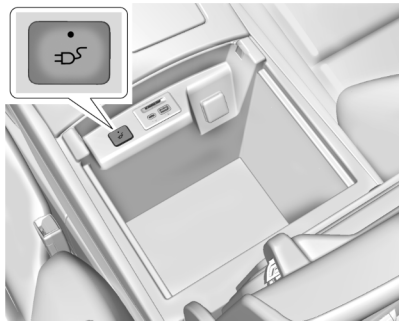

قياسي

عند تشغيل الإشعال، يتم توصيل الطاقة لمقبس 230/220 فولت بعد الضغط على زر ⊂⊐ك. يشير ضوء أخضر لمؤشر يوجد على الزر ⊂⊐ك إلى أن المنفذ ممكّن. يتم تزويد الطاقة بجهد ٢٢٠ فولت عند تمكينها ويتم توصيل المعدات الكهربائية بهذا المنفذ. يمكن استخدام مقبس تشغيل واحد مع المعدة الكهربائية التي تستهلك ٤٠٠ واط بحد أقصى.

تأكد من أن جميع الأجهزة المتصلة لا تتجاوز ٤٠٠ واط. يمكن إيقاف تشغيل مقبس تشغيل الطاقة بالضغط على زر ⊂⊐ك.

عند تمكين الطاقة يضيء ضوء مؤشر يوجد على المخرج ولا يتم اكتشاف أي خطأ في النظام. لن يوفر المقبس الطاقة عندما يكون الإشعال في وضع إيقاف التشغيل، ولم يتم الضغط على زر ⊂⊐ك أو لم يتم توصيل القابس بالكامل بالمقبس. لا يعمل المخرج أثناء بدء تشغيل المحرك. إذا تم استخدام جهاز بث يعمل بمنفذ USB، فمن المقترح استخدام منفذ USB للطاقة. راجع منفذ USB ⇦ ١٥٨.

إذا كان هناك حاجة إلى مصدر طاقة غير متقطع أثناء القيادة، فقم بتعطيل نظام إيقاف/تشغيل المحرك التلقائي بالضغط على مفتاح تعطيل التوقف التلقائي. راجع بدء/إيقاف النظام ⇦ ٢٢٤.

إذا تم توصيل أجهزة تستخدم أكثر من ٤٠٠ واط أو تم اكتشاف عطل في النظام، تعمل دائرة حماية على إيقاف إمداد الطاقة وسيومض مصباح المؤشر.

لا تستخدم مقبس تشغيل طاقة بغطاء مفقود أو تالف.

لم يتم تصميم مقبس تشغيل الملحقات لما يلي، وقد لا يعمل بشكل مناسب إذا تم توصيل:

- أجهزة تستهلك قدرة كهربائية عالية عند البدء، مثل المبردات التي تعمل بالضاغط وأدوات الطاقة الكهربائية
- أجهزة أخرى تتطلب مصدر طاقة مستقرًا للغاية مثل: الأغطية الكهربائية المتحكم بها عن طريق كمبيوتر متناهي الصغر والمصابيح المستشعرة للمس
- التجهيزات الطبية

الشحن اللا سلكي

إذا كانت السيارة مجهزة وممكّنة، فتكون مزودة بشحن لاسلكي في الكونسول المركزي لسلة التخزين. يعمل النظام بقدرة ١٤٥ كيلو هرتز ويشحن لاسلكياً هاتف ذكي واحد متوافق مع Qi. خرج طاقة النظام يستطيع الشحن بمعدل يصل إلى ٣ أمبير (١٥ وات) وفقًا لمتطلبات الهاتف الذكي المتوافق.

⚠ تحذير

يمكن أن تؤثر عملية الشحن اللاسلكي على عمل منظّم ضربات القلب أو أيّة أجهزة طبية أخرى. إذا كنت تستخدم أحد هذه الأجهزة، فينصح باستشارة الطبيب المعالج قبل استخدام نظام الشحن اللاسلكي.

يجب أن تكون المركبة في وضع التشغيل، في ACC/ACCESSORY (ملحقات)، أو يجب أن تكون طاقة الملحقات المحتجزة (RAP) في حالة تنشيط. قد لا تشير ميزة الشحن اللاسلكي بشكل صحيح إلى الشحن عندما تكون السيارة في وضع RAP أو في أثناء مكالمة هاتفية عبر البلوتوث أو عندما يكون عرض الهاتف (مثل Apple CarPlay / Android Auto) نشطًا. راجع طاقة الملحقات المختزنة (RAP) ⇦ ٢٢٥.

درجة حرارة التشغيل هي -٤٠ درجة مئوية (-٤٠ درجة فهرنهايت) إلى ٨٥ درجة مئوية (١٨٥ درجة فهرنهايت) لنظام الشحن و٠ درجة مئوية (٣٢ درجة فهرنهايت) إلى ٣٥ درجة مئوية (٩٥ درجة فهرنهايت) للهاتف. قد يتم عرض تنبيه توقف الشحن على شاشة المعلومات والترفيه، إذا كان الشاحن اللاسلكي أو الهاتف الذكي خارج درجة حرارة التشغيل العادية. سيتم استئناف الشحن تلقائيًا عند الوصول إلى درجة حرارة التشغيل العادية.

⚠ تحذير

أزل جميع الأجسام الغريبة من الشاحن قبل شحن هاتفك الذكي المتوافق. الأجسام الغريبة، مثل العملات المعدنية أو المفاتيح أو الخواتم أو مشابك الورق أو البطاقات، إذا تواجدت بين الهاتف المحمول والشاحن، قد ترتفع درجة حرارتها بشكل كبير.

في الأحيان النادرة التي يتعذر فيها على نظام الشحن اكتشاف جسم غريب في الوقت الذي ينحشر فيه هذا الجسم بين الهاتف الذكي والشاحن، قُم بإزالة الهاتف الذكي وانتظر حتى يبرد الجسم الغريب قبل إزالته من الشاحن وذلك كي لا تتعرض للحروق.

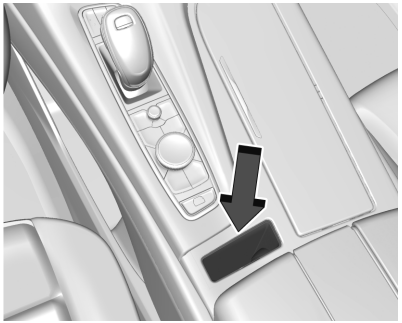

لشحن هاتف ذكي متوافق:

١. تأكد من أن الهاتف الذكي قادر على الشحن اللاسلكي.
٢. أزل كافة الأجسام من جيب الشحن. قد لا يبدأ النظام بالشحن في حال وجود أي أجسام غريبة بين الهاتف الذكي والشاحن.
٣. ضع جهاز الهاتف المحمول الذكي ووجْهَه للأعلى على الجزء الخلفي من الشاحن.

ولزيادة معدل الشحن، تأكد من إحكام تثبيت الهاتف الذكي ومركزته تمامًا في الحامل دون وجود أي شيء تحته.

فقد يمنع جراب الهاتف الذكي السميك عمل الشاحن أو يقلل من أداء الشحن. ارجع إلى الوكيل الذي تتعامل معه للحصول على مزيد من المعلومات.

٤. ستظهر ‡‡ خضراء على شاشة المعلومات والترفيه بجانب أيقونة الهاتف. يشير هذا إلى أنه تم اكتشاف الهاتف الذكي.

٥. إذا تم وضع هاتف ذكي على الشاحن وانطفأ رمز ‡‡ أو تحوّل لونه إلى الأصفر، قُم بإزالة الهاتف الذكي وأيّة أشياء أخرى موجودة في الجيب. أدِر الهاتف الذكي بنسبة ١٨٠ درجة وانتظر بضع ثوانٍ قبل وضعه/محاذاته على الجيب مرّة جديد.

٦. إذا تم وضع الهاتف الذكي على الشاحن ويتحول ‡‡ إلى اللون الأحمر، وتكون درجة حرارة الشاحن و/أو الهاتف الذكي مرتفعة جدًا. قم بإزالة الهاتف الذكي وأي أشياء من الشاحن من أجل تبريد النظام.

قد يصبح الهاتف الذكي ساخنا أثناء الشحن. وهذا يعد أمرًا طبيعيًا. في درجات الحرارة الساخنة، قد تقل سرعة الشحن.

بالنسبة للمركبات التي يتم فيها عرض الهاتف اللاسلكي، قد ترتفع درجة حرارة الهاتف الذكي أثناء الشحن اللاسلكي. قد يبطئ الهاتف الذكي أو يتوقف عن الشحن أو يغلق لحماية البطارية. قد يلزم إزالة الهاتف من الحافظة لمنع ارتفاع درجة الحرارة. قد يومض ‡‡ في أثناء تبريد الهاتف بدرجة كافية لاستئناف الشحن اللاسلكي تلقائيًا. وهذا يعد أمرًا طبيعيًا. قد يختلف أداء الهاتف الفردي.

إقرارات بشأن البرامج

بعض منتجات وحدة الشحن اللاسلكية من شركة LG Electronics, Inc. ("LGE") تحتوي على برامج مفتوحة المصدر مفصلة أدناه. راجع تراخيص المصدر المفتوح المشار إليها (كما هي مُدْرَجة بعد هذا الإشعار) من أجل الاطلاع على بنود وشروط استخدامها.

OSS معلومات الإشعار

للحصول على كود (التعليمات البرمجية) المصدر المضمّن في هذا المنتَج، يُرجى زيارة https://opensource.lge.com. وبالإضافة إلى كود المصدر، جميع شروط الترخيص المشار اليها، وإخلاء المسؤولية وإشعارات حقوق التأليف والنشر متاحه للتنزيل. وتوفر LG Electronics أيضًا كود المصدر المفتوح لك على القرص المضغوط لتغطيه تكلفة أداء مثل هذا التوزيع (مثل تكلفة الوسائط والشحن والمعالجة) بناء على طلب إلى البريد الإلكتروني opensource@lge.com. هذا العرض صالح لثلاث (٣) سنوات من التاريخ الذي اشتريت فيه المنتَج.

مكتبة Freescale-WCT

حقوق الطبع والنشر 2014-2012 (c) Freescale Semiconductor, Inc. جميع الحقوق محفوظة.

يسمح بإعادة التوزيع والاستخدام في النماذج المصدرية والثنائية، مع أو بدون تعديل، شريطة استيفاء الشروط التالية:

١. يجب أن تحتفظ عملية إعادة توزيع كود المصدر بإشعار حقوق الطبع والنشر المذكور أعلاه، وقائمة الشروط هذه وإخلاء المسؤولية التالي.

Cadillac Escalade Owner Manual (GMNA-Localizing-MidEast-15567196) -
2022 - CRC - 9/28/21

٢. عند إعادة التوزيع في الشكل ثنائي يجب إعادة نشر إشعار حقوق الطبع والنشر أعلاه، وقائمة الشروط هذه، وإخلاء المسؤولية التالي في الوثائق و/أو غيرها من المواد المقدمة مع التوزيع.

٣. لا يجوز استخدام اسم صاحب حقوق الطبع والنشر أو أسماء المساهمين لتأييد أو ترويج المنتجات المشتقة من هذا البرنامج دون الحصول على إذن كتابي مسبق ومحدد.

يتم توفير هذا البرنامج من قبل أصحاب حقوق الطبع والنشر والمساهمين "كما هو" وأية ضمانات صريحة أو ضمنية، بما في ذلك، على سبيل المثال لا الحصر، الضمانات الضمنية للرواج والملاءمة لغرض معين يتم إهمالها. لن يكون مالك حقوق الطبع والنشر أو المساهمون مسؤولين بأي حال من الأحوال عن أي أضرار مباشرة أو غير مباشرة أو عرضية أو خاصة أو تحذيرية أو تبعية (بما في ذلك، على سبيل المثال لا الحصر، شراء السلع أو الخدمات البديلة أو فقدان الاستخدام أو البيانات أو الأرباح؛ أو انقطاع الأعمال) أيًا كان سببها وعلى أي نظرية مسؤولية، سواء في العقد أو المسؤولية الصارمة أو الضرر (بما في ذلك الإهمال أو غير ذلك) التي تنشأ بأي حال من الأحوال من استخدام هذا البرنامج، حتى لو تم الإبلاغ عن إمكانية حدوث مثل هذا الضرر.

ولاعة السجائر

فيما يخص السيارات المزودة بولاعة السجائر، فهي توجد في الكونسول المركزي بالقرب من حوامل الأقداح. اضغط على باب الوصول لفتحه واستخدام الولاعة.

لاستخدام ولاعة السجائر، اضغط عليها ثم اتركها. وعندما تكون جاهزة، ستنبثق مرة أخرى للخارج ذاتيا.

تنبيه

يؤدي إمساك ولاعة السجائر أثناء قيامها بالتسخين إلى عدم تراجعها عن عنصر التسخين عندما تسخن. قد يحدث تلف ناجم عن التسخين الزائد بالولاعة أو عنصر التسخين، أو قد ينفجر أحد المصهرات. لا تمسك ولاعة السجائر أثناء التسخين.

منافض السجائر

توجد منفضة السجائر في حامل الأقداح بالكونسول الأوسط، وذلك إذا توفرت هذه الميزة.

تنبيه

إذا تم وضع الأوراق أو الدبابيس أو غير ذلك من العناصر القابلة للاشتعال في منفضة السجائر، فمن شأن السجائر المشتعلة أو مواد التدخين أن تؤدي لإشعالها وقد يؤدي ذلك إلى تلف المركبة. لا تضع مطلقاً عناصر قابلة للاشتعال داخل منفضة السجائر.

لإزالة منفضة السجائر، يجب سحبها من حوامل الأقداح. ادفعها مجددًا للتأكد من ثباتها.

مصابيح التحذير والمقاييس والمؤشرات

بإمكان مصابيح التحذير والمقاييس أن تنبهك إلى وجود مشكلة ما في مركبتك قبل أن تتفاقم بشكل خطير مستدعية عملية إصلاح أو استبدال باهظة التكلفة. قد يحول الانتباه إلى مصابيح التحذير والمقاييس دون حدوث الإصابات.

تضيء بعض مصابيح التحذير لمدة قصيرة عند بدء تشغيل المحرك لتشير إلى كونها قيد التشغيل. عندما تضيء مصابيح التحذير وتظل كذلك أثناء القيادة، أو عندما يشير أحد المقاييس إلى احتمال وجود مشكلة، فراجع القسم الذي يشرح لك ما تفعله. قد يكون انتظار إجراء عمليات الإصلاح لاحقاً أمراً مكلفاً بل وخطيراً.

مجموعة أجهزة القياسات

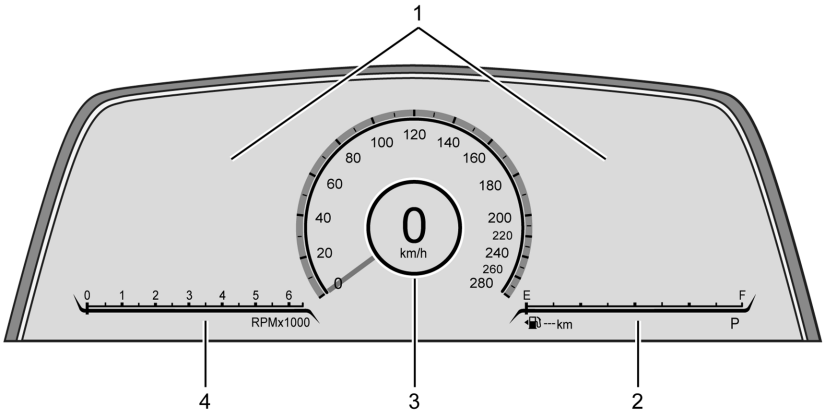

مجموعة أجهزة القياس القياسية المعروضة والملاحة والواقع المعزز والرؤية الليلية المتشابهة

١. مركز معلومات السائق (DIC) ⇦ ١٢٤
٢. مقياس الوقود ⇦ ١١٠
٣. عداد السرعة ⇦ ١١٠
٤. مقياس سرعة دوران المحرك ⇦ ١١٠

مجموعة العدادات القابلة لإعادة التكوين

قد يتغير شكل القطاع المعروض.

هناك ثلاث طرق عرض قابلة للتحديد:

المقياس : يعرض مناطق المعلومات على يمين عداد السرعة.

الخريطة : تعرض خريطة الملاحة.

كاميرا AR: تعرض رؤية الكاميرا أمام السيارة.

الرؤية الليلية : تعرض كاميرا الرؤية الليلية على مجموعة العدادات. راجع نظام الرؤية الليلية ⇦ ٢٧٧.

لتغيير تكوين المجموعة، المس على الشاشة التي تعمل باللمس على يسار مجموعة العدادات. حدد الخيار المطلوب من القائمة.

يمكن أيضًا اختيار تخطيط المجموعة باستخدام شاشة المعلومات والترفيه. راجع الإعدادات ⇦ ١٨٩.

وحدة عرض الشاشة اللمسية

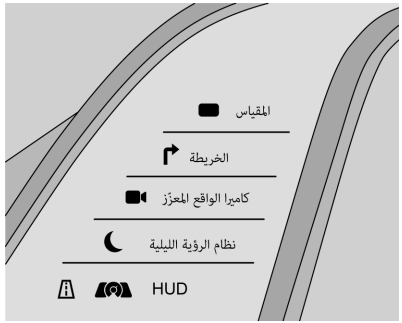

هناك شاشة لمسية على يسار مجموعة العدادات. استخدمها لما يلي:

معلومات الرحلة

المس لعرض المسافة ومتوسط التوفير في استهلاك الوقود في الرحلة الحالية. عرض معلومات الرحلة الأخرى عن طريق التمرير سريعًا لليمين أو لليسار على الشاشة اللمسية.

المس مع الاستمرار لإعادة تعيين الرحلة الحالية.

تخطيط مجموعة العدادات

المس لعرض تخطيطات مجموعة العدادات المتاحة وتحديدها.

الشاشة العلوية

المس HUD لتحديد ارتفاع سطوع الشاشة العلوية.

كاميرا الواقع المعزز (AR)

أثناء الملاحة، المس لبدء الواقع المعزز. يعرض هذا توجيه المسار والمنعطفات القادمة كرسومات أعلى صورة الكاميرا الأمامية التي تظهر على شاشة مجموعة العدادات. إذا لم يكن هناك ملاحة نشطة، فسيتم عرض صورة الكاميرا بدون تراكبات الملاحة.

الرؤية الليلية

المس لتحديد حدة وسطوع نظام الرؤية الليلية.

Speed Information (معلومات السرعة)

يمكن تشغيل أو إيقاف تشغيل الخيارات التالية باستخدام شاشة المعلومات والترفيه. راجع الإعدادات ⇦ ١٨٩.

عداد السرعة الرقمي

يعرض عداد السرعة مدى سرعة تحرك المركبة إما بالكيلومتر في الساعة km/h (كم/ساعة) أو بالميل في الساعة mph (ميل/ساعة). لا يمكن إعادة ضبط عداد السرعة.

Speed Sign "علامة السرعة"

لعرض معلومات العلامات، التي تأتي من قاعدة بيانات الطريق في نظام الملاحة الموجود في السيارة، إذا توفرت هذه الميزة. ستعرض العلامة "- -" في حالة عدم اكتشاف حد سرعة أو كان النظام غير متوافرًا.

Speed Warning (تحذير السرعة)

تظهر منطقة السرعة الزائدة داخل المقياس التناظري باللون الأحمر. في عداد السرعة الرقمي، يظهر الرقم الرقمي باللون الأحمر.

عداد السرعة

يُظهر عداد السرعة سرعة السيارة بالكيلومتر في الساعة (كم/سا) أو الميل في الساعة (ميل/ساعة).

هذه المركبة مزودة بجهاز تحذير من السرعة الزائدة. عندما تصل سرعة السيارة ١٢٠ كم/سا (٧٥ ميل/ساعة)، سوف يصدر صوت رنين. كما تظهر رسالة على شاشة (DIC) مركز معلومات السائق. راجع رسائل سرعة المركبة ⇦ ١٣١.

عداد المسافات

يعرض عداد المسافات المسافة التي قطعتها المركبة ـ إما بالأميال أو الكيلومترات.

عداد مسافات الرحلة

يبين عداد مسافة الرحلة المسافة التي قطعتها السيارة منذ آخر عملية إعادة ضبط لعداد مسافة الرحلة.

يتم الدخول إلى عداد المسافة وضبطه من خلال مركز معلومات السائق (DIC). راجع مركز معلومات السائق (DIC) ⇦ ١٢٤.

مقياس سرعة دوران المحرك

يقوم مقياس سرعة دوران المحرك بعرض سرعة المحرك مقدرة بعدد اللفات في الدقيقة (لفة في الدقيقة).

مقياس الوقود

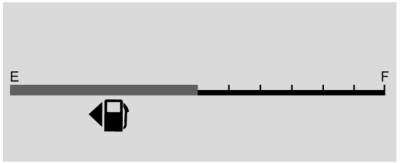

عندما يكون نظام الإشعال قيد التشغيل، يشير مقياس الوقود إلى كمية الوقود المتبقي في الخزان.

يوجد سهم بجوار مقياس الوقود يشير إلى جانب المركبة الذي يقع فيه باب فتحة تعبئة الوقود.

عندما يقترب المؤشر من علامة الفارغ، يضيء مصباح الوقود المنخفض. لا يزال هناك كمية قليلة من الوقود متبقية، ولكن يجب إعادة تعبئة السيارة بالوقود في أقرب وقت ممكن.

فيما يلي ثلاثة أمور يسأل عنها بعض مالكي المركبات. لا تعتبر هذه الحالات إشارةً إلى وجود مشكلة في مقياس الوقود:

- يكون الوقود أكثر أو أقل بقليل عما يوضحه مؤشر المقياس. على سبيل المثال، قد يشير المقياس إلى امتلاء الخزان إلى النصف، ولكنه استغرق في الواقع أكثر من نصف قدرة الخزان أو أقل منها لكي يمتلئ.
- ويتحرك مؤشر المقياس قليلاً أثناء الانعطاف لزاوية أو زيادة السرعة أو الفرملة.
- يستغرق الأمر عدة ثوانٍ ليستقر مؤشر المقياس بعد تشغيل نظام الإشعال، ويعود مرة أخرى للمستوى الفارغ عند إيقاف تشغيل نظام الإشعال.

مقياس ضغط زيت المحرك

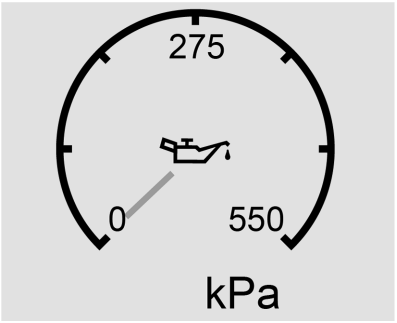

يشير مقياس ضغط زيت المحرك إلى الضغط بالكيلو باسكال (kPa) عند تشغيل المحرك.

يتم عرض هذا المقياس على شاشة المعلومات والترفيه. إذا تم تحديد العرض في مجموعة العدادات، فسيتم عرض قيمة رقمية على مجموعة العدادات في المنطقة ٢.

قد يختلف ضغط الزيت حسب سرعة المحرك ودرجة الحرارة الخارجية ودرجة حرارة سائل المبرد ولزوجة الزيت.

في بعض الطرز، سيختلف ضغط زيت المحرك في مضخة الزيت وفقًا لاحتياجات المحرك. قد يتغير ضغط الزيت بسرعة لتغير سرعة المحرك أو الحمولة. وهذا يعد أمرًا طبيعيًا. إذا أشار ضوء تحذير ضغط الزيت أو ظهرت رسالة في مركز معلومات السائق (DIC) للتحذير من أن ضغط الزيت خارج النطاق العادي للتشغيل، فافحص الزيت بأسرع ما يمكن.

راجع زيت المحرك ⇦ ٣١٠.

تنبيه

قد يؤدي نقص الصيانة المناسبة لزيت المحرك إلى تلف المحرك. قد يترتب على القيادة مع انخفاض مستوى زيت المحرك تلف المحرك أيضًا. ولن يغطي ضمان المركبة هذه الإصلاحات. ينبغي فحص مستوى الزيت في أقرب وقت ممكن. أضف الزيت إذا لزم الأمر، ولكن إذا كان مستوى الزيت في نطاق التشغيل ولا زال ضغط الزيت منخفضًا، فتوجه إلى صيانة المركبة. اتبع دوماً جدول الصيانة لتغيير زيت المحرك.

مقياس درجة حرارة محلول تبريد المحرك

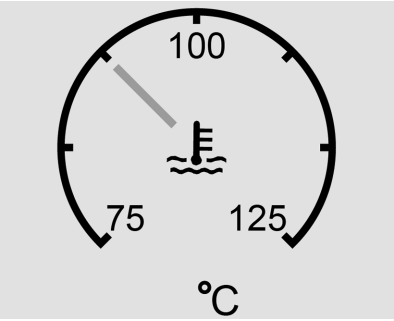

يقيس مقياس درجة حرارة سائل تبريد المحرك درجة حرارة سائل تبريد المحرك.

يتم عرض هذا المقياس على شاشة المعلومات والترفيه. إذا تم تحديد العرض في مجموعة العدادات، فسيتم عرض قيمة رقمية على مجموعة العدادات في المنطقة ٢.

قد تظهر منطقة التحذير في نهاية المقياس مظللة أو قد تكون باللون الأحمر.

إذا اقترب المؤشر من منطقة التحذير أو من رمز الترموستات المظلل، فقد يكون المحرك ساخناً جدًا.

في ظل بعض ظروف القيادة، بما في ذلك تلك الواردة أدناه، فإنه من الطبيعي أن ترتفع درجة الحرارة فوق المعدل المعتاد، وتقترب من نهاية المقياس:

- الوقوف ومتابعة القيادة في حركة مرورية كثيفة.
- التشغيل بسرعة عالية في الطقس الدافئ.
- القيادة لصعود المرتفعات.
- سحب مقطورة أو جر حمل ثقيل.

من الطبيعي أن تتقلب القراءة.

إذا وصل مؤشر المقياس إلى منطقة التحذير المظللة أو رمز الترموستات في نهاية المقياس، واستمر الوضع كذلك لأكثر من ٣٠ ثانية، فاعلم أن سائل تبريد المحرك قد أصبح مفرط السخونة.

إذا كان سائل تبريد المحرك قد أصبح مفرط السخونة، تنح عن الطريق وأوقف المركبة في أقرب وقت يمكن فيه القيام بذلك. ثم قم بإيقاف المحرك فورًا.

راجع ارتفاع درجة حرارة المحرك بصورة مفرطة ⇦ ٣١٨.

مقياس درجة حرارة ناقل الحركة

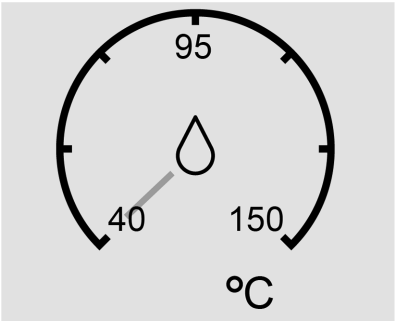

يوضح مقياس درجة حرارة ناقل الحركة درجة حرارة سائل ناقل الحركة. إذا كانت قراءة المقياس في المنطقة الحمراء و/أو ظهرت رسالة في مركز معلومات السائق (DIC)، فيجب إيقاف المركبة والتحقق من السبب. وأحد الأسباب المحتملة هو انخفاض مستوى السائل في ناقل الحركة.

يتم عرض هذا المقياس على شاشة المعلومات والترفيه. إذا تم تحديد العرض في مجموعة العدادات، فسيتم عرض قيمة رقمية على مجموعة العدادات في المنطقة ٢.

تنبيه

تجنب قيادة المركبة في حالة السخونة المفرطة لسائل نقل الحركة وإلا فسيتعرض ناقل الحركة للتلف. وقد يؤدي هذا إلى عمليات إصلاح باهظة التكلفة لا يغطيها الضمان.

مقياس الفولتميتر

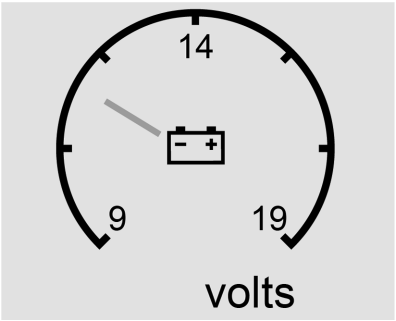

عندما يكون الإشعال قيد التشغيل، يشير مقياس الفولتميتر إلى جهد البطارية.

يتم عرض هذا المقياس على شاشة المعلومات والترفيه. إذا تم تحديد العرض في مجموعة العدادات، فسيتم عرض قيمة رقمية على مجموعة العدادات في المنطقة ٢.

أثناء تشغيل المحرك، يبين هذا المقياس حالة نظام الشحن. ربما قد يتحول المقياس من قراءة أعلى إلى قراءة أدنى أو العكس. وهذا يعد أمرًا طبيعيًا. إذا كانت المركبة تعمل خارج نطاق التشغيل العادي، فسيضيء مصباح نظام الشحن. راجع مصباح نظام الشحن ⇦ ١١٥. ويمكن لمقياس الفولتميتر أن يعطي أيضًا قراءة أقل عند تشغيل وضع الاقتصاد في استهلاك الوقود. وهذا يعد أمرًا طبيعيًا.

ربما تظهر القراءات خارج نطاق التشغيل العادي عند تشغيل عدد كبير من الملحقات الكهربائية في المركبة مع ترك المحرك في حالة التباطؤ لفترة طويلة. وتعد هذه الحالة طبيعية نظرًا إلى أن نظام الشحن ليس قادرًا على توفير الطاقة الكاملة والمحرك في حالة التباطؤ. وبينما تتم زيادة سرعة المحرك، ينبغي أن تصحح هذه الحالة من نفسها نظرًا لأن سرعات المحرك الأعلى تسمح لنظام الشحن بإنشاء الطاقة الكاملة.

لا يمكن قيادة المركبة إلا لفترة قصيرة في حالة ظهور قراءات خارج نطاق التشغيل العادي. وإذا كان يجب قيادة المركبة، فينبغي إيقاف كافة الملحقات، مثل الراديو وجهاز تكييف الهواء.

تشير القراءات خارج نطاق التشغيل العادي إلى وجود مشكلة محتملة في النظام الكهربائي. توجه لصيانة سيارتك بأسرع ما يمكن.

التذكيرات بحزام الأمان

مصباح تذكير السائق بحزام الأمان

يوجد مصباح تذكير بحزام الأمان للسائق على المجموعة المركزية، أسفل شاشة المعلومات والترفيه.



عند بدء تشغيل المركبة، يومض هذا المصباح ويصدر صوت جرس لتذكير السائق بربط حزام الأمان الخاص به.

ثم تثبت الإضاءة أثناء حتى يتم شد الحزام. ربما تتواصل هذه الدورة عدة مرات إذا استمر السائق في عدم شد الحزام أو قام بفك الحزام أثناء حركة السيارة.

إذا كان حزام أمان السائق مثبتًا بالإبزيم، فلن يومض المصباح ولن يصدر صوت الجرس.

مصباح تذكير الراكب الأمامي بحزام الأمان

ربما يوجد بالسيارة مصباح تذكير الراكب الأمامي بربط حزام الأمان بجوار مؤشر وضع الوسادة الهوائية للراكب. راجع نظام استشعار الراكب ⇦ ٦٧.



عند بدء تشغيل المركبة، يومض هذا المصباح ويصدر صوت جرس لتذكير الركاب بربط حزام الأمان الخاص بهم.

ثم تثبت الإضاءة أثناء حتى يتم شد الحزام. تستمر هذه الدورة عدة مرات إذا لم يربط الراكب الأمامي حزام الأمان أو في حال تم فكه أثناء تحرك المركبة.

إذا كان حزام أمان الراكب الأمامي مثبتًا بالإبزيم، فلن يومض المصباح ولن يصدر صوت الجرس.

قد يومض مصباح تذكير الراكب الأمامي بربط حزام الأمان كما قد يصدر صوت الجرس إذا تم وضع شيء ما على المقعد مثل حقيبة أوراق أو حقيبة يد أو حقيبة البقالة أو كمبيوتر محمول أو جهاز إلكتروني آخر. لإيقاف تشغيل مصباح التذكير و/أو الجرس، أزل الشيء من على المقعد أو ثبت حزام الأمان بالإبزيم.

ضوء تذكير حزام أمان الصف الثاني والثالث

قد تحتوي السيارة على أضواء تذكير لحزام أمان الصف الثاني والثالث.



عندما يتم تشغيل السيارة، تضيء هذه الأضواء بشكل ثابت لتذكير الركاب الخلفيين بربط حزام الأمان. ثم قد يظل كل ضوء ثابتًا أو وامضًا، وقد يعمل صوت تنبيه إذا ظل حزام الراكب الخلفي غير مربوط أو أصبح غير مربوط، عندما تتحرك السيارة. يشير X إلى أن حزام المقعد غير مربوط. تشير علامة الاختيار إلى ربط حزام الأمان.

إذا كانت جميع أحزمة أمان الراكب الخلفية مربوطة، فلن يتم تشغيل صوت التنبيه ولا الأضواء.

للحصول على معلومات حول أضواء تذكير حزام أمان المقعد الأمامي، راجع "ضوء تذكير حزام أمان مقعد السائق" و"ضوء تذكير حزام أمان مقعد الراكب الأمامي" المدرجة مسبقًا.

قد يومض مصباح تذكير الراكب الخلفي بربط حزام الأمان كما قد يصدر صوت التنبيه إذا تم وضع شيء ما على المقعد مثل حقيبة أوراق أو حقيبة يد أو حقيبة البقالة أو كمبيوتر محمول أو جهاز إلكتروني آخر. لإيقاف تشغيل مصباح التذكير و/أو الجرس، أزل الشيء من على المقعد أو ثبت حزام الأمان بالإبزيم.

مصباح استعداد الوسادة الهوائية

يضيء هذا المصباح إذا كانت هناك مشكلة كهربائية في نظام الوسادة الهوائية. إنه موجود في المجموعة المركزية، أسفل شاشة المعلومات والترفيه. يتضمن فحص النظام مستشعر (مستشعرات) الوسادة الهوائية ونظام استشعار الركاب والشدادات ووحدات الوسادة الهوائية والأسلاك واستشعار التصادم ووحدة التشخيص. لمزيد من المعلومات حول نظام الوسادة الهوائية، راجع نظام الوسائد الهوائية ⇦ ٦١.



يضيء مصباح استعداد الوسادة الهوائية لعدة ثوانٍ عندما يتم بدء تشغيل المركبة. إذا لم يضيء المصباح حينها، فقم بإصلاحه على الفور.

⚠ تحذير

إذا ظل مصباح جاهزية الوسادة الهوائية مضيئاً بعد بدء تشغيل المركبة أو أثناء القيادة، فهذا يعني أن نظام الوسادة الهوائية قد لا يعمل بشكل مناسب. قد لا تنتفخ الوسائد الهوائية في المركبة عند حدوث اصطدام، أو قد تنتفخ مع عدم حدوث أي اصطدام. وللمساعدة على تفادي الإصابات، توجه بالمركبة لإجراء الصيانة فوراً.

إذا كانت هناك مشكلة في نظام الوسائد الهوائية، فيمكن أن تظهر رسالة على مركز معلومات السائق (DIC).

مؤشر حالة الوسادة الهوائية للراكب

يوجد نظام استشعار للراكب بالمركبة. راجع نظام استشعار الراكب ⇦ ٦٧ للإطلاع على معلومات الأمان المهمة. يشتمل الكونسول العلوي على مؤشر لحالة الوسادة الهوائية للراكب.

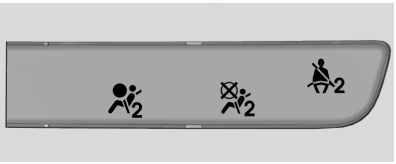

عند بدء تشغيل المركبة، يضيء مؤشر حالة الوسادة الهوائية للراكب الرموز التي تشير إلى التشغيل وإيقاف التشغيل، وذلك لعدة ثوانٍ كعملية فحص للنظام. ثم بعد عدة ثوانٍ، سيقوم مؤشر الوضع بإنارة إما رمز التشغيل أو رمز إيقاف التشغيل لإعلامك بوضع الوسادة الهوائية الأمامية للراكب الأمامي الجالس على الطرف.

عندما يضيء الرمز on (تشغيل) في مؤشر حالة الوسادة الهوائية للراكب، فهذا يعني السماح بنفخ الوسادة الهوائية الأمامية للراكب الأمامي الخارجي.

عندما يضيء الرمز OFF (إيقاف التشغيل) في مؤشر حالة الوسادة الهوائية للراكب، فهذا يعني أن نظام استشعار الراكب قد قام بإيقاف تشغيل الوسادة الهوائية الأمامية للراكب الأمامي الخارجي.

إذا ظل كلا مصباحي مؤشر الحالة مضاءين بعد مرور عدة ثوانٍ، أو إذا لم تضئ على الإطلاق، أو إذا كان مصباح استعداد الوسادة الهوائية مضاءً، فقد تكون هناك مشكلة

تتعلق بالمصابيح أو نظام استشعار الراكب. راجع وكيلك للحصول على الخدمة على الفور.

⚠ تحذير

إذا أضاء مصباح استعداد الوسادة الهوائية وظل مضيئاً، فهذا يعني وجود خطأ ما في نظام الوسائد الهوائية. وللمساعدة في تجنب تعرضك أو تعرض الأشخاص الآخرين للإصابة، اصطحب المركبة إلى مركز الخدمة في أقرب وقت ممكن. راجع مصباح استعداد الوسادة الهوائية ⇦ ١١٤ للحصول على المزيد من المعلومات، بما في ذلك معلومات الأمان المهمة.

مصباح نظام الشحن

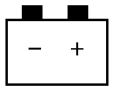

يضيء مصباح نظام الشحن لفترة وجيزة عند تشغيل نظام الإشعال مع عدم دوران المحرك، وذلك كعملية فحص للتأكد من أن المصباح يعمل. وهو ينطفئ عند بدء تشغيل المحرك.

إذا ظل المصباح مضاءً، أو أضاء أثناء القيادة، فقد تكون هناك مشكلة بنظام الشحن الكهربائي. توجه بالمركبة لفحصها لدى الوكيل. قد تؤدي القيادة أثناء إضاءة هذا المصباح إلى استنزاف البطارية.

عندما يضيء هذا المصباح، أو يومض، فإن مركز معلومات السائق (DIC) يعرض رسالة أيضاً.

إذا استلزم الأمر القيادة لمسافة قصيرة مع إضاءة المصباح، فتأكد من إيقاف تشغيل جميع الملحقات، كالراديو ومكيف الهواء. ابحث عن مكان آمن لإيقاف المركبة.

مصباح مؤشر الأعطال (ضوء فحص المحرك)

هذا المصباح جزء من نظام التشخيص التابع للتحكم في الانبعاثات بالسيارة. إنه موجود في المجموعة المركزية، أسفل شاشة المعلومات والترفيه. إذا أضاء هذا المصباح أثناء تشغيل المحرك، فهذا دليل على اكتشاف عطل وقد يستلزم الأمر إجراء خدمة على السيارة. ينبغي أن تعمل الإضاءة للدلالة على العمل عندما يكون الإشعال في Service Mode (وضع الخدمة). راجع أوضاع الإشعال ⇦ ٢٢٢.

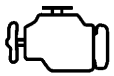

غالباً ما يشير النظام لوجود أعطال قبل أن تظهر أعراض أية مشكلة. وتجدر الإشارة إلى أن الانتباه لأمر مصباح العطل وطلب المساعدة في القريب العاجل عندما يضيء المصباح سيحولان دون حدوث ضرر للسيارة.

تنبيه

عند الاستمرار في قيادة السيارة أثناء إضاءة هذا المصباح قد لا يعمل نظام التحكم في الانبعاثات وكذلك ستنخفض القدرة على الاقتصاد في الوقود وربما لن تشعر بالراحة عند قيادة السيارة. وقد يؤدي هذا إلى عمليات إصلاح باهظة التكلفة والتي قد لا يغطيها ضمان المركبة.

تنبيه

أي تعديلات على المحرك أو صندوق التروس أو نظام العادم أو المسرب أو نظام الوقود أو استخدام إطارات بديلة بمواصفات مختلفة عن مواصفات الإطارات الأصلية قد تؤدي إلى إضاءة هذا (تتبع)

تنبيه (يتبع)

المصباح. وقد يؤدي هذا إلى عمليات إصلاح باهظة التكلفة لا يغطيها ضمان المركبة. بل إن هذا الأمر قد يؤدي إلى إخفاق السيارة في اجتياز اختبار Emissions Inspection/Maintenance (التحقق من الانبعاثات/الصيانة). راجع الملحقات والتعديلات ⇦ ٣٠٧.

إذا كان المصباح يومض : تم اكتشاف عطل قد يؤدي إلى تلف نظام التحكم في الانبعاثات ويزيد من الانبعاثات الخارجة من السيارة. قد يلزم إجراء تشخيص وخدمة.

لتجنب حدوث تلفيات، قلل من سرعة السيارة وتجنب التسارع القوي والصعود على مرتفعات. إذا كنت تسحب مقطورة، فقلل مقدار الشحنة المجرورة بأسرع ما يمكن.

إذا استمر المصباح في الوميض، فابحث عن مكان آمن للتوقف. أوقف تشغيل السيارة، وانتظر لمدة ١٠ ثوانٍ على الأقل، ثم أعد تشغيل المحرك. إذا ظل المصباح يومض، فاتبع التعليمات السابقة، وراجع الوكيل لإجراء الخدمة في أسرع وقت ممكن.

إذا كان المصباح مضيئًا بشكل ثابت : تم اكتشاف عطل. قد يلزم إجراء تشخيص وخدمة.

تحقق مما يلي:

- في حالة تزويد المركبة بالوقود من خلال مهايئ قمع الوقود غير المزود بغطاء، فاحرص على إزالته بعد الانتهاء. راجع "ملء الخزان باستخدام علبة وقود محمولة" أسفل ملء الخزان ⇦ ٢٨٥. يمكن لنظام التشخيص اكتشاف ما إذا كان المحول قد تم تركه مركبًا بالمركبة، مما يسمح بتبخر الوقود في الهواء. من شأن عدد قليل من رحلات القيادة مع عدم تركيب المحول أن يؤدي لإطفاء المصباح.
- قد يؤدي استخدام وقود بجودة منخفضة إلى تشغيل المحرك بكفاءة منخفضة وعدم سلاسة القيادة، وقد تزول هذه المشاكل بعد إحماء المحرك. إذا حدث هذا، فعليك بتغيير نوعية الوقود. سيتطلب الأمر خزان وقود واحدًا على الأقل من الوقود المناسب لإطفاء المصباح. راجع الوقود الموصى به ⇦ ٢٨٤.

وإذا ظل المصباح مضيئًا، فتوجه إلى الوكيل.

برامج فحص الانبعاثات والصيانة

إذا كان يلزم إجراء السيارة لاختبار Emissions Inspection/Maintenance (التحقق من الانبعاثات/الصيانة)، فعلى الأرجح سيتم توصيل معدات الاختبار إلى موصل ربط بيانات السيارة (DLC).

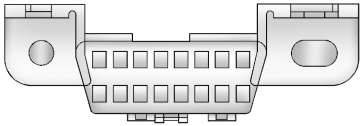

ويوجد موصل وصلة البيانات تحت لوحة أجهزة القياسات على يسار عجلة القيادة. وجدير بالذكر أن توصيل أجهزة غير مستخدمة لإجراء اختبار التحقق من الانبعاثات/الصيانة أو لإجراء الخدمة على السيارة قد تؤثر في تشغيل السيارة. راجع المعدات الكهربائية الإضافية ⇦ ٣٠٥. راجع الوكيل عند الحاجة إلى مساعدة.

قد لا تنجح المركبة في اجتياز عملية الفحص في حالة:

- إضاءة المصباح أثناء تشغيل المحرك.
- لن يضيء المصباح إذا كان الإشعال على Service Mode (وضع الخدمة).
- عدم إجراء تشخيص كامل على أنظمة التحكم في الانبعاثات الخطرة. إذا حدث هذا الأمر فلن تكون السيارة جاهزة للفحص وقد يستلزم الأمر إجراء قيادة روتينية لعدة أيام قبل أن يكون النظام جاهزًا للفحص. قد يحدث هذا الأمر في حالة استبدال البطارية بقوة ١٢ فولت حديثًا أو عند نفاد طاقتها أو إذا تم إجراء الخدمة حديثًا على السيارة.

راجع الوكيل إذا لم تتمكن السيارة من اجتياز الاختبار أو عند تعذر تجهيزها لاجتياز الاختبار.

مصباح تحذير نظام الفرامل



ينبغي أن يضيء هذا المصباح لفترة قصيرة عند تشغيل المركبة. إنه موجود في المجموعة المركزية، أسفل شاشة المعلومات والترفيه. وإذا لم يضئ فاعمل على إصلاحه بحيث يكون جاهزًا للتحذير في حالة وجود مشكلة.

إذا أضاء المصباح وبقي مضيئًا عند بدء التشغيل، فهذا يعني وجود مشكلة بالفرامل. اعمل على فحص نظام الفرامل على الفور.

إذا أضاء المصباح أثناء القيادة، فاركن مركبتك على جانب الطريق وقف بحذر. نظام الفرامل لديه تعزيز الفرامل الكهربائية. قد تكون سرعة السيارة محدودة عندما يضيء مصباح تحذير نظام الفرامل. فقد يكون من الصعب دفع دواسة الفرامل أو قد تكون اقتربت كثيرًا من الأرضية. ويمكن أن يستغرق ذلك وقتًا أطول للتوقف. إذا كان المصباح ما زال مضيئًا، فيمكنك سحب المركبة لإجراء الخدمة عليها. راجع سحب المركبة ⇦ ٣٦٥.

⚠ تحذير

إذا كان مصباح تحذير نظام الفرامل مضاءً، فربما لا يعمل نظام الفرامل بطريقة صحيحة. قد تؤدي القيادة أثناء إضاءة مصباح التحذير الخاص بنظام الفرامل إلى حدوث اصطدام. إذا استمرت إضاءة المصباح بعد سحب المركبة إلى جانب الطريق وإيقافها بحذر، فيجب سحبها لإجراء الصيانة.

Electric Parking Brake Light (مصباح فرامل الركن الكهربائي)



يضيئ هذا المصباح أثناء استخدام فرامل الركن. إذا استمر وميض المصباح بعد تحرير فرامل الركن أو أثناء القيادة، فإن هناك مشكلة بنظام فرامل الركن الكهربائي. قد تظهر أيضًا رسالة على شاشة مركز معلومات السائق (DIC).

وإذا لم يضيء المصباح أو إذا استمر في الوميض، فارجع إلى الوكيل.

صيانة Electric Parking Brake Light (مصباح فرامل الركن الكهربائية)



ينبغي أن يضيء هذا المصباح لفترة قصيرة عند تشغيل المركبة. وإذا لم يضئ فاعمل على إصلاحه بحيث يكون جاهزًا للتحذير في حالة وجود مشكلة.

إذا استمر هذا الضوء أو ظهر أثناء القيادة، فهناك مشكلة في فرامل الركن الكهربائية (EPB). توجه بالسيارة إلى الوكيل في أقرب وقت ممكن. بالإضافة إلى فرامل الركن، فقد يتدهور أداء وظائف الأمان الأخرى التي تستفيد من فرامل الركن الكهربائية (EPB). قد تظهر أيضًا رسالة على شاشة مركز معلومات السائق (DIC). راجع فرامل الركن الكهربائي ⇦ ٢٣٨.

Cadillac Escalade Owner Manual (GMNA-Localizing-MidEast-15567196) -
2022 - CRC - 9/28/21

مصباح تحذير نظام الفرامل المانعة للانغلاق (ABS)



ينبغي أن يضيء مصباح التحذير هذا لفترة قصيرة عند تشغيل المركبة. إنه موجود في المجموعة المركزية، أسفل شاشة المعلومات والترفيه. وإذا لم يضئ فاطلب إصلاحه بحيث يكون جاهزاً للتحذير من الأعطال.

سيؤدي تعشيق قفل المحور الأمامي 4WD إلى تعطيل نظام ABS وضوء تحذير ABS. سينطفئ ضوء تحذير ABS عند فك تعشيق قفل المحور الأمامي.

وإذا أضاء المصباح أثناء القيادة، فأسرع بالتوقف بأمان متى أمكنك ذلك وأوقف تشغيل المركبة. وبعد ذلك، شغّل المركبة مرة أخرى لإعادة ضبط النظام.

إذا استمرت إضاءة مصباح تحذير نظام الفرامل المانعة للانغلاق أو إذا أضاء مرة أخرى أثناء القيادة، فالمركبة في حاجة إلى الصيانة. كما قد يصدر صوت جرس عندما يظل المصباح مضيئًا.

إذا كان مصباح تحذير نظام الفرامل المانعة للانغلاق (ABS) هو المصباح الوحيد المضيء، فيشير هذا إلى أن المركبة تحتوي على فرامل عادية، ولكن الفرامل المانعة للانغلاق لا تعمل.

في حالة إضاءة كلاً من مصباح تحذير نظام الفرامل المانعة للانغلاق (ABS) ومصباح تحذير نظام الفرامل، فنظام الفرامل المانعة للانغلاق لا يعمل وتوجد مشكلة في الفرامل العادية. لذا، قم بزيارة الوكيل للحصول على الصيانة اللازمة.

راجع مصباح تحذير نظام الفرامل ⇦ ١١٧.

ضوء الإيقاف التلقائي للمركبة (AVH)



يضيء هذا المصباح عندما يثبت نظام AVH المركبة بفعالية. راجع الإيقاف التلقائي للمركبة (AVH) ⇦ ٢٤٠.

Lane Keep Assist (LKA) (ضوء مساعد البقاء على المسار)



بعد بدء تشغيل المركبة، ينطفئ هذا المصباح ويظل كذلك في حالة عدم تشغيل مساعد الحفاظ على الحارة المرورية (LKA) أو عدم توفره.

في حالة توافره، يضيء هذا المصباح باللون الأبيض في حالة تشغيل مساعد الحفاظ على الحارة المرورية (LKA) ولكن ليس جاهزًا للمساعدة. ويضيء هذا المصباح أيضًا باللون الأخضر في حالة تشغيل مساعد الحفاظ على الحارة المرورية (LKA) وجاهزيته لتوفير المساعدة.

قد يساعد مساعد الحفاظ على الحارة المرورية (LKA) من خلال تحريك عجلة القيادة برفق إذا اقتربت المركبة من علامة حارة سير مكتشفة. يضيء مصباح مساعد الحفاظ على الحارة المرورية (LKA) باللون الكهرماني عند تقديمه للمساعدة.

يومض هذا المصباح باللون الكهرماني كتنبيه خاص بمساعد الحفاظ على الحارة المرورية (LDW) وذلك للإشارة إلى أنه قد تم اجتياز علامة الحارة عن غير قصد.

لن يقدم مساعد الحفاظ على الحارة المرورية (LKA) المساعدة أو يقوم بالتنبيه إذا كانت إشارة الانعطاف نشطة في اتجاه مغادرة حارة السير أو إذا اكتشف مساعد الحفاظ على الحارة المرورية (LKA) أنك تقوم بالتسارع أو الفرملة أو القيادة بنشاط.

راجع Lane Keep Assist (LKA) (مساعد البقاء على المسار) ⇦ ٢٨٢.

ضوء تعطيل الفرملة التلقائية في حالات الطوارئ (AEB)

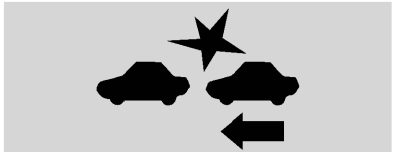

سيظهر هذا المؤشر عند إيقاف تشغيل الفرملة التلقائية للطوارئ أو فرملة المشاة الأمامية أو عدم توفرها حاليًا بسبب عطل.

راجع فرامل الطوارئ التلقائية (AEB) ⇦ ٢٧٤.

راجع نظام فرملة المشاة بالأمام (FPB) ⇦ ٢٧٥.

مؤشر التحذير من المركبات الأمامية



في حالة التجهيز بذلك، سيظهر المؤشر باللون الأخضر عند اكتشاف مركبة أمامك وباللون البرتقالي عندما تتبع مركبة أمامك على مقربة شديدة منك.

راجع نظام إنذار التصادم الأمامي ⇦ ٢٧١.

مؤشر وجود مشاة بالأمام



إذا كانت المركبة مزودة بذلك، سيومض هذا المؤشر باللون الكهرماني عند اكتشاف وجود أحد المشاة أمام المركبة.

راجع نظام فرملة المشاة بالأمام (FPB) ⇦ ٢٧٥.

مصباح إيقاف تشغيل الجر



يضيء هذا المصباح لفترة قصيرة عند تشغيل المركبة. أما إذا لم يحدث ذلك، فتوجه بالمركبة لإجراء الصيانة لدى الوكيل. إذا كان النظام يعمل بشكل طبيعي، فسينطفئ مصباح المؤشر.

يضيء مصباح إيقاف تشغيل الجر عند إيقاف نظام التحكم في الجر. وفي حال تم إيقاف تشغيل نظام StabiliTrak/التحكم الإلكتروني في الثبات (ESC)، فسيتم أيضًا إيقاف تشغيل نظام التحكّم في الجرّ (TCS). لتشغيل وإيقاف تشغيل نظام TCS ونظام ESC، راجع التحكم في الجر/ نظام التحكم الإلكتروني في الثبات ⇦ ٢٤١.

في حال تم إيقاف تشغيل نظام التحكّم في الجرّ (TCS)، فلن يتم الحدّ من انزلاق العجلات إلّا إذا كان ذلك ضروريًا للمساعدة في حماية مجموعة الحركة من أيّ ضرر. فاضبط القيادة طبقاً لذلك.

Cadillac Escalade Owner Manual (GMNA-Localizing-MidEast-15567196) -
2022 - CRC - 9/28/21

مصباح توقف نظام StabiliTrak



يضيء هذا المصباح لفترة قصيرة عند تشغيل المركبة. إنه موجود في المجموعة المركزية، أسفل شاشة المعلومات والترفيه. أما إذا لم يضئ المصباح، فتوجه بالمركبة لإجراء الصيانة لدى الوكيل. إذا كان النظام يعمل بشكل طبيعي، فسينطفئ مصباح المؤشر.

يضيء هذا المصباح عند إيقاف تشغيل نظام StabiliTrak/التحكم الإلكتروني في الثبات. وإذا تم إيقاف تشغيل نظام StabiliTrak/ التحكم الإلكتروني في الثبات، فسيتم أيضًا إيقاف تشغيل نظام التحكم في الجر (TCS). لتشغيل وإيقاف تشغيل نظام ESC، راجع التحكم في الجر/ نظام التحكم الإلكتروني في الثبات ⇦ ٢٤١.

في حال تم إيقاف تشغيل نظام التحكّم الإلكتروني في الثبات (ESC) ونظام التحكّم في الجرّ (TCS)، فلن تساهم هذه النُظم في التحكّم في أداء المركبة. فاضبط القيادة طبقاً لذلك.

مصباح نظام التحكم في الجر/ StabiliTrak



يضيء هذا المصباح لفترة قصيرة عند تشغيل المركبة. إنه موجود في المجموعة المركزية، أسفل شاشة المعلومات والترفيه.

أما إذا لم يضئ المصباح، فتوجه بالمركبة لإجراء الصيانة لدى الوكيل. إذا كان النظام يعمل بشكل طبيعي، فسينطفئ مصباح المؤشر.

إذا كان المصباح مضاءًا ولكنه لا يومض، فهذا يعني أن نظام TCS وربما نظام StabiliTrak/ESC أيضًا ليسا نشطان بشكل كامل وقد لا يساهمان في الحفاظ على التحكّم بالمركبة. فاضبط القيادة طبقاً لذلك. إذا استمرت هذه الحالة، راجع الوكيل في أسرع وقت ممكن. قد تظهر رسالة مركز معلومات السائق (DIC).

يومض المصباح أثناء تنشيط نظام TCS و/أو نظام StabiliTrak/ESC.

راجع التحكم في الجر/ نظام التحكم الإلكتروني في الثبات ⇦ ٢٤١.

مصباح التحذير الخاص بدرجة حرارة محلول تبريد المحرك



يضيء هذا المصباح لفترة وجيزة أثناء بدء تشغيل المركبة.

أما إذا لم يحدث ذلك، فتوجه بالمركبة لإجراء الصيانة لدى الوكيل. إذا كان النظام يعمل بشكل طبيعي، فسينطفئ مصباح المؤشر.

تنبيه

يشير مصباح تحذير درجة حرارة سائل تبريد المحرك إلى أن درجة حرارة المركبة قد أصبحت أعلى من اللازم. قد تؤدي متابعة القيادة مع وجود هذا المصباح قيد الإضاءة إلى إتلاف المحرك وقد لا يغطي ضمان المركبة هذا التلف. راجع ارتفاع درجة حرارة المحرك بصورة مفرطة ⇦ ٣١٨.

يضيء مصباح التحذير الخاص بدرجة حرارة سائل تبريد المحرك عند ارتفاع درجة حرارة المحرك.

وإذا حدث هذا، توقف على جانب الطريق، وأوقف المحرك في أقرب وقت ممكن. راجع ارتفاع درجة حرارة المحرك بصورة مفرطة ⇦ ٣١٨.

مصباح التحكم بوضع السائق



يضيء هذا المصباح عند تحديد الوضع الرياضي.



يضيئ هذا المصباح عند تحديد وضع تضاريس الأرضية.



يضيء هذا المصباح عند تحديد وضع الطرق الوعرة.



يضيء هذا المصباح عند تحديد وضع السحب/الجر.



يضيء هذا المصباح عند تحديد الوضع الخاص بي. راجع التحكم بوضع القيادة ⇦ ٢٤٣.

ضوء تعليق هوائي رباعي الزوايا



يضئ هذا المصباح عند رفع التعليق الهوائي لأقصى إرتفاع خلوص أرضي.



يضئ هذا المصباح عند رفع التعليق الهوائي لزيادة إرتفاع خلوص أرضي.



يظهر هذا المصباح باللون الأخضر عندما تتغير السيارة إلى ارتفاع أعلى.



يضئ هذا المصباح عند خفض التعليق الهوائي لسهولة الدخول والخروج من السيارة.



يظهر هذا المصباح باللون الأخضر عندما تتغير السيارة إلى ارتفاع أقل.



يضيء هذا الضوء عندما يكون التعليق الهوائي في (Service Mode) وضع الخدمة أو (Alignment Mode) وضع المحاذاة.

راجع نظام تعليق هوائي رباعي الزوايا ⇦ ٢٤٥.

مصباح ضغط الإطارات



إذا كانت مجهزة بنظام مراقبة ضغط الهواء في الإطارات (TPMS)، فيضيء هذا المصباح لفترة وجيزة عند بدء تشغيل السيارة. إنه موجود في المجموعة المركزية، أسفل شاشة المعلومات والترفيه. وتقدم جميع المعلومات حول ضغط الإطارات وكذلك جهاز قياس ضغط وحرارة الإطارات.

عندما يضيء المصباح بشكل دائم

يشير هذا إلى انخفاض ملحوظ في كمية الهواء المضغوط في إطار واحد أو أكثر.

ويمكن أن تظهر أيضًا رسالة من مركز معلومات السائق (DIC) بشأن ضغط الإطارات. توقف في أقرب فرصة وانفخ الإطارات وصولاً إلى قيمة الضغط الموضحة على ملصق معلومات الإطار والتحميل. راجع ضغط الإطارات ⇦ ٣٣٩.

عندما يومض المصباح أولاً ثم يضيء بشكل دائم

إذا أخذ المصباح في الوميض لمدة دقيقة تقريبًا ثم ظل مضيئًا، فقد تكون هناك مشكلة بنظام مراقبة ضغط الهواء في الإطارات (TPMS). وفي حالة لم تتم معالجة المشكلة، فسوف يضيء المصباح في كل مرة يتم فيها تشغيل السيارة. راجع تشغيل مراقبة ضغط الإطارات ⇦ ٣٤٢.

مصباح ضغط زيت المحرك

تنبيه
قد يؤدي نقص الصيانة المناسبة لزيت المحرك إلى تلف المحرك. قد يترتب على القيادة مع انخفاض مستوى زيت المحرك تلف المحرك أيضًا. ولن يغطي ضمان المركبة هذه الإصلاحات. ينبغي فحص مستوى الزيت في أقرب وقت ممكن. أضف الزيت إذا لزم الأمر، ولكن إذا كان مستوى الزيت في نطاق التشغيل ولا زال ضغط الزيت منخفضًا، فتوجه إلى صيانة المركبة. اتبع دوماً جدول الصيانة لتغيير زيت المحرك.

Cadillac Escalade Owner Manual (GMNA-Localizing-MidEast-15567196) -
2022 - CRC - 9/28/21



يضيء هذا المصباح لمدة قصيرة عقب بدء تشغيل المحرك. أما إذا لم يُضئ، فتوجه بالمركبة إلى الوكيل لإجراء الصيانة.

إذا أضاء المصباح واستمر في الإضاءة، فيعني ذلك أن الزيت لا يتدفق خلال المحرك بشكل مناسب. فقد يكون مستوى الزيت بالمركبة منخفضاً أو هناك مشكلة أخرى بالنظام. راجع الأمر مع الوكيل.

ضوء تحذير انخفاض الوقود



يضئ ضوء تحذير انخفاض الوقود بالقرب من مقياس الوقود لفترة وجيزة عندما يتم تشغيل الإشعال كوسيلة فحص تظهر عمل النظام.

كما أنه يضئ أيضًا عندما يقترب مؤشر مقياس الوقود من النفاذ. ويتوقف هذا المصباح عن الإضاءة عندما يتم التزود بالوقود. وإذا لم يحدث هذا، توجه إلى صيانة المركبة.

مصباح الأمان



يضيء مصباح الأمان لمدة قصيرة عقب بدء تشغيل المحرك. أما إذا لم يُضئ، فتوجه بالمركبة إلى الوكيل لإجراء الصيانة. إذا كان النظام يعمل بشكل طبيعي، فسينطفئ مصباح المؤشر.

وإذا ظل المصباح مضيئًا ولم يتم تشغيل المحرك، فقد يكون هناك عطل في نظام منع السرقة. راجع تشغيل مانع الحركة ⇦ ٢٧.

مصباح تشغيل الضوء العالي



يضيء هذا المصباح عندما تكون المصابيح الأمامية العالية قيد الاستخدام. راجع مغير الضوء العالي/المنخفض بالمصابيح الأمامية ⇦ ١٤٣.

مصباح IntelliBeam



يضيء هذا المصباح عند إتاحة نظام IntelliBeam، في حالة التجهيز بذلك. راجع مفاتيح التحكم في المصابيح الخارجية ⇦ ١٤١.

Cadillac Escalade Owner Manual (GMNA-Localizing-MidEast-15567196) -
2022 - CRC - 9/28/21

أداة التذكير بتشغيل المصابيح



يضيء هذا المصباح عند استخدام المصابيح الخارجية، باستثناء عندما تكون مصابيح القيادة النهارية (DRL) في وضع التنشيط. راجع مفاتيح التحكم في المصابيح الخارجية ⇦ ١٤١.

مصباح مثبت السرعة



يضيء مصباح التحكم في ثبات السرعة باللون الأبيض عند تشغيل نظام التحكم في ثبات السرعة ويكون في وضع الاستعداد، ويتحول إلى اللون الأخضر عندما يكون نظام التحكم في ثبات السرعة مضبوطًا وفي وضع التشغيل.

راجع مثبت السرعة ⇦ ٢٤٨.

النظام التلاؤمي للتحكم في ثبات السرعة



يتحول هذا الضوء إلى اللون الأبيض عند تشغيل النظام التلاؤمي للتحكم في ثبات السرعة (ACC، إذا كان متوفرًا) وعندما يكون جاهزًا، ويتحول للون الأخضر عند ضبط ACC وكونه نشطًا.

راجع ميزة التحكم في السرعة التلاؤمية (متقدم) ⇦ ٢٥٠.

مصباح الأبواب المغلقة جزئيًا

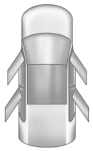

يضيء هذا المصباح عندما يكون الباب مفتوحًا أو غير مغلق بشكل آمن. وقبل القيادة، تحقق من إغلاق جميع الأبواب بشكل مناسب.

شاشات المعلومات

مركز معلومات السائق (DIC)

يتم عرض مركز معلومات السائق (DIC) في مجموعة العدادات. وهي توضح حالة العديد من أنظمة المركبة.

يتم تقسيم معلومات مركز معلومات السائق (DIC) إلى ثلاث مناطق رئيسية:

المنطقة ١: وحدة عرض شاشة لمسية على يسار مجموعة العدادات.

المنطقة ٢: تعرض على مجموعة العدادات على يسار عداد السرعة.

المنطقة ٣: تعرض على مجموعة العدادات على يمين عداد السرعة.

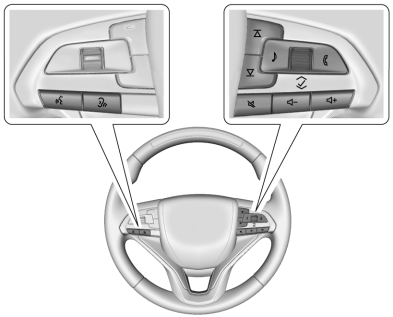

Cadillac Escalade Owner Manual (GMNA-Localizing-MidEast-15567196) -
2022 - CRC - 9/28/21

∧ أو ∨: استخدم البكرة للتمرير إلى التحديد السابق أو التالي.

✓: اضغط على البكرة لفتح قائمة أو تحديد عنصر قائمة. اضغط مع الاستمرار لإعادة تعيين بعض وحدات العرض.

خيارات عرض المعلومات في مركز معلومات السائق (DIC)

حدد المعلومات التي تريد عرضها في مركز معلومات السائق من خلال قائمة الإعدادات أو عن طريق تحديد العرض في المجموعة في معلومات السيارة على شاشة المعلومات والترفيه. راجع الإعدادات ⇦ ١٨٩ أو معلومات المركبة ⇦ ١٢٧.

شاشات مركز معلومات السائق (DIC)

فيما يلي قائمة بكل وحدات العرض الممكنة في مركز معلومات السائق (DIC) ومواقعها. قد لا تتوفر بعض شاشات المعلومات في بعض المركبات.

المنطقة ١

الرحلة ١ أو الرحلة ٢ ومتوسط الاقتصاد في استهلاك الوقود : تظهر شاشة عرض الرحلة المسافة المقطوعة حاليًا، سواء بالكيلومتر أو الميل، منذ آخر إعادة تعيين لعداد الرحلة. لإعادة تعيين الرحلة الحالية، المس الشاشة اللمسية مع الاستمرار عند عرض عداد مسافة الرحلة.

تعرض الشاشة Average Fuel Economy (متوسط الاقتصاد في استهلاك الوقود) المتوسط التقريبي للترات المستهلكة كل ١٠٠ كيلومتر (لتر/١٠٠ كم) أو للأميال لكل غالون (ميل/غالون). يتم حساب الرقم بناءً على العدد المسجل من عدد اللترات/١٠٠ كم (ميل/غالون) منذ آخر إعادة ضبط لعنصر القائمة هذا. ويعكس هذا الرقم فقط مستوى اقتصاد الوقود التقريبي حاليًا للمركبة وسوف يتغير حسب تغير ظروف القيادة. يمكن إعادة ضبط متوسط استهلاك الوقود مع عداد المسافات عن طريق لمس الشاشة اللمسية مع الاستمرار عند عرض عداد مسافة الرحلة.

المنطقة ٢

الوقت/التاريخ : تعرض معلومات التاريخ والوقت الحالية.

متوسط السرعة : تعرض متوسط سرعة المركبة بالكيلومتر في الساعة (كم/سا) أو بالميل في الساعة (ميل/سا). ويتم حساب هذا المتوسط بناءً على السرعات المختلفة للمركبة والمسجلة منذ آخر إعادة ضبط لهذه القيمة. يمكن إعادة تعيين متوسط السرعة عن طريق لمس إعادة الضبط في شاشة معلومات السيارة.

مقياس الكفاءة : يعرض مقياسًا يمثل دليلاً للقيادة بطريقة فعالة.

تظهر القيادة الفعالة في شكل كرة خضراء في وسط المقياس. تظهر القيادة غير الفعالة في شكل كرة صفراء أعلى مركز المقياس. تظهر الفرملة الشديدة في شكل كرة صفراء أسفل مركز المقياس.

Timer (مؤقت) : يمكن استخدام هذه الشاشة كمؤقت. لبدء تشغيل المؤقت، المس بدء عندما تكون الشاشة نشطة. وسوف تظهر هذه الشاشة كمية الوقت المنقضي منذ آخر إعادة تعيين للمؤقت. لإيقاف المؤقت، المس توقف لمدة قصيرة عندما تكون هذه الشاشة نشطة والمؤقت قيد التشغيل. لإعادة تعيين المؤقت إلى صفر، المس مع الاستمرار إعادة التعيين عندما تكون هذه الشاشة نشطة.

بعيدًا عن الطريق : يعرض معلومات الميل والانكفاء، وزاوية العجلات على الطريق، وحالة نظام الدفع بأربع عجلات (4WD).

Battery Voltage (جهد البطارية) : تعرض جهد البطارية الحالي.

فرامل المقطورة : في المركبات المزودة بنظام التحكم في فرامل المقطورة المدمجة (ITBC)، تظهر شاشة فرامل المقطورة في مركز معلومات السائق (DIC).

تبين شاشة TRAILER GAIN (قدرة المقطورة) إعداد قدرة المقطورة. هذا الإعداد يمكن تعديله من ٠,٠ إلى ١٠,٠ إما بمقطورة متصلة أو منفصلة.

تبين شاشة TRAILER OUTPUT (مخرجات المقطورة) مخرجات الكهرباء للمقطورة في أي وقت يتم فيه توصيل مقطورة بفرامل كهربائية. يتم عرض المخرجات على هيئة رسم بياني شريطي. قد تظهر خطوط منقطة في شاشة الخرْج إذا لم يتم وصل المقطورة.

عمر الزيت : لعرض تقدير لعمر الزيت المفيد المتبقي. إذا تم عرض REMAINING OIL LIFE 99% (عمر الزيت المتبقي هو ٩٩٪)، فيعني هذا بقاء ٩٩٪ من عمر الزيت الحالي.

عند انخفاض عمر الزيت المتبقي، ستظهر الرسالة Change Engine Oil Soon (تغيير زيت المحرك بشكل عاجل) على الشاشة. يجب تغيير الزيت بأسرع وقت ممكن. راجع زيت المحرك ⇦ ٣١٠. بالإضافة إلى قيام نظام عمر زيت المحرك بمراقبة عمر الزيت، يُوصى بإجراء صيانة إضافية. راجع جدول الصيانة ⇦ ٣٧٦.

يجب إعادة تعيين شاشة عمر الزيت بعد كل تغيير للزيت. حيث لا تتم إعادة الضبط تلقائيًا. لا تقم بإعادة تعيين شاشة عمر الزيت بشكل غير منظّم في أي وقت آخر بخلاف الوقت الذي يتم فيه تغيير الزيت. حيث لا يمكن إعادة ضبطه بدقة حتى يتم تغيير الزيت في المرة التالية. لإعادة تعيين نظام عمر زيت المحرك، المس إعادة الضبط في شاشة معلومات السيارة. راجع نظام عمر زيت المحرك ⇦ ٣١٢.

الاقتصاد في استهلاك الوقود : تعرض معلومات حول الاقتصاد في استهلاك الوقود الحالي والمتوسط.

Oil Pressure (ضغط الزيت) : يعرض ضغط زيت المحرك بالكيلو باسكال (kPa) أو بالرطل على البوصة المربعة (psi).

ساعات تشغيل المحرك : لعرض العدد الإجمالي لساعات تشغيل المحرك.

Coolant Temperature (درجة حرارة سائل التبريد) : تعرض درجة حرارة سائل التبريد بالدرجات المئوية (°C) أو الدرجات الفهرنهايتية (°F).

درجة حرارة سائل ناقل الحركة : لعرض درجة حرارة سائل صندوق التروس الأوتوماتيكي سواء بالدرجة المئوية (°C) أو بدرجة فهرنهايت (°F).

عمر فلتر الهواء : يعرض تقديرًا للعمر المتبقي لاستخدام فلتر هواء المحرك وحالة النظام. عمر فلتر هواء المحرك ٩٥% يعني أن ٩٥% من عمر فلتر الهواء الحالي لا زال متبقيًا. سيتم عرض الرسائل بناءً على عمر فلتر هواء المحرك وحالة النظام. عند ظهور الرسالة REPLACE AT NEXT OIL CHANGE (استبدله في عملية تغيير الزيت التالية)، ينبغي استبدال فلتر هواء المحرك في فترة تغيير الزيت التالية. عند ظهور الرسالة REPLACE SOON (استبدال حالا)، يجب استبدال فلتر هواء المحرك في أقرب وقت ممكن.

يلزم إعادة ضبط شاشة عمر فلتر الهواء بعد استبدال فلتر هواء المحرك. لإعادة الضبط، انظر نظام عمر فلتر هواء المحرك ⇦ ٣١٣.

عمر بطانة الفرامل : يعرض ذلك العمر التقديري المتبقي لبطانات الفرامل الأمامية والخلفية. سيتم عرض الرسائل بناءًا على تآكل بطانة الفرامل وحالة النظام. أعد تعيين عرض عمر بطانة الفرامل بعد استبدال بطانات الفرامل. راجع نظام عمر بطانة الفرامل ⇦ ٣٢١.

ضغط الإطارات : لعرض الضغط التقريبي للإطارات الأربعة. يتم عرض ضغط الإطارات بال kPa (كيلوباسكال) أو psi (رطل لكل بوصة مربعة). إذا كان الضغط منخفضًا، يتم عرض قيمة هذا الإطار باللون البرتقالي. راجع نظام مراقبة ضغط الإطارات ⇦ ٣٤١ وتشغيل مراقبة ضغط الإطارات ⇦ ٣٤٢.

OFF (إيقاف التشغيل) : تتيح عدم عرض أية معلومات في مناطق عرض معلومات المجموعة.

المنطقة ٣

تشغيل الصوت الآن : تعرض تشغيل الصوت النشط.

الملاحة : تعرض مجموعة متنوعة من معلومات الملاحة.

الصوت والملاحة : تعرض معلومات الصوت والملاحة معًا.

OFF (إيقاف التشغيل) : تتيح عدم عرض أية معلومات في مناطق عرض معلومات المجموعة.

معلومات المركبة

فيما يلي جميع ميزات معلومات السيارة الممكنة.

للوصول إلى قائمة معلومات السيارة، اضغط على في وحدة التحكم متعددة الوظائف (MFC) أو المس من قائمة أيقونات الصفحة الرئيسية المعروضة على الجانب الأيسر من شاشة المعلومات والترفيه.

سيعرض تطبيق معلومات السيارة ٣ بطاقات لكل صفحة.

يتم تذكر صفحة البطاقات المعروضة حاليًا من دورة الإشعال الأخيرة.

قد تحتوي القائمة على البطاقات التالية:

- الإشعارات
- عمر الزيت
- ضغط الإطارات
- الاقتصاد في استهلاك الوقود
- متوسط السرعة
- Timer (مؤقت)
- سائل عادم الديزل
- عمر مصفاة الوقود
- بعيدًا عن الطريق
- ساعات تشغيل المحرك
- Battery Voltage (جهد البطارية)
- Oil Pressure (ضغط الزيت)
- فرامل المقطورة
- Coolant Temperature (درجة حرارة سائل التبريد)
- درجة حرارة سائل ناقل الحركة
- عمر فلتر الهواء
- عمر بطانة الفرامل
- الجر والثبات
- الوقت والتاريخ
- مقياس الكفاءة

شاشة العرض الأمامية

⚠ تحذير

إذا كانت صورة الشاشة العلوية شديدة السطوع أو مرتفعة للغاية في مجال رؤيتك، فقد تستغرق المزيد من الوقت لرؤية الأشياء التي ترغب في رؤيتها إذا (شع)

تحذير (يتبع)

كان الجو مظلمًا بالخارج. تأكد من أن صورة الشاشة العلوية معتمة وفي موضع منخفض في مجال رؤيتك.

في حالة التجهيز بشاشة علوية (HUD)، يتم عرض بعض المعلومات حول تشغيل المركبة على الزجاج الأمامي. يتم عرض الصورة من خلال عدسة الشاشة العلوية الموجودة بأعلى لوحة أجهزة القياسات. تظهر المعلومات كصورة متجهة نحو مقدمة السيارة.

تنبيه

إذا حاولت استخدام صورة الشاشة العلوية كمساعد للركن، فقد تخطئ في تقدير المسافة وتتسبب في إلحاق الضرر بالمركبة. لا تستخدم صورة الشاشة العلوية كمساعد ركن.

يمكن عرض معلومات الشاشة العلوية بلغات متعددة. يمكن عرض قيم قراءة عداد السرعة والقيم الرقمية الأخرى بالوحدات الإنجليزية أو المترية.

يمكن تغيير اختيار اللغة عبر الراديو بينما يمكن تغيير وحدات القياس من خلال مجموعة العدادات. راجع الإعدادات ⇦ ١٨٩

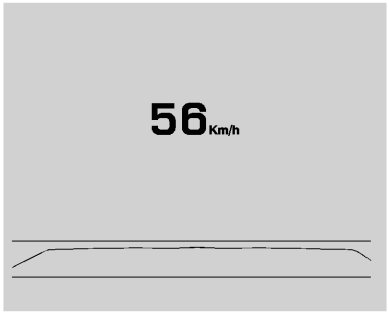

عرض الشاشة العلوية على الزجاج الأمامي

بناءً على كيفية تجهيز المركبة، قد تعرض HUD (الشاشة العلوية) بعض معلومات المركبة التالية ورسائل المركبة أو التنبيهات:

- Speed (السرعة)
- الصوت
- الهاتف
- الملاحة
- ميزات مساعدة السائق
- رسائل المركبة

يمكن محو بعض رسائل أو تنبيهات المركبة المعروضة على الشاشة العلوية من خلال استخدام عناصر تشغيل عجلة القيادة.

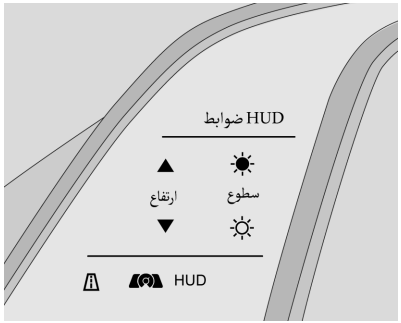

يوجد عنصر التحكم في HUD على الشاشة اللمسية على يسار مجموعة العدادات. تتوفر عناصر التحكم في HUD أيضًا على شاشة المعلومات والترفيه. راجع الإعدادات ⇦ ١٨٩.

لضبط صورة الشاشة العلوية:

١. اضبط مقعد السائق.

٢. ابدأ بتشغيل المحرك.

٣. المس HUD في الشاشة اللمسية على يسار مجموعة العدادات.

٤. المس الأيقونات أعلى وأسفل للارتفاع والسطوع لضبط HUD.

سوف تُعتم صورة الشاشة العلوية وتسطع أوتوماتيكيًا لتعويض الإنارة الخارجية. اضبط حسب الحاجة.

يمكن أن تضيء صورة الشاشة العلوية مؤقتًا تبعًا لزاوية وموضع ضوء الشمس على الشاشة العلوية. وهذا يعد أمرًا طبيعيًا.

قد تؤدي النظارات الشمسية المستقطبة إلى صعوبة رؤية صورة الشاشة العلوية.

خيار تدوير شاشة العرض الرأسية (HUD)

إذا كانت مجهزة، فإن هذه الميزة الموجودة ضمن قائمة خيارات HUD لشاشة المعلومات والترفيه تسمح بضبط زاوية صورة HUD. راجع الإعدادات ⇦ ١٨٩.

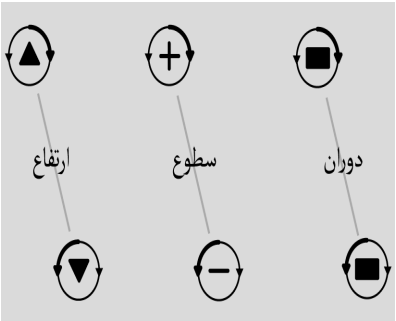

تدوير الشاشة العلوية: اضغط على الأيقونات أعلى وأسفل للتدوير لضبط زاوية شاشة HUD. قد لا تتوافر هذه الميزة سوى في الوضع P (الركن).

ضبط نمط حد السرعة

في حالة التوافر، يمكن تغيير نمط حد السرعة إلى شريط حد السرعة أو علامة حد السرعة من قائمة Options (الخيارات) في مجموعة العدادات. اضغط على البكرة أثناء تمييز نمط حد السرعة لتغيير نمط علامة السرعة أو إيقاف تشغيله.

مناظر الشاشة العلوية

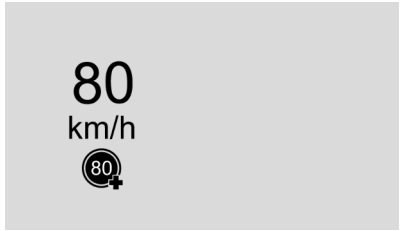

معروض القياس الإنجليزي، شبيه بالقياس المتري

عرض السرعة : هذا الوضع يعرض قراءة عداد السرعة بالوحدات الإنجليزية والمترية، وحد السرعة. تظهر بعض المعلومات فقط بالمركبات التي تحتوي على هذه الميزات عندما تكون نشطة.



معروض القياس الإنجليزي، شبيه بالقياس المتري

طريقة عرض الأمان النشطة : يعرض هذا الوضع طريقة عرض السرعة إلى جانب الرسم التخطيطي لمساعدة السائق على اليسار. تظهر رسومات مساعدة السائق المركبة الخاصة بك، والمركبة في الأمام، وتحديد الفجوة، ومعلومات حالة حارة السير. بالإضافة إلى رسومات مساعدة السائق، سيتم عرض مؤشرات استشارات المشاة ومؤشرات تأرجح المقطورة.

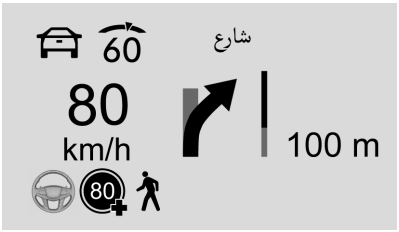

معروض القياس الإنجليزي، شبيه بالقياس المتري

عرض الملاحة : هذا الوضع يعرض طريقة عرض السرعة إلى جانب المؤشرات الخاصة بالمركبة في الأمام وتحذير مغادرة الحارة المرورية/مساعد الحفاظ على الحارة المرورية، وتأرجح المقطورة، واستشارات المشاة. تُعرض معلومات الملاحة انعطافة بانعطافة أثناء الطريق النشط. يتم عرض اتجاه البوصلة عندما يكون اتجاه الملاحة غير نشط.

تنبيهات الملاحة خطوة بخطوة المعروضة في مجموعة العدادات تظهر أيضًا في أي منظر من مناظر الشاشة العلوية.

العناية بالشاشة العلوية

نظف الزجاج الأمامي من الداخل لإزالة أي أوساخ أو طبقات قد تقلل من حدة أو وضوح صورة الشاشة العلوية.

قم بتنظيف عدسة الشاشة العلوية بمنديل ناعم ومنظف زجاج. امسح العدسة برفق، ثم جففها.

استكشاف أخطاء HUD وإصلاحها

تحقق من:

- عدم تغطية أي جسم لعدسة HUD.
- إعداد سطوع HUD غير مضبوط على السطوع التام أو التعتيم التام.
- الشاشة العلوية مضبوطة على ارتفاع مناسب.
- عدم ارتداء نظارات شمسية مستقطبة.
- نظافة الزجاج الأمامي وعدسة HUD.

إذا كانت صورة الشاشة العلوية غير صحيحة، فاتصل بالوكيل.

الزجاج الأمامي هو جزء من نظام HUD. راجع استبدال الزجاج الأمامي ⇦ ٣٢٥.

رسائل المركبة

تشير الرسائل المعروضة في مركز معلومات السائق (DIC) إلى حالة المركبة أو إلى ضرورة اتخاذ إجراء معين لتصحيح مشكلة. وقد تظهر العديد من الرسائل بصورة متتابعة.

يمكن تأكيد الاطلاع على الرسائل التي لا تتطلب إجراءات فورية ومسحها بالضغط على البكرة. لا يمكن مسح الرسائل التي تتطلب إجراءات فورية إلا بعد تنفيذ تلك الإجراءات.

وينبغي اتخاذ جميع الرسائل على محمل الجد؛ حيث إن مسح الرسالة لا يعمل على تصحيح المشكلة.

إذا ظهرت رسالة SERVICE (خدمة)، راجع وكيلك.

اتبع التعليمات الواردة في الرسائل. يعرض النظام رسائل حول المواضيع التالية:

- رسائل خدمة
- مستويات السوائل
- أمان المركبة
- الفرامل
- أنظمة التحكم في التعليق
- أنظمة مساعدة السائق
- مثبت السرعة
- الإنارة واستبدال اللمبة
- أنظمة المسح/الغسل
- الأبواب والنوافذ
- أحزمة الأمان
- نظام أنظمة الوسادة الهوائية
- المحرك وناقل الحركة
- ضغط الإطارات
- البطارية

رسائل طاقة المحرك

انخفاض تسارع القيادة مع الانتباه

تظهر هذه الرسالة عندما تنخفض طاقة الدفع بالمركبة. قد يؤثر تخفيض طاقة الدفع في قدرة السيارة على التسارع. إذا ظهرت هذه الرسالة ولكن لم تلاحظ أي انخفاض في الأداء، فتابع القيادة نحو وجهتك. قد ينخفض الأداء في المرة القادمة لقيادة المركبة في ظروف معينة. يمكن قيادة المركبة أثناء عرض هذه الرسالة، ولكن قد ينخفض الحد الأقصى للتسارع والسرعة. عند استمرار ظهور هذه الرسالة، أو عرضها بشكل متكرر، يجب التوجه بالمركبة إلى الوكيل لإجراء الخدمة في أقرب وقت ممكن.

سيتم تعطيل الدفع في ظل ظروف تشغيل معينة. حاول إعادة تشغيل المركبة بعد إيقاف تشغيل الإشعال بمدة دقيقتين.

رسائل سرعة المركبة

تحدد السرعة إلى XXX كم/ساعة (ميل في الساعة)

تُظهر هذه الرسالة أن سرعة المركبة محدودة بالسرعة المعروضة. السرعة المحدودة هي حماية لمختلف أنظمة الدفع والأنظمة المختلفة في المركبة، مثل التشحيم، الحرارة، الفرملة، التعليق، السائق في سن المراهقة إذا توفر، أو الإطارات.

إضفاء الطابع الشخصي على المركبة

فيما يلي جميع الميزات المتاحة لتخصيص المركبة. قد لا تتوفر بعض الميزات، وذلك على حسب المركبة.

لمعرفة وظائف النظام والبحث، راجع الإعدادات ⇦ ١٨٩.

للوصول إلى قائمة تخصيص السيارة:

١. قم بلمس رمز الإعدادات على الصفحة الرئيسية بشاشة المعلومات والترفيه.
٢. المس السيارة لعرض قائمة بالخيارات المتاحة.
٣. المس لتحديد إعداد الميزة المطلوبة.
٤. المس الخيارات من شاشة نظام المعلومات والترفيه لتعطيل الإعداد أو تمكينه.

قد تحتوي القائمة على ما يلي:

وضع خدمة الركن

سيؤدي هذا إلى وقف نظام المعلومات والترفيه وعناصر تشغيل عجلة القيادة. قد يحدّ ذلك من الوصول إلى أماكن التخزين بالسيارة، إذا توفرت هذه الميزة.

لتمكين وضع الخادم:

١. أدخل الرمز المكون من أربعة أرقام على لوحة المفاتيح.
٢. حدد إدخال للانتقال إلى شاشة التأكيد.
٣. أعد إدخال الرمز المكون من أربعة أرقام.

المس قفل أو إلغاء القفل لقفل النظام أو إلغاء القفل. المس عودة للعودة إلى القائمة السابقة.

تذكير المقعد الخلفي

يؤدي هذا إلى صدور صفارة ورسالة عند فتح الباب الخلفي قبل أو أثناء تشغيل السيارة.

المس إيقاف التشغيل أو تشغيل.

Driver Mode Customization (تخصيص وضع السائق)

المس، وقد يتم عرض ما يلي:

وضع قيادتي

- صوت المحرك
- القيادة
- العربة

للحصول على معلومات حول نطاق الإعدادات، راجع "تخصيص وضع السائق" في التحكم بوضع القيادة ⇦ ٢٤٣.

إظهار

يعرض هذا الإعداد إعدادات التعامل والأداء على شاشة المعلومات والترفيه عند تغيير أوضاع القيادة.

المس Off (إيقاف تشغيل) أو On (تشغيل)

المناخ

المس، وقد يتم عرض ما يلي:

- سرعة المروحة التلقائية
- المقاعد ذاتية التبريد
- المقاعد ذاتية التدفئة
- ضبط مناخ الجزء الخلفي عند بدء التشغيل
- مزيل الضباب التلقائي
- مزيل الضباب الخلفي التلقائي
- توزيع الهواء التلقائي

سرعة المروحة التلقائية

يتحكم هذا الإعداد في كمية تدفق الهواء عند ضبط نظام التحكم بالمناخ على تلقائي.

المس منخفضة أو متوسطة أو عالية.

المقاعد ذاتية التبريد

تعمل هذه الميزة تلقائيًا على تشغيل تبريد المقعد عند بدء تشغيل السيارة عندما تكون درجة حرارة المقصورة أكثر دفئًا من المطلوب. راجع تدفئة المقاعد الأمامية وتهويتها ⇦ ٤٥.

المس إيقاف التشغيل أو تشغيل.

المقاعد ذاتية التدفئة

تعمل هذه الميزة تلقائيًا على تشغيل تدفئة المقعد عند بدء تشغيل السيارة عندما تكون درجة حرارة المقصورة أكثر برودة من المطلوب. راجع تدفئة المقاعد الأمامية وتهويتها ⇦ ٤٥.

إذا كانت المركبة مجهزة بميزة تدفئة عجلة القيادة الأوتوماتيكية، فستعمل هذه الميزة عند تشغيل تدفئة المقاعد أوتوماتيكياً.

المس إيقاف التشغيل أو تشغيل.

ضبط مناخ الجزء الخلفي عند بدء التشغيل

يتحكم هذا الإعداد في سلوك نظام المناخ الخلفي عند بدء تشغيل السيارة. سيقوم Mimic Front بمزامنة الإعدادات الخلفية مع إعدادات مناخ السائق الأمامي.

المس إيقاف أو Mimic Front.

مزيل الضباب التلقائي

هذا الإعداد يوجه الهواء تلقائيًا إلى الزجاج الأمامي للمساعدة في إزالة الضباب بناء على درجة الحرارة وظروف الرطوبة.

المس Off (إيقاف تشغيل) أو On (تشغيل)

مزيل الضباب الخلفي التلقائي

يعمل هذا الإعداد تلقائيًا على تشغيل مزيل ضباب النافذة الخلفية بناءً على ظروف درجة الحرارة والرطوبة.

المس Off (إيقاف تشغيل) أو On (تشغيل)

توزيع الهواء التلقائي

يتحكم هذا الإعداد في طريقة تدفق الهواء في السيارة عند استخدام التحكم التلقائي بالمناخ.

المس تدفق الهواء المباشر أو تدفق الهواء العادي أو تدفق الهواء المنتشر.

أنظمة الكشف/التصادم

المس، وقد يتم عرض ما يلي:

- نوع التنبيه
- نظام التصادم الأمامي
- ميزة كشف المشاة من الأمام
- إنذار التوقف عند نقطة تقاطع
- إنذار التكيّف مع حركة السير
- إنذار تغيير حارة السير
- شد حزام المقعد
- مساعد الركن
- مساعد الركن مع وجود قضيب الجر
- رموز مساعد الركن بالكاميرا الخلفية
- تنبيه التقاطعات المرورية الخلفية
- اكتشاف المشاة من الخلف

نوع التنبيه

هذه الميزة تضبط نوع نموذج التنبيه من أنظمة مساعدة السائق للمساعدة في تجنب الصدمات.

المس إشارات صوتية أو تنبيه الأمان في المقعد.

نظام التصادم الأمامي

يمكن لهذا الإعداد التنبيه بحدوث اصطدام محتمل مع وجود سيارة مكتشفة أمامك ويمكنه استخدام فرامل للمساعدة في تقليل شدة التصادم.

المس إيقاف أو تنبيه أو التنبيه والفرملة.

التعرف على المشاة في الأمام

قد تساعد هذه الميزة في تجنب أو الحد من الضرر الناتج عن التصادمات الأمامية مع المشاة القريبين. راجع نظام فرملة المشاة بالأمام (FPB) ⇦ ٢٧٥.

المس إيقاف أو تنبيه أو التنبيه والفرملة.

إنذار التوقف عند نقطة تقاطع

تنبه هذه الميزة السائق عندما تكون السيارة على وشك المرور بضوء أحمر أو عندما تدخل السيارة في تقاطع وتكتشف اصطدامًا محتملًا مع مرور سيارة أمامك.

المس إيقاف أو تنبيه.

إنذار التكيّف مع حركة السير

يحدد هذا الإعداد مسألة عرض إنذار عندما تتوقف السيارة تمامًا بواسطة النظام التلاؤمي للتحكم في ثبات السرعة ثم تبدأ السيارة التي أمامك في التحرك مرة أخرى. راجع ميزة التحكم في السرعة التلاؤمية (متقدم) ⇦ ٢٥٠.

اِلمس Off (إيقاف تشغيل) أو On (تشغيل)

إنذار تغيير حارة السير

يقرر هذا الإعداد مسألة عرض إنذار على المرايا الخارجية لمساعدتك في تجنب الاصطدام بسيارة في النقطة غير المرئية أو بسيارة تقترب بسرعة من النقطة غير المرئية، وذلك أثناء قيامك بمناورة لتغيير الحارة المرورية. راجع تنبيه تغيير حارة السير (LCA) ⇦ ٢٧٩.

اِلمس Off (إيقاف تشغيل) أو On (تشغيل)

شد حزام المقعد

يقوم هذا الإعداد تلقائيًا بضبط أحزمة الأمان لتناسب بإحكام عند ربطها. يتم شد أحزمة الأمان عند ربط حزام الأمان لأول مرة وأثناء القيادة أو ظروف الطريق القاسية.

اِلمس Off (إيقاف تشغيل) أو On (تشغيل)

مساعد الركن

يتيح هذا تشغيل الميزة أو إيقاف تشغيلها. راجع أنظمة المساعدة للركن أو الرجوع للخلف ⇦ ٢٦٢.

اِلمس إيقاف التشغيل أو تشغيل أو التنبيه والفرملة.

مساعد الركن مع وجود قضيب الجر

يحدد هذا الإعداد ما إذا كان نظام مساعد الركن يعمل بشكل صحيح عندما يتم توصيل عنصر صغير، مثل كرة وصلة الجر، بوصلة جر السيارة.

المس إيقاف التشغيل - غير مرفق أو تشغيل - مرفق .

رموز مساعد الركن بالكاميرا الخلفية

يقوم هذا الإعداد بتمكين رموز نظام مساعد الركن بالكاميرا الخلفية. راجع أنظمة المساعدة للركن أو الرجوع للخلف ⇦ ٢٦٢.

اِلمس Off (إيقاف تشغيل) أو On (تشغيل)

تنبيه التقاطعات المرورية الخلفية

يتيح هذا تشغيل الميزة تنبيه التقاطعات المرورية الخلفية أو إيقاف تشغيلها. راجع أنظمة المساعدة للركن أو الرجوع للخلف ⇦ ٢٦٢.

اِلمس Off (إيقاف تشغيل) أو On (تشغيل)

اكتشاف المشاة من الخلف

يحدد هذا الإعداد ما إذا كان سيعرض تنبيه عند اكتشاف السيارة مرور مشاة خلف المركبة عندما تكون في الوضع R (الرجوع للخلف). راجع تنبيه وجود مشاة في الخلف ⇦ ٢٧٠.

اِلمس إيقاف أو تنبيه أو التنبيه والفرملة.

الراحة والملاءمة

المس، وقد يتم عرض ما يلي:

- مستوى صوت التنبيه
- الباب الخلفي الكهربائي
- Hands Free Liftgate/Trunk Control (التحكم حر اليدين في صندوق الأمتعة/الباب الخلفي)
- إمالة المرآة أثناء السير إلى الخلف
- الطي الأوتوماتيكي للمرايا
- الماسحات المزودة بمستشعرات المطر
- المسح التلقائي عند السير للخلف

• المساعدة الممدّدة في بدء التشغيل في المرتفعات

مستوى صوت التنبيه

يؤدي هذا إلى تعيين مستوى صوت التنبيه.

المس عناصر التحكم في شاشة المعلومات والترفيه لضبط مستوى الصوت.

الباب الخلفي الكهربائي

يسمح ذلك للسائق بتحديد ما يحدث عند الضغط على مفتاح باب صندوق الأمتعة الكهربائي.

المس فتح بالكامل أو فتح حتى الارتفاع المخصّص أو إيقاف.

Hands Free Liftgate/Trunk Control (التحكم حر اليدين في صندوق الأمتعة/ الباب الخلفي)

وهذا يسمح بتشغيل باب صندوق الأمتعة بدون استخدام اليدين. راجع الباب الخلفي ⇦ ١٨.

المس إيقاف أو فتح وإغلاق أو فتح فقط.

إمالة المرآة أثناء السير إلى الخلف

وعندما تكون في وضع التشغيل، ستتم إمالة مرآة السائق، أو الراكب، أو مراتي السائق والراكب الخارجيتين إلى الأسفل عندما يتم تغيير وضع المركبة إلى R (الرجوع) لتحسين رؤية الأرض بالقرب من العجلات الخلفية. فقد تنتقل من وضعها المائل عندما يتم تغيير المركبة من R (الرجوع) أو إيقاف تشغيلها. راجع مرايا الإمالة إلى الوضع العكسي ⇦ ٣٠.

المس إيقاف أو تشغيل - السائق والراكب أو تشغيل - السائق أو تشغيل - الراكب.

الطي الأوتوماتيكي للمرايا

هذا يسمح بطي المرايا الخارجية عند الضغط مع الاستمرار على زر 🔒 في مفتاح التحكم عن بُعد. يؤدي الضغط على 🔓 إلى إلغاء طي المرايا. راجع طي المرايا ⇦ ٢٩.

المس إيقاف التشغيل أو تشغيل.

الماسحات المزودة بمستشعرات المطر

يعمل هذا الإعداد أوتوماتيكيًا على تشغيل ماسحات الزجاج الأمامي عند اكتشاف رطوبة، وتعمل الماسحات في الوضع المتقطع.

المس معطل أو مفعّل.

المسح التلقائي عند السير للخلف

يقوم هذا الإعداد تلقائيًا بتشغيل ماسحة النافذة الخلفية عندما يتم نقل تروس السيارة إلى R (الرجوع للخلف) واكتشاف الرطوبة.

المس إيقاف التشغيل أو تشغيل.

المساعدة الممدّدة في بدء التشغيل في المرتفعات

يمنع هذا الإعداد السيارة من الانحدار للخلف على تلة شديدة الانحدار إذا لم يتم الضغط على دواسة الفرامل.

المس إيقاف ممدّد أو إيقاف قياسي.

الإنارة

المس، وقد يتم عرض ما يلي:

- الإضاءة المحيطة
- مصابيح تحديد موقع السيارة
- إنارة ما بعد الخروج
- حركة المرور على اليسار أو اليمين
- Advanced Forward Lighting (الإنارة الأمامية المتقدمة)
- أضواء المؤخرة أثناء النهار
- Automatic High Beam Assist (مساعد الضوء المرتفع التلقائي)
- إنارة المشهد المحيط

الإضاءة المحيطة

يوفر هذا الإعداد القدرة على تخصيص لون وكثافة الإنارة المميزة الداخلية.

المس Off (إيقاف تشغيل) أو On (تشغيل)

مصابيح تحديد موقع السيارة

يقوم هذا الإعداد بتشغيل الأضواء الخارجية لفترة وجيزة عند الضغط على 🔓 في مفتاح التحكم عن بُعد.

اِلمس Off (إيقاف تشغيل) أو On (تشغيل)

إنارة ما بعد الخروج

يحدد هذا الإعداد مدة إضاءة المصابيح الرئيسية بعد إيقاف تشغيل السيارة ومغادرتها.

المس إيقاف أو ٣٠ ثانية أو ٦٠ ثانية أو ١٢٠ ثانية.

حركة المرور على اليسار أو اليمين

يحدد هذا الإعداد سلوك نظام الإنارة الأمامية المتقدمة بناءً على جانب الطريق الذي تسير عليه السيارة.

المس Left Hand Traffic (حركة المرور بجهة اليد اليسرى) أو Right Hand Traffic (حركة المرور بجهة اليد اليمنى).

Advanced Forward Lighting (الإنارة الأمامية المتقدمة)

يضبط هذا الإعداد المصابيح الأمامية تلقائيًا عند الزوايا والمنحنيات لتوفير إضاءة أكبر للطريق.

المس Off (إيقاف التشغيل) أو Curve Lighting (إنارة المنحنى) أو Intelligent Low Beam Lighting (إنارة الضوء المنخفض الذكية).

أضواء المؤخرة أثناء النهار

يعمل هذا الإعداد على تشغيل أضواء المؤخرة أثناء القيادة أثناء النهار لتحسين رؤية السيارة للسائقين الآخرين.

اِلمس Off (إيقاف تشغيل) أو On (تشغيل)

Automatic High Beam Assist (مساعد الضوء المرتفع التلقائي)

يحدد هذا الإعداد كيفية ضبط الحزم العالية وفقًا لبيئة السيارة.

المس IntelliBeam أو نظام المصابيح الرئيسية المتكيفة.

إنارة المشهد المحيط

يشغل هذا الإعداد الأضواء الجانبية للسيارة لتحسين جودة الصورة عند استخدام نظام كاميرا الرؤية المحيطية.

اِلمس Off (إيقاف تشغيل) أو On (تشغيل)

أقفال الأبواب الأوتوماتيكية

المس، وقد يتم عرض ما يلي:

- قفل الباب تلقائيًا
- إلغاء قفل الباب تلقائيًا
- قفل الباب المؤجل

قفل الباب تلقائيًا

يقوم هذا الإعداد بقفل الأبواب تلقائيًا عند بدء تشغيل السيارة.

اِلمس Off (إيقاف تشغيل) أو On (تشغيل)

إلغاء قفل الباب تلقائيًا

ويسمح هذا الإعداد بتحديد أية أبواب سيتم فتح قفلها أوتوماتيكيًا عندما يتم تغيير وضع المركبة إلى وضع P (ركن).

اِلمس إيقاف أو كل الأبواب أو باب السائق.

قفل الباب المؤجل

سيؤدي هذا الإعداد إلى قفل السيارة لفترة قصيرة بعد إغلاق جميع الأبواب.

اِلمس Off (إيقاف تشغيل) أو On (تشغيل)

القفل والفتح والتشغيل عن بُعد

المس، وقد يتم عرض ما يلي:

- مؤشر الإعلام بالفتح عن بُعد
- إعلام بالقفل عن بُعد
- فتح الباب عن بُعد
- إعادة قفل الأبواب المفتوحة عن بُعد
- تشغيل المقاعد ذاتية التبريد عند التشغيل عن بُعد
- تشغيل المقاعد ذاتية التدفئة عند التشغيل عن بُعد
- تشغيل النوافذ عن بُعد

- قفل الأبواب الأوتوماتيكي
- قفل الأبواب السلبي
- تنبيه نسيان المفتاح في السيارة
- تنبيه إزالة مفتاح التكم عن بعد من السيارة

مؤشر الإعلام بالفتح عن بُعد

سيقوم هذا الإعداد بوميض المصابيح الخارجية عند فتح السيارة باستخدام مفتاح التحكم عن بُعد.

المس إيقاف أو المصابيح.

إعلام بالقفل عن بُعد

يوفر هذا الإعداد نوع التعليقات التي يتم تقديمها عند قفل السيارة باستخدام مفتاح التحكم عن بُعد.

المس إيقاف أو المصابيح والبوق أو المصابيح فقط أو البوق فقط.

فتح الباب عن بُعد

يتيح هذا الإعداد تحديد أي من الأبواب سيتم فتحها عند الضغط على في مفتاح التحكم عن بُعد.

المس كل الأبواب أو باب السائق.

إعادة قفل الأبواب المفتوحة عن بُعد

يعمل هذا الإعداد على تأمين السيارة إذا لم يتم فتح الأبواب في غضون ٣٠ ثانية من استخدام مفتاح التحكم عن بُعد لفتح الأبواب.

المس إيقاف التشغيل أو تشغيل.

تشغيل المقاعد ذاتية التبريد عند التشغيل عن بُعد

سيقوم هذا الإعداد بتشغيل المقاعد المبردة تلقائيًا عند استخدام التشغيل عن بُعد في الأيام الحارة. راجع تدفئة المقاعد الأمامية وتهويتها ⇦ ٤٥ وبدء تشغيل المركبة عن بعد ⇦ ١٢.

المس إيقاف التشغيل أو تشغيل.

تشغيل المقاعد ذاتية التدفئة عند التشغيل عن بُعد

سيقوم هذا الإعداد بتشغيل المقاعد المدفئة تلقائيًا عند استخدام التشغيل عن بُعد في الأيام الباردة. راجع تدفئة المقاعد الأمامية وتهويتها ⇦ ٤٥ وبدء تشغيل المركبة عن بعد ⇦ ١٢.

إذا كانت المركبة مجهزة بميزة تدفئة عجلة القيادة الأوتوماتيكية، فستعمل هذه الميزة عند تشغيل تدفئة المقاعد أوتوماتيكياً عن بُعد.

المس إيقاف التشغيل أو تشغيل.

تشغيل النوافذ عن بُعد

يتيح هذا الإعداد التشغيل عن بُعد للنوافذ باستخدام مفتاح التحكم عن بُعد. راجع Remote Keyless Entry (RKE) System Operation (عمليات نظام الدخول بدون مفتاح) ⇦ ٦.

المس Off (إيقاف تشغيل) أو On (تشغيل)

قفل الأبواب الأوتوماتيكي

يحدد هذا الإعداد أي الأبواب التي سيتم فتح قفلها عند استخدام الزر في مقبض باب السائق لفتح قفل السيارة.

المس Off كل الأبواب أو On باب السائق فقط.

قفل الأبواب السلبي

يحدد هذا الإعداد ما إذا كان سيتم قفل السيارة أوتوماتيكيًا أو قفلها وتنبيهك بعد إغلاق كل الأبواب أثناء المشي بعيدًا بواسطة مفتاح التحكم عن بُعد. راجع Remote Keyless Entry (RKE) System Operation (عمليات نظام الدخول بدون مفتاح) ⇦ ٦.

المس إيقاف أو التشغيل مع صوت البوق أو تشغيل.

تنبيه نسيان المفتاح في السيارة

يصدر هذا الإعداد تنبيهًا عند ترك مفتاح التحكم عن بُعد في السيارة التي لا تعمل.

اِلمس Off (إيقاف تشغيل) أو On (تشغيل)

تنبيه إزالة مفتاح التحكم عن بعد من السيارة

يصدر هذا الإعداد صوت البوق ثلاث مرات في حالة الخروج من مركبة قيد التشغيل باستخدام مفتاح التحكم عن بُعد.

اِلمس Off (إيقاف تشغيل) أو On (تشغيل)

ارتفاع الركوب

المس، وقد يتم عرض ما يلي:

- الدخول/الخروج التلقائي

الدخول/الخروج التلقائي

تحدد هذه الميزة ما إذا كانت السيارة ستنخفض تلقائيًا لتسهيل الدخول أو الخروج منها.

المس إيقاف التشغيل أو تشغيل.

المرقاة

المس، وقد يتم عرض ما يلي:

- المرقاة الأوتوماتيكية
- تمديد المرقاة

المرقاة الأوتوماتيكية

تحدد هذه الميزة موضع المرقاة واستخدامها.

المس إيقاف التشغيل أو تشغيل.

تمديد المرقاة

تعمل هذه الميزة على نقل المرقاة إلى موضع منتشر حتى يمكن استخدامها مع إغلاق الأبواب.

المس إيقاف أو تمديد.

وضع الجلوس

المس، وقد يتم عرض ما يلي:

- ذاكرة استخدام المقعد
- ذاكرة الخروج من المقعد

ذاكرة استخدام المقعد

تقوم هذه الميزة تلقائيًا باستدعاء الأوضاع المحفوظة من قبل في زر ١ أو ٢ عند تحويل الإشعال من إيقاف التشغيل إلى ACC/ACCESSORY (الملحقات). راجع المقاعد المضبوطة من خلال الذاكرة ⇦ ٤٣.

المس إيقاف التشغيل أو تشغيل.

ذاكرة الخروج من المقعد

تقوم هذه الميزة باستدعاء موضع زر الخروج المخزن سابقًا تلقائيًا عند تغيير الإشعال من وضع on (التشغيل) أو ACC/ACCESSORY (الملحقات) إلى off (إيقاف التشغيل) ويكون باب السائق مفتوحًا. راجع المقاعد المضبوطة من خلال الذاكرة ⇦ ٤٣.

المس إيقاف التشغيل أو تشغيل.

التعليق

المس، وقد يتم عرض ما يلي:

- وضع الخدمة
- وضع المحاذاة

وضع الخدمة

تعمل هذه الميزة على تعطيل نظام التعليق الهوائي وتستخدم لمنع رفع التعليق أو خفضه دون قصد.

المس إيقاف التشغيل أو تشغيل.

وضع المحاذاة

ستعمل هذه الميزة على تحسين ارتفاع السيارة لتوفير المحاذاة الأكثر دقة للعجلات.

المس إيقاف التشغيل أو تشغيل.

Remote Key Relearn (تكييف مفتاح التحكم عن بُعد)

يؤدي ذلك إلى إعداد مفتاح جديد أو منسي للاستخدام في السيارة. ضع المفتاح في جيب جهاز الإرسال. تأكد من ركن السيارة ولمس بدء التشغيل.

نظام التحكم الشامل عن بعد

برمجة نظام التحكم الشامل عن بعد



توجد هذه الأزرار في الكونسول العلوي حال توفرها في المركبة.

يحل هذا النظام محل ثلاثة أجهزة إرسال للتحكم عن بعد بحد أقصى يتم استخدامها لتشغيل أجهزة مثل أجهزة فتح باب المرآب وأنظمة الأمن والأجهزة الأوتوماتيكية بالمنزل. هذه الإرشادات توضح كيفية التعامل مع جهاز فتح باب المرآب ولكن يمكن استخدامها مع أي جهاز آخر.

لا تستخدم النظام العالمي للتحكم عن بعد مع أي جهاز لفتح باب المرآب لا يتمتع بخاصية التوقف والتراجع. ويشمل هذا أي طراز من أجهزة فتح باب المرآب المصنوعة قبل الأول من أبريل/نيسان ١٩٨٢.

احتفظ بجهاز الإرسال الأصلي المحمول لاستخدامه في مركبات أخرى بالإضافة إلى البرمجة المستقبلية. احرص على محو إعدادات البرمجة عند بيع المركبة. راجع "مسح أزرار النظام العالمي للتحكم عن بعد" لاحقاً في هذا القسم.

لبرمجة جهاز فتح باب المرآب، قم بركن المركبة في الخارج بمحاذاة جهاز استقبال فتح باب المرآب وأمامه مباشرة. تحقق من عدم وجود أي عقبات أو أشخاص بالقرب من باب المرآب.

احرص على توفير بطارية جديدة لجهاز الإرسال المحمول وذلك لسهولة وسرعة إرسال إشارة ذبذبات الراديو.

برمجة النظام العالمي للتحكم عن بعد

نظام التحكم الشامل عن بعد متوافق مع أجهزة تردد اللاسلكي المشغلة ما بين ٤٣٣-٤٣٤ ميجاهرتز.

تتضمن عملية البرمجة إجراءات حساسة للوقت، وفي حال تجاوز المدة المسموحة سيتعيّن إعادة الإجراء من البداية. اقرأ كافة هذه التعليمات قبل برمجة النظام العالمي للتحكم عن بعد. وقد يكون من الأفضل الحصول على مساعدة شخص آخر معك أثناء عملية البرمجة.

١. أمسك طرف جهاز الإرسال المحمول بحيث يكون طرفه على مسافة ٣-٨ سم (١-٣ بوصات) من أزرار النظام العالمي للتحكم عن بعد، مع النظر إلى ضوء المؤشر. يتم توفير جهاز الإرسال المحمول من خلال الجهة المصنعة لمستقبل جهاز فتح باب المرآب.

٢. اضغط وحرر أحد أزرار النظام العالمي للتحكم عن بعد الثلاثة لتتم برمجته. اضغط مع الاستمرار على زر جهاز الإرسال المحمول باليد. لا تحرر زر جهاز الإرسال المحمول باليد حتى يتغير ضوء المؤشر من وميض بطيء إلى وميض سريع أو ضوء مستمر. ثم حرر جهاز الإرسال المحمول باليد.

وقد تتطلب بعض أجهزة فتح بوابات الجراجات إلغاء الخطوة الثانية واستخدام الإجراء المذكور في "إشارات الراديو لبعض أجهزة تشغيل البوابات" الموضح لاحقاً في هذا القسم.

٣. اضغط مع الاستمرار على زر النظام العالمي للتحكم عن بعد الذي تمت برمجته حديثًا لمدة خمس ثوان مع مراقبة مصباح المؤشر وتنشيط باب المرآب.

- إذا استمرت الإضاءة بثبات أو إذا تحرك باب المرآب عند الضغط على الزر فهذا دليل على نجاح عملية البرمجة. لا يوجد داع لإتمام الخطوات من ٤ إلى ٦.
- إذا لم يعمل مصباح المؤشر أو لم يتحرك باب المرآب فقد يلزم الضغط على الزر مرة أخرى. في المرة الثانية، اضغط مع الاستمرار على الزر الذي تمت برمجته حديثًا لمدة خمس ثوان. إذا استمرت الإضاءة بثبات أو إذا تحرك باب المرآب عند الضغط على الزر فهذا دليل على نجاح عملية البرمجة. لا يوجد داع لإتمام الخطوات من ٤ إلى ٦.
- إذا لم يتحرك باب الجراج، فاستمر في برمجة الخطوات ٤-٦.

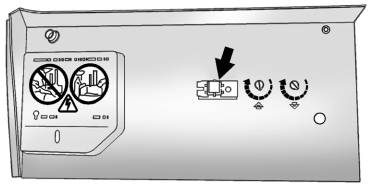

زر التعلم أو الزر الذكي

٤. بعد إتمام الخطوات من ١ إلى ٣، حدد موقع زر التعلم أو الزر الذكي داخل الجراج على جهاز استقبال فتح باب الجراج. قد يختلف اسم الزر ولونه حسب الجهة المصنّعة.

٥. اضغط على زر "Learn" (تعرّف) أو "Smart" (الذكي) ثم حررهـ. يلزم إتمام الخطوة ٦ في غضون ٣٠ ثانية من الضغط على هذا الزر.

٦. ارجع إلى المركبة واضغط بقوة مع الاستمرار على زر النظام العالمي للتحكم عن بعد المدرب لمدة ثانيتين ثم حررهـ. كرر تسلسل "الضغط/الانتظار/التحرير" حتى ثلاث مرات لإكمال عملية التدريب.

من المفترض أن يتمكن النظام العالمي للتحكم عن بعد من تشغيل باب المرآب الآن. كرّر العملية لبرمجة الزرّين المتبقّيين.

للاستفسار أو تلقي مساعدة بخصوص البرمجة، راجع www.homelink.com/gm أو اتصل على رقم 1-800-355-3515، وبالنسبة للمكالمات الواردة من خارج الولايات المتحدة أو كندا أو بورتريكو، فسوف تنطبق عليها رسوم المكالمات الدولية التي قد تختلف بناءً على الخط الأرضي أو الهاتف الجوال.

إشارات الراديو لبعض أجهزة تشغيل البوابات

يطلب بعض مشغلي البوابة وقوانين الترددات اللاسلكية الكندية أن ينتهي الوقت المخصص لإشارات أجهزة الإرسال أو تنقطع هذه الإشارات بعد عدة ثوان من البث. وقد تكون هذه المدة غير كافية ليلتقط النظام العالمي للتحكم عن بعد الإشارة أثناء البرمجة.

إذا لم تفلح عملية البرمجة، فاستخدم ما يلي بدلاً من الخطوة رقم ٢ في "برمجة النظام العالمي للتحكم عن بعد":

اضغط مع الاستمرار على زر النظام العالمي للتحكم عن بعد مع الضغط على زر جهاز الإرسال المحمول وتحريرهـ كل ثانيتين لحين قبول الإشارة بواسطة النظام العالمي للتحكم عن بعد. سيومض ضوء مؤشر النظام العالمي للتحكم عن بعد ببطء في البداية، ثم

يتحول إلى وميض سريع أو ضوء ثابت مستمر. تابع الخطوة ٣ ضمن عنوان "برمجة النظام العالمي للتحكم عن بعد" للإكمال.

تشغيل نظام التحكم الشامل عن بعد

استخدام النظام العالمي للتحكم عن بعد

اضغط مع الاستمرار على الزر المناسب في النظام العالمي للتحكم عن بعد لمدة ثانية ونصف على الأقل. يضيء المؤشر أثناء بث الإشارة.

مسح برمجة أزرار النظام العالمي للتحكم عن بعد

احرص على محو إعدادات الأزرار المبرمجة عند بيع المركبة.

للمحو:

١. اضغط مع الاستمرار على الزرين الخارجيين، حتى يبدأ المؤشر في الوميض. قد يستغرق هذا الأمر حوالي ١٠ ثوان.

٢. وعندئذٍ حرر كلا الزرين.

إعادة برمجة زر واحد في النظام العالمي للتحكم عن بعد

لإعادة برمجة أي زر من أزرار النظام:

١. اضغط مع الاستمرار على أي زر. لا ترفع إصبعك عن الزر.

٢. يبدأ مصباح المؤشر في الوميض بعد ٢٠ ثانية. دون تحرير الزر، انتقل إلى الخطوة ١ في "برمجة النظام العالمي للتحكم عن بعد"

الإنارة

الإضاءة الخارجية
مفاتيح التحكم في المصابيح الخارجية ١٤١
أداة التذكير بإيقاف تشغيل المصابيح الخارجية ١٤٣
مغير الضوء العالي/المنخفض بالمصابيح الأمامية ١٤٣
وميض التخطي ١٤٣
مصابيح التشغيل النهاري (DRL) ١٤٣
نظام المصابيح الأمامية الأوتوماتيكية ١٤٤
مفتاح التحكم في ضبط مستوى المصابيح الأمامية ١٤٥
وامضات التحذير من الخطر ١٤٥
إشارتا الانعطاف وتغيير الحارة ١٤٥
مصابيح الانعطاف ١٤٥

الإضاءة الداخلية
مفتاح التحكم في إضاءة لوحة أجهزة القياسات ١٤٦
المصابيح الداخلية ١٤٦
أضواء السقف ١٤٦
مصابيح القراءة ١٤٧

ميزات الإضاءة
الإضاءة عند الدخول ١٤٧
الإضاءة عن الخروج ١٤٧
إدارة تحميل البطارية ١٤٧
حماية طاقة البطارية ١٤٨
موفر طاقة البطاريات الخاص بالإضاءة الخارجية ١٤٨

الإضاءة الخارجية

مفاتيح التحكم في المصابيح الخارجية



يوجد مفتاح التحكم في المصابيح الخارجية مثبًا على ذراع إشارة الانعطاف.

أدر مفتاح التحكم إلى المواضع التالية:

⏻: إيقاف تشغيل المصابيح الخارجية وإلغاء تنشيط الوضع AUTO (أوتوماتيكي). أدر إلى ⏻ مرة أخرى لإعادة تنشيط الوضع AUTO (أوتوماتيكي).

AUTO (الأوتوماتيكي) : لتشغيل المصابيح الخارجية وإيقاف تشغيلها أوتوماتيكيًا، حسب الإضاءة الخارجية.

: يشعل مصابيح الركن بما في ذلك جميع المصابيح، ما عدا المصابيح الرئيسية.

: يشعل المصابيح الرئيسية مع مصابيح الركن وأضواء لوحة العدادات.

عندما يتم تشغيل المصابيح الرئيسية أثناء تشغيل المركبة، تنطفئ المصابيح الرئيسية أوتوماتيكيًا بعد ١٠ دقائق من إيقاف الإشعال. عندما يتم تشغيل المصابيح الأمامية أثناء إيقاف المركبة، سوف تظل المصابيح الأمامية مضاءة قبل ١٠ دقائق من الإطفاء أوتوماتيكيًا لمنع نفاد شحن البطارية. أدر مفتاح التحكم في المصباح الرئيسي إلى وضع الإيقاف ثم أعده إلى وضع التشغيل كي تظل المصابيح الأمامية مضاءة لمدة ١٠ دقائق إضافية.

نظام IntelliBeam

في حالة التجهيز به، يقوم هذا النظام بتشغيل وإطفاء المصابيح الرئيسية للضوء العالي تبعا لظروف المرور المحيطة.

يقوم النظام بتشغيل المصابيح الرئيسية للضوء العالي عندما يكون المكان المحيط معتما بدرجة كافية ولا يوجد أي مركبات أخرى.

يضيء المصباح في مجموعة العدادات عندما يتم تمكين نظام IntelliBeam.

تشغيل نظام IntelliBeam وتمكينه

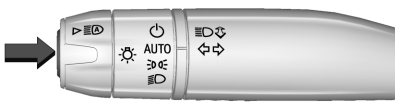

لتمكين نظام IntelliBeam، اضغط على ذراع إشارة الانعطاف عندما يحل الظلام بالخارج ويكون عنصر التحكم في المصباح الخارجي على الوضع AUTO أو .

القيادة بنظام IntelliBeam

لا يقوم النظام بتنشيط المصابيح العالية إلا عند القيادة بسرعة تتجاوز ٤٠ كم/ساعة (٢٥ ميل/ساعة).

يظهر مصباح تشغيل الضوء العالي الأزرق على مجموعة العدادات عندما تضيء مصابيح الضوء العالي.

هناك مستشعر بالقرب من منتصف الزجاج الأمامي يتحكم أوتوماتيكيًا في النظام. وينبغي المحافظة على تلك المنطقة من الزجاج الأمامي بعيدًا عن الأتربة حتى يسمح بالحصول على أفضل أداء للنظام.

تظل المصابيح الرئيسية العالية قيد التشغيل، تحت التحكم الأوتوماتيكي، حتى حدوث إحدى الحالات التالية:

- كشف النظام عن المصابيح الرئيسية لمركبة تقترب من مركبتك.
- كشف النظام عن المصابيح الخلفية لمركبة تسبق مركبتك.
- سطوع الضوء الخارجي بدرجة كافية بحيث لا يتطلب الأمر إضاءة المصابيح الرئيسية العالية.
- انخفاض سرعة المركبة عن ٢٠ كم/ساعة (١٢ ميل/ساعة).
- يتم تعطيل نظام IntelliBeam بواسطة الزر الموجود في ذراع إشارة الانعطاف. في حالة حدوث ذلك، اضغط على بذراع إشارة الانعطاف عندما يكون مفتاح التحكم في المصابيح الخارجية في الوضع AUTO أو لتنشيط نظام IntelliBeam. سيضيء مصباح مجموعة العدادات للإشارة إلى إعادة تنشيط نظام IntelliBeam.

قد لا ينطفئ الضوء العالي أوتوماتيكيا إذا لم يستطع النظام اكتشاف مصابيح مركبة أخرى بسبب أي مما يلي:

- فقد مصباح مصابيح المركبة الأخرى، أو تلفها، أو إعاقة مجال رؤيتها، أو أنه لم يتم كشفها بسبب آخر.
- تغطية مصابيح المركبة الأخرى بالأتربة، و/أو الثلوج، و/أو رذاذ الطريق.

- لا يمكن الكشف عن مصابيح المركبة الأخرى بسبب كثافة العادم أو الدخان أو الضباب أو الثلج أو رذاذ الطريق أو الضباب، أو غير ذلك من العوائق المحمولة جوًا.
- عدم نظافة زجاج سيارتك، أو تصدعه، أو إعاقته من قِبل شيء من شأنه الحد من مجال رؤية الحساس الضوئي.
- تحميل مركبتك لدرجة أن حافتها الأمامية ترتفع للأعلى، مما يتسبب في جعل الحساس الضوئي يتجه صوب الأعلى، الأمر الذي لا يمكّنه من الكشف عن المصابيح الرئيسية ومصابيح المؤخرة.
- يتم قيادة المركبة على طرق كثيرة التعاريج أو كثيرة التلال.

قد يكون هناك ضرورة لتعطيل المصابيح الرئيسية الأوتوماتيكي للضوء العالي إذا تحقق أي من الظروف سالفة الذكر.

أداة التذكير بإيقاف تشغيل المصابيح الخارجية

إذا كان أحد الأبواب مفتوحًا، فسيصدر صوت رنين تذكير عندما يتم تشغيل المصابيح الرئيسية أو مصابيح الركن يدويًا والإشعال مطفأ. ولإيقاف الرنين، أدر مفتاح التحكم في المصباح الخارجي إلى الوضع off (إيقاف) أو الوضع AUTO (أوتوماتيكي)، ثم أعد تشغيله مرة أخرى، أو يمكنك إغلاق الباب وإعادة فتحه. في الوضع AUTO (أوتوماتيكي)، تنطفئ المصابيح الرئيسية بمجرد إيقاف الإشعال أو تظل مضيئة حتى انتهاء فترة تأخير المصباح الرئيسي (إذا تم تمكين ذلك في مركز معلومات السائق). راجع "إنارة الخروج" تحت إضفاء الطابع الشخصي على المركبة ⇦ ١٣١.

مغير الضوء العالي/المنخفض بالمصابيح الأمامية

ادفع ذراع إشارة الانعطاف بعيدا عنك ثم حررها لتشغيل الأضواء العالية.

لتشغيل الإضاءة المنخفضة مرة أخرى، ادفع الذراع مرة أخرى أو اسحبه نحوك ثم حررها.



عندما تكون المصابيح الأمامية العالية قيد التشغيل، فسيكون ضوء المؤشر هذا الموجود في لوحة أجهزة القياسات قيد التشغيل أيضًا.

وميض التخطي

تتيح لك هذه الميزة استخدام المصابيح الأمامية عالية الإضاءة لإعطاء إشارة لسائق أمامك تريد تخطيه. وهي تعمل حتى إذا كانت المصابيح الأمامية في الوضع الأوتوماتيكي.

اسحب ذراع إشارة الانعطاف نحوك ثم حررها لاستخدامها.

تظل مصابيح الضوء العالي الرئيسية مضيئة طالما أن الذراع مسحوب في اتجاهك. يضيء مؤشر الإضاءة العالية الموجود في مجموعة العدادات. حرر الذراع للرجوع إلى التشغيل العادي.

مصابيح التشغيل النهاري (DRL)

تسهّل مصابيح النهار (DRL) على الآخرين رؤية مقدمة مركبتك أثناء النهار.

يتم تشغيل نظام مصابيح النهار عند تحقق الشروط التالية:

- الإشعال قيد التشغيل.
- مفتاح التحكم في المصابيح الخارجية في وضع AUTO (أوتوماتيكي).
- يتعرف مستشعر الإضاءة على النهار.

عندما يكون نظام مصابيح النهار قيد التشغيل، تضيء مصابيح النهار فقط. لن تضيء مصابيح المؤخرة ومصابيح تحديد الأركان وأضواء لوحة أجهزة القياسات والمصابيح الأخرى.

وعندما يبدأ الظلام، يتحول نظام المصابيح الأمامية الأوتوماتيكية من مصابيح النهار إلى المصابيح الأمامية.

لإيقاف تشغيل نظام مصابيح القيادة النهارية (DRL)، أدر مفتاح التحكم في المصابيح الخارجية إلى ⏻ ثم قم بتحريره.

نظام المصابيح الأمامية الأوتوماتيكية

عندما يحل الظلام بالخارج بدرجة كافية، يقوم نظام المصابيح الأمامية الأوتوماتيكية بتشغيل المصابيح الأمامية بالسطوع العادي، بالإضافة إلى مصابيح المؤخرة ومصابيح تحديد الجوانب ومصابيح الركن وأضواء لوحة أجهزة القياسات. كما ستكون أضواء الراديو خافتة.

لإيقاف تشغيل نظام المصابيح الأمامية الأوتوماتيكية، أدر مفتاح التحكم في المصابيح الخارجية إلى ⏻ ثم حرره.

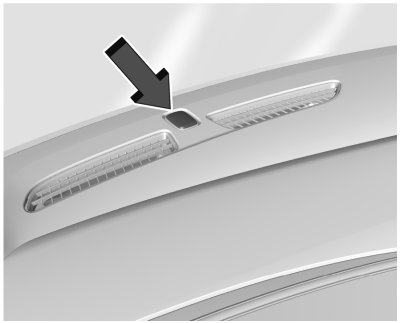

المركبة مزودة بمستشعر إضاءة موجود بأعلى لوحة أجهزة القياسات يتحكم في نظام المصابيح الأمامية الأوتوماتيكية. لا تقم بتغطية المستشعر، وإلا فقد تضيء المصابيح الرئيسية رغم عدم الحاجة إليها.

قد يقوم النظام أيضًا بتشغيل المصابيح الأمامية عند القيادة في مرآب للركن أو جو ملبد بالغيوم الكثيفة أو نفق. وهذا أمر طبيعي.

يحدث تأخير في الانتقال بين تشغيل مصابيح النهار والليل في نظام المصابيح الأمامية الأوتوماتيكية حتى لا تؤثر القيادة أسفل الجسور أو أضواء الشارع العلوية الساطعة على النظام. لا يتأثر نظام المصابيح الأمامية الأوتوماتيكية إلا عندما يكتشف مستشعر الإضاءة تغيّرًا في الإضاءة لمدة أطول من فترة التأخير.

في حالة بدء تشغيل المركبة في مرآب مظلم، سيعمل نظام المصابيح الأمامية الأوتوماتيكية على الفور. فور مغادرة المركبة للمرآب، يكون هناك تأخير بسيط حتى يتغير نظام المصابيح الأمامية الأوتوماتيكية إذا كان المحيط الخارجي ساطع الإضاءة بدرجة كافية. وأثناء فترة التأخير هذه، قد لا تكون مجموعة العدادات مضيئة كعادتها. تأكد من أن مفتاح التحكم في سطوع لوحة أجهزة القياسات في موضع السطوع الكامل. راجع مفتاح التحكم في إضاءة لوحة أجهزة القياسات ⇦ ١٤٦.

لإبطاء سير المركبة مع إيقاف تشغيل نظام المصابيح الأمامية الأوتوماتيكية، أدر مفتاح التحكم إلى وضع الإيقاف.

ستظل المصابيح الأمامية مضاءة أيضًا بعد خروجك من المركبة.

يمكن تشغيل نظام المصابيح الأمامية العادية عند اللزوم.

تشغيل الأضواء مع الماسحات

إذا تم تنشيط ماسحات الزجاج الأمامي أثناء النهار والمحرك قيد التشغيل، وكان عنصر تشغيل المصابيح الخارجية في الوضع AUTO (أوتوماتيكي)، فستضيء المصابيح الرئيسية، ومصابيح الركن، والمصابيح الخارجية الأخرى. يختلف زمن انتقال إضاءة المصابيح بناءً على سرعة الماسحة. وعندما لا تكون المساحات

قيد التشغيل، فستنطفئ هذه المصابيح. انقل عنصر تشغيل المصابيح الخارجية إلى ⏻ أو ⊘ لتعطيل هذه الميزة.

مفتاح التحكم في ضبط مستوى المصابيح الأمامية

مفتاح التحكم في ضبط مستوى المصابيح الأمامية الأوتوماتيكية

في حالة تجهيز المركبة بهذه الميزة، يتم ضبط مستوى ميل المصابيح الرئيسية أوتوماتيكيًا وفقًا لحمولة المركبة.

وامضات التحذير من الخطر

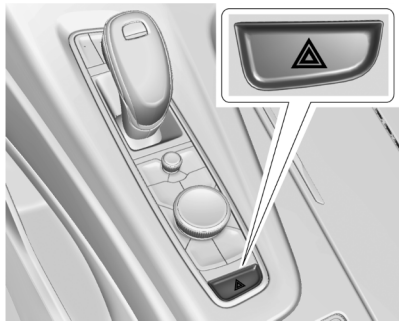

⚠ : اضغط لتشغيل وإيقاف وميض مصابيح إشارة الانعطاف الأمامية والخلفية. اضغط عليه مرة أخرى لإيقاف تشغيل الوماضات.

في حالة تشغيل وامضات التحذير من الخطر، لن تعمل إشارات الانعطاف في المركبة.

إشارتا الانعطاف وتغيير الحارة

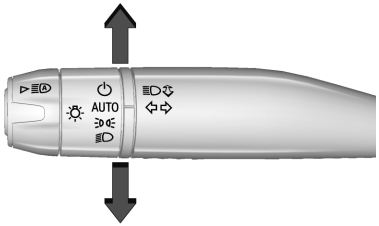

يومض سهم موجود على مجموعة العدادات في اتجاه الانعطاف أو تغيير الحارة.

حرك ذراع إشارة الانعطاف للأعلى أو للأسفل تمامًا للإشارة إلى الانعطاف.

ارفع الذراع أو اخفضه لأقل من ثانية واحدة حتى يبدأ السهم في الوميض للإشارة إلى تغيير الحارة. هذا بدوره يؤدي إلى جعل إشارة الانعطاف تومض تلقائيًا ثلاث مرات. وسوف تومض ست مرات إذا كان وضع القطر/ السحب نشطًا. سيؤدي الاستمرار في الضغط على ذراع إشارة الانعطاف لأكثر من ثانية واحدة إلى وميض الإشارات باستمرار حتى يتم تحرير الذراع.

يعود الذراع إلى الموضع الذي بدأ منه عند تحريره.

إذا بدأت الأسهم في الوميض بسرعة أو لم تعمل بعد إعطاء إشارة الانعطاف أو تغيير الحارة، فمن الممكن أن تحترق لمبة الإشارة.

إن وجدت أية لمبة محترقة استبدلها. إذا لم تحترق إحدى اللمبات، فافحص المصهر. راجع المصهرات وقواطع الدائرة ⇦ ٣٢٩.

رنين تشغيل إشارة الانعطاف

إذا تُركت إشارة الانعطاف مضاءة لأكثر من ١,٢ كم (٠,٧٥ ميلاً)، فسيصدر صوت جرس في كل ومضة تصدرها إشارة الانعطاف. وسوف تظهر رسالة TURN SIGNAL ON (تشغيل إشارة الانعطاف) أيضًا في مركز معلومات السائق (DIC). لإيقاف الرسالة والرنين، حرك ذراع إشارة الانعطاف إلى وضع الإيقاف.

مصابيح الانعطاف

بالنسبة للمركبات المزودة بمصابيح الانعطاف، فإن هذه المصابيح تعمل أوتوماتيكيًا عند حدوث كل مما يلي:

- تشغيل مصابيح الضوء المنخفض الرئيسية.
- تفعيل إشارات الانعطاف أو عجلة القيادة على زاوية انعطاف.
- سرعة السيارة أقل من ٤٠ كم/ساعة (٢٥ ميلاً في الساعة).

الإضاءة الداخلية

مفتاح التحكم في إضاءة لوحة أجهزة القياسات



تعمل هذه الميزة على ضبط سطوع جميع عناصر التحكم المضاءة.

يتم ضبط سطوع الشاشة تلقائيًا بناءً على الإضاءة الخارجية.

: حرك البكرة لأعلى أو لأسفل لزيادة سطوع المصابيح أو تعتيمها.

تعمل عجلة الإبهام في الليل أو عندما تكون المصابيح الرئيسية أو مصابيح الركن في وضع التشغيل.

المصابيح الداخلية

الإنارة المحيطة الداخلية

في حالة توافرها، تتيح هذه الميزة اختيار لون الإضاءة الداخلية في السيارة.

للوصول إليها، اضغط ⌂ من عناصر تشغيل نظام المعلومات والترفيه، ثم المس AMBIENT LIGHTING لعرض شاشة الإعدادات.

المس للاختيار مما يلي:

OFF (إيقاف التشغيل) : لإيقاف تشغيل الميزة.

ON (تشغيل) : لإيقاف تشغيل الميزة. توفر الإنارة المحيطة القدرة على تخصيص لون وكثافة الإنارة الداخلية. اختر اللون على شاشة العرض لتغيير لون الإنارة الداخلية.

DEMO MODE (وضع العرض التوضيحي) : عندما يكون ذراع ناقل الحركة في وضع P (الركن)، المس لتشغيل الميزة بالألوان المختارة بواسطة السيارة. عندما لا يكون ذراع نقل الحركة في وضع P (الركن)، فسيتم تعيين اللون الداخلي افتراضيًا على آخر لون نشط محدد.

LINK TO DRIVE MODE (ارتباط مع وضع القيادة) : يتم ارتباط لون الإضاءة مع اللون المستخدم لوضع القيادة.

أضواء السقف



توجد أضواء السقف في الكونسول العلوي وحلية السقف.

لتغيير إعدادات مصابيح السقف، اضغط على التالي:

OFF : اضغط لإيقاف تشغيل أضواء السقف عند فتح أي باب أو عند الضغط على 🔒 من جهاز التحكم عن بُعد أو عند إيقاف تشغيل الإشعال. يتم تشغيل مصباح المؤشر في الزر في حالة تنشيط تجاوز أضواء السقف. اضغط OFF مرة أخرى لإلغاء تنشيط هذه الميزة وسينطفئ مصباح المؤشر. ستضيء أضواء السقف عند فتح أي باب، أو عند الضغط على 🔒 من جهاز التحكم عن بُعد أو عند إيقاف تشغيل الإشعال.

Cadillac Escalade Owner Manual (GMNA-Localizing-MidEast-15567196) -
2022 - CRC - 9/27/21

اضغط على أي من عدسات الكونسول العلوي مع الاستمرار لتشغيل أو إيقاف كافة أضواء السقف يدويًا.

مصابيح القراءة



توجد مصابيح القراءة في الكونسول العلوي وحلية السقف إذا كانت متوفرة.

ستضيء هذه المصابيح تلقائيًا عند فتح أي باب، أو عند الضغط على 🔓 من جهاز التحكم عن بُعد أو عند إيقاف تشغيل الإشعال.

للتشغيل، يجب أن يكون مفتاح الإشعال في وضع التشغيل أو في ACC/ACCESSORY (الملحقات) أو مستخدمًا طاقة الملحقات المحتجزة (RAP).

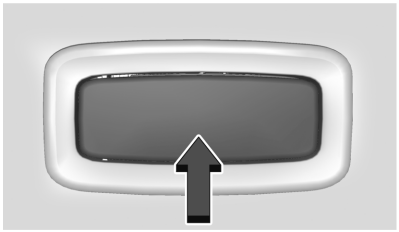

اضغط على العدسة على كل مصباح قراءة لتشغيله ولإيقاف تشغيله.

ميزات الإضاءة

الإضاءة عند الدخول

تضيء المصابيح الداخلية عند الضغط على زرّ 🔓 في مفتاح التحكم عن بُعد أو عند فتح أيّ من الأبواب، كما يكون التحكّم في مصباح القبة في الوضعيّة DOOR.

تضيء أيضًا بعض المصابيح الخارجية عند الضغط على زرّ 🔓 في مفتاح التحكم عن بُعد أو عند فتح أيّ من الأبواب. لن تضيء مصابيح الشعاع المنخفض سوى لفترة وجيزة فقط خلال الليل أو في المناطق حيث الإضاءة الخافتة.

ستنطفئ جميع المصابيح تدريجيًا بعد حوالي ٣٠ ثانية.

يمكن تعطيل إضاءة الدخول يدويًا عن طريق إغلاق جميع الأبواب أو الضغط على زرّ 🔒 في مفتاح التحكم عن بُعد أو عند بدء تشغيل المركبة.

يمكن تغيير هذه الميزة. راجع "أضواء تحديد موقع السيارة" تحت إضفاء الطابع الشخصي على المركبة ⇦ ١٣١.

الإضاءة عن الخروج

تضيء بعض المصابيح الخارجية والمصابيح الداخلية عند فتح باب السائق بعد إيقاف تشغيل الإشعال.

تعمل الأضواء الداخلية عند إيقاف الإشعال.

تظل المصابيح الخارجية والداخلية مضاءة لمدة زمنية معينة، ثم تنطفئ تلقائيًا.

تنطفئ المصابيح الخارجية فور تدوير مفتاح التحكم في المصابيح الخارجية إلى وضع الإيقاف.

يمكن تغيير هذه الميزة. راجع إضفاء الطابع الشخصي على المركبة ⇦ ١٣١.

إدارة تحميل البطارية

تشتمل المركبة على نظام إدارة الطاقة الكهربائية (EPM) الذي يقدّر درجة حرارة البطارية وحالة الشحن. ومن ثم يقوم بضبط الفولتية للحصول على أفضل أداء وإطالة عمر البطارية.

Cadillac Escalade Owner Manual (GMNA-Localizing-MidEast-15567196) -
2022 - CRC - 9/27/21

وعند انخفاض شحن البطارية، تزيد الفولتية بصورة طفيفة لزيادة الشحن بسرعة مرة أخرى. وعند ارتفاع حالة شحن البطارية، تنخفض الفولتية بصورة طفيفة لمنع الإفراط في الشحن. قد يعرض مقياس الفولتية أو شاشة الفولتية في مركز معلومات السائق (DIC)، إذا توفرت هذه الميزة، الفولتية بالزيادة أو بالنقصان. وهذا أمر طبيعي. ففي حالة وجود مشكلة، سيتم عرض تنبيه.

يمكن إفراغ شحن البطارية في سرعة التباطؤ إذا كانت الأحمال الكهربية مرتفعة جداً. وينطبق ذلك على جميع المركبات. وذلك قد يكون بسبب عدم دوران المولد (مولد التيار البديل) بسرعة كافية في سرعة التباطؤ لإنتاج كل الطاقة اللازمة للأحمال الكهربائية المرتفعة جداً.

يحدث حمل كهربي مرتفع عند تشغيل العديد مما يلي، مثل: المصابيح الرئيسية والضوء العالي ومصابيح الضباب وأداة إزالة الضباب من على الزجاج الخلفي ومروحة التحكم في المناخ على السرعة المرتفعة وتدفئة المقاعد ومراوح تبريد المحرك وأحمال المقطورة والأحمال من مخارج الطاقة الملحقة.

يعمل نظام EPM لمنع الإفراط في تفريغ شحن البطارية. ويقوم بذلك عن طريق موازنة الطاقة الخارجة من المولد والاحتياجات الكهربائية للمركبة. حيث يمكنه زيادة سرعة تباطؤ المحرك لتوليد مزيد من الطاقة عند الحاجة. كما يمكنه التقليل مؤقتاً من الطاقة التي تحتاجها بعض الملحقات.

وعادة تحدث تلك الإجراءات على خطوات أو مراحل دون ملاحظتها. وفي حالات نادرة، في المستويات المرتفعة للإجراءات التصحيحية، قد يلاحظ السائق تلك الإجراءات. عندئذٍ، قد يتم عرض رسالة في مركز معلومات السائق ويوصى بأن يقلل السائق من الأحمال الكهربائية قدر الإمكان.

حماية طاقة البطارية

تساعد هذه الميزة على حماية البطارية من استنزاف طاقتها، إذا تُركت أضواء اللطافة الداخلية أو مصابيح القراءة مضاءة بطريق الخطأ. في حالة ترك أي مصباح من هذه المصابيح قيد التشغيل، فإنه ينطفئ أوتوماتيكيًا بعد مرور ١٠ دقائق، إذا كان الإشعال قيد الإيقاف. ستضيء المصابيح ثانيةً من جديد حتى يحدث أي مما يلي:

- يتم تشغيل الإشعال.
- يتم إغلاق الأبواب ومن ثم إعادة فتحها.

موفر طاقة البطاريات الخاص بالإضاءة الخارجية

تنطفئ المصابيح الخارجية بعد ١٠ دقائق تقريبًا من إيقاف تشغيل الإشعال، إذا تركت مصابيح الركن أو المصابيح الرئيسية قيد التشغيل. ومن شأن ذلك حماية استنزاف البطارية. لإعادة تشغيل المؤقت لمدة ١٠ دقائق، أدر مفتاح الإنارة على وضع ⏻ ، ثم إلى وضع أو .

لإبقاء المصابيح مضاءة لأكثر من ١٠ دقائق، يجب أن يكون الإشعال في وضع التشغيل أو في ACC/ACCESSORY (ملحقات).

Cadillac Escalade Owner Manual (GMNA-Localizing-MidEast-15567196) -
2022 - CRC - 9/28/21

نظام المعلومات والترفيه

مقدمة
مقدمة ١٤٩
نظرة عامة ١٥٠
مفاتيح التحكم في عجلة القيادة ١٥١
استخدام النظام ١٥٢
تحديثات البرامج ١٥٥

الراديو
راديو AM-FM ١٥٥
نظام بيانات الراديو (RDS) ١٥٧
استقبال الراديو ١٥٧
الهوائي متعدد النطاقات ١٥٧

مشغلات الصوت
تجنب أجهزة الوسائط غير الموثوقة ١٥٨
منفذ USB ١٥٨
صوت بلوتوث ١٦٠

المعلومات الترفيهية بالمقعد الخلفي
نظام المعلومات والترفيه بالمقعد الخلفي (RSI) ١٦١

الملاحة
استخدام نظام الملاحة ١٦٧
الخرائط ١٧٠
رموز الملاحة ١٧١
الوجهة ١٧١
نظام تحديد المواقع العالمي (GPS) ١٧٦
تحديد موقع السيارة ١٧٦
المشاكل التي تحدث مع توجيه المسار ١٧٦
إذا كان النظام في حاجة للخدمة ١٧٧
تحديثات بيانات الخريطة ١٧٧
توضيحات تغطية قاعدة البيانات ١٧٧

التعرف على الصوت
التعرف على الصوت ١٧٧

الهاتف
تقنية بلوتوث (نظرة عامة) ١٨٢
تقنية بلوتوث (الإقران واستخدام الهاتف) ١٨٣
Apple CarPlay و Android Auto ١٨٧

الإعدادات
الإعدادات ١٨٩

العلامات التجارية واتفاقيات الترخيص
العلامات التجارية واتفاقيات الترخيص ١٩٣

مقدمة

اقرأ الصفحات التالية كي تتعرف على الميزات.

⚠ تحذير

يمكن أن يؤدي عدم التركيز في الطريق لمدة طويلة أو بصورة متكررة أثناء استخدام أي ميزة بنظام المعلومات والترفيه إلى وقوع حادث تصادم. وقد تتعرض أنت أو الآخرون للإصابة أو الموت. ولا تعط اهتمامًا كبيرًا لمهام المعلومات والترفيه أثناء القيادة. ولكن يمكنك إلقاء نظرات خاطفة إلى شاشة السيارة مع التركيز على القيادة والطريق. استخدم الأوامر الصوتية قدر الإمكان.

وقد تم تجهيز نظام المعلومات والترفيه بميزات مدمجة تهدف إلى المساعدة على تقليل تشتيت الانتباه عن طريق تعطيل بعض الميزات أثناء القيادة. قد تظهر هذه الميزات بلون باهت في حالة عدم توفرها. تتوفر أيضًا الكثير من ميزات نظام المعلومات والترفيه من خلال مجموعة العدادات وعناصر تشغيل عجلة القيادة.

قبل قيادة السيارة:

- تعرّف على التشغيل وعناصر التحكم في الوحدة الوسطى وعناصر تشغيل عجلة القيادة ووحدة عرض نظام المعلومات والترفيه.
- قم بإعداد الصوت عن طريق الضبط المسبق للمحطات المفضلة وضبط النغمة وضبط مكبرات الصوت.
- قم بإعداد أرقام الهاتف مقدمًا بحيث يمكن استدعاؤها بسهولة بالضغط على عنصر تشغيل واحد أو باستخدام أمر صوتي واحد.

راجع تشتت الانتباه أثناء القيادة ⇦ ٢٠٨.

نظرة عامة

نظام المعلومات والترفيه

يتم التحكم في نظام المعلومات والترفيه باستخدام شاشة نظام المعلومات والترفيه وعناصر التشغيل الموجودة على الكونسول الأوسط وعناصر تشغيل عجلة القيادة وميزة التعرف على الصوت.

عناصر التحكم في المعلومات والترفيه على جهاز التحكم متعدد الوظائف (MFC)

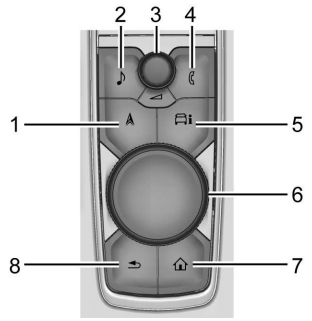

١. (الملاحة)

- اضغط للوصول إلى شاشة الملاحة.
- اضغط مع الاستمرار للوصول إلى Apple CarPlay أو Android Auto Map View، إذا كان متصلًا، بغض النظر عن توجيه المسار النشط.

٢. (الراديو/الصوت)

- اضغط لفتح صفحة مصدر الصوت النشط.
- اضغط مع الاستمرار للوصول إلى Apple CarPlay أو Android Now Play View، إذا كان متصلًا. إذا كان مصدر الصوت الحالي هو الراديو، فإن Apple CarPlay أو Android Auto Now Play View مع مصدر الصوت يشغل الراديو.

٣. مفتاح (الطاقة/مستوى الصوت)

- اضغط للتشغيل.
- اضغط مع الاستمرار عندما يكون النظام قيد التشغيل لإيقاف التشغيل وعرض الوقت.
- اضغط لكتم/لإلغاء كتم صوت النظام أثناء التشغيل.
- أدره لزيادة أو لخفض مستوى الصوت.

٤. (الهاتف)

- اضغط للوصول إلى قائمة الهاتف.
- اضغط مع الاستمرار للوصول إلى Apple CarPlay أو Android Auto Phone View، إذا كان متصلًا.

٥. (معلومات السيارة)

- اضغط للوصول إلى معلومات السيارة.

٦. مقبض أساسي

- أدر لتظليل الميزة. اضغط لتنشيط الميزة المظللة.
- قم بالتحريك لليمين/اليسار أو للأعلى/الأسفل لتغيير الجزء المظلل على شاشة العرض.

٧. (الصفحة الرئيسية)

- اضغط للوصول إلى الصفحة الرئيسية. راجع »الصفحة الرئيسية« لاحقًا في هذا القسم.
- اضغط مع الاستمرار للوصول إلى شاشة Apple CarPlay أو Android Auto Phone Home، إذا كان متصلاً.

٨. (الخلف)

- اضغط للرجوع إلى شاشة العرض السابقة في القائمة.

Home Page (الصفحة الرئيسية)

Home Page (الصفحة الرئيسية) هي المكان الذي يمكن الوصول فيه إلى أيقونات وبطاقات تطبيقات المركبة. يتم تعطيل بعض التطبيقات أثناء تحرك السيارة.

اسحب إلى اليسار أو اليمين عبر الشاشة أو استخدم MFC للانتقال في الصفحة الرئيسية. حرّك المقبض لليمين/لليسار لتغيير الصفحة أو المس أحد مؤشرات عدد الصفحات في أسفل الشاشة للانتقال إلى صفحة معينة.

إدارة أيقونات/بطاقات الصفحة الرئيسية

١. المس مع الاستمرار أي أيقونات/بطاقات في Home Page (الصفحة الرئيسية) للدخول إلى وضع التعديل. وضع التحرير غير متاح عندما تتحرك السيارة.

٢. واصل الضغط على الأيقونة/البطاقة واسحبها للموقع المطلوب.

٣. اترك إصبعك لإفلات الرمز في المكان المطلوب.

٤. لنقل التطبيق إلى صفحة أخرى، اسحب الرمز إلى حافة الشاشة باتجاه الصفحة المطلوبة. يجب أن تبقى البطاقات في الصفحة الأولى.

٥. واصل سحب التطبيق ثم اتركه في المكان المطلوب.

٦. يمكن استبدال بطاقات التطبيقات في الصفحة الأولى أو نقلها أو حذفها بناءً على تفضيل المستخدم أثناء وضع التحرير.

٧. المس تم لحفظ التغييرات أو إلغاء لعدم الحفظ والخروج من وضع التحرير.

سيكون هناك دائمًا ١٠ أيقونات لكل صفحة باستثناء الصفحة الأخيرة. إذا تم نقل أيقونة من الصفحة الأولى إلى الثانية، فستحل هذه الأيقونة من الصفحة الثانية محل الأيقونة التي تمت إزالتها من الصفحة الأولى.

مفاتيح التحكم في عجلة القيادة

إذا توفرت هذه الميزة، يمكن ضبط بعض عناصر تشغيل الصوت من عجلة القيادة.

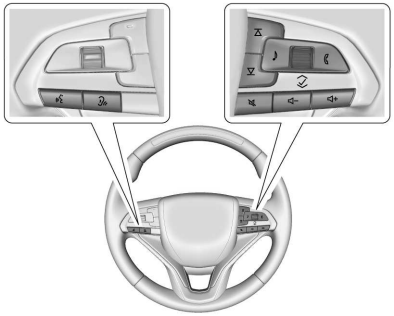

: اضغط لبدء التعرف على الصوت. اضغط مع الاستمرار لتنشيط التعرف على صوت الهواتف المتصلة. راجع التعرف على الصوت ⇦ ١٧٧.

: اضغط لاستخدام تحسين المحادثة. راجع "تحسين المحادثة" في الإعدادات ⇦ ١٨٩.

: اضغط للموالفة إلى المحطة القوية التالية عند الاستماع إلى الراديو أو تشغيل الأغنية/المقطع التالي عند الاستماع إلى مصدر وسائط عندما يكون مدعومًا أو تشغيل المحطة/القناة المفضلة التالية عندما تكون المفضلات هي المصدر.

: اضغط للموالفة إلى المحطة القوية السابقة عند الاستماع إلى الراديو أو تشغيل الأغنية/المقطع السابق عند الاستماع إلى

Cadillac Escalade Owner Manual (GMNA-Localizing-MidEast-15567196) -
2022 - CRC - 9/28/21

مصدر وسائط عندما يكون مدعومًا أو تشغيل المحطة/القناة المفضلة السابقة عندما تكون المفضلات هي المصدر.

: اضغط لفتح قائمة مصدر الصوت.

البكرة : اضغط على البكرة للوصول إلى قائمة الأغاني التي يتم تشغيلها الآن أو حدد عنصر في القائمة. قم بالتمرير لأعلى أو لأسفل للانتقال إلى عنصر في القائمة.

: اضغط للرد على مكالمة أو إنهائها أثناء إجراء مكالمة. اضغط للوصول إلى قائمة المكالمات الأخيرة عندما تكون لا تتحدث في الهاتف.

: اضغط لكتم صوت أو إلغاء كتم الصوت لمستوى الصوت.

- : اضغط لخفض مستوى الصوت أو اضغط مع الاستمرار لخفض مستوى الصوت باستمرار.

+ : اضغط لزيادة مستوى الصوت أو اضغط مع الاستمرار لزيادة مستوى الصوت باستمرار.

استخدام النظام

الصوت

المس أيقونة الصوت على شاشة المعلومات والترفيه أو على وحدة تحكم متعددة الوظائف (MFC) لعرض صفحة مصدر الصوت النشط. قد تشمل أمثلة المصادر المتاحة AM وFM وUSB والبلوتوث.

الهاتف

المس أيقونة الهاتف في شاشة نظام المعلومات والترفيه أو في MFC لعرض قائمة الهاتف. راجع تقنية بلوتوث (نظرة عامة) ⇦ ١٨٢ او تقنية بلوتوث (الإقران واستخدام الهاتف) ⇦ ١٨٣.

الملاحة

المس أيقونة التجوال في شاشة نظام المعلومات والترفيه أو في MFC لعرض خريطة الملاحة. راجع استخدام نظام الملاحة ⇦ ١٦٧.

المستخدمون

المس رمز Users (المستخدمون) لتسجيل الدخول أو إنشاء ملف تعريف جديد للمستخدم واتبع التعليمات التي تظهر على الشاشة.

مسموح بحد أقصى أربعة ملفات مستخدمين نشطة في وقت واحد بالسيارة. قد يلزم إزالة ملف تعريف من القائمة لتتمكن من إنشاء ملف جديد أو تسجيل الدخول إلى ملف تعريفي قائم. ويمكن تسجيل الدخول إلى الملف التعريفي الذي تمت إزالته، في وقت لاحق.

الإعدادات

المس رمز الإعدادات لعرض قائمة الإعدادات. راجع الإعدادات ⇦ ١٨٩.

معلومات السيارة

المس على شاشة المعلومات والترفيه، أو اضغط على MFC. راجع معلومات المركبة ⇦ ١٢٧.

Apple CarPlay

المس رمز Apple CarPlay لتنشيط Apple CarPlay (إذا توفر) بعد توصيل جهاز مدعوم. راجع Apple CarPlay وAndroid Auto ⇦ ١٨٧.

Android Auto

المس رمز Android Auto لتنشيط Android Auto (إذا توفر) بعد توصيل جهاز مدعوم. راجع Apple CarPlay و Android Auto ⇦ ١٨٧.

التطبيقات

تتوفر تطبيقات يمكن تنزيلها للاستخدام في السيارة، وذلك إذا توفرت هذه الميزة. المس رمز التطبيقات في الصفحة الرئيسية للبدء.

يتطلب التنزيل واستخدام تطبيقات داخل السيارة توفر اتصال بالإنترنت، ويمكن تحقيق ذلك من خلال خطة بيانات عن طريق نقطة توصيل واي فاي 4G LTE المضمنة بالسيارة، إذا توفرت أو عن طريق نقطة توصيل جهاز محمول متوافق. وعلى معظم الأجهزة المحمولة، يمكن تفعيل نقطة الاتصال واي فاي من خلال قائمة إعدادات الجهاز تحت Mobile Network Sharing (مشاركة شبكة محمولة)، Personal Hotspot (نقطة اتصال شخصية)، Mobile Hotspot (نقطة اتصال محمولة)، أو ما شابه ذلك.

توفر التطبيقات وإمكانية الاتصال يختلف باختلاف السيارة والظروف والموقع. تنطبق تعريفة خطط استخدام البيانات. الميزات عرضة للتغيير. للحصول على مزيد من المعلومات، راجع وكيلك.

كاميرا

المس أيقونة الكاميرا، للوصول إلى تطبيق الكاميرا. راجع أنظمة المساعدة للركن أو الرجوع للخلف ⇦ ٢٦٢.

الوسائط الخلفية

إذا كانت مجهزة، فالمس أيقونة الوسائط الخلفية للوصول إلى تطبيق المعلومات و الترفيه بالمقعد الخلفي. راجع نظام المعلومات والترفيه بالمقعد الخلفي (RSI) ⇦ ١٦١.

قائمة الاختصارات

قائمة الاختصارات على طول الحافة اليسرى من الشاشة. تظهر خمسة تطبيقات بحد أقصى.

ميزات شاشة نظام المعلومات والترفيه

يتم عرض ميزات شاشة نظام المعلومات والترفيه على الشاشة عندما تتوفر. إذا كانت هناك ميزة غير متاحة، فيمكن أن تكون مميزة بلون رمادي خافت. عند لمس إحدى الميزات، فسيتم تمييزها.

استشعار القرب

يستخدم نظام المعلومات والترفيه ميزة استشعار القرب. عندما تقترب يد من الشاشة، يتغير العرض من عرض MFC إلى عرض اللمس.

أساليب التفاعل مع نظام المعلومات والترفيه

استخدم حركات الأصبع التالية للتحكم في نظام المعلومات والترفيه.

المس/انقر

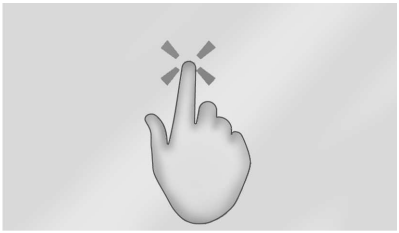

المس/انقر لتحديد رمز أو خيار أو لتنشيط تطبيق أو لتغيير الموقع داخل الخريطة.

المس مع الاستمرار

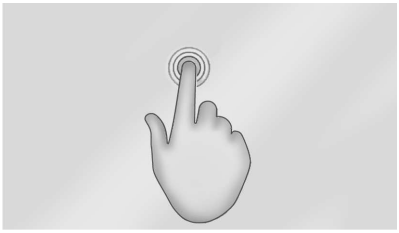

يمكن استخدام أسلوب اللمس مع الاستمرار لتحريك أحد التطبيقات أو لحذفه.

Cadillac Escalade Owner Manual (GMNA-Localizing-MidEast-15567196) -
2022 - CRC - 9/28/21

السحب

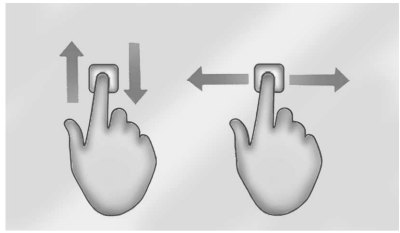

يتم استخدام أسلوب السحب لنقل التطبيقات على الصفحة الرئيسية أو لتكبير الخريطة. لتتمكن من سحب أحد العناصر بنجاح، يجب استمرار الضغط على العنصر وتحريكه خلال الشاشة إلى الموقع الجديد. يمكن التحريك في أي إتجاه للأعلى أو للأسفل أو إلى اليمين أو إلى اليسار. لا تتوفر هذه الميزة إلا أثناء توقف السيارة وعدم تحركها.

وكزة

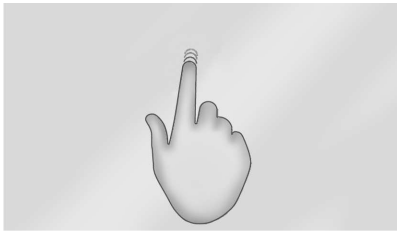

يتم استخدام أسلوب الوكزة لنقل العناصر لمسافة قصيرة في القائمة أو في الخريطة. للوكز، اضغط على العنصر المراد نقله إلى الموقع الجديد وحركه إلى مكانه.

الدفع أو التحريك السريع

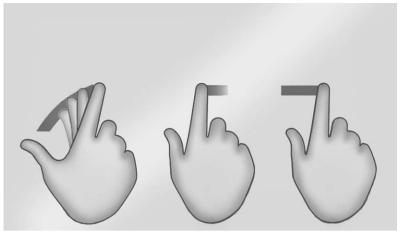

يتم استخدام هذه الحركة الموضحة بالشكل للتنقل خلال القائمة أو لتكبير الخريطة أو لتغيير طريقة عرض الصفحة. ويمكن عمل هذا الأمر عن طريق وضع أحد الأصابع على الشاشة ثم تحريكه بسرعة لأعلى وأسفل أو يمينًا ويسارًا.

التوسعة

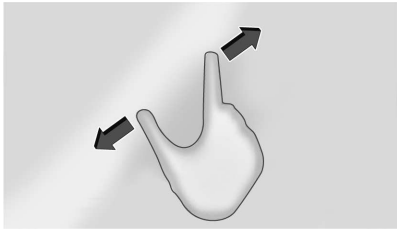

يتم استخدام التوسعة لتكبير الخريطة أو بعض الصور أو صفحة الويب. ضع كلا من السبابة والإبهام على الشاشة ثم حركهما للخارج.

التصغير

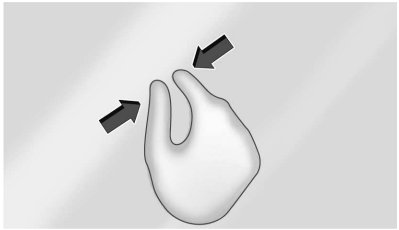

يتم استخدام التضييق لتصغير الخريطة أو بعض الصور أو صفحة الويب. ضع كلا من السبابة والإبهام على الشاشة ثم حركهما للداخل معًا.

تنظيف الأسطح شديدة اللمعان وشاشتا المعلومات والراديو بالسيارة

بالنسبة للسيارات ذات الأسطح شديدة اللمعان أو الشاشات المجهزة بالسيارة، استخدم قطعة قماش من الألياف الدقيقة لمسح هذه الأسطح. قبل مسح السطح بقطعة قماش من الألياف الدقيقة، قم بإزالة الأوساخ التي قد تخدش السطح. ثم نظّف باستخدام قطعة قماش من الألياف الدقيقة عن طريق المسح برفق. لا تستخدم المنظفات أو المذيبات الخاصة بالنوافذ. وبصفة دورية، اغسل قطعة القماش من الألياف الدقيقة على حدة، وذلك باستخدام قليل من الصابون. لا تستخدم مواد التبييض أو منعّم أنسجة. واشطفها تمامًا واتركها تجف في الهواء قبل استخدامها مرة أخرى.

تحديثات البرامج

تحديث البرامج عبر الأثير

إذا كانت مجهزة، راجع جزئية "التحديثات" أسفل الإعدادات ⇦ ١٨٩ لمعرفة التفاصيل المتعلقة بتحديثات البرامج.

الراديو

راديو AM-FM

تشغيل الراديو

من الصفحة الرئيسية، المس رمز الصوت لعرض صفحة مصدر الصوت النشط. اختر من القائمة الموجودة على الجانب الأيسر من الشاشة. قد تشمل أمثلة المصادر المتوفرة AM وFM وSiriusXM (إذا كانت مجهزة) وبلوتوث.

البحث عن محطة

البحث عن محطة

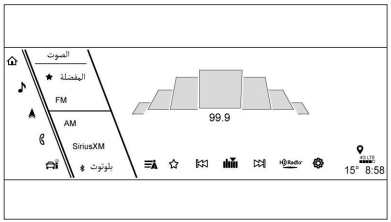

من صفحة المصدر النشط AM أو FM، المس ⏮ أو ⏭ للبحث عن المحطة القوية السابقة أو التالية. المس ☆ لحفظ المحطة في المفضلة.

التوليف اليدوي

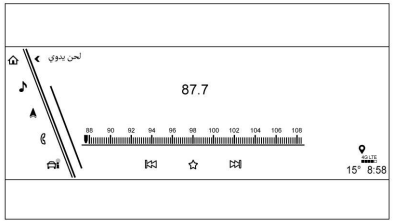

المس لعرض شاشة الضبط اليدوي.

يمكن إجراء الضبط اليدوي عن طريق:

- المس ⏮ أو ⏭.
- شغل المقبض الرئيسي على عناصر التحكم في نظام المعلومات والترفيه.
- ضع إصبعك على شاشة المعلومات والترفيه واسحب لليمين أو لليسار.

المس ☆ لحفظ المحطة المضبوطة في المفضلة.

المحطات

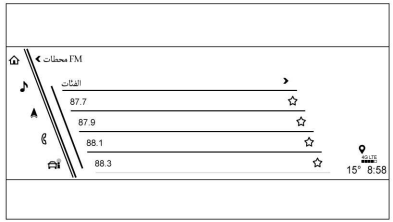

المس لسرد جميع المحطات المتاحة أو حدد الفئات في أعلى القائمة للوصول إلى قائمة الفئات. تحتوي القائمة على الفئات المرتبطة بمحطات AM أو FM. المس اسم فئة لعرض قائمة بمحطات تلك الفئة. يؤدي لمس محطة من القائمة إلى موالفة الراديو على هذه المحطة.

المس ☆ لحفظ المحطة المحددة في المفضلة.

إعدادات الصوت

من الصفحة الرئيسية لمصدر صوت AM أو FM، المس ⚙ لعرض ما يلي:

- Front Passenger Volume (مستوى صوت الراكب الأمامي)
- الصوت
- الصوت التكيّفي
- راديو HD
- RDS
- Manage Phones (إدارة الهواتف)
- مصحح بيانات التعريف
- إعادة تعيين فهرس الموسيقى

Front Passenger Volume (مستوى صوت الراكب الأمامي)

يسمح هذا الإعداد لركاب المقعد الأمامي بضبط مستوى الصوت لمكبرات صوت مساند الرأس بشكل مستقل عن مستوى صوت المقصورة.

الصوت

حدد وقد يتم عرض القائمة التالية:

الموازن : المس لضبط مستوى الصوت الجهير أو نطاق التردد المتوسط أو الطنين الثلاثي، باستخدام الخيارات في شاشة نظام المعلومات والترفيه.

خفوت/توازن : المس للضبط باستخدام عناصر التحكم على شاشة المعلومات والترفيه.

وضع الصوت : المس لتحديد الأمامي أو الخلفي وضبط الصوت المحيطي أو الصوت المحيطي ثلاثي الأبعاد.

الصوت التكيّفي

ستقوم هذه الميزة بضبط مستوى الصوت تلقائيًا بناءً على سرعة السيارة وضوضاء الطريق.

المس إيقاف أو تشغيل.

راديو HD

يعمل على تحسين راديو AM وFM بقنوات رقمية لتحسين جودة الصوت والمعلومات.

المس إيقاف أو تشغيل.

RDS

يعرض نظام البيانات الإذاعية (RDS) معلومات حول محتوى الراديو الذي يتم تشغيله حاليًا مثل الأغنية أو اسم البرنامج.

المس إيقاف أو تشغيل.

Manage Phones (إدارة الهواتف)

حدد لإدارة اتصالات هاتف بلوتوث للسيارة وإقران الهاتف.

مصحح بيانات التعريف

ستقوم هذه الميزة، عند تشغيلها، بإضافة وتصحيح المعلومات المرتبطة بملفات الوسائط على الأجهزة المتصلة.

المس إيقاف أو تشغيل.

إعادة تعيين فهرس الموسيقى

حدد لمسح بيانات التعريف من أجهزة USB المتصلة.

Cadillac Escalade Owner Manual (GMNA-Localizing-MidEast-15567196) -
2022 - CRC - 9/28/21

المفضلة

من صفحة مصدر الصوت النشط، اختر ★ المفضلة من القائمة على الجانب الأيسر لعرض قائمة المفضلات الصوتية.

يتم تخزين المفضلات عن طريق لمس ☆. سيؤدي ذلك إلى تمييز المحطة للإشارة إلى أنه تم حفظها كمحطة مفضلة.

نظام بيانات الراديو (RDS)

في حالة تجهيز السيارة بها، لا تتوافر ميزات RDS للاستخدام إلا على محطات FM التي تبث معلومات RDS. باستخدام نظام بيانات الراديو، يستطيع الراديو القيام بما يلي:

- محطات المجموعة حسب الفئة (أي، نوع البرنامج) مثل موسيقى الروك والجاز والموسيقى الكلاسيكية وما إلى ذلك.
- عرض الرسائل من محطات الراديو.

ويعتمد هذا النظام على استقبال معلومات محددة من هذه المحطات، ولا يتم تشغيله إلا عندما تكون هذه المعلومات متوفرة. من الممكن أن تبث محطة الراديو معلومات غير صحيحة تتسبب في عمل ميزات الراديو بشكل غير صحيح. اتصل بمحطة الراديو في حالة حدوث ذلك.

عند بث المعلومات من محطة RDS، فسيظهر اسم المحطة أو أحرف الاتصال في شاشة الصوت. قد يظهر أيضًا نص الراديو الذي يدعم البث قيد التشغيل حاليًا.

استقبال الراديو

يمكن فصل أي أجهزة إلكترونية من مقابس تشغيل الملحقات في حالة وجود تشويش على الراديو.

FM

قد لا تصل إشارات محطة FM إلا لمسافة ١٦ إلى ٦٥ كم (١٠-٤٠ ميلاً). على الرغم من أن الراديو به دائرة إلكترونية مدمجة يتم تشغيلها أوتوماتيكياً للحد من التداخل، فقد يحدث بعض التشوش وخاصة حول المباني أو التلال المرتفعة مما يتسبب في علو الصوت وخفوته تدريجياً.

AM

يكون مدى معظم محطات AM أكبر من محطات FM خاصة بالليل. قد يتسبب المدى الأطول في أن تتداخل ترددات المحطة مع بعضها البعض. وقد يحدث التشوش أيضاً عندما تتداخل بعض الأشياء مثل العواصف وخطوط الطاقة مع استقبال الراديو. وعند حدوث ذلك، حاول أن تخفض الصوت عالي الطبقة في الراديو.

البث الصوتي الرقمي (DAB)

في حال توافره، فإن DAB (البث الصوتي الرقمي) عبارة عن نظام بث عالمي يشير إلى المحطات حسب اسم برنامج الراديو على شاشة المعلومات والترفيه. تنتج إشارة DAB (البث الصوتي الرقمي) مستوى صوت ثابتًا ولا تتأثر بالتداخل من الترددات القريبة. تتحسن جودة استقبال DAB (البث الصوتي الرقمي) إذا كانت الإشارة تنعكس من خلال العوائق الطبيعية أو المباني. إذا كانت إشارة DAB (البث الصوتي الرقمي) غير واضحة، فإن الاستقبال ينقطع تمامًا.

استخدام الهاتف المحمول

استخدام الهاتف المحمول لإجراء مكالمة هاتفية أو استقبالها أو الشحن أو مجرد تشغيل الهاتف قد يؤثر في حدوث تداخل وتشويش على الراديو. افصل الهاتف أو أوقف تشغيله عند حدوث هذا التشويش.

الهوائي متعدد النطاقات

يعتبر هوائي السقف مخصصًا من أجل OnStar (إذا كانت مجهزة)، وGPS (نظام تحديد المواقع العالمي)، إذا كانت مجهزة. احتفظ بالهوائي بعيدًا عن العوائق من أجل الحصول على استقبال واضح. إذا كانت السيارة مزودة بفتحة سقف وكانت مفتوحة فقد تتأثر عملية الاستقبال.

مشغلات الصوت

تجنب أجهزة الوسائط غير الموثوقة

يجب مراعاة المصدر عند استخدام أجهزة الوسائط مثل بطاقات SD وأجهزة USB وأجهزة المحمول. حيث إن أجهزة الوسائط غير الموثوقة قد تحتوي على ملفات تؤثر على تشغيل النظام أو أدائه. لذا تجنب استخدامها إذا كان يتعذر الوثوق بالمحتوى أو الأصل.

منفذ USB

يمكن سماع الملفات الصوتية المحفوظة في جهاز USB.

قد تكون المركبة مزودة بمنفذي USB في الكونسول المركزي أسفل مسند الذراع واثنين آخرين في الوحدة الوسطى. هذان المنفذان للبيانات والشحن. ربما يوجد أيضًا منفذين USB بالجزء الخلفي للكونسول المركزي ومنفذ USB على كل جانب من جوانب مقاعد الصف الثالث للشحن فقط.

تنبيه

لتجنب حدوث تلف بالسيارة، انزع كل الملحقات وافصل أي كابلات ملحقة عن السيارة في حالة عدم استخدامها. كابلات الملحقات المتروكة متصلة بالسيارة مع

(تتبع)

تنبيه (يتبع)

عدم توصيلها من الطرف الآخر بجهاز، قد تتعرض للتلف أو تؤدي إلى حدوث قصر في الدائرة الكهربائية في حالة ملامسة الطرف الحر مع أي سوائل أو مصادر طاقة أخرى مثل مقبس تشغيل الملحقات.

التشغيل من جهاز USB

يمكن توصيل جهاز تخزين USB كبير السعة بمنفذ USB.

امتدادات الصوت المدعومة من USB قد تشمل:

- MP3
- AAC
- OGG
- 3GP

شركة جريس نوت

عند إدراج جهاز USB، تعمل خدمة Gracenote على إنشاء علامات صوتية للموسيقى. تتيح العلامات الصوتية للفنانين والألبومات التي تحتوي على أسماء يصعب التلفظ بها وللألقاب أن يتم استخدامها لتشغيل الموسيقى بواسطة ميزة التعرف على الصوت، في حالة توافرها.

قد تتوافر ميزات المعلومات والترفيه أثناء الفهرسة.

مكتبة وسائطي

لا تتوفر My Media (وسائطي) إلا عند توصيل أكثر من جهاز مفهرس. ويتيح ذلك الدخول إلى أي محتوى من جميع مصادر الوسائط المفهرسة. ستظهر MyMedia كمصدر متاح في صفحة Source (المصدر).

مشغل USB MP3 وأجهزة USB

يجب أن تتوافق مشغلات USB MP3 وأجهزة USB الموصّلة مع مواصفات فئة تخزين USB كبيرة السعة (USB MSC).

لتشغيل جهاز USB:

١. توصيل USB.

٢. المس الصوت على الصفحة الرئيسية.

٣. المس خيار More (المزيد) ثم المس جهاز USB.

استخدم ما يلي عند تشغيل مصدر USB نشط:

▷: المس لتشغيل مصدر الوسائط الحالي.

II: المس لإيقاف تشغيل مصدر الوسائط الحالي مؤقتًا.

⏮:

- المس للبحث عن بداية المسار الحالي أو السابق.

• المس باستمرار للترجيع السريع للتشغيل. حرر للعودة إلى سرعة التشغيل. يتم عرض الوقت المنصرم.

⏭

• المس للبحث عن المسار التالي.
• المس باستمرار للتقديم السريع للتشغيل. حرر للعودة إلى سرعة التشغيل. يتم عرض الوقت المنصرم.

Shuffle (التشغيل العشوائي) : المس رمز التبديل لتشغيل الملفات الصوتية بترتيب عشوائي.

قائمة صوت USB

راجع "قائمة صوت نظام المعلومات والترفيه" في راديو AM-FM ⇦ ١٥٥.

قائمة تصفح USB

عند ظهور قائمة بالملفات الصوتية أو الألبومات أو المؤدين أو أي نوع آخر من الوسائط، يظهر السهم لأعلى ولأسفل والترتيب من الألف إلى الياء في الجهة اليسرى. اختر الرمز A-Z (أ-ي) لعرض شاشة بجميع الأحرف الأبجدية واختر الحرف الذي تريد الانتقال إليه.

المس السهم لأعلى ولأسفل لتحريك القائمة لأعلى ولأسفل.

المس استعراض وقد يظهر ما يلي:

قوائم التشغيل:

١. المس لعرض قوائم التشغيل المخزنة على USB.
٢. المس قائمة التشغيل لعرض قائمة بجميع الملفات الصوتية في قائمة التشغيل تلك.
٣. قم بلمس أغنية من القائمة لبدء التشغيل.

امتدادات قائمة التشغيل المدعومة هي m3u وpls.

الفنانون:

١. المس لعرض قائمة بالفنانين الذين تم تخزينهم على USB.
٢. قم بلمس اسم فنان لعرض قائمة بجميع ألبوماته.
٣. لتحديد أغنية، المس كافة الأغاني أو المس أي ألبوم ثم المس أغنية من القائمة.

الأغاني:

١. المس لعرض قائمة بكل الأغاني الموجودة على USB.
٢. المس أغنية من القائمة لبدء تشغيلها.

الألبومات:

١. المس لعرض الألبومات على USB.
٢. المس الألبوم لعرض قائمة بجميع أغاني الألبوم.
٣. قم بلمس أغنية من القائمة لبدء التشغيل.

الأنواع:

١. المس لعرض الأنواع على USB.
٢. المس نوعًا لعرض قائمة فنانين.
٣. المس أحد الفنانين لعرض ألبوماته.
٤. المس أحد الألبومات لعرض الأغاني الموجودة فيه.
٥. المس أغنية لبدء التشغيل.

الملحنون:

١. المس لعرض المؤلفين على USB.
٢. المس Composer (المؤلف) لعرض قائمة بالألبومات حسب المؤلف.
٣. المس ألبومًا أو كل الملفات الصوتية لعرض قائمة بالملفات الصوتية.
٤. قم بلمس أغنية من القائمة لبدء التشغيل.

المجلدات:

١. المس لعرض الدلائل على USB.
٢. المس مجلدًا لعرض قائمة بجميع الملفات.
٣. قم بلمس ملف من القائمة لبدء التشغيل.

المدونات الصوتية (بودكاست) : المس لعرض المدونات الصوتية (بودكاست) الموجودة على جهاز أبل المتصل واحصل على قائمة بحلقات المدونات الصوتية (البودكاست).

الكتب المسموعة:

١. المس لعرض الكتب الصوتية المخزنة على جهاز Apple.

٢. المس كتابًا صوتيًا للحصول على قائمة بالفصول.

٣. المس الفصل من القائمة لبدء التشغيل.

نظام الملفات والتسمية

أنظمة الملفات المدعومة بواسطة USB قد تتضمن:

- FAT32
- NTFS
- HFS+

يتم الحصول على أسماء الأغاني والفنانين والألبومات والأنواع من معلومات الأغنية بالملف، ولا يتم عرضها إلا إذا كانت متوفرة. يعرض الراديو اسم الملف على شكل اسم المسار وذلك في حالة عدم توفر معلومات الأغنية.

أجهزة Apple المدعومة

لعرض الأجهزة المدعومة، راجع .my.cadillac.com/learn

تشغيل الوسائط وكتم الصوت

سيتم إيقاف تشغيل USB مؤقتًا في حالة كتم صوت النظام. في حالة الضغط على عنصر تشغيل كتم الصوت بعجلة القيادة مرة أخرى، سيتم استئناف التشغيل.

في حالة تغيّر المصدر أثناء كتم الصوت، يستأنف التشغيل وسيتم إلغاء كتم الصوت.

صوت بلوتوث

يمكن تشغيل الملفات الصوتية من جهاز بلوتوث مقترن. راجع تقنية بلوتوث (نظرة عامة) ⇦ ١٨٢ او تقنية بلوتوث (الإقران واستخدام الهاتف) ⇦ ١٨٣ للحصول على مساعدة لإقران الأجهزة.

يمكن التحكم في مستوى الصوت واختيار الملف الصوتي باستخدام عناصر تحكم نظام المعلومات والترفيه أو من خلال الجهاز المحمول مباشرةً. في حالة تحديد بلوتوث مع عدم توفر مستوى صوتي، تحقق من إعداد المستوى الصوتي في كل من الجهاز المحمول ونظام المعلومات والترفيه.

يمكن تشغيل الملفات الصوتية عن طريق لمس بلوتوث من قائمة المصادر الأخيرة بالجهة اليسرى من الشاشة أو عن طريق لمس خيار More (المزيد) ثم لمس جهاز بلوتوث.

لتشغيل الموسيقى عبر بلوتوث:

١. قم بتشغيل طاقة الجهاز، ثم قم بعملية الإقران لتوصيله.

٢. بعد الاقتران، المس Audio (الصوت) من الصفحة الرئيسية ثم المس بلوتوث من قائمة المصادر الأخيرة يسار الشاشة.

قائمة صوت بلوتوث

راجع "قائمة صوت نظام المعلومات والترفيه" في راديو AM-FM ⇦ ١٥٥.

إدارة أجهزة بلوتوث

من الصفحة الرئيسية:

١. المس الصوت.

٢. المس بلوتوث.

٣. المس الأجهزة لإضافة أو حذف أجهزة.

عند لمس بلوتوث، قد لا يتمكن الراديو من تشغيل مشغل الصوت على الجهاز المتصل لبدء التشغيل. عندما تكون السيارة متوقفة،استخدم الجهاز المحمول لبدء التشغيل.

يتم تشغيل الصوت بصورة مختلفة في معظم الأجهزة. عند تحديد بلوتوث كمصدر، قد يعرض الراديو رسالة توقف مؤقت على الشاشة. اضغط على تشغيل الجهاز أو المس ▷ على الشاشة لبدء التشغيل.

ستتوفر وظيفة التصفح إذا كانت مدعومة من جهاز بلوتوث. لن يكون محتوى الوسائط هذا جزءًا من وضع مصدر MyMedia.

بعض الهواتف الذكية تدعم ميزة إرسال معلومات صوت بلوتوث لعرضها على الراديو. عندما تصل هذه المعلومات إلى الراديو، فإنه يتحقق منها لمعرفة هل تتوفر معلومات قابله للعرض ومن ثم يعرضها. لمزيد من المعلومات عن ميزات بلوتوث المدعومة، راجع الوكيل.

المعلومات الترفيهية بالمقعد الخلفي

نظام المعلومات والترفيه بالمقعد الخلفي (RSI)

إن كانت السيارة مجهزة بذلك، فربما يشمل النظام منفذين HDMI، وسماعتي رأس بلوتوث، وشاشات باللمس لعرض مقاطع الفيديو خلف مقاعد السائق والراكب.

قد لا يعمل نظام RSI بشكل سليم حتى تصل درجة الحرارة إلى أعلى من -٢٠ درجة مئوية (-٤ درجة فهرنهايت) وأقل من ٥٥ درجة مئوية (١٣١ درجة فهرنهايت).

تشغيل النظام

للاستخدام:

١. انقر نقرًا مزدوجًا في أي مكان على أي من الشاشتين للتشغيل وعرض الشاشة الرئيسية.

٢. المس ⏻ على شريط الحالة لإيقاف تشغيل الشاشة.

يمكن تشغيل الشاشات وإيقافها من خلال كل شاشة تعمل باللمس بشكل مستقل عن الأخرى وعن طريق عنصر تحكم المقعد الأمامي.

يتم إيقاف تشغيل أي وسائط يتم تشغيلها من خلال تلك الشاشة المحددة مؤقتًا عند إيقاف تشغيل الشاشة.

يمكن قفل الشاشات عن طريق عنصر تحكم المقعد الأمامي.

المصادر

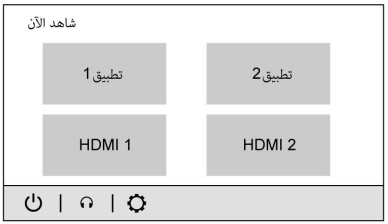

- HDMI ١
- HDMI ٢
- التطبيقات (إذا كانت مجهزة)

شريط الحالة:

- ⏻: المس لإيقاف تشغيل الشاشة. انقر نقرًا مزدوجًا في أي مكان على الشاشة لتشغيل الشاشة مرة أخرى.
- 🎧: المس للانتقال إلى قائمة "تثبيت سماعات الرأس بالبلوتوث". راجع جزئية "الإعدادات" الواردة لاحقًا في هذا القسم.
- ⚙: المس للانتقال إلى قائمة "الإعدادات".

Cadillac Escalade Owner Manual (GMNA-Localizing-MidEast-15567196) -
2022 - CRC - 9/28/21

إدخال HDMI

يقتضي توفر كبل HDMI لتوصيل جهاز HDMI بمركز RSI. تسمح مدخلات RSI HDMI بالاتصال بألعاب الفيديو، ومشغلات الأقراص، والكاميرات، والهواتف الذكية، والأجهزة اللوحية، وأجهزة البث، وأجهزة دونجل A/V التي تحتوي على مخرجات HDMI (الإصدار a1.4).

عرض التطبيق

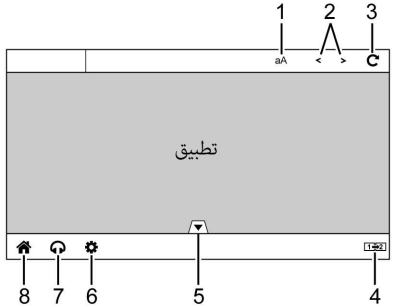

١. المس لضبط مستوى التكبير/التصغير.
٢. المس للتنقل في سجل الصفحة للخلف أو للأمام.
٣. المس لإعادة تحميل الصفحة.
٤. المس لمشاركة الشاشة مع الشاشة الخلفية الأخرى.
٥. المس أو اسحب لأسفل لإغلاق التراكب. سيؤدي لمس أي مكان على الشاشة أو الانتظار حوالي ثلاث ثوانٍ إلى تحريك التراكب لأسفل.
٦. المس لفتح قائمة الإعدادات.
٧. المس لإقران أو توصيل سماعات رأس بلوتوث أو اضبط مستوى صوت سماعة الرأس أو شغّل الصوت من خلال مكبرات الصوت الداخلية للسيارة.
٨. المس لفتح الشاشة الرئيسية.

المس الإدخال أو اسحبه للتنقل داخل أحد التطبيقات.

سيؤدي لمس الإعلان إلى فتحه في علامة تبويب أخرى. لإغلاق علامة التبويب الأخرى، المس علامة التبويب الأولى أو المس X.

إعدادات الشاشة الخلفية

من الصفحة الرئيسية للشاشة الخلفية، المس ⚙ للوصول إلى قائمة الإعدادات.

وقد تحتوي القائمة على ما يلي:

سطوع الشاشة

حدد سطوع الشاشة. حرّك الشريط لليسار أو لليمين لضبط سطوع الشاشة. قد يتم تعديل كل شاشة بشكل فريد.

سماعات رأس بلوتوث مملوكة للعميل

يدعم نظام RSI سماعات الرأس البلوتوث. يمكن إقران ما يصل إلى أربع سماعات رأس بالبلوتوث مع كل "شاشة خلفية". توفر هذه الشاشة قائمة بجميع سماعات البلوتوث التي تم إقرانها بنظام RSI، بالإضافة إلى التحكم في استخدامها وإعداداتها. يمكن توصيل سماعات رأس بالبلوتوث جديدة أو يمكن تغيير إعدادات سماعة رأس بالبلوتوث من أو على هذه الشاشة.

لإقران سماعات بلوتوث بإحدى الشاشات الخلفية:

١. حدد سماعات رأس بلوتوث أو المس 🎧 من الصفحة الرئيسية للشاشة الخلفية المطلوبة.
٢. حدد توصيل سماعات الرأس.
٣. تأكد من أن سماعات البلوتوث في وضع الإقران. بمجرد التعرف على النظام، يتم عرض سماعات البلوتوث الخاصة بك في قائمة سماعات الرأس المتوفرة.
٤. حدد سماعات رأس بلوتوث من القائمة. قد تحتاج سماعات الرأس إلى إلغاء إقرانها بهاتفك قبل الاقتران بـ RSI.
٥. بمجرد إقران سماعة رأس، المس خيارات سماعة الرأس هذه للوصول إلى القائمة حيث يمكن إعادة تسمية سماعة الرأس أو توصيلها أو فصلها أو نسيانها.

سماعات الرأس البلوتوث المقدمة

⚠ تحذير

تحتوي سماعات الرأس على حزمة بطاريات ليثيوم أيون مدمجة قابلة لإعادة الشحن والتي تشكل خطر حريق خطير في حالة تلفها أو تعطلها أو استخدامها بشكل غير صحيح.

لتجنب تسرب البطارية و/أو اندلاع حريق محتمل:

- لا تحاول حرق البطارية أو سحقها أو قطعها
- لا تعرض البطارية لبيئات ذات ضغط هواء منخفض للغاية أو درجات حرارة أعلى من ٦٠ درجة مئوية (١٤٠ درجة فهرنهايت)
- لا تقم بشحن البطارية في درجات حرارة أعلى من ٤٥ درجة مئوية (١١٣ درجة فهرنهايت)
- لا تقم بشحن البطارية إذا كانت سماعات الرأس معطلة أو تالفة

تنبيه

لا تخزن سماعة الرأس في مكان حار أو في أشعة الشمس المباشرة. قد يؤدي ذلك إلى تلف سماعات الرأس ولن يغطي ضمان المركبة عملية إصلاحها. والتخزين في مكان شديد البرودة يمكن أن يضعف البطاريات. احتفظ بسماعة الرأس في مكان معتدل الحرارة وجاف.



لا ينبغي التخلص من البطاريات الموجودة في هذا المنتج مع النفايات المنزلية. يجب إعادة تدوير البطاريات في منشأة مناسبة. أتصل بالسلطات المحلية للحصول على تفاصيل حول إعادة التدوير.



١. تحديد قناة CH

٢. الطاقة

٣. مستوى الصوت

٤. منفذ شحن USB-C

يتضمن RSI اثنين من سماعات رأس بلوتوث اللاسلكية الجديدة. يتم استخدام سماعات الرأس لسماع مختلف الوسائط المتعددة. ويوجد بسماعة الرأس اللاسلكية زر الطاقة وزر تحديد القناة وزر التحكم في مستوى الصوت.

لاستخدام سماعات الرأس البلوتوث اللاسلكية المضمنة:

- اضغط على زر الطاقة لمدة ثانية واحدة لتشغيل سماعات الرأس. سيضيء مؤشر الطاقة.

- أثناء إيقاف تشغيل سماعات الرأس، اضغط مع الاستمرار على زر الطاقة لمدة ثانيتين للدخول في وضع الإقران. سيظهر اسم سماعة الرأس باسم "GM RSI BT HP". راجع "الإقران بشاشة RSI" أدناه للحصول على تعليمات الإقران بشاشة RSI.
- لإيقاف التشغيل، اضغط مع الاستمرار على زر الطاقة لمدة ثانيتين أثناء تشغيل الطاقة.

الإقران بشاشة RSI

يمكن تنشيط سماعتي رأس فقط لكل شاشة RSI.

لإقران سماعة رأس بلوتوث بإحدى الشاشات الخلفية:

١. المس رمز سماعة الرأس من الصفحة الرئيسية للشاشة الخلفية المطلوبة.
٢. حدد "إضافة سماعات رأس جديدة".
٣. تأكد من أن سماعة الرأس البلوتوث في وضع الإقران.
٤. بمجرد التعرف على النظام، يتم عرض سماعات الرأس البلوتوث في قائمة سماعات الرأس المتوفرة.
٥. حدد سماعات رأس بلوتوث من القائمة. بمجرد الاتصال، المس موافق في النافذة المنبثقة لنجاح الإقران.
٦. المس OK (موافق).

التعليق الصوتي

يحتوي نظام RSI على ميزة التعليق الصوتي وذلك لمساعدة ضعاف السمع والرؤية، وذلك إذا توفرت هذه الميزة.

عند تنشيط التعليق الصوتي فإنه يوفر ملاحظات مسموعة للمستخدم حول المنطقة التي يلمسها على الشاشة، وتحديد الأزرار النشطة، بالإضافة إلى توفير ملاحظات المعلومات حول تعريف الشاشة والحالة الحالية ومحتوى القائمة والبيانات الوصفية والمعلومات المنبثقة. يسمح للمستخدم بتنشيط الميزات من خلال النقر المزدوج في أي مكان على الشاشة والذي يتعلق بآخر زر فردي قابل للمس ولم يتم الإعلان عنه بشكل مسموع.

لتشغيل التعليق الصوتي أو إيقافه، المس ⚙، والمس زر التبديل، ثم اضغط على "موافق" للتأكيد. يتم إيقاف تشغيل التعليق الصوتي في كل مرة يتم فيها إيقاف تشغيل السيارة.

إعادة تعيين Rear Media

حدد لإعادة تعيين التطبيقات وتسجيل خروج المستخدمين.

ترخيص مفتوح المصدر

حدد لإظهار معلومات الترخيص.

منافذ المستهلك الخلفية (RCP)

إذا توفرت ميزة نظام المعلومات والترفيه بالمقعد الخلفي، فتكون منافذ المستهلك الخلفية متوفرة في خلفية الكونسول المركزي. يتضمن ذلك منفذي HDMI ومنفذي USB-C للشحن فقط.

HDMI

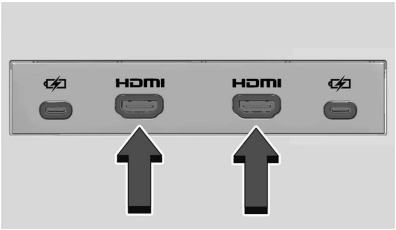

يتيح إدخال HDMI بتوصيل كبل HDMI A/V من جهاز مساعد مثل كاميرا فيديو أو نظام ألعاب فيديو أو جهاز Apple. يلزم استخدام كابل من تصنيع شركة Apple مع أجهزة Apple.

المس منفذ HDMI الذي تم توصيل الجهاز الخارجي به على الشاشة الرئيسية.

في أجهزة HDMI معينة تدعم شحن USB، يمكن استخدام منافذ USB كمصدر للطاقة.

لا يمكن الوصول إلى المحتوى من منافذ HDMI هذه من خلال شاشة المعلومات والترفيه.

لاستخدام إدخال HDMI بنظام RSI:

١. وصل الجهاز المساعد بكبل HDMI.
٢. شغل كلا من الجهاز الإضافي وشاشة فيديو نظام RSI.
٣. المس ⌂ (الرئيسية) على وحدة العرض المعنية وحدد HDMI كمصدر.

HDMI

اتصال HDMI

يوفر RCP منفذي HDMI لعرض أجهزة الفيديو.

قم بتوصيل الجهاز الخارجي لمشاهدة محتوى الجهاز من خلال شاشة RSI.

المس منفذ HDMI المتصل بالجهاز الخارجي على الشاشة الرئيسية.

عرض تشغيل HDMI

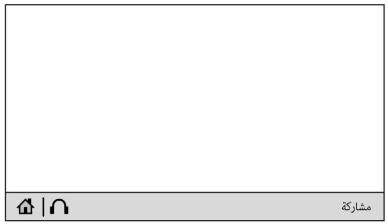

تعرض طريقة عرض تشغيل HDMI محتوى الفيديو وتتضمن:

- ⌂ (الرئيسية): المس ⌂ للعودة إلى شاشة الاختيار الرئيسية للنظام RSI.
- ∩ (سماعات الرأس): المس ∩ للدخول على قائمة "تثبيت سماعات الرأس بالبلوتوث". راجع جزئية "الإعدادات" الواردة لاحقًا في هذا القسم.
- مشاركة: المس لمشاركة الشاشة مع الشاشة الخلفية الأخرى. يمكن مشاركة الشاشة من خلال الجهاز المتصل.

تطبيق Rear Media من الشاشة الرئيسية

يتيح تطبيق Rear Media للمستخدم الأمامي التحكم في مصادر شاشة الفيديو بالمقعد الخلفي. للوصول، المس رمز تطبيق Rear Media من الصفحة الرئيسية.

يمكن تشغيل الشاشات الخلفية أو إيقاف تشغيلها من تطبيق Rear Media. المس الشاشة ١ أو الشاشة ٢ لتحديد شاشة. المس الملخص لعرض الشاشات الخلفية معًا. يؤدي لمس رمز Power (التشغيل) بجوار رمز الشاشة المحددة إلى تشغيل هذه الشاشة أو إيقاف تشغيلها.

يمكن كتم الصوت للمستخدمين بالخلف من قبل المستخدم الأمامي بالضغط على رمز كتم الصوت المرتبط بالشاشة الخلفية اليسرى أو اليمنى على شاشة "تطبيق الفيديو الخلفي"، أو كلتا الشاشتين الخلفيتين بالضغط على زر MUTE ALL (كتم صوت الكل).

يمكن أيضًا عرض المصدر الحالي من الشاشة الخلفية المرغوبة على الشاشة الخلفية الأخرى وذلك بالضغط على الزر Share "مشاركة" الموجود على الجانب الأيمن السفلي من شاشات تطبيق RSI Video.

اختيار المصدر من تطبيق Rear Media

يمكن تحديد المصادر للشاشة الخلفية المميزة. حدد المصادر من شاشة تطبيق Rear Media، ثم حدد من قائمة المصادر المتاحة المعروضة على شاشة مصادر RSI.

عرض الملخص

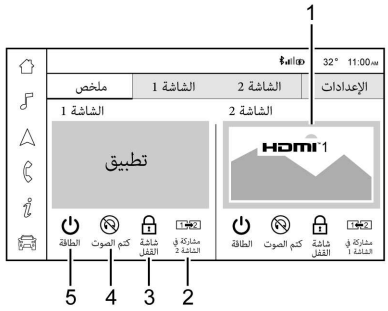

١. المصدر الحالي للشاشات الخلفية.
٢. المس لمشاركة الشاشة مع الشاشة الخلفية الأخرى.
٣. المس لقفل الشاشة الخلفية من مدخلات اللمس.
٤. المس لكتم صوت الشاشة الخلفية.
٥. المس لتشغيل الشاشة الخلفية أو إيقاف تشغيلها.

عرض تفاصيل الشاشة دون تشغيل المحتوى

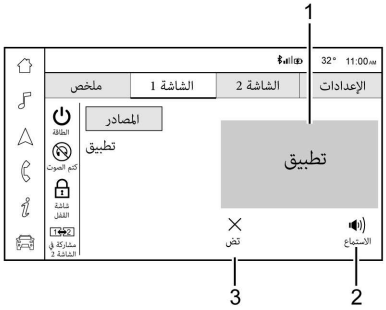

١. يظهر اسم المصدر.
٢. المس لتشغيل الصوت من خلال مكبرات الصوت الداخلية للسيارة.
٣. المس لإغلاق تطبيق على الشاشة الخلفية.

عرض تفاصيل الشاشة مع تشغيل المحتوى

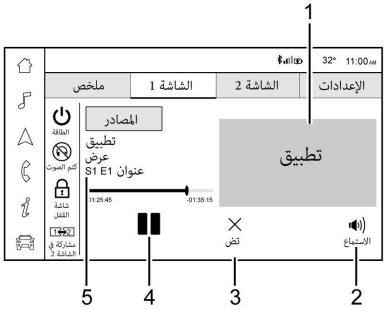

١. الفن المعروض لتشغيل المحتوى الحالي.
٢. المس لتشغيل الصوت من خلال مكبرات الصوت الداخلية للسيارة.
٣. المس لإغلاق تطبيق على الشاشة الخلفية.
٤. المس لتشغيل المحتوى قيد التشغيل حاليًا أو إيقافه مؤقتًا.
٥. اسم ومعلومات المحتوى قيد التشغيل حاليًا.

إعدادات Rear Media

من صفحة Rear Media، المس الإعدادات للوصول إلى قائمة الإعدادات.

Cadillac Escalade Owner Manual (GMNA-Localizing-MidEast-15567196) -
2022 - CRC - 9/28/21

وقد تحتوي القائمة على ما يلي:

"تذكر حالة تشغيل الشاشة"

حدد لتشغيل الشاشات الخلفية تلقائيًا عند بدء تشغيل السيارة.

التعليق الصوتي للشاشة الخلفية

حدد أن يكون لديك تعليق صوتي على الفيديو للشاشات الخلفية الفردية.

التطبيقات المسموح بها

حدد لاختيار التطبيقات التي ستكون مرئية.

الحساب

حدد لإظهار خطة بيانات السيارة.

إعادة تعيين Rear Media

حدد لإعادة تعيين التطبيقات.

شروط استخدام Rear Media

حدد لعرض شروط الاستخدام.

بيان الخصوصية

حدد لعرض بيان الخصوصية.

استكشاف أخطاء نظام RSI وحلها

لا توجد طاقة : قد لا يكون مفتاح نظام الإشعال في وضع التشغيل أو وضع ACC/ACCESSORY (الملحقات).

لا يصدر صوت من سماعة الرأس أثناء إضاءة المؤشر : تأكد من أن سماعات الرأس مشحونة بشكل كافٍ. قم بتوصيل سماعات الرأس بمنفذ USB-C لشحنها.

تحقق لمعرفة ما إذا كانت سماعات الرأس مقترنة بالشاشات. تأكد من أنك تستمع إلى الشاشة الصحيحة بالضغط على زر تحديد القناة.

إذا لم تنجح الخطوات المذكورة أعلاه، فقم بإلغاء إقران سماعات الرأس بشاشات RSI وأوقف تشغيل سماعات الرأس وأعد تشغيلها وحاول إقرانها. راجع إجراءات الإقران الخاصة بسماعة رأس بلوتوث سابقًا في هذا القسم.

Video Distortion (تشويش صورة الفيديو)

يمكن أن يحدث تشويش الفيديو عند تشغيل هواتف خلوية أو ماسحات ضوئية أو أجهزة لاسلكي قصيرة المدى أو أنظمة تحديد الموقع العالمية (GPS) أو أجهزة الاتصال اللاسلكي المتبادل وأجهزة الفاكس المحمولة أو أجهزة اللاسلكي الميدانية المرسلة المستقبلة.

وقد يكون ضروريًا غلق مشغل الفيديو عند تشغيل واحد من تلك الأجهزة داخل السيارة أو قريبًا منها.

الملاحة

استخدام نظام الملاحة

إذا كانت السيارة مجهزة بالميزة، فقم بتشغيل تطبيق الملاحة عن طريق لمس رمز Nav (الملاحة) في Home Page (الصفحة الرئيسية) أو في درج الاختصارات الموجود بالقرب من الجزء الأيسر من شاشة نظام المعلومات والترفيه.

عند تشغيل تطبيق Nav (الملاحة) لأول مرة ستوفر جولة في المنتج. يتطلب استخدام الميزة التحقق من البنود والشروط وبيان الخصوصية. في حال توافر أحد ملفات التعريف وتسجيل الدخول إليه، فإنه يُنصح كذلك بتمكين الملاحة المخصصة وتأكيدها.

الملاحة المخصصة (إذا كانت متوفرة)

ستقوم ميزة الملاحة المخصصة، في حالة توافرها وتمكينها، بالتعرف على التفضيلات من خلال حفظ الأماكن التي تواجدت بها السيارة من قبل. ويتم استخدام المواقع وسجل الملاحة لتخصيص المسارات والنتائج.

قد تعرض ميزة Personalized Navigation (الملاحة المخصصة) عناصر مثل:

- المسارات المخصصة بناءً على الشوارع المفضلة.
- تظهر نتائج البحث التي توفر أفضل مطابقة أعلى القائمة.

- المرور التنبؤي.
- تحديث محتوى الخريطة المحلية.

يمكن كذلك تمكين الملاحة المخصصة أو تعطيلها في وقت لاحق. حدد الإعدادات، ثم خصوصية الملاحة، ثم قم بتغيير الإعداد الخاص بجمع البيانات بمعلومات ملف التعريف. راجع الإعدادات ⇦ ١٨٩.

عرض خريطة الملاحة



بعد فتح تطبيق الملاحة للمرة الأولى، سيتم فتح تطبيق الملاحة دائمًا في عرض الخريطة الكاملة وعرض الموقع الحالي للسيارة. سيظهر خيار البحث على الجانب الأيسر من عرض خريطة الملاحة.

بطاقات الوجهة

من تطبيق Nav (الملاحة)، قم بإعداد عناوين المنزل والعمل لتمكين الملاحة بلمسة واحدة. لإعداد عناوين المنزل والعمل، حدد الإعدادات، ثم المزيد من الإعدادات، ثم بطاقات الوجهة. ينبغي أن يكون الخيار Show on Map (إظهار على الخريطة) قيد التشغيل بشكل افتراضي. حدد عنوان المنزل/أو العمل ثم اكتبه واحفظه.



لإيقاف إظهار (Destination Cards) بطاقات الوجهة في عرض الخريطة، قم بتبديل (Show on Map) إظهار على الخريطة إلى Off (إيقاف).

المس الرسالة المنبثقة drive To Home (القيادة للمنزل) أو drive To Work (القيادة للعمل) لبدء التوجيه.

إعدادات الخريطة والملاحة

المس Settings (الإعدادات) لعرض الخيارات. وقد يتم عرض ما يلي:

- توجيه الخريطة
  - البعد الثالث اتجاه لأعلى
  - البعد الثاني اتجاه لأعلى
  - البعد الثنائي الشمال لأعلى
- Show on Map (عرض على الخريطة)
  - الوقود
  - الطعام
  - مطاعم
  - الوجبات السريعة
  - القهوة
  - أجهزة الصراف الآلي
  - الإقامة
  - الركن
  - محلات البقالة
- تجنب في المسار
  - الطرق السريعة
  - الطرق ذات الرسوم المرورية
  - الطرق غير الممهدة
  - العبّارات
  - الأنفاق
  - حارات النقل الجماعي
  - حدود الدول
- طلبات المقعد الخلفي
  - قبول
  - تجاهل دائمًا

للوصول إلى ما يلي، المس Settings (الإعدادات)، ثم More Settings (المزيد من الإعدادات):

- بطاقات الوجهة
- مراجع الخرائط
- المعالم المفضلة
- التحكم الصوتي في الملاحة
- تفضيلات المرور
- تفضيلات التنبيه
- إدارة السجل
- خصوصية الملاحة: راجع العنوان "Personalized Navigation (الملاحة المخصصة) (في حال توفره)" المذكور سابقًا في هذا القسم.
- حول

للخروج من أي قائمة، المس < في الجزء الأيسر العلوي للرجوع إلى نافذة عرض الخريطة الرئيسية

تحقق من ضبط التفضيلات قبل إعداد الوجهة وبدء التوجيه النشط.

Map Preferences (تفضيلات الخريطة)

المس للاختيار بين تهيئة ميزة الخريطة الأساسية:

ألوان الخريطة

- نهار (إضاءة)
- ليل (ظلام)
- Auto (تلقائي) - المس لتغيير الأوضاع تلقائيًا بناءً على ظروف الإضاءة.

علامات حدود ثلاثة الأبعاد (الإعداد الافتراضي على وضع التشغيل) : المس التشغيل أو إيقاف التشغيل. عند التشغيل، يعرض النظام جميع علامات الحدود ثلاثية الأبعاد على الخريطة على حسب مستوى التكبير.

مبان ثلاثية الأبعاد (الإعداد الافتراضي على وضع إيقاف التشغيل) : المس التشغيل أو إيقاف التشغيل. عند التشغيل، يعرض النظام جميع أشكال المبان ثلاثية الأبعاد على الخريطة على حسب مستوى التكبير.

عرض التضاريس في وضع ثلاثي الأبعاد (لا تعمل بشكل افتراضي) : في حالة توافرها، المس تشغيل أو إيقاف التشغيل. عند التشغيل، يعرض النظام معلومات الأراضي على الخريطة في عرض ثلاثي الأبعاد.

تكبير تلقائي (الإعداد الافتراضي على وضع التشغيل) : المس التشغيل أو إيقاف التشغيل. عند التشغيل، يعمل النظام أوتوماتيكيًا على ضبط مستوى التكبير عند اقتراب السيارة من أحد المنعطفات. وبعد انتهاء الانعطاف، يعيد النظام مستوى التكبير مرة أخرى على مستوى الضبط الأصلي. إذا كانت السيارة تقترب من منعطف مع وجود منعطف آخر قريب، فسيظل مستوى التكبير التلقائي يعمل حتى يتم تجاوز المنعطفين.

Preferred Route (المسار المفضل)

للوصول، المس Settings (الإعدادات)، ثم More Settings (المزيد من الإعدادات)، ثم Preferred Route (المسار المفضل).

اختر من بين خيارين مختلفين للمسارات: الأسرع أو صديق البيئة.

- الخيار الأسرع سيكون المسار بوقت القيادة الأقل.
- صديق البيئة سيكون المسار الأكثر توفيرًا للوقود.

تجنب في المسار

للوصول، المس Settings (الإعدادات)، ثم Avoid on Route (التجنب على المسار).

اختر أي من ميزات الطريق لتجنبها أثناء السير على الطريق:

- الطرق السريعة
- الطرق غير الممهدة
- العبّارات
- حارات النقل الجماعي
- الطرق ذات الرسوم المرورية
- الأنفاق
- حدود الدول

التحكم الصوتي في الملاحة

المس للوصول إلى شاشة إعداد التحكم الصوتي.

- مستوى صوت الملاحة - لضبط مستوى الصوت، استخدم الشريط المنزلق على شاشة الملاحة. عند سماع صوت أوامر التوجيه الصوتي، يمكنك ضبط مستوى الصوت باستخدام البكرة على الوحدة الوسطى أو مفتاح التحكم في مستوى الصوت بعجلة القيادة.
- مطالبات الملاحة الاتجاهية - تسمح للمطالبات بالتشغيل على الجانب الأيسر أو الأيمن من السيارة حسب اتجاه المنعطف التالي. يمكن تشغيل هذا أو إيقاف تشغيله.
- مستوى التوجيه الصوتي للملاحة أثناء إجراء مكالمة. الخيارات المتاحة هي:
  - توجيه كامل (محدد بشكل افتراضي)
  - صوت فقط
  - None (لا يوجد)

تفضيلات المرور (إذا توفرت)

أثناء وجودك في Map View (عرض الخريطة)، حدد Settings (الإعدادات)، ثم More Settings (المزيد من الإعدادات)، ثم Traffic Preferences (تفضيلات المرور). توفر ميزة Show Traffic on Map (عرض الحالة المرورية على الخريطة) عند تشغيلها لمحة عامة عن تدفق حركة المرور باستخدام ألوان مختلفة الشفرة. تتوفر الخيارات التالية أثناء إعادة حساب المسار:

- إظهار تدفق حركة المرور على الخريطة - للتبديل بين ما إذا كان تدفق حركة المرور يظهر على الخريطة أم لا.
- حساب المسار تلقائيًا - يعيد النظام تلقائيًا حساب المسار في حال اكتشاف وجود مشكلة مرورية أمامك.
- سؤال قبل إعادة حساب المسار (الافتراضي) - إذا اكتشف النظام وجود مشكلة مرورية أمامك، فستظهر رسالة منبثقة بتفاصيل هذه المشكلة. اختر إعادة حساب المسار أو إلغاء التنبيه.
- لا تبحث أبدًا - لن يقوم النظام بالبحث عن مسار أفضل إلى أن يتم تحديد أحد الخيارات المذكورة أعلاه.

تفضيلات التنبيه

قم بتشغيل أو إيقاف تشغيل مجموعات التنبيه أثناء عمليات عرض التوجيه النشطة وغير النشطة على حد سواء. قد تتوافر التنبيهات التالية:

- Road Safety Alerts (تنبيهات أمان الطريق) - المس لعرض مناطق المدارس الواردة.
- تنبيهات الكاميرا المرورية

إدارة السجل

المس Manage History (إدارة السجل) للوصول إلى خيارات السجل:

- مسح الوجهات الأخيرة - المس ⊗ لمسح الوجهات الأخيرة.
- مسح سجل البحث - المس ⊗ لمسح سجل البحث.

خصوصية الملاحة

المس لتغيير إعدادات خصوصية الملاحة. إعدادات خصوصية الملاحة هي:

- جمع البيانات باستخدام معلومات ملف التعريف – قم بتشغيل هذا لتمكين الملاحة المخصصة. راجع "الملاحة المخصصة" المذكورة في وقت سابق من هذا القسم.
- جمع بيانات مجهولة الهوية – قم بتشغيل هذا لتمكين التحسين في جودة منتج Nav (الملاحة).

حول

المس لعرض معلومات البرنامج، مثل:

- شروط وأحكام Telenav
- بيان خصوصية Telenav
- إصدار الملاحة

الخرائط

يتطلب تطبيق الملاحة توفر قاعدة بيانات الخريطة كي يعمل. وهي محفوظة على بطاقة SD متصلة بنظام المعلومات والترفيه.

إذا لم تتوفر قاعدة بيانات الخريطة، فستظهر رسالة خطأ للإشارة إلى عدم وجود بطاقة SD.

رسائل بطاقة SD

تعمل بطاقة SD مع سيارة واحدة مميزة. يلزم أن تسمح بطاقة SD بتمرير التحقق من الأصالة قبل استخدامها لسيارة معينة. سيناريوهات الخطأ والرسائل المحتملة تشمل ما يلي:

- تهيئة بطاقة SD لأول مرة: "بعد التهيئة، يمكن فقط استخدام هذه البطاقة للملاحة في هذه السيارة."
- بطاقة SD لا تعمل بصورة صحيحة: "بطاقة SD لا تعمل بصورة صحيحة. (رمز الخطأ)."
- بطاقة SD هذه غير مقترنة مع النظام الحالي: "بطاقة SD هذه لا تصلح للملاحة في هذه السيارة. راجع دليل التشغيل لمزيد من التفاصيل أو تفضل بزيارة الوكيل."
- تم إزالة بطاقة SD من المنفذ: "تم إزالة بطاقة SD. (رمز الخطأ)."

سيؤدي تحديد "تأكيد" بعد بدء رسالة التهيئة إلى التهيئة. للرسائل الأخرى، المس OK (موافق) للرجوع إلى الصفحة الرئيسية.

رموز الملاحة

وفيما يلي الرموز الأكثر شيوعًا التي قد تظهر في تطبيق الملاحة.



يشير هذا إلى الموقع الحالي للسيارة والاتجاه على الخريطة.



يحدد دبوس الوجهة موقع الوجهة النهائية. المس الدبوس لعرض عنوان الوجهة أو لإضافته أو إزالته من قائمة المفضلات. يمكنك إخفاء المعلومات عن طريق لمس الدبوس مرة أخرى. كذلك سيختفي بعد انقضاء مهلته في حالة عدم اتخاذ أي إجراء من طرفك.



أماكن الاهتمام الذكية (POI) عبارة عن أماكن تستحوذ على اهتمامك خاصة بالركن ومحطات الوقود وذلك في حالة توافرها.

الوجهة

البحث

المس Search (بحث) في شاشة نظام المعلومات والترفيه لفتح شاشة البحث. يوجد مربع إدخال في حقل البحث واختصارات الرموز للفئات السريعة ولوحة مفاتيح.

الإكمال التلقائي

أدخل جزءًا من اسم المكان في مربع حقل الإدخال على شاشة البحث. ستحاول ميزة الإكمال التلقائي إتمام الوجهة وذلك استنادًا إلى ما تم كتابته. المس العنصر المقترح لإجراء البحث.

البحث أثناء التحرك مع عدم تواجد راكب في المقعد الأمامي

شاشة البحث هذه لن تسمح بإجراء تغييرات أو إدخال نصوص باستخدام لوحة المفاتيح في حالة تحرك السيارة. ونتيجةً لذلك، تعرض الشاشة ثلاثة صفوف للفئات الأكثر شيوعًا.

البحث أثناء التحرك مع تواجد راكب في المقعد الأمامي

إذا اكتشف النظام تواجد راكب في المقعد الأمامي مع ربط حزام كل من مقعد السائق ومقعد الراكب الأماميين فإن لمس رمز البحث سيعرض رسالة تنبيه تتيح للراكب البحث عن وجهة.

استقبال توجيهات الوجهة من مصادر مختلفة

يمكن استقبال الوجهات أو نقلها من مصادر مختلفة إلى تطبيق الملاحة لتوجيه المسار. في حال توافرها، قد تشمل بعض هذه المصادر:

- الملاحة من نتائج البحث.
- تنزيل وجهة مستشار نظام OnStar.
- عنوان من قائمة جهات الاتصال.
- تطبيق على الهاتف الذكي يمكنه إرسال وجهات إلى السيارة.
- تطبيق تم تنزيله على نظام السيارة يمكنه إرسال وجهات إلى نظام الملاحة.

الإحداثيات

أضف خمسة نقاط مرجعية بعد أقصى، مما يعتبر وجهات إضافية على طول المسار. لإضافة مكان توقف جديد أو نقطة مرجعية:

١. من التوجيه النشط، المس إضافة توقف.

٢. ابحث عن الوجهة باستخدام One-Box أو البحث الصوتي أو رموز Quick Category (الفئة السريعة).

٣. اختر نتائج البحث على طول المسار أو بالجوار أو بالقرب من الوجهة.

٤. اختر نقطة الطريق المطلوبة والمس Add to Trip (إضافة إلى الرحلة).

لا تتوفر خيارات المسار للنقاط المرجعية.

الوصول إلى نقطة مرجعية

عند الاقتراب من نقطة مرجعية، سيعرض النظام Destination Arrival view (عرض الوصول إلى الوجهة). للمتابعة إلى الوجهة التالية، المس رسالة Done (تم) على شاشة المعلومات والترفيه.

تعديل نقطة مرجعية

عند إضافة نقاط مرجعية أثناء التوجيه النشط، سيتيح النظام إمكانية حذف إحدى التوقفات أو تغيير الترتيب.

لتعديل نقطة طريق، المس Destinations (الوجهات). ستكون الخيارات التالية متاحة:

- تعديل ترتيب الوجهة عن طريق لمس أزرار الأسهم في قائمة وجهات نقطة الطريق.
- احذف نقطة طريق عن طريق لمس رمز سلة المهملات. يمكن تحديد الرمز مرة أخرى لإعادة إضافة نقطة طريق في حالة تحديدها عن طريق الخطأ. المس X من الركن العلوي الأيمن بحيث يتمكن النظام من إعادة حساب المسار.

إذا لم يكن هناك سوى عنوان واحد في قائمة الوجهات، فسيعطل النظام وظيفتي النقل والحذف. ولن يتيح النظام إمكانية حذف الوجهة النهائية.

معلومات الخريطة

تشتمل قاعدة بيانات الخريطة على خصائص شبكة الطرق من أجل معلومات الخريطة. تشتمل تلك الخصائص على معلومات مثل أسماء الشوارع، وعناوين الشوارع، وقيود الانعطاف وغيرها. تشتمل المنطقة التفصيلية على جميع الطرق السريعة الكبرى، وطرق الخدمة والطرق السكنية. تشتمل المناطق التفصيلية على نقاط الاهتمام (POI) مثل: المطاعم والمطارات والبنوك والمستشفيات وأقسام الشرطة ومحطات البنزين وأماكن جذب السياح والآثار التاريخية.

إذا لم تتوفر خطة خدمة نشطة، فقد لا تحتوي قاعدة بيانات الخريطة على بيانات للمناطق حديثة الإنشاء أو على التصحيحات التي اكتملت بعد الإنتاج. يعمل نظام الملاحة على توفير إرشاد المسار الكامل في مناطق الخريطة التفصيلية.

التحكم في مستوى التكبير والتصغير

للتكبير أو التصغير، قم بتنفيذ أحد الإجراءات التالية:

- تدوير وحدة التحكم متعددة الوظائف (MFC) للتكبير أو التصغير على الخريطة.
- اضغط ضغطة مزدوجة بأحد أصابعك للتكبير أو ضغطة واحدة بإصبعين للتصغير على الخريطة.
- استخدم إصبع السبابة والإبهام للتصغير من خلال تقريبهما إلى بعضهما البعض ثم يمكنك التكبير عن طريق إبعاد الإصبعين عن بعضهما البعض على الخريطة.

إيماءات الخريطة ومقياس الخريطة

استخدم الإيماءات التالية على شاشة نظام المعلومات والترفيه لضبط مقياس الخريطة وخيارات العرض.

- حرك أصابعك لتكبير العرض أو تصغيره.
- تغيير شكل الخريطة.
- استخدم إصبعين للإمالة والتغيير من العرض ثنائي الأبعاد إلى ثلاثي الأبعاد. أمل لأعلى للإعادة إلى الوضع ثنائي الأبعاد.
- تدوير الخريطة.

يمكن أيضًا تبديل MFC لأعلى أو لأسفل أو لليسار أو لليمين لتحريك الخريطة.

راجع استخدام النظام ⇦ ١٥٢.

كتم الصوت

أثناء التوجيه النشط، يمكن كتم صوت الأوامر الصوتية أثناء استخدام تطبيق الملاحة. المس Mute (كتم الصوت) في القائمة النشطة. ستظهر علامة مائلة على مكبر الصوت للإشارة إلى كتم صوت التوجيه.

عرض التوجيه النشط

عند اختيار وجهةٍ ما وتكون جلسة الملاحة نشطة، يبدأ نظام الملاحة عرض التوجيه النشط (AGV).

توجيه الحارة

ستعرض الخريطة معلومات الحارة للمناورة التالية إذا كانت متاحة.

عرض التقاطع

إذا كانت السيارة في الطريق السريع وتقترب من أحد المخارج، فستظهر صورة تعرض الحارة التي يجب أن تلتزم بها السيارة لإتمام المناورة التالية.

عرض الانعطاف السريع

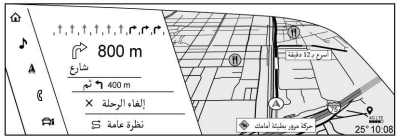

عندما تقترب السيارة من منعطفٍ ما يليه على الفور منعطف آخر، يتم عرض قائمة المنعطف السريع أسفل مؤشر المنعطف الأساسي. ستسمع مطالبةً صوتية للإعلان عن المنعطف السريع.

التكبير التلقائي

عند الاقتراب من إحدى المناورات، سيتم أوتوماتيكيًا تكبير الخريطة لعرض رمز السيارة والمناورة التالية لتوفير رؤية أوضح للمناورة. وبعد انتهاء المناورة، سيعود النظام إلى الوضع السابق على مستوى التكبير نفسه. المس Settings (الإعدادات)، ثم More Settings (المزيد من الإعدادات)، ثم المس خيار Map Preferences (تفضيلات الخريطة) للوصول إلى ميزة Auto-Zoom (التكبير التلقائي). ويمكن تمكين هذه الميزة أو تعطيلها.

الاتجاهات

المس قائمة المنعطفات لعرض الاتجاهات.

تعرض Directions (الاتجاهات) المنعطفات والاتجاهات من الموقع الحالي إلى الوجهة النهائية.

قائمة مخارج من الطرق السريعة

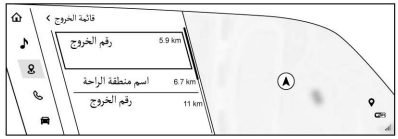

المس لفتح قائمة Exit (الخروج). يظهر هذا الرمز بجوار اسم الشارع الحالي بالقرب من أسفل الشاشة. لا يظهر الرمز إلا في الطريق السريع ذي المخارج المحددة.

أثناء السفر على الطرق ذات المخارج المخصصة، قد تتوفر قائمة بالمخارج. تعرض قائمة Exit (الخروج) رقم المخرج والمسافة المتبقية إلى المخرج من موضع المركبة الحالي ومناطق التوقف للراحة التي قد تكون متاحة، مثل محطات الوقود والمقاهي والمطاعم وأماكن المبيت.

قائمة Next Maneuver (المناورة القادمة)

عندما تكون في التوجيه النشط، يتم عرض سهم المنعطف التالي، واسم الشارع، ومسافة المناورة في المناورة التالية أعلى القائمة على يسار الخريطة. يتم عرض ETA وDistance to Destination (المسافة إلى الوجهة) في نفس المكان مثل معلومات المناورة التالية، ولكن تظهر أعلى Turn Maneuver Turn Arrow (سهم انعطاف المناورة التالية).

كرر التوجيه الصوتي



يشير هذا الرمز إلى مناورة التوجيه التالية. المسه لتكرار آخر تعليمات توجيه منطوقة.

تنبيه الوقائع (إذا توفر)

أثناء التوجيه النشط إذا اكتشف النظام وجود حادث مروري أمامك مع عدم وجود أي مسار أفضل من ذلك، فسيشغل النظام نغمة ويعرض Quick Notice (الإشعار السريع). وسيظهر هذا الأمر مرة واحدة لكل حادث مروري.

تقارير الوقائع (في حالة توافرها)

رموز تقارير الحوادث المرورية مع بيانات تدفق المرور تظهر على الخريطة أثناء كل من التوجيه النشط وغير النشط.

إنهاء الرحلة

المس إنهاء الرحلة لإنهاء التوجيه النشط والعودة إلى التوجيه غير النشط.

مواصلة الرحلة

يمكن استئناف الرحلة إذا تم إلغاؤها عن طريق لمس استئناف الرحلة في الجزء العلوي من قائمة الملاحة.

وإذا تبين للنظام أنك وصلت إلى الوجهة، إما عند ظهور عرض الوصول أو عند تجاوز الوجهة، فلن يظهر خيار "مواصلة الرحلة".

المفضلة

يمكن أن تشمل تفضيلات الملاحة العناوين أو أماكن الاهتمام التي تم حفظها من خلال رمز المفضلة على العرض التفصيلي للخريطة.

الوصول إلى المفضلات

المس المفضلات في قائمة الملاحة.

حفظ المفضلات

يمكن إضافة المفضلات من عدة تطبيقات للنظام. المس رمز المفضلات لحفظ المحتوى في المفضلات.

تحرير المفضلات

يمكن تحرير المفضلات عن طريق تحديد زر تحرير للمفضلة وتحديث المحتوى. اضغط مع الاستمرار على عنصر المفضلة للدخول إلى صفحة التحرير.

إعادة ترتيب المفضلات

المس مع الاستمرار زر Reorder (إعادة الترتيب) على الجانب الأيمن من عنصر مفضل، ثم استمر في الضغط عليه واسحبه إلى الموضع المطلوب في القائمة.

حذف المفضلات

المس مربع الاختيار المجاور للمفضلة وحدد حذف.

حذف كل المفضلات بتحديد حذف الكل.

الأخيرة

المس الأخيرة في قائمة الملاحة.

موقع آخر ركن

موقع آخر ركن يعبر عن آخر موقع تم إيقاف تشغيل محرك السيارة فيه. يظهر هذا الموقع في الصف الأول من قائمة "الأخيرة". يؤدي لمس موقع آخر ركن إلى عرض تفاصيل العنوان إما لحفظ العنوان أو لقيادة السيارة إليه. يمكن حذف موقع آخر ركن عن طريق الدخول إلى شاشة التعديل. وبعد حذف موقع آخر ركن، لن يظهر بعد ذلك في قائمة "الأخيرة" ما لم يتم إيقاف السيارة مرة أخرى في هذا المكان.

عرض رموز POI

المس البحث في قائمة الملاحة. يمكن تحديد أكثر من ثمانية فئات من الرموز بحد أقصى.

رموز POI الذكية على الخريطة (في حال توافرها)

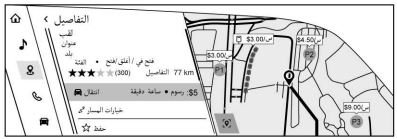

قد تظهر رموز أماكن الاهتمام الذكية مثل محطات الوقود ومناطق الركن حسب الوقت والموقع وسلوك بحث السائق وظروف القيادة وحالة المركبة.

المس أحد رموز أماكن الاهتمام الذكية لفتح التفاصيل الخاصة بها:

- الجهة اليسرى: اسم وعنوان POI + ETE (الوقت المقدر في المسار.)
- الجانب الأيمن:

رموز محطات الوقود الذكية

يتم عرض أسعار الوقود بمحطات الوقود القريبة عند انخفاض مستوى الوقود بالسيارة.

رموز الركن الذكي

عند الاقتراب من الوجهة، سيحاول النظام عرض وجهات الركن القريبة مع معلومات التسعير، إذا كانت متوفرة.

الإبلاغ عن مشكلة باستخدام تفاصيل POI "مكان الاهتمام" (في حالة توافرها)

من صفحة تفاصيل POI، يمكن الإبلاغ عن أي مشكلة في حالة عدم دقة البيانات أو صحة العنوان. المس الإبلاغ عن مشكلة بالقرب من أسفل الشاشة للدخول إلى صفحة تحديد نوعية المشكلة. المس أحد تصنيفات المشاكل المحددة مسبقًا من صفحة التحديد ثم المس Send (إرسال). سيرسل النظام المعلومات لتحليلها.

Connected Navigation (الملاحة المتصلة)

Connected Navigation (الملاحة المتصلة) هي خدمة اشتراك تتيح إمكانات معينة داخل نظام الملاحة، مثل الإمكانيات المتعلقة بحركة المرور والبحث/التوجيه الذكي والملاحة المخصصة. سيُظهر النظام تنبيهًا عند انتهاء الاشتراك وسيطلب تجديد الخطة.

Cadillac Escalade Owner Manual (GMNA-Localizing-MidEast-15567196) -
2022 - CRC - 9/28/21

نظام تحديد المواقع العالمي (GPS)

في حالة توفر الميزة، يتم تحديد موقع المركبة باستخدام إشارات الأقمار الصناعية وإشارات المركبة المختلفة وبيانات الخريطة.

في بعض الأحيان، قد تحدث تداخلات أخرى مع قدرة نظام الملاحة على تحديد الموقع الدقيق للسيارة، مثل حالة الأقمار الصناعية وتكوين الطريق وحالة السيارة و/أو ظروف أخرى.

لتحديد المواقع، يبين النظام العالمي لتحديد المواقع الوضع الحالي للسيارة باستخدام الإشارات المرسلة من الأقمار الصناعية للنظام العالمي لتحديد المواقع. عندما لا تتلقى المركبة إشارات من الأقمار الصناعية، يظهر أحد الرموز على شريط الحالة.

قد لا يتوافر هذا النظام أو قد تحدث تداخلات إذا كان أي مما يلي صحيحًا:

- إعاقة المباني الطويلة أو الأشجار أو الشاحنات الكبيرة أو الأنفاق للإشارات.
- إجراء أعمال إصلاح أو تحسين للأقمار الصناعية.

وللحصول على مزيد من المعلومات في حالة عدم عمل نظام الملاحة (GPS) بشكل ملائم، انظر المشاكل التي تحدث مع توجيه المسار ⇦ ١٧٦ و إذا كان النظام في حاجة للخدمة ⇦ ١٧٧.

تحديد موقع السيارة

في بعض الأحيان، قد يكون موقع السيارة على الخريطة غير دقيق بسبب واحد أو أكثر من الأسباب التالية:

- تغير الطريق.
- تحرك السيارة على طرق ذات أسطح زلقة كالرمال أو الحصى أو الجليد.
- تسير المركبة على طرق متعرجة أو طرق مستقيمة ولكنها طويلة.
- اقتراب السيارة من مبنى طويل أو مركبة كبيرة.
- أن تكون الشوارع السطحية موازية لطريق حر.
- نقل المركبة عن طريق مركبة حاملة أو عبارة.
- ضبط معايرة الموقع الحالي بشكل غير صحيح.
- سير السيارة بسرعة عالية.
- تغير اتجاهات السيارة أكثر من مرة، أو تحركها على طاولة دوّارة في ساحة ركن السيارات.
- الدخول و/أو الخروج المتكرر للمركبة من ساحة ركن المركبات، أو من مرآب أو من ساحة لها سقف.
- عدم استقبال إشارة نظام تحديد المواقع العالمي (GPS).
- تركيب حامل على سقف المركبة.
- تم تركيب سلاسل الإطارات في السيارة.
- استبدال الإطارات أو تعرضها للبلي.
- ضغط الهواء في الإطارات غير مناسب.
- استخدام الملاحة لأول مرة بعد تحديث بيانات الخريطة.
- فصل البطارية التي تعمل بطاقة ١٢ فولت لعدة أيام.
- قيادة السيارة على طرق مزدحمة، حيث تتم القيادة بسرعات بطيئة وإيقاف السيارة وبدء تشغيلها بشكل متكرر.

المشاكل التي تحدث مع توجيه المسار

قد يحدث توجيه غير مناسب للمسار في ظل ظرف أو أكثر من الظروف التالية:

- لم يتم الانعطاف على الطريق المذكور.
- عدم توافر توجيه المسار عند استخدام إعادة التوجيه التلقائية للانعطاف التالي جهة اليمين أو اليسار.
- عدم إمكانية تغيير المسار عند استخدام إعادة التوجيه التلقائية للمسار.
- عدم وجود توجيه للمسار عند الانعطاف عند تقاطع.
- ترديد أسماء الجمع الخاصة بالأماكن من حين لآخر.

Cadillac Escalade Owner Manual (GMNA-Localizing-MidEast-15567196) -
2022 - CRC - 9/28/21

- إمكانية استغراق وقت طويل لتشغيل إعادة التوجيه التلقائية للمسار أثناء القيادة بسرعة عالية.
- قيام إعادة التوجيه التلقائية للمسار بعرض مسار عائد إلى الإحداثية المعينة وذلك عند الاتجاه إلى إحدى الوجهات دون المرور عبر إحداثية معينة.
- منع المسار دخول أي سيارة بسبب أي قانون حسب الوقت أو الموسم أو أي قانون آخر معمول به.
- عدم إمكانية البحث عن بعض المسارات.
- عدم ظهور المسار إلى الوجهة المحددة إذا كانت هناك طرق جديدة، أو إذا تغيرت الطرق في الآونة الأخيرة، أو إذا لم يتم سرد بعض الطرق في بيانات الخريطة. راجع الخرائط ⇦ ١٧٠.

لضبط موقع السيارة على الخريطة، أوقف السيارة مع تشغيل المحرك لمدة خمس دقائق، حتى يتم تحديث موقع السيارة. احرص على ركن السيارة في مكان آمن ولا يوجد به عقبات بينها وبين السماء وبعيد عن أي إعاقات كبيرة الحجم.

إذا كان النظام في حاجة للخدمة

إذا كان نظام الملاحة يحتاج إلى صيانة، فراجع الوكيل.

تحديثات بيانات الخريطة

تمثل بيانات الخريطة في المركبة أحدث المعلومات المتاحة عندما تم تصنيع المركبة.

راجع الموقع الإلكتروني www.gmnavdisc.com للحصول على تفاصيل المتعلقة بطلب بطاقة SD جديدة أو بديلة وشرائها وتثبيتها. الميزات عرضة للتغيير. للحصول على مزيد من المعلومات بخصوص هذه الميزة، راجع الموقع الإلكتروني my.cadillac.com/learn.

توضيحات تغطية قاعدة البيانات

تختلف مجالات التغطية فيما يتعلق بمستوى التفاصيل المتاحة عن خريطة أية منطقة معينة. حيث تتميز بعض المناطق بمستويات أكبر من التفاصيل عن غيرها. وإذا حدث هذا، فإنه لا يعني وجود مشكلة في النظام. وعند تحديث بيانات الخريطة، قد تتاح المزيد من التفاصيل حول المناطق التي سبق وكانت لها تفاصيل محدودة. راجع تحديثات بيانات الخريطة ⇦ ١٧٧.

التعرف على الصوت

إذا كانت المركبة مجهزة بذلك، تتيح ميزة التعرف على الصوت التشغيل الحر بدون استخدام اليدين أثناء التعامل مع الملاحة والصوت والهاتف. يمكن بدء هذه الميزة بالضغط على ✆ في عجلة القيادة.

ومع ذلك، فليست كل الميزات ضمن هذه المناطق متوفرة بواسطة الأوامر الصوتية. بشكل عام، فقط المهام المعقدة التي تتطلب عدة تفاعلات يدوية لإتمامها هي التي تتوفر بواسطة الأوامر الصوتية.

على سبيل المثال، المهام التي تتطلب أكثر من لمسة أو لمستين مثل تحديد أغنية أو فنان للتشغيل من جهاز وسائط، هي التي تتوفر بواسطة الأوامر الصوتية. أما المهام الأخرى، مثل ضبط مستوى الصوت أو تغيير موجة الراديو أو الميزات الصوتية التي يسهل القيام بها من خلال لمس خيار أو خيارين، ففي الغالب لا تتوفر من خلال الأوامر الصوتية.

عمومًا، هناك طريقة سهلة للتلفظ بالأوامر من أجل إتمام المهام.

إذا كانت لغتك مدعومة في هذه الميزة، فحاول نطق أمر مباشر "دفعة واحدة" مثل "الاتجاهات إلى العنوان <الرقم والشارع والمدينة والولاية/المقاطعة>." لا تنطق الرمز البريدي أثناء نطق العنوان في الأمر. وفيما يلي مثال آخر على أمر إدخال الوجهة بالأمر المباشر One-Shot "دفعة واحدة" "Directions to Place of Interest at <hotel>" (الاتجاهات إلى مكان اهتمام عند الفندق). إذا لم تنجح هذه الأوامر، جرب قول "Take me to Place of Interest" (انتقل

Cadillac Escalade Owner Manual (GMNA-Localizing-MidEast-15567196) -
2022 - CRC - 9/28/21

بي إلى مكان الاهتمام) أو "Find address" (اعثر على العنوان) وسيساعدك النظام بطرح مزيد من الأسئلة.

استخدام خاصية التعرف على الصوت

تتوفر ميزة التعرف على الصوت فور تهيئة النظام. وهذا يبدأ عند تشغيل الإشعال. قد يستغرق التمهيد عدة لحظات.

١. اضغط على ٤ من عناصر تشغيل عجلة القيادة لبدء ميزة التعرف على الصوت.

٢. يتم كتم صوت النظام الصوتي وتشغيل المطالبات الصوتية بواسطة النظام.

٣. قل بوضوح أحد الأوامر الموضحة في هذا القسم.

يمكن تفسير أمر نظام التعرف على الصوت أثناء تشغيله بالضغط على ٤ مرة أخرى.

بمجرد تشغيل ميزة التعرف على الصوت، تعرض كل من شاشة نظام المعلومات والترفيه ومجموعة العدادات التحديدات ومحتوى الحوار البصري. يمكن تشغيل هذه الشاشات أو إيقاف تشغيلها في Tutorial Mode (وضع العرض التوضيحي) ضمن الإعدادات ⇦ ١٨٩.

تتوفر ثلاثة أوضاع للموجه الصوتي:

- الموجه اللفظي الإخباري: توفر هذه النوعية من الموجهات مزيدًا من المعلومات بخصوص الإجراءات المدعومة.
- موجهات قصيرة: هذه النوعية من الموجهات توفر تعليمات بسيطة بشأن ما يمكنك قوله.
- الموجهات الإخبارية الأوتوماتيكية: هذه النوعية من الموجهات تعمل أثناء أول جلسات الحديث القليلة، ثم تتحول تلقائيًا إلى الموجه القصير بعد اكتساب بعض الخبرات خلال استخدام النظام.

في حالة عدم التلفظ بأي أمر، يقوم نظام التعرف على الصوت بنطق موجه المساعدة.

الأوامر الصوتية وشاشات نظام المعلومات والترفيه

عندما تكون جلسة التعرف على الصوت نشطة، قد تظهر خيارات ملائمة لها على الشاشات. ويمكن إجراء الاختيار يدويًا عن طريق لمس الخيار أو من خلال نطق رقم الخيار المطلوب تحديده. ويسمح بالتفاعل اليدوي في جلسة التعرف على الصوت. كما يمكن إتمام التفاعل خلال جلسة التعرف على الصوت بالكامل باستخدام الأوامر الصوتية بينما يمكن إجراء بعض الأوامر اليدوية لتقصير المهمة. في حالة إجراء أي تحديد باستخدام أحد عناصر التشغيل اليدوية، فسيتم حوار التعرف على الصوت بالطريقة نفسها التي كان سيتم بها من خلال استخدام الأوامر الصوتية. وبمجرد إتمام النظام للمهمة أو بمجرد إنهاء الجلسة، يتوقف مربع حوار التعرف على الصوت.

ومن أمثلة هذه النوعية من التدخل اليدوي، يتم لمس أحد الإدخالات لقائمة أرقام معروضة بدلًا من نطق الرقم مصحوبًا بالإدخال المطلوب.

إلغاء خاصية التعرف على الصوت

- المس أو قل "إلغاء" أو "خروج" لإنهاء جلسة التعرف على الصوت ولعرض الشاشة التي تم منها بدء ميزة التعرف على الصوت.
- اضغط على أي زر MFC أو اضغط على ٤ أو ∆ أو ∇ أو ♪ أو ✆ أو 🔇 أو عجلة التحكم على عجلة القيادة لإنهاء جلسة التعرف على الصوت وإظهار الشاشة حيث تم بدء التعرف على الصوت.

أوامر اللغة الطبيعية

لا تدعم معظم اللغات أوامر اللغة الطبيعية في شكل جملة. بالنسب لهذه اللغات، استخدم أوامر مباشرة مثل الأمثلة المعروضة على الشاشة.

تلميحات مفيدة حول طريقة قول الأوامر

يمكن لميزة التعرف على الصوت فهم الأوامر التي صدرت بصورة تلقائية في صيغة الجملة، أو فهم الأوامر المباشرة التي تنطق باسم التطبيق والمهمة.

للحصول على أفضل النتائج:

- استمع إلى المطالبة قبل نطق الأمر أو الرد على الطلب.
- انطق الأمر بصورة طبيعية، ليس بسرعة كبيرة ولا ببطئ أكبر من اللازم.
- استخدام الأوامر المباشرة دون أية كلمات إضافية. على سبيل المثال، يمكنك القول "الاتصال <بمحمد عادل> في العمل" أو "تشغيل" متبوعًا باسم الفنان أو الملف الصوتي، أو "ضبط" متبوعًا برقم محطة الراديو.
- يمكن تحديد وجهات الملاحة بأمر واحد باستخدام الكلمات الرئيسية. من الأمثلة القليلة: "أريد الحصول على اتجاهات إلى العنوان" "أريد العثور على Place of Interest (مكان الاهتمام) أو (POI)" أو "العثور على جهة الاتصال".

  سيستجيب النظام ويطلب مزيدًا من التفاصيل. بالنسبة لنقاط الاهتمام الأخرى، انطق اسم الفئة، مثال "Restaurants (المطاعم)" أو "مراكز تسوق" أو "مستشفيات".
- الملاحة إلى وجهة خارج البلد الحالي تتطلب أكثر من أمر واحد. الأمر الأول هو إخبار النظام بمكان الملاحة مثل العنوان أو التقاطع أو النقطة المهمة أو جهة الاتصال. وعند تحديد العنوان أو التقاطع، يكون الأمر الثاني هو نطق "تغيير البلد"، وبمجرد استجابة النظام انطق البلد قبل ذكر بقية العنوان و/أو التقاطع.

  في حالة السؤال عن النقطة المهمة، قل "تغيير الموقع" ثم قل "تغيير البلد".

فالأوامر المباشرة تكون أكثر وضوحًا ويفهمها النظام. ومثال على الأمر المباشر "Call (اتصال بـ) <number>." وتعرض أمثلة لهذه الأوامر المباشرة في معظم الشاشات عندما تكون جلسة الصوت نشطة. عند نطق "الهاتف" أو "Phone Commands (أوامر الهاتف)" يفهم النظام أنك ترغب في إجراء مكالمة هاتفية ويعرض عليك بعض الأسئلة لحين الحصول على تفاصيل كافية لإجراء المكالمة.

في حالة حفظ رقم الهاتف المحمول مع اسم ومكان، فيجب أن يتضمن الأمر المباشر كلًا من الاسم والمكان، على سبيل المثال "Call (اتصال بـ) <name> في العمل".

استخدام التعرف على الصوت في خيارات القوائم

عند عرض قائمة، سيطلب منك الموجه الصوتي تأكيد أي خيار أو تحديد أي خيار من هذه القائمة.

عندما تحتوي الشاشة على قائمة، فقد تتوفر خيارات ولكنها تكون غير معروضة. تعمل القائمة في شاشة التعرف على الصوت بصورة مماثلة لأي قائمة في أي شاشة أخرى. ويمكن استخدام التمرير أو تحريك الأصبع للمساعدة في عرض الإدخالات الأخرى من القائمة.

يؤدي التمرير أو التصفح يدويًا للقائمة الموجودة على الشاشة أثناء جلسة التعرف على الصوت إلى تعليق الحدث الحالي للتعرف على الصوت وتشغيل الأمر الصوتي "يرجى التحديد يدويًا أو لمس رمز Back (رجوع) على شاشة نظام المعلومات والترفيه للمحاولة مرة أخرى."

إذا مرت ١٥ دقيقة بدون إجراء تحديد يدوي فستنتهي الجلسة وتظهر رسالة توضح انتهاء المهلة المحددة. يعود العرض مرة أخرى إلى الشاشة التي بدء تشغيل ميزة التعرف على الصوت منها.

الأمر "رجوع"

قل "Back" أو المس زر الرجوع الموجود على شاشة نظام المعلومات والترفيه للانتقال إلى القائمة السابقة.

في وضع التعرف على الصوت، عند النطق بكلمة "رجوع" حتى شاشة البداية، ثم النطق بكلمة "رجوع" مرة أخرى، فسيتم إلغاء جلسة التعرف على الصوت.

Cadillac Escalade Owner Manual (GMNA-Localizing-MidEast-15567196) -
2022 - CRC - 9/28/21

التعليمات

قُل "التعليمات" في أي شاشة للتعرف على الصوت وسيتم تشغيل موجه المساعدة لهذه الشاشة.

التعرف على الصوت للراديو

عند تصفح مصادر الصوت أثناء لمس الصوت، ستتوفر أوامر التعرف على الصوت لكل من موجات AM وFM وDAB (في حالة توافرها).

"التبديل إلى AM" : لتبديل الموجة إلى AM وضبط آخر محطة راديو AM.

"التبديل إلى FM" : لتبديل الموجة إلى FM وضبط آخر محطة راديو FM.

"التبديل إلى DAB" : لتبديل الموجة إلى DAB وضبط آخر محطة راديو DAB.

"Tune to (موالفة لـ) <AM frequency> AM" : للموالفة إلى محطة الراديو الذي تم تحديد ترددها في الأمر (مثل "nine fifty (تسعة وخمسون)").

"Tune to (موالفة لـ) <تردد FM> FM" : للضبط إلى محطة الراديو الذي تم تحديد ترددها في الأمر (مثل ١٠١٫٩).

"Tune to (موالفة لـ) <اسم محطة DAB> DAB" : ابحث عن اسم محطة الراديو.

التعرف على الصوت من أجل MyMedia

أوامر التعرف على الصوت المتاحة من أجل [تصفح] MyMedia هي:

"Play Artist (تشغيل فنان)" : بدء مربع حوار لإدخال اسم مؤدٍ محدد.

"Play Artist (تشغيل فنان) <اسم المؤدي>" : بدء تشغيل فنان محدد.

"Play Album (تشغيل ألبوم)" : بدء مربع حوار لإدخال اسم الألبوم.

"Play Album (تشغيل ألبوم) <اسم الألبوم>" : بدء تشغيل البوم محدد.

"Play Song (تشغيل أغنية)" : بدء مربع حوار لإدخال اسم الأغنية.

"Play Song (تشغيل أغنية) <اسم الأغنية>" : بدء تشغيل ملف صوتي محدد، إذا كان متوفرًا.

"Play Genre (تشغيل نوع)" : بدء مربع حوار لإدخال نوع محدد.

"Play Genre (تشغيل نوع) <اسم النوع>" : بدء تشغيل نوع محدد.

"Play Playlist (تشغيل قائمة تشغيل)" : بدء مربع حوار لإدخال اسم قائمة تشغيل محددة.

"Play Playlist (تشغيل قائمة تشغيل) <اسم قائمة التشغيل>" : بدء تشغيل قائمة تشغيل محددة.

"تشغيل <اسم الجهاز>" : تشغيل الموسيقى من جهاز محدد معرف بالاسم. اسم الجهاز هو الاسم المعروض على الشاشة عند تحديد الجهاز كمصدر صوتي.

"Play Chapter (تشغيل فصل)" : بدء مربع حوار لإدخال اسم محدد.

"Play Chapter (تشغيل فصل) <اسم الفصل>" : بدء تشغيل فصل محدد.

"Play Audiobook (تشغيل كتاب صوتي)" : بدء مربع حوار لإدخال كتاب صوتي محدد.

"Play Audiobook (تشغيل كتاب صوتي) <اسم المصنف الصوتي>" : بدء تشغيل كتاب صوتي محدد.

"تشغيل الحلقة" : بدء مربع حوار لإدخال اسم محدد.

"Play Episode (تشغيل حلقة مسلسل) <اسم الحلقة>" : بدء تشغيل حدث محدد.

"Play Podcast (تشغيل بودكاست)" : بدء مربع حوار لإدخال بودكاست محدد.

"Play Podcast (تشغيل بودكاست) <اسم بودكاست>" : بدء تشغيل بودكاست محدد.

"My Media (وسائطي)" : بدء مربع حوار لإدخال محتوى الوسائط المطلوب.

معالجة كميات أكبر من محتوى الوسائط

من المتوقع إحضار كمية كبيرة من محتوى الوسائط في السيارة. قد يكون من الضروري معالجة كميات كبيرة من محتوى الوسائط بصورة تختلف عن معالجة الكميات الصغيرة من الوسائط. وقد يحد النظام من خيارات التعرف على الصوت من خلال عدم السماح بتحديد الملفات بالأوامر الصوتية في أعلى مستوى إذا تجاوز عدد الملفات الحد الأقصى المسموح به.

التغييرات في الأوامر الصوتية بسبب حدود محتوى الوسائط هي:

- الملفات بما في ذلك الملفات الفردية الأخرى لجميع أنواع الوسائط مثل الملفات الصوتية وفصول الكتب الصوتية وحلقات البودكاست والفيديو.
- مجلدات نوعية الألبومات بما في ذلك أنواعًا مثل الألبومات والكتب الصوتية.

لا توجد أية قيود في حالة عدم تجاوز عدد الملفات والألبومات للعدد ١٢٠٠٠. وإذا كان عدد الملفات المتصلة بالنظام يتراوح بين ١٢٠٠٠ و٢٤٠٠٠، فلا يمكن الوصول إلى المحتوى مباشرةً بأمر واحد مثل "تشغيل <اسم الأغنية>".

ويكمن القيد في أن الأمر "Play Song (تشغيل أغنية)"يجب أن يتم إصدارها أولاً؛ ثم بعد ذلك يطلب النظام معرفة اسم الأغنية. ويكون الرد هو نطق اسم الأغنية المطلوب تشغيلها.

توجد قيود مشابهة بشأن محتوى الألبوم. في حال وجود أكثر من ١٢٠٠٠ ألبوم، ولكن العدد لا يتجاوز ٢٤٠٠٠ ألبوم، فلا يمكن الوصول إلى المحتوى مباشرة من خلال أمر واحد مثل "تشغيل <اسم الألبوم>." يجب أولاً نطق الأمر "Play Album (تشغيل ألبوم)" ثم بعد ذلك سيطالبك النظام بتحديد اسم الألبوم. ويكون الرد هو نطق اسم الألبوم المطلوب تشغيله.

بمجرد تجاوز عدد الملفات ٢٤٠٠٠ ملف تقريبًا، فلن يكون هناك دعم للوصول إلى الملفات الصوتية مباشرةً خلال الأوامر الصوتية. ولكن سيظل بالإمكان الوصول إلى محتوى الوسائط من خلال استخدام أوامر لقوائم التشغيل والفنانين والأنواع.

ويتم حظر استخدام أوامر الوصول لقوائم التشغيل والفنانين والأنواع بعد تجاوز عدد هذا النوع من الوسائط لعدد ١٢٠٠٠.

سيوفر النظام تعليقات في أول مرة يتم فيها بدء التعرف على الصوت إذا كان من الواضح أن أيًا من هذه القيود قد تم عدم الالتزام بها خلال عملية تهيئة الجهاز.

سينحدر أداء التعرف على الصوت إلى حد ما على حسب العديد من العوامل عند إضافة مقدار كبير من البيانات للتعرف عليها. وإذا كانت هذه هي الحالة، فربما يجدي نفعًا الوصول إلى الملفات الصوتية من خلال قوائم التشغيل أو اسم المؤدي.

التعرف على الصوت للملاحة

"الملاحة" : بدء مربع حوار لإدخال معلومات وجهة محددة.

"الملاحة الأوامر" : بدء مربع حوار لإدخال معلومات وجهة محددة.

"العنوان" : بدء مربع حوار لإدخال عنوان لوجهة محددة، مما يشمل العنوان الكامل الذي يتكون من رقم المنزل واسم الشارع والمدينة والولاية/المقاطعة والدولة. لا تقم بتضمين الرمز البريدي.

"Place of Interest (مكان الاهتمام)" : بدء مربع حوار لإدخال فئة مكان اهتمام للوجهة أو اسم تجاري رئيسي.

يلزم نطق الاسم بوضوح. لن يتم العثور على الألقاب أو الأسماء القصيرة للأنشطة التجارية. بخصوص الأنشطة التجارية غير المشهورة، فإنها يجب تحديدها حسب الفئة، كأن تندرج مثلا تحت فئة مطاعم الوجبات السريعة أو الفنادق أو البنوك.

Cadillac Escalade Owner Manual (GMNA-Localizing-MidEast-15567196) -
2022 - CRC - 9/28/21

"Navigate to Contact (انتقال إلى جهة اتصال)" : بدء مربع حوار لإدخال اسم جهة اتصال كوجهة.

"إلغ الملاحة" : لإنهاء توجيه الطريق.

"اصطحبني إلى المنزل" : إنشاء مسار إلى موقع محفوظ للمنزل.

التعرف على الصوت للهاتف

"اتصال <اسم جهة الاتصال>" : إجراء مكالمة إلى جهة اتصال محفوظة. قد يحتوي الأمر على الموقع إذا كان تم حفظ الموقع لجهة الاتصال مع الرقم.

"اتصال <اسم جهة الاتصال> في المنزل،" أو "في العمل" أو "على الجوال" أو على "أخرى". : بدء مكالمة لجهة اتصال محفوظة ولموقع في المنزل أو في العمل أو على جهاز الجوال أو على هاتف آخر.

"اتصال <"رقم الهاتف المحمول>" : بدء إجراء مكالمة إلى رقم هاتف خلوي مكون من سبعة أرقام أو ١٠ أرقام أو أرقام الطوارئ المكونة من ثلاثة أرقام.

"اقتران الهاتف" : بدء عملية الإقران باستخدام بلوتوث. اتبع التعليمات التي تظهر على شاشة نظام المعلومات والترفيه.

"إعادة الاتصال" : بدء مكالمة لآخر رقم تم الاتصال به.

"Switch Phone (تبديل هاتف)" : تحديد هاتف محمول آخر متصل للمكالمات الصادرة.

"لوحة المفاتيح الصوتية" : بدء مربع حوار لإدخال أرقام خاصة مثل الأرقام الدولية. يمكن إدخال الأرقام في مجموعات رقمية يتم تكرار نطق كل مجموعة بواسطة النظام للتأكيد. وفي حال عدم صحة أي مجموعة رقمية، يمكن استخدام الأمر "حذف" لحذف آخر مجموعة وإدخالها بصورة صحيحة. وبعد إدخال الأرقام كاملة، استخدم الأمر "اتصال" لبدء الاتصال بالرقم.

Phone Assistant Voice Recognition (التعرف على صوت مساعد الهاتف)

اضغط مع الاستمرار على ☏ بعناصر تشغيل عجلة القيادة لتمرير مساعد هاتف Google أو Siri وبدء تشغيله.

بالنسبة للراديو المنخفض، سواء كان متصلاً بتقنية بلوتوث أو إسقاط الهاتف، تكون ميزة التعرّف الصوتي الوحيدة المتاحة هي إما Siri (آي فون) أو Google Assistant "مساعد جوجل" (الأندرويد).

الهاتف

تقنية بلوتوث (نظرة عامة)

يمكن للنظام القادر على التعامل مع بلوتوث التفاعل مع العديد من الأجهزة المحمولة، وذلك للسماح بما يلي:

- وضع المكالمات في وضع حر اليدين وتلقيها.
- مشاركة دفتر عناوين الجهاز أو قائمة جهات الاتصال مع المركبة.

للحد من تشتت انتباه السائق قبل القيادة وعند ركن السيارة:

- تعرف على ميزات الجهاز المحمول. واعمل على تنظيم دليل الهاتف وقوائم جهات الاتصال بصورة واضحة، وحذف المكرر منها أو الإدخالات التي نادرًا ما تستخدم. قم ببرمجة ميزة الطلب السريع أو غيرها من الاختصارات، إذا كان ذلك ممكنًا.
- استعرض عناصر التشغيل وعملية تشغيل نظام المعلومات والترفيه.
- أيضًا، اشرع في اقتران الجهاز المحمول مع المركبة. ونشير إلى أنه قد لا يعمل النظام مع جميع الأجهزة المحمولة. راجع قسم "الإقران" فيما بعد في هذا القسم.

تتمكن المركبات المزودة بنظام بلوتوث من استخدام الأجهزة المحمولة المزودة بتقنية بلوتوث مع خاصية التحدث حر اليدين لإجراء

مكالمات هاتفية واستقبالها. ويتم استخدام نظام المعلومات والترفيه وميزة التعرف على الصوت للتحكم في النظام. يمكن استخدام النظام عندما يكون الإشعال قيد التشغيل أو في وضع ACC/ACCESSORY (الملحقات). ويمكن أن يصل مدى نظام البلوتوث إلى ٩,١ م (٣٠ قدم). ولا تدعم جميع الأجهزة المحمولة كل الوظائف ولا يتم تشغيل جميع الأجهزة المحمولة مع نظام Bluetooth. يرجى الرجوع إلى الوكيل لمزيد من المعلومات بشأن الأجهزة المحمولة المتوافقة.

عناصر التشغيل

استخدم عناصر التشغيل الموجودة على الوحدة الوسطى وعجلة القيادة لتشغيل نظام بلوتوث.

مفاتيح التحكم في عجلة القيادة

: اضغط لبدء تشغيل ميزة التعرف على الصوت على جهاز المحمول المتصل بالبلوتوث.

: اضغط للرد على مكالمة أو لإنهاء مكالمة أو رفضها أو إلغاء عمليةٍ ما. اضغط لكتم صوت نظام المعلومات والترفيه أو لإلغاء كتم الصوت عندما تكون لا تتحدث في الهاتف.

عناصر تشغيل نظام المعلومات والترفيه

للحصول على معلومات حول كيفية التنقل بين نظام القائمة باستخدام عناصر تشغيل نظام المعلومات والترفيه، راجع جزئية استخدام النظام ⇦ ١٥٢.

النظام الصوتي

عند استخدام نظام جهاز محمول مع تقنية بلوتوث، يصدر الصوت عبر مكبرات النظام الصوتي الأمامية بالسيارة ويتجاوز النظام الصوتي. يمكن ضبط مستوى الصوت أثناء إجراء مكالمة على جهاز محمول بالضغط على عناصر تشغيل عجلة القيادة أو التحكم في مستوى الصوت في MFC. يظل مستوى الصوت المعدل في الذاكرة للمكالمات اللاحقة. يتعذر خفض مستوى الصوت أدنى من مستوى معين.

تقنية بلوتوث (الإقران واستخدام الهاتف)

الاقتران

يجب أن يتم اقتران جهاز محمول مزوّد بخاصية بلوتوث بنظام بلوتوث أولًا، ثم يتم توصيله بالمركبة قبل أن يصبح من الممكن استخدامه. راجع دليل المستخدم الذي أعده مصنع الجهاز المحمول بشأن وظائف Bluetooth قبل إقران الجهاز.

معلومات الاقتران

- في حالة عدم توصيل أجهزة محمولة، ستعرض الصفحة الرئيسية للهاتف في شاشة نظام المعلومات والترفيه خيار Connect Phone (توصيل الهاتف). المس هذا الخيار للتوصيل.
- يمكن إقران أي هاتف ذكي مزود بتقنية الصوت بالسيارة كهاتف ذكي ومشغل ملفات صوتية في الوقت نفسه.
- يمكن إقران عشرة أجهزة كحد أقصى بنظام بلوتوث.
- يتم تعطيل عملية الاقتران عند تحرك المركبة.
- لا تتطلب عملية الاقتران إلا تنفيذها لمرة واحدة، ما لم يتم حذف معلومات الاقتران الخاصة بتغييرات الهاتف الخليوي، أو الهاتف الخليوي نفسه، من النظام.
- في حالة وجود أكثر من هاتف محمول مقترن في نطاق استقبال النظام، فسيتصل النظام بالهاتف المحمول المضبوط إعدادهِ على First to Connect (أول المتصلين). وفي حالة عدم ضبط أي هاتف محمول بهذا الإعداد، First to Connect (أول المتصلين) فسيتم الارتباط بآخر هاتف محمول تم استخدامه. للارتباط مع هاتف محمول مقترن آخر، راجع جزئية "الارتباط مع هاتف مختلف" الواردة لاحقًا في هذا القسم.

اقتران الهاتف

١. تحقق من تمكين بلوتوث في الهاتف المحمول قبل بدء عملية إقران الجهاز.

٢. المس الرمز الهاتف من الصفحة الرئيسية أو رمز الهاتف على درج الاختصارات بالقرب من أسفل الشاشة.

٣. المس إضافة هاتف/توصيل الهاتف.

٤. حدد اسم السيارة الذي يظهر على شاشة نظام المعلومات والترفيه من قائمة إعدادات بلوتوث للهاتف المحمول.

٥. اتبع التعليمات الواردة على الهاتف المحمول لتأكيد الرمز المكون من ستة أرقام والذي يظهر على شاشة نظام المعلومات والترفيه ثم المس Pair (إقران). يلزم إقرار الرمز في الهاتف المحمول وشاشة نظام المعلومات والترفيه كي تنجح عملية الإقران.

٦. ابدأ عملية الاقتران باستخدام الهاتف الخليوي الذي سيتم اقترانه بالسيارة. ارجع إلى دليل المستخدم الصادر من الشركة المصنعة للهاتف الخليوي للحصول على المعلومات بشأن تلك العملية. بمجرد إقران الهاتف المحمول، سيظهر تحت العلامة Connected (متصل).

٧. إذا لم يظهر اسم السيارة على هاتفك الخلوي، فتوجد عدة طرق أخرى لبدء عملية الاقتران:

- أوقف تشغيل الهاتف المحمول ثم شغله مرة أخرى.
- ارجع إلى بداية قوائم الهواتف من شاشة نظام المعلومات والترفيه ثم أعد إجراء عملية الإقران.
- أعد ضبط الهاتف المحمول ولكن يمكنك اللجوء إلى هذه الخطوة كحل أخير.

٨. إذا طالبك الهاتف المحمول بقبول الاتصال أو السماح بتنزيل دفتر الهاتف، المس خيار "القبول دومًا والسماح". قد لا يتوفر دفتر الهاتف إذا لم تقبل الرسالة.

٩. كرر الخطوات من ١ إلى ٨ لاقتران المزيد من الهواتف المحمولة.

الهواتف المقترنة من أول المتصلين

إذا كانت توجد هواتف خلوية متعددة مقترنة ضمن نطاق النظام، يتصل النظام بالهاتف الخلوي المقترن الذي تم تعيينه للاتصال به أولاً. لتمكين هاتف محمول مقترن على إعداد هاتف أول المتصلين:

١. تحقق من تشغيل الهاتف المحمول.

٢. المس Settings (الإعدادات)، ثم المس System (النظام).

٣. المس Phones (الهواتف) للدخول إلى كل الهواتف المقترنة وكل الهواتف المحمولة المتصلة والأجهزة المحمولة.

٤. المس اسم الهاتف للهاتف الخلوي لفتح قائمة إعدادات الهاتف الخلوي.

٥. المس الخيار First to Connect (الاتصال به أولاً)، لتمكين الإعداد لهذا الجهاز.

يمكن إضافة الهواتف المحمولة والأجهزة أو إزالتها أو توصيلها أو فصلها. تظهر قائمة فرعية عند إجراء طلب لإضافة أو إدارة الهواتف المحمولة والأجهزة.

هاتف ثانوي

يمكن تمكين الهاتف المحمول كهاتف ثانوي عن طريق لمس رمز المعلومات يمين اسم الهاتف المحمول المقترن لفتح قائمة إعدادات الهاتف. في حالة تمكين أحد الهواتف المحمولة كهاتف ثانوي، يمكنه التوصيل في آن واحد مع جهاز محمول آخر متصل عن طريق بلوتوث. وبهذا سيتم وصف الهاتف الثانوي على أنه مصدر المكالمات الواردة. بمعنى أن الجهاز المحمول يمكنه فقط استقبال المكالمات. لن يتوفر دفتر عناوين الهاتف الثانوي كما سيتعذر وضع المكالمات الصادرة في وضع حر اليدين باستخدام هذا الهاتف المحمول.

Cadillac Escalade Owner Manual (GMNA-Localizing-MidEast-15567196) -
2022 - CRC - 9/28/21

عند الحاجة، المس الهاتف الثانوي أثناء التواجد في قائمة الهواتف للتبديل بين المكالمات الصادرة والواردة. هذه العملية تسهل إجراء مكالمات صادرة من جهات الاتصال وقائمة الأخيرة.

سرد جميع الهواتف المقترنة والمتصلة

١. المس الرمز الهاتف بالصفحة الرئيسية.

٢. المس الهواتف.

فصل هاتف متصل

١. المس الرمز الهاتف بالصفحة الرئيسية.

٢. المس الهواتف.

٣. المس رمز المعلومات بجوار الهاتف المحمول المتصل أو الجهاز المحمول لعرض شاشة معلومات الهاتف المحمول أو الجهاز.

٤. المس Disconnect (فصل).

حذف هاتف مقترن

١. المس الرمز الهاتف من الصفحة الرئيسية أو رمز الهاتف على درج الاختصارات بالقرب من أسفل الشاشة.

٢. المس الهواتف.

٣. المس اسم الجهاز بجوار الهاتف الخلوي المتصل لعرض شاشة معلومات الهاتف المحمول أو الجهاز.

٤. المس Forget Device (نسيان الجهاز).

الارتباط مع هاتف مختلف

للربط بهاتف محمول مختلف، يجب أن يكون الهاتف الجديد في السيارة ومقترنًا بنظام بلوتوث.

١. المس الرمز الهاتف من الصفحة الرئيسية أو رمز الهاتف على درج الاختصارات بالقرب من أسفل الشاشة.

٢. المس الهواتف.

٣. المس الهاتف الخلوي الجديد المُراد الاتصال به من قائمة الهواتف غير المتصلة. راجع "الهواتف المقترنة من أول المتصلين" و"الهاتف الثانوي" سابقًا في هذا القسم.

التحويل إلى وضع سماعة الهاتف أو تكلم حر

للتبديل بين السماعة ووضع حر اليدين:

- بينما تكون المكالمة الحالية على وضع حر اليدين، المس الخيار سماعة الهاتف للتحويل إلى وضع سماعة الهاتف.

  لن يكون رمز كتم الصوت متاحًا ولا يعمل عندما يكون وضع سماعة الهاتف نشطًا.
- بينما تكون المكالمة الحالية على وضع السماعة، المس الخيار سماعة الهاتف للتحويل إلى وضع حر اليدين.

إجراء مكالمة عن طريق جهات الاتصال وأحدث المكالمات

يمكن إجراء المكالمات خلال نظام بلوتوث باستخدام معلومات جهات اتصال من الهواتف الجوالة الشخصية في جميع الهواتف التي تدعم ميزة دفتر الهاتف. تعرف على إعدادات الهاتف المحمول والتشغيل. تأكد من أن الهاتف الجوال يدعم هذه الميزة.

يمكن لقائمة جهات الاتصال الوصول إلى دليل الهاتف المخزن في الهاتف المحمول.

ويمكن لقائمة آخر مكالمات الوصول إلى قائمة أحدث المكالمات من هاتفك المحمول.

لإجراء مكالمة باستخدام قائمة جهات الاتصال:

١. المس الرمز الهاتف بالصفحة الرئيسية.

٢. المس جهات الاتصال.

٣. يمكن البحث في قائمة جهات الاتصال باستخدام الحرف الأول. المس أ-ي من شاشة نظام المعلومات والترفيه للتمرير خلال قائمة الأسماء.

المس الاسم للاتصال به.

٤. المس رقم جهة الاتصال المرغوب للاتصال به.

لإجراء مكالمة باستخدام قائمة آخر مكالمات:

١. المس الهاتف على الصفحة الرئيسية.

٢. المس آخر مكالمات.
٣. المس الاسم أو الرقم الذي تنوي الاتصال به.

إجراء مكالمة باستخدام لوحة الأرقام

لإجراء مكالمة من خلال الاتصال بالأرقام:

١. المس الرمز الهاتف بالصفحة الرئيسية.
٢. المس لوحة المفاتيح ثم أدخل رقم الهاتف.
٣. المس من شاشة نظام المعلومات والترفيه لبدء الاتصال بالرقم.

البحث في جهات الاتصال باستخدام لوحة المفاتيح الرقمية

للبحث في جهات الاتصال باستخدام لوحة المفاتيح الرقمية:

١. المس الرمز الهاتف بالصفحة الرئيسية.
٢. المس لوحة المفاتيح وأدخل أرقام الهاتف الخلوي الجزئية أو أسماء جهات الاتصال باستخدام الأرقام الموجودة على لوحة المفاتيح للبحث.

ستظهر النتائج على الجهة اليمنى من الشاشة. المس أحد النتائج لإجراء مكالمة.

قبول مكالمة أو رفضها

عند استقبال مكالمة واردة، يتم كتم صوت نظام المعلومات والترفيه ويتم سماع نغمة رنين في المركبة.

قبول مكالمة

استخدم عجلة تمرير عجلة القيادة لتحديد وإلا اضغط على بعناصر تشغيل عجلة القيادة.

رفض مكالمة

استخدم عجلة تمرير عجلة القيادة لتحديد .

وضع المكالمات قيد الانتظار

يجب أن يتم دعم خدمة وضع المكالمات قيد الانتظار في هاتف Bluetooth وأن يتم تمكينها بواسطة حامل الخدمة اللاسلكي كي يتم تشغيلها.

قبول مكالمة

اضغط على بعناصر تشغيل عجلة القيادة للرد.

رفض مكالمة

استخدم عجلة تمرير عجلة القيادة لتحديد للرفض.

التبديل بين المكالمات (خدمة انتظار المكالمات فقط)

للتبديل بين المكالمات، المس Phone (الهاتف) في Home Page (الصفحة الرئيسية) لعرض "Call View" (عرض المكالمة). عندما تكون في عرض المكالمة، المس معلومات المكالمة للمكالمة قيد الانتظار لتغيير المكالمات.

الاتصال ثلاثي الأطراف

يجب أن يتم دعم خدمة المكالمات ثلاثية الأطراف في هاتف Bluetooth وأن يتم تمكينها بواسطة حامل الخدمة اللاسلكي كي يتم تشغيلها.

لبدء مكالمة ثلاثية الاتجاه أثناء إجراء مكالمة حالية:

١. في "عرض المكالمة"، المس إضافة مكالمة لإضافة مكالمة أخرى.
٢. ابدأ المكالمة الثانية عن طريق الاختيار من آخر مكالمات أو جهات الاتصال أو لوحة المفاتيح.
٣. عندما تكون المكالمة الثانية نشطة، المس رمز الدمج لوضع المكالمات معًا في مكالمة مؤتمر.

إنهاء مكالمة

- اضغط من عناصر تشغيل عجلة القيادة.

• المس من شاشة نظام المعلومات والترفيه، بجوار أي مكالمة لإنهاء هذه المكالمة فقط.

نغمات التردد المتعدد مزدوج النغمات (DTMF)

يمكن لنظام بلوتوث المدمج في السيارة إرسال الأرقام أثناء المكالمة. ويتم استخدام ذلك عند الاتصال بنظام هاتفي يتم تشغيله باستخدام القوائم. استخدم لوحة المفاتيح الرقمية لإدخال الرقم.

Phone Settings (إعدادات الهاتف)

المس في الصفحة الرئيسية، ثم المس الإعدادات. وقد يتم عرض ما يلي:

• جهات الاتصال
• طريقة عرض المكالمة النشطة
• OnStar Phone TTY Mode (وضع TTY للهاتف بنظام OnStar)

جهات الاتصال

فرز جهات الاتصال : يفرز هذا الترتيب المعروض لأسماء جهات الاتصال حسب الاسم الأول أو اسم العائلة.

Re-sync phone Contacts (إعادة مزامنة جهات اتصال الهاتف) : يسمح ذلك لقائمة جهات الاتصال بإعادة المزامنة من خلال استيراد جهات الاتصال من الهاتف المتصل حاليًا.

طريقة عرض المكالمة النشطة

يتيح هذا الإعداد ما إذا كان الرد على المكالمة الواردة سيعرض طريقة عرض المكالمة النشطة.

المس التشغيل أو إيقاف التشغيل.

OnStar Phone TTY Mode (وضع TTY للهاتف بنظام OnStar)

يعمل هذا الإعداد على تمكين أو تعطيل OnStar Phone TTY Mode (وضع TTY للهاتف بنظام OnStar) لمكالمات مستشار OnStar ومكالمات طوارئ OnStar.

المس تعطيل أو تمكين.

Apple CarPlay وAndroid Auto

إذا توفرت هذه الميزة فيمكنك الاستمتاع بإمكانات Android Auto و/أو Apple CarPlay من خلال هاتف ذكي متوافق. في حالة توفرهما واتصالاهما، ستتحول الأيقونتان Android Auto و Apple CarPlay من اللون الباهت إلى الألوان في Home Page (الصفحة الرئيسية) لشاشة نظام المعلومات والترفيه.

لاستخدام Android Auto و/أو Apple CarPlay:

بالنسبة لإسقاط الهاتف السلكي

١. قم بتنزيل تطبيق Android Auto إلى هاتفك الذكي من متجر Google Play. لا يوجد أي تطبيق ضروري لاستخدام Apple CarPlay.
٢. قم بتوصيل هاتفك الذي يستخدم نظام التشغيل Android أو هاتف Apple iPhone عن طريق كابل USB الأصلي الوارد مع الهاتف ثم إدخاله في منفذ بيانات USB. للحصول على أفضل أداء، يوصى بشدة باستخدام كابل USB المتوفر في المصنع للجهاز، والذي يجب استبداله بعد تآكل كبير للحفاظ على جودة الاتصال. وقد لا تعمل الكابلات المصنوعة من جهات خارجية أو التي اشتريتها بعد شراء الجهاز.
٣. عند توصيل الهاتف لأول مرة لتنشيط تطبيق Apple CarPlay أو Android Auto، ستظهر الرسالة "Device Projection Privacy Consent" (موافقة خصوصية عرض الجهاز).

• المس Continue (متابعة) لبدء تشغيل تطبيق Apple CarPlay أو Android Auto.
• المس Disable (تعطيل) لإزالة تطبيق Apple CarPlay وAndroid Auto من قائمة إعدادات المركبة. قد تعمل وظائف أخرى.

لعرض الهاتف اللاسلكي (إذا توفر)

١. قم بتنزيل تطبيق Android Auto إلى هاتفك الذكي من متجر Google Play. لا يوجد أي تطبيق ضروري لاستخدام Apple CarPlay.

٢. للاتصال لأول مرة، هناك طريقتان لإعداد العرض اللاسلكي:

- قم بتوصيل هاتفك الذي يستخدم نظام التشغيل Android أو هاتف Apple iPhone عن طريق كابل USB الأصلي الوارد مع الهاتف ثم إدخاله في منفذ بيانات USB. للحصول على أفضل أداء، يوصى بشدة باستخدام كابل USB المتوفر في المصنع للجهاز، والذي يجب استبداله بعد تآكل كبير للحفاظ على جودة الاتصال. وقد لا تعمل الكابلات المصنوعة من جهات خارجية أو التي اشتريتها بعد شراء الجهاز.
- توصيل الهاتف عبر البلوتوث. راجع تقنية بلوتوث (نظرة عامة) ⇦ ١٨٢ او تقنية بلوتوث (الإقران واستخدام الهاتف) ⇦ ١٨٣.

٣. تأكد من تشغيل اللاسلكي على الهاتف حتى يعمل العرض اللاسلكي.

٤. عند توصيل الهاتف لأول مرة لتنشيط Apple CarPlay أو Android Auto، اقبل البنود والشروط على كل من نظام المعلومات والترفيه والهاتف. المس Continue (متابعة) لبدء تشغيل تطبيق Apple CarPlay أو Android Auto.

٥. اتبع التعليمات الواردة في الهاتف.

سيضيء رمز Android Auto أو Apple CarPlay على الصفحة الرئيسية وذلك على حسب الهاتف الذكي الذي تستخدمه. قد يعمل Android Auto و/أو Apple CarPlay تلقائيًا. وإذا لم يحدث ذلك، فالمس الرمز Android Auto و/أو Apple CarPlay في Home Page (الصفحة الرئيسية) للتشغيل.

لفصل العرض اللاسلكي للهواتف:

١. حدد Settings (الإعدادات) من Home Page (الصفحة الرئيسية).

٢. اختر Phones (الهواتف)

٣. المس اسم الجهاز في القائمة الفرعية في Apple CarPlay أو Android Auto.

٤. أوقف تشغيل Apple CarPlay أو Android Auto.

اضغط ⌂ من الرف المركزي للرجوع إلى الصفحة الرئيسية.

الميزات عرضة للتغيير. لمزيد من المعلومات عن كيفية إعداد Android Auto و Apple CarPlay في الجهاز، يُرجى الرجوع إلى الوكيل.

يتوفر Android Auto بواسطة Google وهو خاضع لبنودها وسياسة الخصوصية الخاصة بها. يتوفر Apple CarPlay بواسطة Apple وهو خاضع لبنودها وسياسة الخصوصية الخاصة بها. تنطبق تعريفة خطط استخدام البيانات. للحصول على المساعدة بشأن Android Auto تفضل بزيارة الموقع الإلكتروني https://support.google.com/androidauto. وبشأن Apple CarPlay تفضل بزيارة الموقع الإلكتروني www.apple.com/ios/carplay/. قد تغير شركة Apple أو Google أو تعلق توافر هذه الخدمات في أي وقت. Android Auto وAndroid وGoogle وGoogle Play وغيرها من العلامات هي علامات تجارية تابعة لشركة Google Inc. وكذلك Apple CarPlay هي علامة تجارية تابعة لشركة Apple Inc.

اضغط ⌂ من الرف الأوسط للخروج من Android Auto أو Apple CarPlay. للدخول مرة أخرى إلى Android Auto أو Apple CarPlay، اضغط مع الاستمرار على ⌂ من الرف الأوسط.

يمكن تعطيل Apple CarPlay و Android Auto من نظام المعلومات والترفيه. للقيام بذلك، المس الصفحة الرئيسية، ثم الإعدادات، ثم عرض الهاتف.

استخدم خيار On/Off (تشغيل/إيقاف التشغيل) لإيقاف تشغيل Apple CarPlay أو Android Auto.

الإعدادات

يمكن إدارة بعض الإعدادات من مواقع Owner Center (مركز المالك) عند إنشاء الحساب، كما يمكن تعديلها في حالة امتلاك مستخدمين آخرين حق الوصول إلى السيارة أو إنشاء حساب. وقد يؤدي هذا إلى تغييرات في أمان نظام المعلومات والترفيه أو في وظيفيته. قد يتم نقل بعض الإعدادات إلى السيارة الجديدة، إذا توفرت. للحصول على تعليمات، راجع وكيلك.

راجع بنود المستخدم وبيان الخصوصية للحصول على تفاصيل مهمة. للعرض، المس رمز Settings (الإعدادات) من الصفحة الرئيسية لشاشة نظام المعلومات والترفيه.

يتم تنظيم قائمة الإعدادات إلى ثلاث فئات. حدد الفئة المطلوبة عن طريق لمس System (النظام) أو Vehicle (السيارة) أو Search (بحث).

لإعدادات السيارة، راجع إضفاء الطابع الشخصي على المركبة ⇦ ١٣١.

للوصول إلى قوائم النظام:

١. المس أيقونة الإعدادات من الصفحة الرئيسية لشاشة نظام المعلومات والترفيه.
٢. المس "النظام" لعرض قائمة بالخيارات المتاحة.
٣. المس لتحديد إعداد الميزة المطلوبة.
٤. المس الخيارات على شاشة المعلومات والترفيه لتغيير الإعداد.

وقد تحتوي القائمة على ما يلي:

العرض

المس وقد يظهر ما يلي:

Head Up Display (الشاشة العلوية)

- Head Up Display (الشاشة العلوية): معلومات المشاريع والتحديثات على الزجاج الأمامي. حدد Off (إيقاف التشغيل) أو On (تشغيل).
- Adjustment (التعديل): يغير موضع العرض والسطوع على الزجاج الأمامي.
- Head Up Display Contents (محتويات الشاشة العلوية): حدد المحتوى المعروض على الشاشة العلوية (HUD).

Instrument Cluster (مجموعة العدادات)

- Layout (التخطيط): حدد المعلومات التي يتم عرضها على مجموعة العدادات.
- Left View (العرض الأيسر): حدد المعلومات التي يتم عرضها على الجانب الأيسر من مجموعة العدادات. هذا متاح فقط عند تحديد تخطيط المقياس.
- Right View (العرض الأيمن): حدد المعلومات التي يتم عرضها على الجانب الأيمن من مجموعة العدادات. هذا متاح فقط عند تحديد تخطيط المقياس.
- Speed Information (معلومات السرعة): حدد المعلومات والميزات المتعلقة بالسرعة المعروضة على مجموعة العدادات.

Radio Display (وحدة عرض الراديو)

- Rear Climate Status (حالة المناخ الخلفي): حدد ما إذا كانت معلومات المناخ الخلفية يتم عرضها على الراديو.
- إيقاف العرض: حدد لإيقاف وحدة عرض الراديو.

الأصوات

المس وقد يظهر ما يلي:

- الحد الأقصى لمستوى الصوت عند بدء التشغيل: اضبط حد مستوى صوت مصادر الصوت عند بدء تشغيل السيارة.

"الصوت"

المس وقد يظهر ما يلي:

- قليل/مزيد من التأكيد: حدد تأكيد المزيد أو تأكيد أقل. قد يؤدي تحديد تأكيد المزيد إلى تحسين دقة نظام التعرف على الصوت.
- طول التوجيهات: حدد النمط الذي يستخدمه نظام التعرف على الصوت عند التفاعل معه.
- سرعة الإعلام الصوتي: حدد مدى سرعة نطق نظام التعرف على الصوت.
- السماح بمقاطعة المطالبات: حدد ما إذا كان يمكن نطق التلفظ بالأوامر الصوتية قبل الانتهاء من تشغيل المطالبات الصوتية.
- توجيهات لطيفة: حدد لضبط شكلية نظام التعرف على الصوت.

Conversation Enhancement (تحسين المحادثة)

المس وقد يظهر ما يلي:

- Conversation Enhancement (تحسين المحادثة): يستخدم هذا النظام ميكروفونات داخل السيارة لتسهيل اتصال الركاب ببعضهم البعض. اختر من إيقاف أو عادي أو مرتفع أو إيقاف الميكرفون الخلفي.

Time, Date, and Unit (الوقت والتاريخ والوحدة)

المس وقد يظهر ما يلي:

- الوقت/التاريخ: حدد تشغيل لاستخدام GPS وRDS وإشارات الشبكة الخلوية للحفاظ على تحديث الوقت والتاريخ للنظام. حدد إيقاف لضبط الوقت والتاريخ يدويًا باستخدام عناصر التحكم في عرض المعلومات والترفيه.
- حدد المنطقة الزمنية: حدد المنطقة الزمنية لعرض الوقت أو حدد تلقائي لاستخدام المنطقة الزمنية بناءً على موقع السيارة.
- استخدم تنسيق ٢٤ ساعة: حدد لتغيير عرض الوقت إلى تنسيق ٢٤ ساعة.
- Unit (الوحدة): اختر الولايات المتحدة أو المتري.

Phone Projection (عرض الهاتف)

المس وقد يظهر ما يلي:

Android Auto

- Android Auto: حدد إيقاف أو تشغيل للسماح بالتفاعل مباشرة مع الهاتف على شاشة الراديو.
- حدّد هاتف: حدد هاتفًا متاحًا من القائمة أو اضغط على إضافة هاتف لإقران هاتف جديد.

Apple CarPlay

- Apple CarPlay: حدد إيقاف أو تشغيل للسماح بالتفاعل مباشرة مع الهاتف على شاشة الراديو.
- حدّد هاتف: حدد هاتفًا متاحًا من القائمة أو اضغط على إضافة هاتف لإقران هاتف جديد.

الهواتف

المس وقد يظهر ما يلي:

إضافة هاتف

- إقران هاتف بلوتوث: اتبع التعليمات التي تظهر على الشاشة أو حدد تعليمات البلوتوث.

متصل

يعرض الهواتف المتصلة.

غير متصل

يعرض الهواتف غير المتصلة.

نقطة اتصال Wi-Fi

المس وقد يظهر ما يلي:

- مشاركة بيانات نقطة الاتصال: حدد تشغيل للسماح للأجهزة باستخدام نقطة اتصال السيارة وبياناتها.
- اسم شبكة Wi-Fi: حدد لتغيير اسم شبكة Wi-Fi الخاصة بالسيارة.

- كلمة مرور شبكة Wi-Fi: حدد لتغيير كلمة مرور شبكة Wi-Fi الخاصة بالسيارة.
- الهواتف المتصلة: حدد لإظهار قائمة بهواتف السيارة المتصلة حاليًا.
- Data Updating (تحديث البيانات): حدد لإظهار تفاصيل خطة البيانات بما في ذلك كمية البيانات المتبقية.

Networks (الشبكات)

سيعرض هذا شبكات واي فاي المتصلة والمتاحة.

إذا لم تتوفر حزمة بيانات 4G LTE نشطة في السيارة، فسيمكن توصيل نظام المعلومات والترفيه بشبكة واي فاي خارجية مشفرة مثل شبكة جهاز محمول أو نقطة توصيل منزلية وذلك لاستخدام خدمات الإنترنت.

الوصول عن بُعد إلى الجهاز

المس وقد يظهر ما يلي:

- الوصول عن بُعد: حدد للتحكم في الأجهزة من خلال تطبيق OnStar المثبت المرتبط بهذه السيارة عن طريق USB أو نقطة اتصال Wi-Fi.

اللغة (Language)

سيؤدي هذا إلى ضبط لغة الشاشة المستخدمة على شاشة نظام المعلومات والترفيه ومجموعة العدادات. وقد يتم كذلك استخدام اللغة المحددة لميزة التعرف على الصوت والتعليقات الصوتية. حدد من اللغات المتاحة.

الخصوصية

المس وقد يظهر ما يلي:

- خدمات الموقع: حدد للسماح للتطبيقات والخدمات بتحديد موقع السيارة.
- مشاركة التعرّف على الصوت: حدد لإرسال جلسات صوتية إلى نظام التعرف على الصوت القائم على السحابة.
- الأنواع: يذكر هذا الإعداد الأذونات التي يعتبرها Android حساسة، والتطبيقات المسموح لها حاليًا باستخدام كل إذن.
- المستخدمة بواسطة التطبيقات: يذكر هذا الإعداد كل تطبيق والأذونات المسموح بها.

تحديثات البرامج

في حالة توافر ذلك، يمكن للمركبة تنزيل تحديثات البرامج المحددة وتثبيتها عبر اتصال لاسلكي. سيطالبك النظام بتنزيل بعض التحديثات وتثبيتها. يوجد أيضًا خيار للتحقق من التحديثات يدويًا.

للتحقق يدويًا من وجود تحديثات، المس Settings (الإعدادات) في Home Page (الصفحة الرئيسية) وحدد علامة التبويب System (النظام). اتبع المطالبات التي تظهر على الشاشة. هناك خياران متاحان ضمن تحديثات البرامج، "التحقق من وجود تحديثات" و"التحديثات السابقة". سيؤدي تحديد "التحقق من وجود تحديثات" إلى التحقق والإدراج في حالة توفر أي تحديثات لهذه السيارة. سيتم عرض "لا توجد تحديثات" إذا لم يكن هناك تحديث متوفر. سيؤدي تحديد "التحديثات السابقة" إلى إدراج جميع إصدارات SW السابقة المثبتة في السيارة. قد تختلف خطوات التحقق من التحديثات وتنزيلها وتثبيتها حسب المركبة.

يمكن استخدام المركبة بشكل طبيعي أثناء تنزيل البرنامج. بمجرد اكتمال التنزيل، قد تكون هناك مطالبة بقبول تثبيت التحديث عند دورة الإشعال التالية أو في المرة التالية التي يتم فيها نقل المركبة إلى الوضع P (الركن). بالنسبة لمعظم التحديثات، سيتم تعطيل المركبة ولن يمكن قيادتها أثناء عملية التثبيت. سيقوم النظام بتسليم رسائل تُشير إلى النجاح أو الخطأ أثناء عمليات التنزيل والتثبيت وبعدها.

يتطلب تنزيل تحديثات برامج المركبة عبر الأثير الاتصال بالإنترنت، والذي يمكن الوصول إليه من خلال الاتصال بشبكة 4G LTE المدمجة في المركبة، إذا كانت متوافرة ونشطة. إذا لزم الأمر، يتم توفير خطط البيانات من قبل طرف خارجي. اختياريًا، يمكن استخدام نقطة اتصال واي فاي آمنة مثل نقطة اتصال الأجهزة

المحمولة المتوافقة أو نقطة الاتصال المنزلية أو نقطة الاتصال العامة. قد يتم تطبيق معدلات البيانات المعمول بها.

لتوصيل نظام المعلومات والترفيه بنقطة اتصال هاتف محمول آمنة أو نقطة اتصال منزلية أو نقطة اتصال عامة، المس Settings (الإعدادات) في Home Page (الصفحة الرئيسية) وحدد علامة التبويب System (النظام)، متبوعة بشبكات واي فاي. حدد شبكة واي فاي المناسبة واتبع المطالبات التي تظهر على الشاشة. قد تختلف سرعات التنزيل.

وعلى معظم الأجهزة المحمولة المتوافقة، يمكن تفعيل نقطة الاتصال واي فاي من خلال قائمة Settings (الإعدادات) أسفل Mobile Network Sharing (مشاركة شبكة محمولة)، Personal Hotspot (نقطة اتصال شخصية)، Mobile Hotspot (نقطة اتصال محمولة)، أو ما شابه ذلك.

يختلف مدى توافر تحديثات البرامج عبر الأثير حسب المركبة والدولة. الميزات عرضة للتغيير. لمزيد من المعلومات حول هذه الميزة، راجع وكيلك.

أذونات التنزيل

المس وقد يظهر ما يلي:

- تنزيل التحديثات في الخلفية: يسمح بتنزيل التحديثات بدون إشعار.

  حدد Off (إيقاف التشغيل) أو On (تشغيل).
- تنزيل التحديثات عبر Wi-Fi: يسمح بتنزيل التحديثات باستخدام شبكة Wi-Fi عندما تكون متاحة.

  حدد Off (إيقاف التشغيل) أو On (تشغيل).

حول

المس لعرض معلومات برامج نظام المعلومات والترفيه.

تحسين الشاشة

المس لضبط الشاشة للحصول على أفضل جودة.

التطبيقات التي تعمل

المس لمشاهدة قائمة كاملة بالتطبيقات التي تعمل حاليًا في نظام المعلومات والترفيه.

Return to Factory Settings (الرجوع إلى إعدادات المصنع)

المس وقد يظهر ما يلي:

- إعادة تعيين إعدادات السيارة: لإعادة ضبط كل إعدادات السيارة للمستخدم الحالي.

  المس Reset (إعادة ضبط) أو Cancel (إلغاء).
- حذف الإعدادات والبيانات الشخصية: لمسح إعدادات بيانات التطبيقات أو ملفات المستخدمين والبيانات الشخصية مثل بيانات الملاحة والهاتف المحمول.

  المس Erase (محو) أو Cancel (إلغاء).
- مسح التطبيقات الافتراضية: إعادة ضبط التطبيقات المفضلة التي تم ضبطها على الفتح عند تحديد وظيفة. لن تفقد بيانات أية تطبيقات.

  المس Clear (إخفاء) أو Cancel (إلغاء).

المركبة

تتيح لك هذه القائمة إمكانية ضبط مختلف ميزات السيارة. راجع إضفاء الطابع الشخصي على المركبة ⇦ ١٣١.

البحث

أدخل كلمة أساسية للإعداد للعثور على إعداد معين.

العلامات التجارية واتفاقيات الترخيص

Made for iPod iPhone

يُقصد بعبارة "Made for iPod" (صُنع لأجهزة iPod) و "Made for iPhone" (صُنع لأجهزة iPhone) أنه قد تم تصميم الملحقات الإلكترونية للاتصال خصيصًا بأجهزة iPod أو iPhone على التوالي، وأنه تم اعتمادها من المطوّر لتلبية معايير الأداء لشركة Apple. شركة Apple غير مسؤولة عن تشغيل هذا الجهاز أو تلبيته لمعايير السلامة والمعايير التنظيمية. تجدر الإشارة إلى أن استخدام هذه الملحقات مع أجهزة iPod أو iPhone قد تؤثر في الأداء اللاسلكي. iPhone وiPod وiPod classic وiPod nano وiPod shuffle وiPod touch هي علامات تجارية مسجلة لشركة Apple Inc. في الولايات المتحدة الأمريكية والبلدان الأخرى.

immersion.

تكنولوجيا TouchSense ونظام TouchSense 1000 Series بترخيص من Immersion Corporation. نظام TouchSense® 1000 محمي بقانون أو أكثر من قوانين الولايات المتحدة الأمريكية لبراءة الاختراع وذلك على العنوان التالي www.immersion.com/patent-marking.html بالإضافة إلى براءات الاختراع الأخرى المعلقة.

DTS

تم الصنع بترخيص من قانون براءات الاختراع بالولايات المتحدة الأمريكية بالأرقام التالية: 5،956،674؛ 5،974،380؛ 6،487،535 بالإضافة إلى براءات أخرى في الولايات المتحدة الأمريكية وعلى مستوى العالم تم إصدارها بالفعل وأخرى معلقة.

بالنسبة لبراءات اختراع DTS، انظر https://patents.dts.com.
مُصنع بموجب ترخيص من شركة DTS Licensing Limited. يمثل كل من DTS و،DTS & Symbol وSymbol معًا علامات تجارية مسجلة وDTS 2.0 Channel علامة تجارية لصالح DTS، Inc.
.DTS، Inc©. جميع الحقوق محفوظة.

Dolby

يتم تصنيعها بموجب ترخيص من شركة معامل Dolby Laboratories. Dolby ورمز D المزدوج هما علامتان تجاريتان لشركة معامل Dolby Laboratories.

AVCHD

AVCHD وشعار AVCHD عبارة عن علامتين تجاريتين مسجلتين لشركة Panasonic Corporation و Sony Corporation.

AVCREC

Blu-ray Disc وBlu-ray وBlu-ray 3D وBD-Live وBONUSVIEW وBDXL وAVCREC والشعارات عبارة عن علامات تجارية مسجلة لصالح شركة Blu-ray Disc Association.

java

جافا هي علامة تجارية مسجلة لشركة Oracle و/أو الشركاء التابعين.

Cinavia

إشعار Cinavia: هذا المنتج يستخدم تقنية Cinavia للحد من استخدام النسخ غير المصرح بها لبعض الأفلام والفيديوهات

Cadillac Escalade Owner Manual (GMNA-Localizing-MidEast-15567196) -
2022 - CRC - 9/28/21

المنتجة بغرض الاستخدام التجاري وكذلك استخدام المسارات الصوتية التابعة لها. وعند اكتشاف أي استخدام غير قانوني لنسخة غير مصرح بها، سيتم عرض رسالة أو سيتم مقاطعة عملية النسخ.

لمزيد من المعلومات عن تقنية Cinavia برجاء الرجوع إلى مركز معلومات العملاء على الإنترنت على الموقع التالي: https://www.cinavia.com. لطلب مزيد من المعلومات عن Cinavia بالبريد العادي، برجاء إرسال بطاقة بريدية مدون عليها عنوانك البريدي إلى العنوان التالي: Cinavia Consumer Information Center، P.O. Box 86851، San Diego، CA، 92138، USA.

يضم هذا المنتج تقنيات ملكية خاصة بموجب ترخيص من شركة Verance Corporation ومحمية بقانون براءة الاختراع التابع للولايات المتحدة برقم 7،369،677 وكذلك براءات الاختراع الأمريكية والدولية الأخرى التي تم إصدارها والمعلقة بالإضافة إلى حقوق الطبع والنشر وحماية أسرار التجارة لعناصر محددة من هذه التقنية. Cinavia هي علامة تجارية لصالح شركة Verance Corporation. حقوق الطبع والنشر ٢٠٠٤-٢٠١٠ لصالح Verance Corporation. جميع الحقوق محفوظة لصالح Verance. يحظر استخدام الهندسة العكسية أو التفكيك.

RMVB

تدخل أجزاء من هذا البرنامج ضمن ترخيص RealNetworks، Inc.. حقوق الطبع والنشر ١٩٩٥-٢٠١١ لصالح RealNetworks, Inc.. جميع الحقوق محفوظة.

تقنية بلوتوث

تمتلك شركة Bluetooth SIG, Inc. علامة كلمة وشعارات Bluetooth ويخضع أي استخدام لمثل هذه العلامات بواسطة شركة General Motors للترخيص. وأي علامات تجارية أو أسماء تجارية أخرى تعود إلى مالكيها.

اتفاقية ترخيص المستخدم النهائي

شروط المستخدم النهائي

يتم توفير قاعدة بيانات الخريطة (البيانات) لاستخدامك الشخصي الداخلي فقط وليس لإعادة بيعها. وهي محمية بحقوق النشر والتأليف، وتخضع للشروط ("اتفاقية ترخيص المستخدم النهائي" هذه) والأحكام التالية والتي وافقتَ عليها، وكذلك شركة HERE North America، LLC ("HERE") ومرخّصيها (بما في ذلك مرخّصيهم ومورديهم) من جهة أخرى.

الشروط والأحكام

للاستخدام الشخصي فقط: إنك توافق على استخدام هذه البيانات لأغراض شخصية وغير تجارية كليةً تم الترخيص لك بها، وليس من أجل مكتب تقديم خدمات، أو لأغراض المشاركة الزمنية أو غير ذلك من الأغراض المماثلة. باستثناء ما هو منصوص عليه في هذه الوثيقة، فإنك توافق على عدم استنساخ أي جزء من هذه البيانات، أو نسخه، أو تعديله، أو تفكيكه، أو فكه، أو عكس هندسته. كما لا يجوز لك نقل هذه البيانات أو توزيعها بأي شكل من الأشكال، ولأي غرض، إلا بالقدر الذي تسمح به القوانين الإلزامية. كما يجوز لك نقل البيانات وجميع المواد التابعة لها على أساس دائم شريطة عدم احتفاظك بأي نسخ وبعد موافقة المتلقي على شروط اتفاقية ترخيص المستخدم النهائي التي بين يديك. لا يجوز نقل ملكية المجموعات متعددة الأقراص أو بيعها كمجموعة كاملة على النحو الذي تم توفيره لك وأيضًا كمجموعة فرعية.

التقييدات

لا يجوز، إلا إذا كان مرخصًا لك على وجه التحديد من قِبل شركة HERE ودون حصر الفقرة السابقة، (أ) استخدام هذه البيانات مع أي منتجات أو نُظم أو تطبيقات مثبتة بالمركبة أو متصلة بها أو لها علاقة معها، مع

قدرة تلك المنتجات أو النُظم أو التطبيقات على إجراء الملاحة بالمركبة أو تحديد موقعها أو المراسلة منها أو إجراء عمليات توجيه المسار بالوقت الحقيقي أو الاضطلاع بنظام إدارة الأسطول أو ما شابه ذلك من إجراءات، أو (ب) القيام بذلك مع وجود علاقة مع، على سبيل المثال لا الحصر، الهواتف الجوالة وأجهزة الكمبيوتر الصغيرة والمحمولة وأجهزة الاستدعاء والمساعِدات الرقمية الشخصية أو كما يُطلق عليها (PDA).

تحذير

قد تحتوي قاعدة بيانات الخريطة على معلومات غير دقيقة أو غير كاملة نظرًا لمرور الوقت أو للظروف المتغيرة أو بسبب طبيعة المصدر المستخدَم، وطبيعة جمع البيانات الجغرافية الشاملة، الأمر الذي قد يؤدي إلى نتائج غير صحيحة.

إخلاء المسؤولية عن الضمانات

يتم توفير هذه البيانات "كما هي"، وأنت توافق على استخدامها على مسؤوليتك الخاصة. ولا توفر HERE والشركات المرخصة من قِبلها (والشركات المرخصة من قِبل تلك الشركات وموردوها) أي ضمانات أو مزاعم من أي نوع، سواء صراحة أو ضمنيًا، تنشأ باستخدام القانون أو خلافه، بما يتضمن على سبيل المثال لا الحصر، المحتوى أو الجودة أو الكمال أو الكفاءة أو الموثوقية أو الملاءمة لغرض معين أو الفائدة أو الاستخدام أو النتائج الناجمة عن هذه المعلومات، أو عدم توقف البيانات أو الخادم أو خلوهما من الأخطاء.

إخلاء المسؤولية عن الضمانات

يتم توفير قاعدة البيانات "بحالتها هذه" و"على أساس يشمل كل العيوب التي قد تتضمنها" وتخلي BOSCH (والشركات المرخصة من قِبلها وموردوها) مسئوليتها صراحة عن كل الضمانات الأخرى، سواء ضمنيًا أو صراحة، ويشمل ذلك على سبيل المثال لا الحصر: الضمانات الضمنية لعدم التعدي، والقابلية للتسويق، والجودة المُرضية، والدقة، والحقوق الشرعية، والملائمة لغرض معين. كما لا تمثل النصائح الشفهية أو المحررة كتابةً أو المعلومات المقدمة من قِبل BOSCH (أو أي من الشركات المرخصة من قبلها أو عملائها أو موظفيها أو المزودين الخارجيين) ضمانًا، ولست مخولًا بالاعتماد على أي من هذه الإشعارات أو المعلومات. يُعد هذا الإخلاء للمسؤولية عن الضمانات شرطًا أساسيًا في هذه الاتفاقية.

إخلاء المسؤولية

لا تتحمل شركة HERE ومرخصوها (والشركات المرخصة من قِبلها وموردوها) المسؤولية تجاهك فيما يتعلق بأي طلب أو مطالبة أو دعوى، بغض النظر عن طبيعة سبب الطلب أو المطالبة أو الدعوى، مما قد يدعي بإلحاق أية خسائر أو إصابات أو أضرار، مباشرة كانت أو غير مباشرة، والتي قد تنشأ عن استخدام هذه البيانات أو حيازتها؛ أو عن وجود أية خسائر في الأرباح أو الإيرادات أو العقود أو المدخرات أو أية أضرار أخرى، سواء كانت تلك الأضرار مباشرة أو غير مباشرة، عرضية أو خاصة أو تبعية تنشأ عن استخدامك لهذه البيانات أو عدم قدرتك على استخدامها، أو عن أي خلل فيها أو خرق لهذه الأحكام أو الشروط، سواء في أحد الإجراءات المبرمة في العقد أو الواردة بالخطأ أو القائمة على أساس الضمان، حتى لو تم إخطار شركة HERE أو مرخصيها لاحتمال وقوع مثل هذه الأضرار. ونشير إلى أن بعض الدول والأقاليم والبلدان لا تسمح ببعض الاستثناءات الخاصة بالمسؤولية، مما قد يترتب على ذلك عدم انطباق الاستثناء الوارد أعلاه عليك.

الرقابة على الصادرات

إنك توافق على عدم تصدير أي جزء - من أي مكان - من البيانات المقدمة إليك أو أي منتج مباشر منها إلا بموجب قوانين التصدير وقواعده ولوائحه، ومع جميع التراخيص والموافقات المطلوبة بموجب ذلك. مجمل الاتفاقية: تشكل هذه الشروط والأحكام مجمل الاتفاق فيما بين شركة HERE (ويدخل في ذلك مرخصوها، بما في ذلك مرخّصوهم وموردوهم) وبينك، فيما يتعلق بالموضوع المذكور محله، وتحل محلها وفي

Cadillac Escalade Owner Manual (GMNA-Localizing-MidEast-15567196) -
2022 - CRC - 9/28/21

مجملها جميع الاتفاقات المكتوبة أو الشفهية المبرمة مسبقًا فيما بيننا فيما يتعلق بهذا الموضوع.

القانون الساري

تخضع الشروط والأحكام الواردة أعلاه لقوانين ولاية "إلينوي"، دون إنفاذ (أ) لتعارض أحكام القوانين بها، أو (ب) لاتفاقية الأمم المتحدة الخاصة بعقود البيع الدولي للبضائع، والتي يتم استبعادها بشكل صريح. إنك توافق على الخضوع للسلطة القضائية لولاية "إلينوي" عن أي/جميع المطالبات والمنازعات والإجراءات الناشئة عن البيانات المقدمة إليك أو فيما يتعلق بها.

المستخدمون الحكوميون النهائيون

إذا تم الحصول على البيانات من قِبل/نيابةً عن حكومة الولايات المتحدة أو أي جهة أخرى تسعى وراء حقوق مماثلة لتلك المطالب المعهودة من قِبل حكومة الولايات المتحدة أو تطبقها، فستعد هذه البيانات بمثابة "عنصر تجاري" كما جرى تعريف هذا المصطلح في الفقرة 48 C.F.R. (نظام المشتريات الاتحادي ("FAR")) 2.101، كما يتم الترخيص بها وفقًا لاتفاقية ترخيص المستخدم النهائي هذه، ويجب أن توضع علامة على كل نسخة من البيانات المسلمة أو غيرها من البيانات المجهزة، وختمها حسب الاقتضاء، عن طريق "إشعار الاستخدام" التالي، مع التعامل معها وفقًا لهذا الإشعار:

here

Maps for Life

إشعار الاستخدام

المقاول (الشركة المصنّعة/المورد)

الاسم:

HERE North America، LLC

المقاول (الشركة المصنّعة/المورد)

العنوان:

425 West Randolph Street، Chicago، IL 60606.

تعتبر هذه البيانات بمثابة بند تجاري على النحو المحدد في الفقرة ٢,١٠١ من نظام المشتريات الاتحادي (FAR)، وهي تخضع لاتفاقية ترخيص المستخدم النهائي التي تم بمقتضاها توفير هذه البيانات.

© 2014 HERE North America, LLC. جميع الحقوق محفوظة.

في حالة رفض الموظف المتعاقِد، أو الوكالة الحكومية الفيدرالية، أو أي مسؤول فيدرالي لاستخدام العلامة المقدمة هنا، فيجب على أي مما سبق ذكرهم إخطار HERE قبل السعي للحصول على أي حقوق إضافية أو بديلة في هذه البيانات.

Unicode

حقوق الطبع والنشر 2010-1991 © Unicode, Inc. جميع الحقوق محفوظة. يتم التوزيع بموجب شروط الاستخدام الواردة في https://www.unicode.org/copyright.html.

Free Type Project

تخضع أجزاء هذا البرنامج لحقوق الطبع والنشر © ٢٠١٠ الخاصة بمشروع FreeType (https://www.freetype.org). جميع الحقوق محفوظة.

برنامج مفتوح المصدر

يتم عرض مزيد من المعلومات بخصوص تراخيص OSS في شاشة نظام المعلومات والترفيه.

QNX

تدخل أجزاء من هذا البرنامج ضمن حقوق الطبع والنشر لشركة © ٢٠٠٨-٢٠١١، QNX Software Systems. جميع الحقوق محفوظة.

الجزء ج - اتفاقية ترخيص المستخدم النهائي

حقوق الطبع والنشر ٢٠١١، Software Systems GmbH & Co. KG.
جميع الحقوق محفوظة.

يحتوي المنتج الذي اشتريته ("المنتج") على برنامج (Runtime Configuration No. 505962; "Software") الذي يتم توزيعه بواسطة أو نيابةً عن مصنع المنتج "المصنّع") بموجب ترخيص من Software Systems Co. ("QSSC"). ولا يحق لك سوى استخدام البرنامج ضمن المنتج وبما يتوافق مع بنود الترخيص التالية.

بموجب بنود وشروط هذا الترخيص، تمنحك شركة QSSC ترخيصًا محدودًا غير حصري وغير قابل للنقل لاستخدام هذا البرنامج ضمن المنتج بالغرض المقصود من المصنّع. ما لم ينص القانون أو المصنّع على خلاف ذلك، يمكنك الاحتفاظ بنسخة واحدة احتياطية للبرنامج كجزء من البرنامج. تحتفظ شركة QSSC والمرخصون بجميع الحقوق C31+ غير الممنوحة صراحةً في هذه الوثيقة، كما تحتفظ بكل الحقوق والألقاب والاهتمامات بجميع نسخ البرنامج، بما في ذلك حقوق الملكية الفكرية. وما لم ينص القانون على خلاف ذلك، فإنه لا يحق لك إعادة إنتاج أو توزيع أو نقل أو فك تجميع أو هدم أو أي محاولة أخرى لفك أو عكس هندسة أو تعديل أو إنشاء أعمال اشتقاقية من البرنامج. أنت توافق على (١) عدم إزالة أو تغطية أو تبديل إشعارات الملكية والملصقات أو العلامات الموجودة في البرنامج أو عليه، وكذلك تلتزم بضمان أن جميع النسخ تحمل أي إشعار موجود في النسخة الأصلية؛ و(٢) عدم تصدير المنتج أو البرنامج بما يخالف قوانين حماية التصدير السارية.

بما لا يتعارض مع متطلبات القانون الساري، توفر شركة QSSC والمرخصون التابعون لها البرنامج "كما هو" بدون أي ضمانات أو شروط من أي نوع سواءً أكانت صريحة أم ضمنية، بما في ذلك على سبيل المثال لا الحصر، أي ضمانات أو شروط للملكية وعدم الانتهاك أو إمكانية البيع التجاري أو الملاءمة لغرض معين. أي ضمانات أو توريدات مقدمة من المصنع أو أي جهة تابعة له تختلف عن ما ورد في هذه الاتفاقية، يتم تقديمها بصورة فردية ولا تتبع شركة QSSC، أو أي شركة تابعة لها أو المرخصين. وأنت تتحمل مسؤولية أي مخاطرة مرتبطة باستخدامك للبرنامج بموجب هذه الاتفاقية.

بما لا يتعارض مع متطلبات القانون الساري (كما هو الحال عند الإهمال المتعمد)، لا تخضع شركة QSSC أو أي شركة تابعة لها أو أي مرخص لأي ادعاء قانوني من جهتك بأي حال من الأحوال، سواء بسبب ضرر يعاقب عليه القانون (بما في ذلك الإهمال) أو أضرار بسبب التعاقد أو خلاف ذلك بسبب أي تلفيات مباشرة أو غير مباشرة، خاصة أو عرضية أو حتى تابعة لأي استخدام ناتج عن هذا الترخيص أو راجع لعدم القدرة على استخدام هذا المنتج (بما في ذلك على سبيل المثال لا الحصر، التلفيات الناتجة عن فقد سمعة الشركة أو أي توقف في العمل أو إخفاق للمنتج أو عطل أو أي تلفيات تجارية أخرى أو أخطار)، حتى لو تم إخطار شركة QSSC أو أي شركة تابعة لها أو مرخصة بخصوص هذه التلفيات.

WMA

هذا المنتج محمي بموجب حقوق معينة للملكية الفكرية تابعة لشركة Microsoft. ويحظر استخدام هذه التقنية أو توزيعها خارج هذا المنتج دون الحصول على ترخيص من Microsoft.

لمزيد من المعلومات عن البرنامج بما في ذلك أي بنود أو شروط ترخيص للبرامج مفتوحة المصدر (ورموز المصادر المتوفرة) بالإضافة إلى سمات حقوق الطبع والنشر السارية على Runtime Configuration المشار إليها أعلاه، برجاء الاتصال بالمصنّع أو الاتصال بشركة QSSC على العنوان 175 Terence Matthews Crescent، Kanata، Ontario، Canada K2M 1W8 (licensing@qnx.com).

Cadillac Escalade Owner Manual (GMNA-Localizing-MidEast-15567196) -
2022 - CRC - 9/28/21

Linotype

Helvetica عبارة عن علامة تجارية تابعة لشركة Linotype Corp. مسجلة في مكتب براءات الاختراع والعلامات التجارية في الولايات المتحدة الأمريكية وقد تكون مسجلة كذلك في مناطق أخرى تحت اسم Linotype Corp أو باسم المرخص Linotype GmbH.

الاستخدام بصورة نصية لكل علامة تجارية مسجلة كالتالي:

متطلبات مواصفات العلامة التجارية في العلامة التجارية المسجلة يمكن معرفتها على الموقع https://www.linotype.com/2061-19414/trademarks.html.

إشعار المستخدم

إن العلامات الخاصة بالشركات المذكورة في هذا المنتج لتوضيح مواقع أنشطة تجارية هي علامات مملوكة لمالكي هذه الشركات. ولا يتضمن استخدام هذه العلامات في هذا المنتج أي كفالة أو موافقة أو تصديق من جانب هذه الشركات.

Cadillac Escalade Owner Manual (GMNA-Localizing-MidEast-15567196) -
2022 - CRC - 9/27/21

مفاتيح التحكم في المناخ

نظم التحكم في المناخ
نظام التحكم الأوتوماتيكي الثنائي بالمناخ ١٩٩
نظام التحكم الخلفي بالمناخ ٢٠٣

منافذ الهواء
منافذ الهواء ٢٠٤

الصيانة
فلتر هواء مقصورة الركاب ٢٠٥
الخدمة ٢٠٦

نظم التحكم في المناخ

نظام التحكم الأوتوماتيكي الثنائي بالمناخ

يتم استخدام أزرار نظام التحكم بالمناخ على مجموعة التجهيزات الوسطى وعلى شاشة التحكم بالمناخ لضبط التدفئة والتبريد والتهوية.

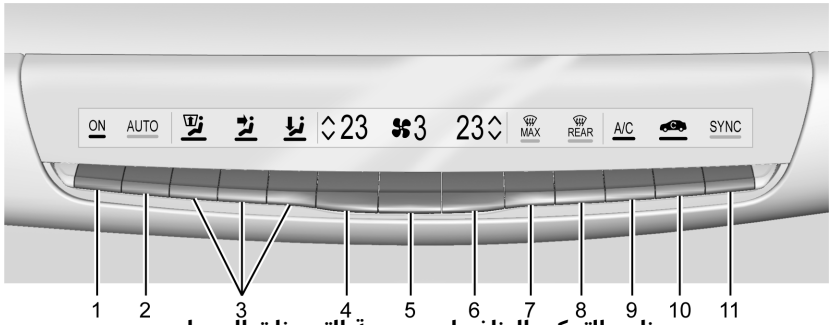

عناصر التحكم بالمناخ على مجموعة التجهيزات الوسطى

١. تشغيل/إيقاف
٢. AUTO (التشغيل الأوتوماتيكي)
٣. توزيع الهواء
٤. درجة الحرارة للسائق
٥. التحكم في المروحة
٦. درجة الحرارة للركاب
٧. الحد الأقصى لإزالة الصقيع
٨. أداة إزالة الضباب من على الزجاج الخلفي
٩. تكييف الهواء
١٠. إعادة تدوير الهواء
١١. مزامنة

التشغيل الأوتوماتيكي

يتحكم النظام أوتوماتيكيًا في سرعة المروحة وتوصيل الهواء وتكييف الهواء وإعادة تدوير الهواء من أجل تدفئة المركبة أو تبريدها للوصول إلى درجة الحرارة التي ترغب فيها.

عندما يتم وضع خط تحت AUTO، فإن النظام يعمل بشكل تلقائي كامل. في حالة ضبط وضع توصيل الهواء أو وضع المروحة يدوياً، ينطفئ مؤشر التشغيل الأوتوماتيكي وتعرض الشاشة الإعدادات المختارة. يمكن إيقاف التشغيل الأوتوماتيكي بشكل منفصل لإعدادات التكييف.

للتشغيل الأوتوماتيكي:

١. اضغط على AUTO.

٢. تعيين درجة الحرارة. واترك النظام لوقت كاف حتى يستقر. وبعد ذلك، اضبط درجة الحرارة حسب الحاجة للحصول على أفضل ملائمة.

لتحسين كفاءة الوقود ولتبريد المركبة بشكل أسرع، قد يتم تحديد إعادة التدوير أوتوماتيكيًا أثناء الطقس الحار. ولن يضيء مصباح إعادة التدوير. اضغط على ⟲ لاختيار إعادة تدوير الهواء، واضغط عليه مرة أخرى لاختيار الهواء الخارجي.

يمكن تغيير وحدات القياس الإنجليزية إلى الوحدات المترية من خلال مجموعة العدادات. راجع "قائمة خيارات المجموعة" أسفل مجموعة أجهزة القياسات ⇦ ١٠٨.

OFF (إيقاف التشغيل) : اضغط OFF كي يتم تشغيل أو إيقاف المروحة. عندما يتم تحديد إيقاف التشغيل، فإن النظام سيمنع الهواء من التدفق إلى المقصورة. عند تحديد إعداد التشغيل أو الضغط على أي زر آخر، سيتم تشغيل نظام التحكم بالمناخ ويعمل وفقًا للإعداد الحالي.

∨ / ∧**:** يمكن ضبط درجة الحرارة على نحو منفصل بالنسبة للسائق والراكب الأمامي. اضغط لخفض أو ارفع لزيادة درجة الحرارة. اضغط أو ارفع مع الاستمرار لزيادة درجة الحرارة أو خفضها بسرعة.

SYNC (مزامنة) : المس SYNC على شاشة التحكم بالمناخ لربط كافة إعدادات المناخ بإعدادات السائق. اضبط مفتاح التحكم في درجة الحرارة جهة السائق لتغيير درجة الحرارة المرتبطة. عندما يتم ضبط الإعداد للراكب، ينطفئ خط SYNC.

الخلف : المس Rear على شاشة المعلومات والترفيه لفتح شاشة نظام التحكم بالمناخ الخلفية. عندئذ يمكن ضبط إعدادات نظام التحكم بالمناخ الخلفي من منطقة الركاب الأماميين.

التشغيل اليدوي

∧ ❀ ∨**:** اضغط لخفض أو ارفع لزيادة سرعة المروحة. اضغط أو ارفع مع الاستمرار على عناصر التحكم بالمروحة لضبط السرعة على نحو أسرع. تظهر إعدادات سرعة المروحة. أي تعديل على سرعة المروحة يلغي التحكم التلقائي بالمروحة ويمكن التحكم في المروحة يدويًا. اضغط على AUTO للعودة إلى التشغيل الأوتوماتيكي.

لإيقاف تشغيل المروحة ونظام التحكم في المناخ، اضغط على OFF على الرف الأوسط لعناصر التحكم بالمناخ. سيتم حجب تدفق الهواء من الدخول في جميع أوضاع التوصيل، باستثناء وضع إزالة الصقيع.

يمكن ضبط السرعة القصوى التلقائية للمروحة إلى الوضع منخفضة أو متوسطة أو عالية. لضبط السرعة التلقائية للمروحة، راجع "المناخ وجودة الهواء" أسفل إضفاء الطابع الشخصي على المركبة ⇦ ١٣١.

التحكم في وضع توصيل الهواء : عند عرض معلومات المناخ، اضغط وضع air delivery (توصيل الهواء) المرغوب بشاشة التحكم بالمناخ لتغيير اتجاه تدفق الهواء. يضيء زر وضع توصيل الهواء المختار. الضغط على أي زر من أزرار توصيل الهواء يلغي التحكم الأوتوماتيكي في توصيل الهواء ومن ثم يمكن التحكم في اتجاه تدفق الهواء يدويا. اضغط على AUTO للعودة إلى التشغيل الأوتوماتيكي.

لتغيير الوضع الحالي، حدد أحد ما يلي:

: يتم توجيه الهواء إلى الزجاج الأمامي، ومخرج تكييف الهواء الخارجي، ومخارج النافذة الجانبية.

: لتوجيه الهواء نحو مخارج لوحة أجهزة القياسات.

: يتم توجيه الهواء بشكل أساسي نحو مخارج الأرضية، مع توجيه بعض الهواء نحو مخارج الزجاج الأمامي وتكييف الهواء الخارجي والنوافذ الجانبية.

: ينظف هذا الوضع الزجاج الأمامي من الضباب أو الصقيع بطريقة أسرع. يتم توجيه الهواء إلى الزجاج الأمامي. اضغط كي يتم التشغيل/إيقاف التشغيل. تغيير وضع توصيل الهواء يؤدي أيضا إلى إيقاف إزالة الصقيع.

تكييف الهواء : المس AC في شاشة التحكم بالمناخ لتشغيل ميزة تكييف الهواء تلقائيًا أو إيقاف تشغيلها. وفي حالة إيقاف تشغيل المروحة أو انخفاض درجة الحرارة الخارجية إلى ما دون درجة التجمد، فلن يعمل مكيف الهواء.

اضغط على AUTO (أوتوماتيكي) للعودة إلى التشغيل الأوتوماتيكي وتشغيل مكيف الهواء حسب الحاجة.

إعادة تدوير الهواء أوتوماتيكيًا : عند إضاءة مصباح مؤشر AUTO، يتم إعادة تدوير الهواء أوتوماتيكيًا حسب الحاجة للمساعدة في تبريد المركبة من الداخل سريعًا.

: اضغط للتبديل بين إعادة تدوير الهواء داخل المركبة أو سحب هواء من الخارج. يضيء مصباح المؤشر بالزر عند تفعيل وضع إعادة تدوير الهواء. يساعد ذلك على تبريد الهواء داخل السيارة بسرعة وتقليل دخول الهواء والروائح غير المستحبة من الخارج.

الضغط على الزر يلغي إعادة تدوير الهواء الأوتوماتيكية. اضغط AUTO (أوتوماتيكي) للعودة إلى التشغيل الأوتوماتيكي، ويتم تشغيل إعادة تدوير الهواء أوتوماتيكيا حسب الحاجة.

لا يتوفر وضع إعادة تدوير الهواء اليدوي عندما تكون في وضع إزالة الصقيع أو بعض أوضاع توزيع الهواء مع الهواء إلى الزجاج الأمامي.

Auto Defog (إزالة الضباب الأوتوماتيكي) : يستخدم نظام التحكم في المناخ مستشعرًا للاكتشاف التلقائي للرطوبة العالية داخل المركبة. وعند اكتشاف رطوبة عالية، يمكن أن يقوم نظام التحكم في المناخ بالضبط وفقًا لإمداد الهواء الخارجي، وتشغيل مكيف الهواء، وتوجيه هواء أكثر إلى الزجاج الأمامي. وفي حالة عدم اكتشاف نظام التحكم في المناخ أي تكوّن محتمل للضباب على النوافذ، يعود نظام التحكم في المناخ إلى وضع التشغيل العادي. ولإيقاف/تشغيل Auto Defog (إزالة الضباب الأوتوماتيكي)، انظر "المناخ وجودة الهواء" تحت إضفاء الطابع الشخصي على المركبة ⇦ ١٣١.

أداة إزالة الضباب من على الزجاج الخلفي

REAR: اضغط على هذا الزر لتشغيل أو إيقاف تشغيل أداة إزالة الضباب من على الزجاج الخلفي. وعندها يضيء مصباح المؤشر الموجود على الزر لكي يشير إلى تشغيل الوضع الخارجي.

لا تعمل أداة إزالة الضباب على الزجاج الخلفي إلا عندما يكون الإشعال في وضع التشغيل. يتوقف مزيل الضباب عن العمل في حال إيقاف تشغيل الإشعال أو وضعه على ACC/ACCESSORY (ملحقات).

أداة إزالة الضباب من على الزجاج الخلفي يمكن ضبطها على وضع التشغيل الأوتوماتيكي. عند اختيار وضع إزالة الضباب أوتوماتيكيًا من الزجاج الخلفي، تعمل أداة إزالة الضباب من النوافذ الخلفية أوتوماتيكيًا عند بدء تشغيل المركبة في طقس بارد وتنطفئ عندما تصبح المركبة دافئة. ولتشغيل أو إيقاف إزالة الضباب أوتوماتيكيًا من الزجاج الخلفي، انظر "المناخ وجودة الهواء" تحت إضفاء الطابع الشخصي على المركبة ⇦ ١٣١.

تعمل خاصية تدفئة مرايا الرؤية الخلفية الخارجية عند تشغيل أداة إزالة الضباب من على الزجاج الخلفي وهي تساعد على إزالة الضباب أو الصقيع من على سطح المرايا.

تنبيه

لا تحاول إزالة الصقيع أو أية مادة أخرى من على الأسطح الداخلية للزجاج الأمامي والزجاج الخلفي باستخدام شفرة حلاقة أو أية أداة حادة أخرى. فقد يضر ذلك بشبكة مزيل الضباب من على النافذة الخلفية، ويؤثر في قدرة الراديو على التقاط المحطات الإذاعية بوضوح. ولن يغطي ضمان السيارة تكاليف التصليح.

تدفئة وتبريد مقعد السائق ومقعد الراكب :
اضغط على أو لتدفئة مسند ظهر مقعد السائق أو الراكب فقط.

اضغط على أو لتدفئة وسادة مقعد السائق أو الراكب وظهر المقعد.

اضغط أو لتبريد مقعد السائق أو الراكب.

وتتوفر أيضًا ميزة التدفئة والتبريد التلقائية للمقاعد، للحصول على مزيد من المعلومات بشأنها راجع تدفئة المقاعد الأمامية وتهويتها ⇦ ٤٥.

تشغيل نظام التحكم في المناخ عن بعد :
قد يعمل نظام التحكم بالمناخ عند تشغيل السيارة عن بُعد. قد يعمل مزيل الضباب الخلفي أثناء بدء التشغيل عن بُعد وفقًا لبرودة الطقس الخارجي. لا يضيء مصباح مؤشر إزالة الضباب الخلفي أثناء بدء التشغيل عن بُعد. إذا احتوت المركبة على خاصية تدفئة أو تبريد المقاعد، فقد تعمل الخاصية أثناء بدء التشغيل عن بُعد. راجع بدء تشغيل المركبة عن بعد ⇦ ١٢ وتدفئة المقاعد الأمامية وتهويتها ⇦ ٤٥.

المستشعر

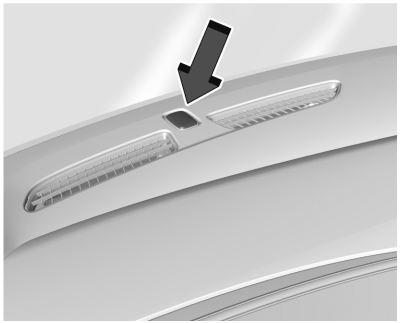

يعمل المستشعر الشمسي أعلى لوحة أجهزة القياسات، بالقرب من الزجاج الأمامي، على رصد حرارة الشمس.

يَستخدم نظام التحكم في المناخ معلومات المستشعر لضبط درجة الحرارة وسرعة المروحة وإعادة التدوير ووضع توزيع الهواء للحصول على أفضل راحة ممكنة.

وقد لا يعمل نظام التحكم التلقائي في المناخ بشكل ملائم إذا تمت تغطية المستشعر.

ميزة النفخ اللاحق

إذا كانت مجهزة، في ظل ظروف معينة، فقد تظل المروحة قيد التشغيل أو قد يتم تشغيلها وإيقافها عدة مرات بعد إيقاف تشغيل المركبة وقفلها. وهذا يعد أمرًا طبيعيًا.

نظام التحكم الخلفي بالمناخ

سيكون نظام التحكم بمناخ الجزء الخلفي موجودًا على الجزء الخلفي من الكونسول المركزي. يمكن ضبط الإعدادات باستخدام عناصر تشغيل نظام التحكم بمناخ الجزء الخلفي وشاشة التحكم بمناخ الجزء الخلفي.



عناصر تشغيل التحكم في المناخ بالخلف

١. تدفئة المقاعد الخلفية
٢. التحكم في وضع توصيل الهواء
٣. التحكم في المروحة
٤. مفتاح التحكم في درجة الحرارة
٥. AUTO (التشغيل التلقائي) ⏻ (تشغيل/إيقاف)

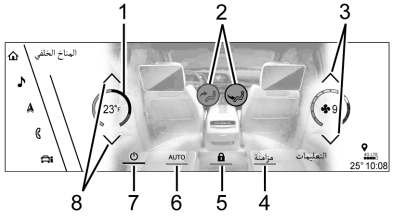

شاشة المناخ االخلفية

١. إعداد درجة الحرارة
٢. التحكم في وضع توصيل الهواء
٣. التحكم في المروحة
٤. SYNC (درجات حرارة متزامنة)

٥. منع التحكم من الخلف

٦. Rear AUTO (التشغيل الأوتوماتيكي)

٧. ⏻ REAR (تشغيل/إيقاف)

٨. مفتاح التحكم في درجة الحرارة

الخلف : المس لفتح شاشة التحكم بالمناخ الخلفية. عندئذ يمكن ضبط إعدادات نظام التحكم بالمناخ الخلفي من منطقة الركاب الأماميين.

⏻: اضغط ⏻ أو ⏻ REAR لتشغيل نظام التحكم بالمناخ الخلفي أو إيقاف تشغيله. إذا كان نظام التحكم بالمناخ الخلفي في وضع إيقاف التشغيل باستخدام ⏻ REAR بشاشة المناخ الخلفي، فإنه يجب ضغط الزر ⏻ وأزرار درجة الحرارة أو وضع توصيل الهواء بعناصر التحكم بالمناخ الخلفي في غضون خمس ثوان لإعادة تشغيله.

SYNC (مزامنة) : المس SYNC (توافق) بشاشة المناخ الخلفي لتتوافق درجة حرارة نظام التحكم بالمناخ الخلفي مع درجة حرارة السائق بنظام التحكم بمناخ الجزء الأمامي. سيضيء الزر SYNC. اضغط على زر درجة الحرارة أو MODE أو AUTO لإلغاء الربط بين درجة الحرارة المضبوطة لمقعد السائق ودرجة حرارة المقاعد الخلفية. وينطفئ الزر SYNC .

منع التحكم من الخلف : المس Touch Rear Control Lockout (قفل التحكم الخلفي) في شاشة المناخ الخلفي لقفل أو إلغاء قفل التحكم في نظام التحكم بالمناخ الخلفي من شاشة التحكم بالمناخ الأمامي. عند قفله، لا يمكن تعديل نظام التحكم بالمناخ الخلفي من عناصر التحكم بالمناخ الخلفي على الجزء الخلفي من الكونسول المركزي.

التشغيل الأوتوماتيكي

Rear AUTO: المس كي يتم التشغيل/إيقاف التشغيل. يتم التحكم أوتوماتيكيا في توصيل الهواء وسرعة المروحة. يظهر مؤشر AUTO على الشاشة في الجزء الخلفي من الكونسول المركزي. في حالة ضبط الوضع أو أزرار التحكم في المروحة يدويًا، فإن ذلك يلغي التشغيل الأوتوماتيكي.

التشغيل اليدوي

❃ ∧ / ∨ ❃ ∨: المس أو اضغط على عناصر التحكم بالمروحة على شاشة المناخ الخلفي أو على الجزء الخلفي من الكونسول المركزي لزيادة أو إنقاص تدفق الهواء. ويؤدي الضغط على ❃ ∧ أثناء توقف النظام إلى تشغيله مرة أخرى. ويظل وضع توصيل الهواء في الإعداد السابق له.

∧ / ∨: المس أو اضغط مع الاستمرار على عناصر التحكم في درجة الحرارة الخلفية على شاشة المناخ الخلفية أو على الجزء الخلفي من الكونسول المركزي لضبط درجة الحرارة للراكب الخلفي. اضغط ∧ لهواء أدفأ واضغط ∨ لهواء أبرد.

فتة/فتة /فتة: المس الوضع المرغوب بشاشة المناخ الخلفية أو زر MODE على الجزء الخلفي من الكونسول المركزي لتغيير اتجاه تدفق الهواء في منطقة الجلوس الخلفية.

⛟ أو ⛟: اضغط على ⛟ أو ⛟ لتدفئة وسادة المقعد الخارجي الأيسر أو الأيمن. راجع تدفئة المقاعد الخلفية ⇦ ٥١.

منافذ الهواء

فتحات التهوية القابلة للضبط في المنتصف وعلى جانب لوحة أجهزة القياس.

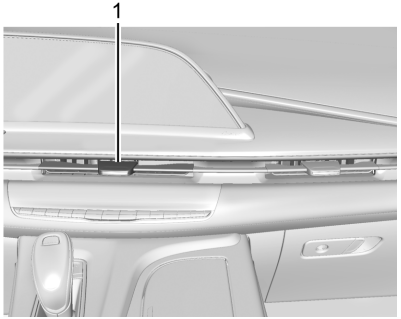

١. الزر الانزلاقي

حرك الأزرار الانزلاقية (1) لتغيير اتجاه تدفق الهواء وإيقاف تدفق الهواء. يمكن أن تدور الفتحات الأفقية لأعلى ولأسفل. سيتم سماع صوت نقر المعدني في كل مرة تمر فيها من خلال الوضع الأفقي.

نصائح عملية

- نظف أي جليد أو ثلج أو أوراق شجر في مداخل الهواء عند قاعدة الزجاج الأمامي، فهذه الأشياء قد تعيق تدفق الهواء داخل المركبة.
- قم بإزالة الثلج عن غطاء المحرك لتحسين الرؤية والمساعدة في إنقاص الرطوبة الداخلة إلى المركبة.
- عندما تدخل مركبة في الطقس البارد، اضغط على زر المروحة العلوي لأعلى مستوى للمروحة قبل القيادة. حيث يساعد ذلك على إخلاء قنوات السحب من الثلج والرطوبة، ويقلل فرصة تكوّن الضباب على الجانب الداخلي من النوافذ.
- تأكد من خلو مسار الهواء أسفل المقاعد الأمامية من المعوقات للمساعدة في تدوير الهواء داخل المركبة بطريقة أكثر فعالية.
- استخدام حارفات هواء غير معتمدة من شركة جنرال موتورز على غطاء المحرك يمكن أن يؤثر سلباً على أداء النظام. راجع أقرب وكيل قبل إضافة أية معدات للهيكل الخارجي للمركبة.

فتحات تهوية النظام الخلفية

تحتوي هذه السيارة على أربع فتحات تهوية مستديرة أو مستطيلة في بطانة السقف فوق مقاعد الصف الثاني والثالث.



اضغط على الحافة الخلفية للريشة الوسطى لفتح المخرج الدائري. استخدم ريشة الوسط لتدوير المخرج وتغيير اتجاه تدفق الهواء. اضغط على الحافة الأمامية لريشة الوسط لإيقاف تدفق الهواء.

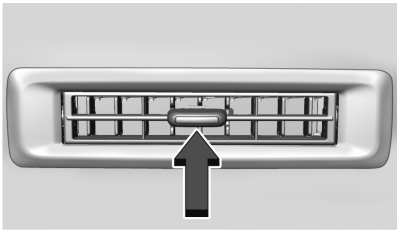

حرك مقبض التمرير وقم بتدوير ماسورة المخرج من اليسار إلى اليمين لتغيير اتجاه تدفق الهواء وإيقاف تدفق الهواء.

الصيانة

فلتر هواء مقصورة الركاب

يقلل الفلتر الأتربة وغبار الطلع والمهيّجات الأخرى التي يحملها الهواء من الهواء الخارجي المسحوب إلى داخل المركبة.

وينبغي استبدال الفلتر كجزء من الصيانة المجدولة الروتينية. وللتعرف على نوع الفلتر الذي ينبغي استخدامه، انظر قطع الغيار ⇦ ٣٨١.

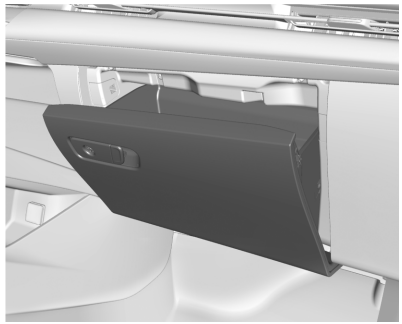

١. افتح باب صندوق القفازات بشكل كامل.

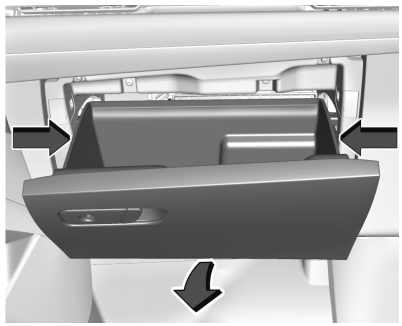

٢. اضغط على جوانب سلة صندوق القفازات للداخل لمسج السدادات وقم بالتدوير لأسفل لخفض السلة.



٣. قم بإلغاء ربط مخمد السلسلة لإزالة سلة صندوق القفازات بالكامل.

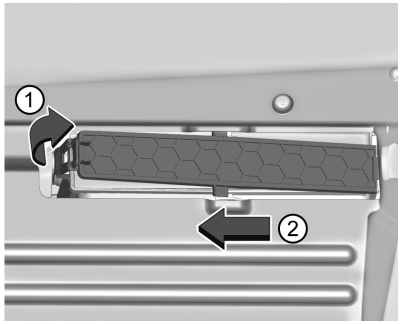

٤. اسحب الذراع (1) الموجود على اليسار من باب الفلتر وحرّكه يسارًا (2)، ثم أزل الباب. أزل فلتر الهواء القديم.

٥. ركّب فلتر الهواء الجديد.

٦. أعد تثبيت باب الفلتر.

٧. نفّذ الخطوات بالعكس لإعادة تركيب صندوق القفازات.

استشر وكيلك إذا كنت بحاجة للمساعدة الإضافية.

الخدمة

جميع المركبات مزودة بملصق أسفل غطاء المحرك لتحديد نوعية مبرد الحرارة المستخدم في هذه المركبة. يجب عدم صيانة نظام المبرد إلا على يد فنيين مدربين ومعتمدين. لا يجب مطلقًا إصلاح أو استبدال مُبخِّر تكييف الهواء بآخر من مركبة قديمة. ويجب عدم استبداله إلا بمبخر جديد لضمان التشغيل الملائم والآمن.

وأثناء الصيانة، يجب إصلاح جميع المبردات باستخدام المعدات المناسبة. إن تهوية المبردات بالتعريض المباشر للغلاف الجوي يُعد ضارًا على البيئة وقد يتسبب أيضًا في حالات سيئة نتيجة للاستنشاق أو الاحتراق أو الإصابة بلسعة الصقيع أو غيرها من العلل الصحية.

يحتاج نظام تكييف الهواء إلى صيانة دورية. راجع جدول الصيانة ⇦ ٣٧٦.

Cadillac Escalade Owner Manual (GMNA-Localizing-MidEast-15567196) -
2022 - CRC - 9/28/21

القيادة والتشغيل

معلومات القيادة

القيادة بأسلوب اقتصادي أفضل في استهلاك الوقود ٢٠٨
تشتت الانتباه أثناء القيادة ٢٠٨
القيادة الوقائية ٢٠٩
التحكم في المركبة ٢٠٩
الفرامل ٢٠٩
التوجيه ٢٠٩
الاسترداد خارج الطريق ٢١٠
فقد السيطرة ٢١١
القيادة خارج الطرق ٢١١
القيادة على طرق مبللة ٢١٥
الطرق الجبلية والتلالية ٢١٥
القيادة في الشتاء ٢١٦
إذا علقت المركبة ٢١٧
حدود حمولة المركبة ٢١٨

البداية والتشغيل

ترويض السيارة الجديدة ٢٢١
أوضاع الإشعال ٢٢٢
بدء تشغيل المحرك ٢٢٤
بدء/إيقاف النظام ٢٢٤
طاقة الملحقات
المختزنة (RAP) ٢٢٥
الانتقال إلى وضع الركن ٢٢٦
نقل الغيار من وضع الركن ٢٢٧
الركن على سطوح قابلة للاشتعال ٢٢٧
التنظيم الديناميكي لاستخدام الوقود ٢٢٧
الركن الممتد ٢٢٧

انبعاثات المحرك

انبعاثات المحرك ٢٢٨
تشغيل المركبة أثناء إيقافها ٢٢٨

ناقل الحركة الأوتوماتيكي

ناقل الحركة الأوتوماتيكي ٢٢٨
الوضع اليدوي ٢٣٢

أنظمة القيادة

قيادة سيارة تعمل نظام الدفع بأربع عجلات ٢٣٣

الفرامل

تعزيز الفرامل الكهربائية ٢٣٧
نظام الفرامل المانع للانغلاق (ABS) ٢٣٧
فرامل الركن الكهربائي ٢٣٨
مساعد الفرامل ٢٣٩
نظام المساعدة عند القيادة على المرتفعات (HSA) ٢٤٠
الإيقاف التلقائي للمركبة (AVH) ٢٤٠

أنظمة التحكم في القيادة

التحكم في الجر/ نظام التحكم الإلكتروني في الثبات ٢٤١
التحكم بوضع القيادة ٢٤٣
التحكم في التعليق
المغناطيسي ٢٤٥
قفل المحور الخلفي ٢٤٥
نظام تعليق هوائي رباعي الزوايا ٢٤٥

مثبت السرعة

مثبت السرعة ٢٤٨
ميزة التحكم في السرعة التلاؤمية (متقدم) ٢٥٠

أنظمة مساعدة السائق

أنظمة مساعدة السائق ٢٦٠
أنظمة المساعدة للركن أو الرجوع للخلف ٢٦٢
كاميرا الرؤية الخلفية (RVC) ٢٦٢
نظام الرؤية المحيطية ٢٦٣
Park Assist (مساعد الركن) ٢٦٥
نظام مساعد الركن الأوتوماتيكي (APA) ٢٦٦
الفرامل الأوتوماتيكية عند الرجوع للخلف (RAB) ٢٦٩
تنبيه وجود مشاة في الخلف ٢٧٠
نظام تنبيه المرور المتعارض الخلفي (RCTA) ٢٧١
أنظمة المساعدة للقيادة ٢٧١
نظام إنذار التصادم الأمامي ٢٧١
فرامل الطوارئ التلقائية (AEB) ٢٧٤
نظام فرملة المشاة بالأمام (FPB) ٢٧٥

Cadillac Escalade Owner Manual (GMNA-Localizing-MidEast-15567196) -
2022 - CRC - 9/28/21

نظام الرؤية الليلية ٢٧٧
تحذير المنطقة العمياء
الجانبية (SBZA) ٢٧٩
تنبيه تغيير حارة السير (LCA) ... ٢٧٩
Lane Keep Assist (LKA) (مساعد
البقاء على المسار) ٢٨٢

الوقود

وقود الفئة العليا ٢٨٤
الوقود الموصى به ٢٨٤
الوقود الممنوع استخدامه ٢٨٤
إضافات الوقود ٢٨٥
ملء الخزان ٢٨٥
ملء حاوية الوقود المتنقلة ٢٨٧

سحب مقطورة

معلومات عامة عن السحب ٢٨٧
طرق القيادة وإرشادات
القطر ٢٨٧
سحب مقطورة ٢٩١
تجهيزة سحب المقطورة ٢٩٤
التحكم في ترنح
المقطورة (TSC) ٣٠٣

التحويلات والمكونات الإضافية

المعدات الكهربائية الإضافية ٣٠٥

معلومات القيادة

القيادة بأسلوب اقتصادي أفضل في استهلاك الوقود

يمكن أن تؤثر عادات القيادة على المسافة التي يكفي الوقود لقطعها. فيما يلي بعض نصائح القيادة لتحقيق أفضل استهلاك اقتصادي ممكن للوقود:

- اضبط عناصر التحكم بالمناخ على درجة الحرارة المطلوبة بعد بدء تشغيل المحرك، أو أوقف تشغيلها عند عدم الحاجة إليها.
- تجنب بدء التشغيل السريع وقم بالتسارع بسلاسة.
- استخدم الفرامل بشكل تدريجي وتجنب التوقفات المفاجئة.
- تجانب تباطؤ المحرك لفترات طويلة.
- إذا كانت ظروف الطريق والطقس ملائمة، فاستخدم نظام التحكم في ثبات السرعة.
- إحرص دائماً على اتباع حدود السرعة المُعلن عنها أو قم بالقيادة على سرعة أبطأ إذا كانت الظروف تقتضي ذلك.
- إحرص على نفخ إطارات المركبة بالشكل المناسب.
- قم بدمج العديد من الرحلات في رحلة واحدة.
- استبدل إطارات المركبة بأخرى تحمل نفس رقم مواصفات TPC المسبوك على جانب الإطار بالقرب من المقاس.
- اتبع الصيانة الدورية الموصى بها.

تشتت الانتباه أثناء القيادة

هناك العديد من صور تشتت الانتباه والتي قد تصرف تركيزك عن القيادة. التزم الحكم الصائب على الأمور، ولا تدع المهام الأخرى تصرف انتباهك عن الطريق. وقد سنّت العديد من الحكومات المحلية القوانين بشأن تشتت الانتباه أثناء القيادة. لذا عليك التعرف على القوانين المحلية في منطقتك.

لتجنب التشتت أثناء القيادة، ابقي عينيك على الطريق وابقي يديك على عجلة القيادة وركز انتباهك على القيادة.

- لا تستخدم الهاتف في مواقف القيادة التي تتطلب التركيز. واستخدم سماعة الأذن لإجراء المكالمات الضرورية والرد عليها.
- انتبه إلى الطريق. لا تقرأ أو تسجّل الملاحظات أو تبحث عن المعلومات على الهاتف أو غيره من الأجهزة الإلكترونية.
- اطلب من الراكب الأمامي التعامل مع المصادر المحتملة لتشتت الانتباه.
- تعرّف على ميزات المركبة قبل القيادة، مثل برمجة محطات الراديو المفضلة وضبط نظام التحكم بالمناخ وإعدادات المقاعد. وعليك برمجة جميع معلومات الرحلة في جهاز الملاحة قبل القيادة.

- لا تلتقط أي شيء سقط على الأرضية قبل التوقف بالمركبة.
- أوقف المركبة أو اركنها للاعتناء بالأطفال.
- احتفظ بالحيوانات الأليفة في حامل أو وسيلة تثبيت مناسبة.
- تجنب المحادثات المرهقة أثناء القيادة، سواءً مع أحد الركاب أو عبر الهاتف المحمول.

⚠ تحذير

قد يتسبب صرف عينيك عن الطريق لفترة طويلة أو بصفة متكررة في وقوع حادث يؤدي إلى الإصابة أو الوفاة. لذا عليك التركيز في القيادة.

راجع دليل نظام المعلومات والترفيه لمزيد من المعلومات حول هذا النظام أو نظام الملاحة، إذا كانت المركبة مجهزة بذلك، بما في ذلك كيفية إقران هاتف محمول واستخدامه.

القيادة الوقائية

يُقصد بالقيادة الوقائية "توقع دائماً ما هو ليس متوقعًا." والخطوة الأولى في القيادة بأسلوب وقائي هي ارتداء حزام الأمان. انظر أحزمة الأمان ⇦ ٥٤.

- افترض أن مستخدمي الطريق الأخرين (المشاة وراكبو الدراجات والسائقون الأخرون) سيتصرفون بإهمال ويرتكبون الأخطاء. توقع ما يمكن فعله وكن مستعداً له.
- اترك مسافة كافية بين مركبتك والمركبة التي تسير أمامك.
- ركز على مهمة القيادة.

التحكم في المركبة

الفرملة والتوجيه والتسارع هي عوامل مهمة للمساعدة في السيطرة على المركبة أثناء القيادة.

الفرامل

يشتمل عمل الفرامل على وقت الإدراك ووقت الاستجابة. علماً بأن قرار الضغط على دواسة الفرامل هو وقت الإدراك. في حين أن الإجراء الفعلي لذلك هو وقت الاستجابة.

ومتوسط وقت استجابة السائق هو ثلاثة أرباع الثانية تقريبًا. في هذه المدة، تتحرك مركبة سرعتها ١٠٠ كم/ساعة (٦٠ ميلًا/ساعة) مسافة ٢٠ مترًا (٦٦ قدمًا)، وهي مسافة قد تكون كبيرة في حالات الطوارئ.

نصائح مفيدة ينبغي وضعها في الاعتبار بشأن الفرملة:

- حافظ على مسافة كافية بين مركبتك والمركبة التي تسير أمامك.
- تجنب الفرملة الشديدة غير الضرورية.
- اضبط إيقاع حركة المركبة وفق حركة المرور.

وإذا توقف المحرك أثناء قيادة المركبة، فقم بالفرملة بشكل طبيعي بدون الضغط المتواصل على الفرامل. فقد يؤدي ذلك إلى زيادة القوة المطلوبة للضغط على الدواسة لأسفل. كما أنه إذا توقف المحرك، فستكون هناك مساعدة فرامل كهربائية؛ لكن لن تُستخدم إلا عند استخدام الفرامل. وبمجرد استخدام المساعد الكهربائي فقد يستغرق الأمر وقتاً أطول للتوقف وسوف يكون من الصعب بشكل أكبر أن تضغط على الدواسة.

التوجيه

تنبيه

لتجنب إتلاف نظام التوجيه، تجنب القيادة فوق الأرصفة أو حواجز صف المركبات أو الأشياء المماثلة بسرعات أكثر من ٣ كم / ساعة (١ ميل في الساعة). توخ الحذر عند القيادة فوق أشياء أخرى مثل فواصل الحارات ومطبات السرعة. التلف الناتج عن سوء استخدام المركبة لا يكون مشمولا بضمان المركبة.

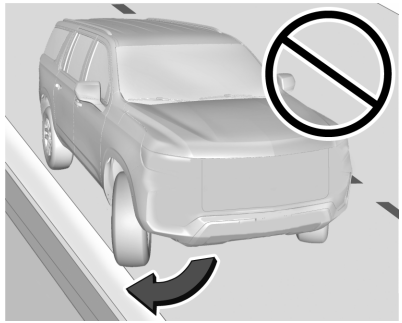

التحكم الكهربائي بالمقود

تحتوي هذه المركبة على نظام التوجيه الكهربائي. لكنها لا تحتوي على سائل التوجيه الكهربائي. لا حاجة إلى الصيانة الدورية.

في حالة فقد مساعدة التوجيه الكهربائي نتيجة عطل بالنظام، يمكن توجيه المركبة ولكن قد يتطلب ذلك المزيد من الجهد.

قد تنخفض مساعدة الطاقة، في حالة استخدام مساعد التوجيه لمدة إضافية من الوقت أثناء عدم تحرك السيارة.

في حالة تدوير عجلة القيادة لحين الوصول إلى نهاية دورتها وإيقافها في هذا الوضع لمدة زمنية طويلة، ربما يتم تقليل مساعدة التوجيه الكهربائي.

يفترض العودة للاستخدام العادي لمساعدة التوجيه الكهربائي بعد أن يبرد النظام.

راجع الوكيل إذا كانت هناك مشكلة.

نصائح القيادة على المنحنيات

- قُد بالسرعة المناسبة عند المنحنيات.
- اخفض السرعة قبل دخول المنحنى.
- حافظ على سرعة ثابتة ومعقولة طوال المنحنى.
- انتظر حتى تخرج المركبة من المنحنى، ثم زد السرعة بالتدريج على الطريق المستقيم.

التوجيه في الطوارئ

- في بعض المواقف، قد يكون من الأفضل الالتفاف حول العائق بدلاً من الفرملة.
- يتيح الإمساك بجانبي عجلة القيادة الدوران بزاوية ١٨٠ درجة دون رفع أحد اليدين.
- يتيح نظام الفرامل المانع للانغلاق (ABS) توجيه المركبة أثناء الفرملة.

الاسترداد خارج الطريق

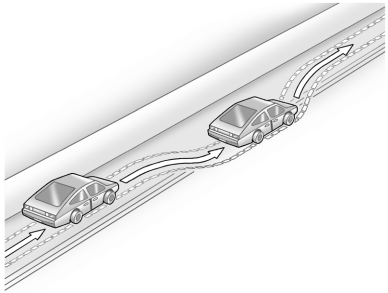

يمكن أن تسقط العجلات اليمنى للمركبة من على حافة الطريق نزولاً إلى جانب الطريق أثناء القيادة. اتبع هذه النصائح:

١. ارفع قدمك ببطء من على دواسة الوقود وإذا كان الطريق خاليًا، فوجّه المركبة بحيث تترك مسافة بينها وبين حافة الرصيف.

٢. أدر عجلة القيادة بمقدار ثمن دورة تقريبًا، حتى يلامس الإطار الأيمن الأمامي حافة الرصيف.

٣. أدر عجلة القيادة للسير بشكل مستقيم على الطريق.

فقد السيطرة

الانزلاق

هناك ثلاثة أنواع من الانزلاقات تناظر أنظمة التحكم الثلاثة في المركبة:

- انزلاق الفرملة - العجلات لا تدور.
- انزلاق التوجيه أو الانعطاف - تتسبب السرعة الزائدة أو التوجيه العنيف على المنحنيات في انزلاق الإطارات وفقد قوة الانعطاف.
- انزلاق التسارع - يتسبب الضغط الزائد على دواسة الوقود في دوران عجلات الدفع حول محورها.

يقوم السائقون الذي يقودون بأسلوب وقائي بتجنب معظم الانزلاقات عن طريق اتخاذ العناية المعقولة وفقاً للظروف الحالية، وعن طريق عدم القيادة لمسافات طويلة في هذه الظروف. لكن دائماً ما يمكن أن تحدث انزلاقات.

إذا بدأت المركبة في الانزلاق، فاتبع الاقتراحات التالية:

- ارفع قدمك بالتدريج عن دواسة الوقود، ووجِّه المركبة في الاتجاه المطلوب. قد تتحرك المركبة في خط مستقيم. ولكن كن مستعدًا لإمكانية الانزلاق مرة أخرى.
- اخفض السرعة واضبط القيادة تبعًا لظروف الطقس. قد تزيد المسافة المطلوبة للتوقف وتتأثر السيطرة على المركبة عند انخفاض قوة الجر بفعل الماء أو الثلج أو الجليد أو الحصى، أو غيرها من المواد على الطريق. تعلم الانتباه إلى العلامات التحذيرية، مثل وجود كمية كافية من الماء أو الثلج أو الجليد المتراكم على الطريق بما يكفي لجعل السطح لامعاً، وقم بإبطاء السرعة إذا كانت لديك أي شكوك.
- حاول تجنب التوجيه أو التسارع أو الفرملة بصورة مفاجئة، بما في ذلك خفض سرعة المركبة من خلال نقل الغيار إلى الترس الأدنى. يمكن أن تتسبب أي تغيرات مفاجئة في انزلاق الإطارات.

تذكر: تساعد الفرامل المانعة للانغلاق في تجنب الانزلاق عند الفرملة فقط.

القيادة خارج الطرق

يمكن استخدام مركبات نظام الدفع بأربع عجلات للقيادة خارج الطرق. يجب ألا تتم قيادة المركبات غير المجهزة بنظام الدفع بأربع عجلات والمركبات غير المجهزة بإطارات نظام السير لكل الطرقات (AT) أو بإطارات نظام القيادة خارج الطرق (OOR) على الطرق الوعرة، إلا على سطح مستوٍ ومتماسك. لمعلومات الاتصال الخاصة بإطارات التجهيز القياسي، راجع دليل الصيانة.

يعتبر التحكم في السرعة أحد أفضل الطرق للقيادة الناجحة خارج الطرق.

⚠ تحذير

أثناء القيادة خارج الطرق، قد يؤدي الانتفاض والتغييرات السريعة في اتجاه القيادة إلى اندفاعك بسهولة من موضعك. ويمكن أن يؤدي هذا إلى فقد التحكم وحدوث تصادم. ولذا، ينبغي عليك وكذلك على الركاب ربط أحزمة الأمان دائمًا.

قبل القيادة خارج الطرق

- احرص على إجراء جميع أعمال الصيانة والخدمة اللازمة.
- يجب تعبئة المركبة بالوقود، وملء مستويات السوائل، وفحص ضغط النفخ في جميع الإطارات، بما في ذلك الإطار الاحتياطي، إن وُجد.
- احرص على قراءة جميع المعلومات المتعلقة بمركبات نظام الدفع بأربع عجلات الواردة في هذا الدليل.
- ينبغي التعرف على القوانين المحلية التي تنطبق على القيادة خارج الطرق.

تحميل المركبة عند القيادة خارج الطرق

⚠ تحذير

- فالحمولة غير المثبّتة على أرضية التحميل قد تتطاير في أرجاء المركبة عند القيادة على أرض وعرة. وقد

(يتبع)

تحذير (يتبع)

تصيبك الأشياء المتطايرة أو تصيب الركاب. فاحرص على تثبيت الحمولة بإحكام.

- احتفظ بالحمولة في منطقة الحمولة على أن تكون في الأمام ومنخفضة قدر الإمكان. ينبغي أن تكون أثقل الأشياء على الأرضية، أمام المحور الخلفي.
- يعمل وضع الأحمال الثقيلة على السقف على رفع مركز ثقل المركبة، مما يجعلها أكثر عرضة للانقلاب. وقد تتعرض لإصابة خطيرة أو مميتة إذا انقلبت المركبة. ضع الأحمال الثقيلة في منطقة الحمولة، وليس على السقف.

للحصول على مزيد من المعلومات حول تحميل المركبة، راجع حدود حمولة المركبة ⇦ ٢١٨ وإطارات ⇦ ٣٣٧.

مخاوف التأثير في البيئة

- احرص دائمًا على استخدام الدروب والطرق المتماسكة، والمناطق المخصصة للقيادة الترفيهية للعامة خارج الطرق، وكذلك اتباع جميع القواعد التنظيمية المعلنة.
- ينبغي ألا تلحق الضرر بالشجيرات أو الزهور أو الأشجار أو الأعشاب، وأيضًا ألا تعبث بالحياة البرية.
- لا تركن المركبة على سطوح قابل للاشتعال. انظر الركن على سطوح قابلة للاشتعال ⇦ ٢٢٧.

القيادة على المرتفعات

وتتطلب القيادة بأمان على المرتفعات حكمًا سديدًا وفهمًا لما وما لا تستطيع المركبة القيام به.

⚠ تحذير

إن العديد من المرتفعات هي شديدة الانحدار و لا يمكن أن تتجاوزها أية مركبة. ويمكن للقيادة صعودًا على المرتفعات أن تتسبب في تعطل المركبة. أما القيادة نزولاً من على المرتفعات فقد تسبب فقدان السيطرة. وكذلك، يمكن أن تتسبب القيادة عبر المرتفعات في انقلاب المركبة. وقد تتعرض لإصابة بالغة أو للوفاة. ومن ثم، لا تقد المركبة على المرتفعات.

قبل القيادة على أحد المرتفعات، يجب تقييم شدة الانحدار والجر والعوائق التي قد تواجهها. إذا تعذرت رؤية الطريق من أمامك، فاخرج من المركبة وترجل على المرتفع قبل متابعة القيادة.

عند القيادة على المرتفعات:

- قُد على سرعة منخفضة وأمسك بعجلة القيادة جيدًا.
- حافظ على القيادة بسرعة بطيئة.
- قُد المركبة صعودًا لأعلى المرتفع أو نزولاً لأسفله بصورة مستقيمة، إن أمكن.
- أبطئ من السرعة عند الاقتراب من قمة المرتفع.
- استخدم المصابيح الرئيسية حتى أثناء النهار لجعل المركبة أكثر وضوحًا للمركبات الأخرى.

⚠ تحذير

قد تتسبب القيادة نحو قمة المرتفع بسرعة عالية في وقوع تصادم. فقد تكون هناك هاوية أو حافة أو جرف أو حتى مركبة أخرى. وقد تتعرض لإصابة بالغة أو الوفاة. مع الاقتراب من قمة مرتفع، خفف السرعة وابق متيقظًا.

- إياك أن تسير إلى الأمام أو إلى الخلف عند النزول إلى أسفل المرتفع وصندوق التروس أو علبة النقل في الوضع N (محايد). حيث يمكن أن ترتفع درجة حرارة الفرامل بصورة مفرطة مما يترتب عليه فقد السيطرة.

⚠ تحذير

إذا كانت المركبة تحتوي على علبة نقل أتوماتيكية أو إلكترونية ذات سرعتين، يمكن أن يتسبب نقل علبة النقل إلى الوضع N (محايد) إلى انقلاب مركبتك حتى إذا كان صندوق التروس في وضع P (الركن). وهذا يرجع إلى تجاهل الوضع N (محايد) في علبة النقل لعملية النقل. وقد تتعرض أنت أو شخص آخر للإصابة. في حالة ترك المركبة، اضبط فرامل الركن، وانقل صندوق التروس إلى الوضع P (الركن). انقل علبة النقل إلى أي وضع باستثناء الوضع N (محايد).

- عند القيادة نزولاً من على مرتفع، فحافظ على توجه المركبة بصورة مستقيمة نحو الأسفل. ومن ثم، يجب القيادة على سرعة منخفضة لأن المحرك سيعمل مع الفرامل لإبطاء حركة المركبة وسيساعد على إبقاء المركبة ضمن نطاق السيطرة.

⚠ تحذير

قد يتسبب الضغط بعنف على الفرامل أثناء هبوط مرتفع في زيادة سخونة الفرامل وتلاشي تأثيرها. ويمكن أن يسبب ذلك فقد السيطرة، مع تعريضك أنت أو (تتبع)

تحذير (يتبع)

غيرك للإصابات أو للوفاة. اضغط على الفرامل برفق أثناء هبوط مرتفع، واستخدم سرعة منخفضة للتحكم في سرعة المركبة.

في حال تعطلت المركبة على مرتفع:

١. قم بالضغط على الفرامل لإيقاف المركبة، ثم تعشيق فرامل الركن بعد ذلك.

٢. تحول إلى الوضع P (الركن) ثم أعد تشغيل المحرك.

- إذا كنت تقود صعودًا على أحد المرتفعات ثم تعطلت المركبة، فتحول إلى الوضع R (الرجوع)، وقم بتحرير فرامل الركن، وعد أدراجك بصورة مستقيمة نزولاً إلى أسفل.
- إياك أن تحاول الاستدارة بالمركبة. إذا كان المرتفع منحدرًا بصورة كافية لإيقاف محرك المركبة، فذلك يعني أنه منحدر بصورة كافية للتسبب في انقلاب المركبة.
- إذا تعذر الوصول إلى قمة المرتفع، فتراجع نحو أسفل المرتفع مباشرة.

- إياك أن تنزل إلى أسفل المرتفع عند تعشيق الوضع N (المحايد) مستخدمًا الفرامل فحسب. يمكن أن تتدحرج المركبة إلى الخلف بسرعة مما يترتب عليه فقد السيطرة.
- إذا كنت تقود نزولاً من على أحد المرتفعات ثم تعطلت المركبة، فتحول إلى سرعة أقل، وقم بتحرير فرامل الركن، وقُد بصورة مستقيمة نزولاً إلى أسفل.

٣. إذا تعذرت إعادة تشغيل المركبة بعد تعطلها، فقم بالضغط على فرامل الركن، والتحول إلى الوضع P (الركن)، وإيقاف تشغيل المركبة.

٣.١. غادر المركبة واطلب المساعدة.

٣.٢. ابتعد عن الطريق الذي تسير فيه المركبة في حال تدحرجت لأسفل.

- تجنب المنعطفات التي تؤدي بالمركبة إلى التدحرج من على المرتفع. فقد تتمكن من القيادة على مرتفع صعودًا، وهبوطًا، ولكنه منحدر بصورة تعيق القيادة عليه بصورة مستعرضة. تلقي القيادة عبر منحدر بمزيد من الوزن على العجلات المواجهة لأسفل المرتفع، مما قد يتسبب في انزلاق المركبة نحو أسفل المرتفع أو انقلابها.
- قد تمثّل ظروف السطح مشكلة. قد يتسبب الحصى المفتت أو البقاع الطينية أو حتى العشب المبتل في انزلاق الإطارات باتجاه الجوانب، ومن ثم نحو

أسفل المرتفع. إذا انزلقت المركبة باتجاه الجوانب، فقد تصطدم بشيء يؤدي إلى تعثرها - صخرة أو أخدود، إلخ - وانقلابها.

- قد تزيد العوائق غير الظاهرة من خطورة ميل المنحدر. عند الوطء فوق صخرة عند صعود المرتفع، أو إذا سقطت عجلات المركبة في أخدود أو منخفض عند النزول من عليه، فقد تميل المركبة بدرجة أكبر.
- إذا كان من الضروري القيادة على أحد المنحدرات، وبدأت المركبة في الانزلاق، فقم بالنزول. يفترض أن يساعد ذلك في توجيه المركبة في خط مستقيم ومنع الانزلاق الجانبي.

⚠ تحذير

إن الخروج من المركبة أثناء النزول من على المرتفع وعند توقفها على أحد المنحدرات يعد أمرًا خطيرًا. فإذا انقلبت المركبة، فقد تسحقك أو تقتلك. ومن ثم، احرص على الخروج دائمًا من الجانب المواجه لأعلى المرتفع من المركبة، وتجنب مسار المركبة في حال تدحرجها.

القيادة في الطين أو الرمال أو الجليد أو الثلج

استخدم سرعة منخفضة عند القيادة في الطين – فكلما كان الطين أعمق، توجب خفض السرعة. يجب الحفاظ على المركبة متحركة لتجنب غرزها.

يتغير الجر عند السير على الرمال. في الرمال الرخوة، كما هو الحال على الشواطئ أو الكثبان الرملية، تكون الإطارات عرضة للغرز في الرمال. ويؤثر هذا على التوجيه والتسارع والفرامل. قُد بسرعة منخفضة وتجنب الانعطافات الحادة والمناورات المفاجئة.

يتم تقليل الجر على الثلوج والجليد الكثيف؛ حيث إنه من السهل فقد السيطرة. ولذا، قم بخفض سرعة المركبة عند القيادة على الثلوج والجليد الكثيف.

⚠ تحذير

قد تكون القيادة خطرة على البحيرات والبرك والأنهار المتجمدة. تتباين أحوال الجليد بصورة كبيرة، ويمكن أن تقع المركبة خلال الجليد؛ مما يعرضك أنت والركاب لخطر الغرق. قُد المركبة على الأسطح الآمنة فقط.

القيادة في المياه

⚠ تحذير

يمكن أن تكون القيادة خلال المياه المندفعة أمرًا خطيرًا. فقد تجرف المياه العميقة المركبة لتسقط في المياه، وقد تغرق أنت والركاب. وإذا كانت المياه ضحلة فحسب، فيمكن أن تخلخل الأرض من تحت إطارات مركبتك. وهنا، يمكن فقد الجر، وتتدحرج المركبة. لا تقُد خلال المياه المندفعة.

تنبيه

لا تقد المركبة عبر المياه الراكدة إذا كانت عميقة بما فيه الكفاية لتغطية جزوع العجلات أو محاورها أو أنبوب العادم. قد تُتلف المياه العميقة المحور وأجزاء المركبة الأخرى.

إذا لم تكن المياه الراكدة بالغة العمق، فيمكنك القيادة خلالها ببطئ. في السرعات الأكبر قد يدخل الماء إلى المحرك ويسبب حدوث عطل. قد يحدث العطل في حالة غمر أنبوب العادم بالماء. لا توقف الإشعال أثناء القيادة في الماء. فلن تتمكن من تشغيل المحرك إذا كان أنبوب العادم مغمورًا بالماء. عند القيادة خلال المياه، تذكر أنه عند ابتلال

الفرامل، قد تزداد مسافة الفرملة. راجع "القيادة على طرق مبللة" لاحقًا في هذا القسم.

بعد القيادة في الطرق الوعرة

انزع أية أجمة أو حطام يكون قد علق بهيكل المركبة السفلي أو الشاسيه أو أسفل غطاء المحرك. فقد تتحول هذه التراكمات إلى خطر باندلاع حريق.

بعد التشغيل في الطين أو الرمال، اطلب تنظيف بطانات الفرامل وفحصها. فقد تتسبب هذه المواد في اكتساء الفرامل بطبقة مصقولة أو عملها بشكل غير منتظم. افحص بنية الهيكل وسلسلة التدوير والتوجيه والتعليق والعجلات والإطارات ونظام العادم للتأكد من عدم وجود تلفيات، وافحص خطوط الوقود ونظام التبريد للتأكد من عدم وجود أي تسرب.

هناك ضرورة لإجراء المزيد من خدمات الصيانة المتكررة. راجع جدول الصيانة ⇦ ٣٧٦.

القيادة على طرق مبللة

يمكن أن تتسبب الأمطار والطرق المبللة في التقليل من قوة السحب للمركبة وبالتالي التأثير على قدرتها على التوقف والتسارع. احرص دائماً على القيادة بسرعة أبطأ في هذه الأنواع من ظروف القيادة وتجنب القيادة عبر البرك الموحلة الكبيرة أو المياه العميقة الثابتة أو المتدفقة.

⚠ تحذير

يمكن أن يتسبب بلل الفرامل في وقوع التصادمات. وقد لا تعمل بالشكل الملائم عند التوقفات السريعة مما يمكن أن يتسبب في السحب على جانب واحد. كما يمكن أن تفقد السيطرة على المركبة.

وبعد القيادة عبر برك مياه موحلة كبيرة أو بعد غسل السيارة/المركبة، اضغط بخفة على دواسة الفرامل حتى تعمل بالشكل الطبيعي.

يؤدي الماء المتدفق أو المندفع إلى قوى شديدة. يمكن أن تتسبب القيادة عبر الماء المتدفق في التأثير على المركبة. وفي حال حدوث ذلك، يمكن أن يغمرك الماء أنت والركاب الآخرين. لا تتجاهل تحذيرات الشرطة وكن حذراً جداً عند القيادة عبر الماء المتدفق.

الانزلاق فوق الماء

يُعتبر الانزلاق فوق الماء أمراً خطيراً. ويمكن أن يتراكم الماء تحت إطارات المركبة بحيث تسير فوق الماء بالفعل. وهو ما يمكن أن يحدث إذا كان الطريق مبتلًا بالقدر الكافي وكنت تسير بالسرعة الكافية. إذا كانت المركبة تنزلق فوق الماء فعندئذ يكون تلامس عجلات المركبة مع الطريق قليلاً أو غير موجوداً.

لا توجد قواعد ثابتة بخصوص الانزلاق فوق الماء. وأفضل نصيحة في هذا الخصوص هي أن تبطئ السرعة إذا كان الطريق مبللًا.

نصائح أخرى بخصوص الطقس الممطر

بالإضافة إلى إبطاء السرعة، تشمل النصائح الأخرى فيما يتعلق بالقيادة في طقس رطب ما يلي:

- اسمح بوجود مسافة اتباع إضافية.
- قم بالمرور بحرص.
- إحرص على بقاء أجهزة مسح الزجاج الأمامي في حالة جيدة.
- إحرص على ملء خزان سائل مغسلة الزجاج الأمامي.
- إحرص على استخدام إطارات جيدة ذات عمق مناسب للإطار الخارجي. انظر إطارات ⇦ ٣٣٧.
- أوقف تشغيل مثبت السرعة.

الطرق الجبلية والتلالية

تختلف القيادة على التلال شديدة الانحدار أو عبر الجبال عن القيادة على تضاريس مسطحة أو متموجة. تشمل النصائح:

- احرص على الصيانة المنتظمة للمركبة وبقائها في حالة جيدة.
- تحقق من جميع مستويات السوائل والفرامل والإطارات ونظام التبريد.
- انقل إلى غيار أدنى عند القيادة هبوطًا على المرتفعات المنحدرة أو الطويلة.

⚠ تحذير

يمكن أن يؤدي استخدام الفرامل لإبطاء المركبة على منحدر طويل إلى تسخين الفرامل وإنقاص أداء الفرامل وقد يتم فقدان الفرملة. قم بنقل صندوق التروس إلى ترس أقل لتسمح للمحرك بمساعدة الفرامل على طريق نازل وشديد الانحدار.

⚠ تحذير

ومن الخطورة بمكان نزول منحدر التل على الوضع N (محايد) أو مع ضبط مفتاح الإشعال على وضع إيقاف التشغيل. يمكن أن يؤدي هذا إلى تسخين الفرامل وفقدان المساعدة في التوجيه. احرص دائماً على تشغيل المحرك وتعشيق المركبة على أحد التروس المناسبة.

- القيادة بسرعات لا تؤدي إلى انحراف السيارة عن الحارة التي تتواجد بها. عدم الانحراف بالعرض وعدم عبور الخط الأوسط.
- انتبه أثناء القيادة على قمم المرتفعات؛ فقد يوجد عائق في الحارة التي تسير بها (على سبيل المثال، سيارة متعطلة أو حادث تحطم).
- انتبه إلى لافتات الطريق الخاصة (منطقة صخور متساقطة، أو طرق منعطفة، أو منحدرات طويلة، أو مناطق المرور أو ممنوع المرور) وقم باتخاذ الإجراءات المناسبة.

القيادة في الشتاء

القيادة على الجليد أو الثلوج

تنبيه

قبل البدء بالقيادة وبغية تجنّب إلحاق الضرر بالعجلات ومكوّنات الفرامل، قُم دائمًا بإزالة الثلج والجليد من داخل العجلات وتحت المركبة.

الجليد أو الثلج المتراكم بين الإطارات والطريق يؤدي إلى تقليل قوة التماسك أو الالتصاق بالأرض، وبالتالي كن على حذر أثناء القيادة. يمكن أن يتكون الجليد المبتل عند درجة برودة ٠ مئوية (٣٢ فهرنهايت) عندما يبدأ المطر الجليدي في الهطول. تجنب القيادة على الجليد المبتل أو عند هطول الأمطار الجليدية حتى تتم معالجة الطرق.

للقيادة على الطرق المنزلقة:

- لا تضغط بقوة على دواسة التسارع. فالضغط بقوة على دواسة التسارع يؤدي إلى دوران العجلات حول محورها، وبالتالي تفقد العجلات تماسكها بالأرض.
- قم بتشغيل نظام التحكم في الجر. انظر التحكم في الجر/ نظام التحكم الإلكتروني في الثبات ⇦ ٢٤١.
- يعمل نظام الفرامل المانع للانغلاق (ABS) على تحسين ثبات السيارة في التوقفات القوية، ولكن يجب الضغط على الفرامل بصورة أسرع مما هو عليه الحال على الطرق الجافة. انظر نظام الفرامل المانع للانغلاق (ABS) ⇦ ٢٣٧.
- اترك مسافة أكبر بينك وبين السيارة التي أمامك، وانتبه للمناطق المنزلقة من الطريق. يمكن أن تتكون البقع الثلجية حتى على الطرق الخالية في المناطق المظللة. كما يمكن أن يظل سطح المنحنى أو الجسر مُغطى بالثلوج حتى عندما تصبح الطرق المحيطة خالية. تجنب مناورات التوجيه المفاجئة والفرملة أثناء السير على الثلوج.
- أوقف تشغيل مثبت السرعة.

وضع الطقس البارد

في درجات الحرارة المنخفضة جدًا، قد تظهر رسالة الطقس البارد في مركز معلومات السائق (DIC). قد تعمل سرعة المحرك وأنماط ناقل الحركة وسرعة مروحة المقصورة بشكل مختلف لتمكين المركبة من التسخين بشكل أسرع. يمكنك تجاوز سرعة مروحة المقصورة يدويًا في وضع الطقس البارد.

ظروف العواصف الثلجية

أوقف المركبة في مكان آمن وأصدر إشارة لطلب المساعدة. إبقى في المركبة ما لم تكن هناك مساعدة قريبة. للحصول على المساعدة وتأمين كل فرد في المركبة:

- قم بإضاءة مؤشرات التحذير من الخطر.
- اربط قطعة قماش حمراء على إحدى المرايا الخارجية.

⚠ تحذير

يمكن أن يتسبب الثلج في احتباس عادم المحرك تحت المركبة. وهو ما قد يتسبب في تسرب غازات العادم إلى الداخل. يحتوي عادم المحرك على غاز أول أكسيد الكربون (CO) عديم اللون والرائحة. وقد يسبب فقدان الوعي أو الموت.

إذا علقت السيارة بالثلوج:

(تتبع)

تحذير (يتبع)

- نظف الجليد الموجود أسفل السيارة، وخاصةً الموجود عند أنبوب العادم.
- افتح النافذة بمقدار ٥ سم (بوصتين) تقريبًا على جانب السيارة غير المواجه للرياح بحيث يمكن أن يدخل الهواء المتجدد إلى داخل السيارة.
- افتح فتحات الهواء الموجودة على لوحة التحكم أو تحتها بشكل كامل.
- اضبط نظام التحكم بالمناخ على إعداد تدوير الهواء داخل السيارة، واضبط سرعة المروحة على أعلى إعداد لها. راجع "أنظمة التحكم بالمناخ."

لمزيد من المعلومات عن CO، راجع انبعاثات المحرك ⇦ ٢٢٨.

لتوفير الوقود، قم بتشغيل المحرك لفترات قصيرة لإحماء السيارة ثم أوقف تشغيل المحرك وأغلق النافذة بصورة جزئية. تساعد الحركة أيضاً في الحفاظ على الإحساس بالدفء.

وإذا كانت المساعدة ستستغرق بعض الوقت للوصول، فعند تشغيل المحرك اضغط قليلاً على دواسة الوقود حتى يعمل المحرك بسرعة أكبر من سرعة التباطؤ. يساعد ذلك في الحفاظ على شحن البطارية لإعادة تشغيل المركبة ولإعطاء الإشارات بالمصابيح الأمامية لطلب المساعدة. قم بإجراء ذلك بأقل قدر ممكن للحفاظ على الوقود.

إذا علقت المركبة

قم بتدوير العجلات حول محورها ببطء وبحذر لتحرير العجلة إذا كانت عالقة في الرمل أو الطين أو الجليد أو الثلج. انظر "أرجحة المركبة لتحريرها" لاحقًا في هذا القسم.

يمكن لنظام التحكم في الجر (TCS) غالبًا المساعدة في تحرير مركبة عالقة. انظر التحكم في الجر/ نظام التحكم الإلكتروني في الثبات ⇦ ٢٤١. إذا لم تتمكن من تحرير المركبة باستخدام نظام التحكم في الجر (TCS)، فراجع "أرجحة المركبة لتحريرها" لاحقًا.

⚠ تحذير

إذا كانت إطارات المركبة تدور حول محورها بسرعة عالية، فيمكن أن تنفجر، ويمكن أن تتعرض أنت والأخرون للإصابة. يمكن أن تسخن المركبة، مما يتسبب في اشتعال حجيرة المحرك أو في أية أضرار أخرى. أدِر العجلات بأقل سرعة ممكنه وتجنب زيادة السرعة عن ٥٦ كم/سا (٣٥ ميلاً/سا).

لمزيد من المعلومات عن استخدام سلاسل الإطار في المركبة، راجع سلاسل الإطار ⇦ ٣٤٩.

أرجحة المركبة لإخراجها من عائق

أدر عجلة القيادة يساراً ويميناً لإخلاء المنطقة المحيطة بالعجلات الأمامية. بالنسبة لمركبات الدفع الرباعي، قم بالتبديل إلى وضع الدفع الرباعي المرتفع. قم بإيقاف تشغيل نظام التحكم في الجر (TCS). انتقل ذهابًا وإيابًا بين الوضع R (الرجوع للخلف) وأحد تروس الحركة الأمامية، مع تدويم العجلات بأقل قدر ممكن. ولمنع تآكل ناقل الحركة، انتظر حتى تتوقف العجلات عن الدوران حول محورها قبل تبديل السرعات. عند دوران العجلات ببطء حول محورها في الاتجاهين الأمامي والخلفي يتسبب ذلك في حركة متأرجحة يمكن أن تُحرر المركبة. إذا لم يساعد ذلك على إخراج المركبة بعد بعض المحاولات فقد تحتاج إلى سحبها. انظر سحب المركبة ⇦ ٣٦٥.

حدود حمولة المركبة

من المهم جداً معرفة الحمولة التي يمكن أن تتحملها المركبة. يُطلق على هذا الوزن وزن استيعاب المركبة وهو يشمل وزن جميع الركاب والحمولة وجميع الخيارات غير المثبتة في المصنع. يوجد ملصقان على المركبة قد يوضحان الوزن الذي صُممت لحمله، وهما ملصق معلومات الإطارات والحمولة وملصق الاعتماد/الإطارات.

⚠ تحذير

لا تقم بتحميل المركبة بأية أحمال أكبر من نسبة الوزن الكلي للمركبة (GVWR)، أو الحد الأقصى لنسبة الوزن الكلي للمحور (GAWR) الأمامي أو الخلفي. ويمكن أن يتسبب ذلك في تعطل الأنظمة وتغيير أسلوب معالجة المركبة. مما قد يؤدي إلى فقد السيطرة على المركبة ووقوع تصادم. قد تؤدي زيادة الحمولة إلى تقليل أداء التوقف وتلف الإطارات وتقصير عمر المركبة.

ملصق معلومات الإطارات والحمولة

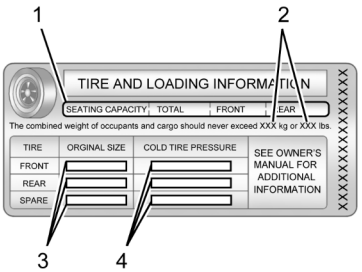

مثال على الملصق

يوجد ملصق لمعلومات الإطارات والحمولة خاص بالمركبة مُثبت على الدعامة الوسطى (الدعامة ب). يوضح ملصق معلومات الإطارات والحمولة عدد المقاعد المُخصصة للركاب (1) والحد الأقصى لوزن استيعاب المركبة (2) بالكيلوغرام والرطل.

ويوضح ملصق معلومات الإطارات والحمولة أيضًا مقاس إطارات المعدات الأصلية (3) ومستويات الضغط الموصى بها لنفخ الإطارات على البارد (4). لمزيد

من المعلومات عن الإطارات والنفخ، راجع إطارات ⇦ ٣٣٧ و ضغط الإطارات ⇦ ٣٣٩.

توجد أيضاً معلومات مهمة عن الحمولة في ملصق اعتماد/إطارات المركبة. وقد توضح لك تقدير الوزن الإجمالي للسيارة (GVWR) وتقدير الوزن الإجمالي للمحور (GAWR) بالنسبة للمحور الأمامي والخلفي. راجع "ملصق الاعتماد/ الإطارات" لاحقاً في هذا القسم.

"خطوات تحديد حد الحمل الصحيح-

١. ابحث عن عبارة "The combined weight of occupants and cargo should never exceed XXX kg or XXX lbs" (الوزن المجمع للركاب والحمولة يجب ألا يزيد عن XXX كغم أو XXX رطل) في ملصق إعلان السيارة.

٢. حدد الوزن المجمع للسائق والركاب الذين سيركبون المركبة.

٣. قم بطرح الوزن المجمع للسائق والركاب من XXX كغم أو XXX رطل.

٤. الرقم الناتج يساوي المقدار المتاح للحمولة وسعة حمل الحقائب. فعلى سبيل المثال، إذا كان المقدار "XXX" يساوي ١٤٠٠ رطل وهناك خمسة ركاب بوزن ١٥٠ رطلاً في المركبة، عندئذ يصبح مقدار الحمولة المتاحة وسعة حمل الحقائب ٦٥٠ رطلاً (١٤٠٠ - ٧٥٠ (٥ × ١٥٠) = ٦٥٠ رطلاً.)

٥. قم بتحديد الوزن المجمع للحقائب والحمولة الجاري تحميلها على المركبة. وهذا الوزن قد لا يزيد بشكل آمن عن الحمولة وسعة حمل الحقائب المحسوبة في الخطوة ٤.

٦. إذا كانت سيارتك ستُستخدم في سحب مقطورة، سوف يتم إضافة الحمل الذي تحمله المقطورة إلى السيارة. ارجع إلى هذا الدليل لتحديد كيف يُقلل ذلك من الحمولة وسعة حمل الحقائب المتاحة لمركبتك."

راجع سحب مقطورة ⇦ ٢٩١ للاطلاع على معلومات مهمة عن سحب المقطورة وقواعد سلامة السحب ونصائح خاصة بسحب المقطورة.

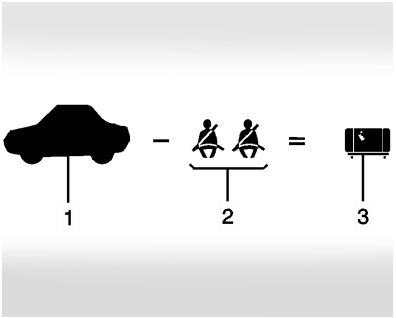

مثال ١

١. يبلغ أقصى وزن لسعة المركبة بالنسبة للمثال 1 = 453 كغم (1000 رطل)

٢. اطرح وزن الركاب @ ٦٨ كغم (١٥٠ رطلاً) × ٢ = ١٣٦ كغم (٣٠٠ رطل)

٣. وزن الراكب والحمولة المتاح = ٣١٧ كغم (٧٠٠ رطل)

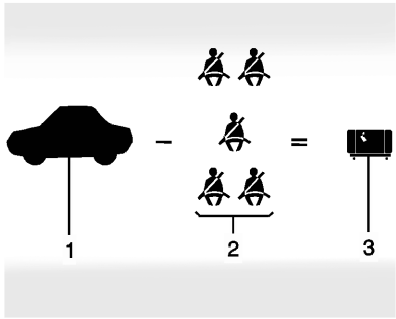

مثال ٢

١. وزن سعة المركبة بالنسبة للمثال الثاني = ٤٥٣ كغم (١٠٠٠ رطل)
٢. اطرح وزن الركاب @ ٦٨ كغم (١٥٠ رطلا) × ٥ = ١٣٦ كغم (٧٥٠ رطل)
٣. وزن الحمولة المتاح = ١١٣ كغم (٢٥٠ رطل)

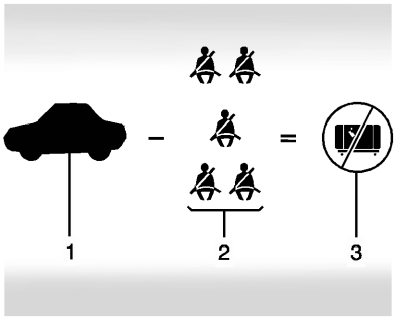

مثال ٣

١. يبلغ أقصى وزن لسعة المركبة على سبيل المثال ٣ = ٤٥٣ كغم (١٠٠٠ رطل)
٢. اطرح وزن الركاب @ ٩١ كغم (٢٠٠ رطل) × ٥ = ٤٥٣ كغم (١٠٠٠ رطل)
٣. وزن الحمولة المتاح = ٠ كغم (٠ رطل)

ارجع إلى ملصق معلومات الإطار والحمولة للمركبة للاطلاع على معلومات محددة عن وزن سعة المركبة وأماكن المقاعد. لا يجب أن يزيد الوزن المجمع للسائق والركاب والحمولة عن وزن سعة المركبة.

ملصق شهادة الاعتماد/الإطارات

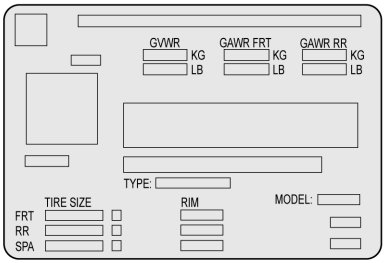

مثال على الملصق

ملصق شهادة الاعتماد/الإطارات الخاص بالمركبة مثبت في الدعامة B الوسطى. يظهر الملصق حجم إطارات المركبة الأصلية ومستويات الضغط الموصى بها لنفخ الإطارات للحصول على الحد الأقصى المسموح من الوزن الكلي للمركبة. ويطلق على هذا نسبة الوزن الكلي للمركبة (GVWR). يشمل تقدير الوزن الإجمالي للمركبة وزن المركبة وجميع الركاب والوقود والحمولة.

كما قد يوضح ملصق شهادة الاعتماد/ الإطار الأوزان القصوى المسموح بها على المحاور الأمامية والخلفية، والتي

يُطلق عليها نسبة الوزن الكلي للمحور (GAWR). لمعرفة الأحمال الحقيقية على المحاور الأمامية والخلفية، يمكنك وزن السيارة في محطة وزن. ويستطيع الوكيل مساعدتك في ذلك. احرص على توزيع الحمل بالتساوي على جانبي خط منتصف المركبة.

لا يشمل الضمان الأجزاء أو المكونات التي تتعطل بسبب الحمل الزائد.

سوف تساعدك البطاقة على تحديد الحمولة والمعدات المثبتة التي يمكن أن تتحملها المركبة.

قد لا يغير استخدام مكونات تعليق أثقل لتحقيق المزيد من التحمل من تقديرات الوزن. اطلب من وكيلك المساعدة في توفير معلومات التحميل الصحيح للمركبة.

⚠ تحذير

يمكن للأشياء التي تضعها داخل المركبة أن ترتطم بالأشخاص وتتسبب في إصابتهم عند التوقف أو الدوران المفاجئ، أو عند التصادم.
(شع)

تحذير (يتبع)

- ضع الأشياء في منطقة الحمولة بالمركبة. حاول أن توزع الحمل بالتساوي.
- لا تقم بتكديس الأشياء الثقيلة، مثل حقائب السفر، داخل المركبة بحيث تكون بعضها فوق مستوى مسند الرأس بالمقاعد.
- لا تترك أي مقعد أطفال غير مربوط في المركبة.
- عند نقل أي شيء داخل المركبة، يجب الحرص على ربطه قدر الإمكان.
- لا تترك أي مقعد مطوياً إذا لم تكن تحتاج إلى ذلك.

هناك أيضًا معلومات تحميل مهمة تتعلق بالقيادة على الطرق الوعرة في هذا الدليل. راجع "تحميل المركبة عند القيادة خارج الطرق" تحت القيادة خارج الطرق ⇦ ٢١١.

المعدات الإضافية

قد تكون هناك محدوديات بشأن عدد الأشخاص الذي يمكن لهم ركوب السيارة أثناء حمل عناصر قابلة للإزالة والحركة. احرص على وزن المركبة قبل شراء المعدات الجديدة وتركيبها.

تنبيه

قد يتسبب الحمل الزائد في إحداث تلفيات بالمركبة. ولن يغطي ضمان المركبة هذه الإصلاحات. لا تضع حملاً زائدًا على المركبة.

تذكر ألا تتجاوز تقدير الوزن الإجمالي للمحور (GAWR) للمحور الأمامي أو الخلفي.

البداية والتشغيل

ترويض السيارة الجديدة

تنبيه

لا تحتاج المركبة إلى عملية تليين واسعة. ولكن يكون أداؤها أفضل على المدى الطويل عند اتباع هذه الإرشادات:
(شع)

تنبيه (يتبع)

- لا تقد بسرعة واحدة ثابتة، سواء كانت عالية أو منخفضة، لأول ٨٠٠ كيلومتر (٥٠٠ ميل). تجنب بدء التشغيل مع الفتح الكامل لصمام الخانق. تجنب نقل الحركة إلى الغيار الأدنى لفرملة المركبة أو إبطائها.
- تجنب التوقف المفاجئ لأول ٣٠٠ كم (٢٠٠ ميل) أو نحو ذلك. ففي هذه الأثناء لا يكون تيل الفرامل الجديد قد تم تليينه بعد. وقد تؤدي التوقفات المفاجئة إلى بلى التيل الجديد قبل الأوان والحاجة إلى استبداله بعد فترة أقل. اتبع إرشاد التليين هذا كلما اشتريت تيل فرامل.
- لا تسحب مقطورة أثناء فترة التليين. راجع سحب مقطورة ⇦ ٢٩١ للتعرّف على قدرة المركبة على سحب مقطورة ومزيد من المعلومات.

بعد فترة التليين، يمكن زيادة سرعة المحرك والحمل تدريجيًا.

في المركبات الجديدة، تشهد الأنظمة الميكانيكية والكهربائية المختلفة فترة "تكيف" خلال أول ٦٤٠٠ كيلومتر (٤٠٠٠ ميل) من القيادة الروتينية. أثناء قيادة المركبة، يتم ضبط النُظم الميكانيكية بغية ضمان الاقتصاد الأمثل للوقود والأداء الأفضل لناقل الحركة. خلال فترة التليين، سيتم تكييف النُظم الكهربائية وستتم معايرتها أيضًا. وأثناء تنفيذ هذه العملية، من الطبيعي سماع، ولمرة واحدة، بعض الطقطقات والأصوات المشابهة.

تتيح القيادة العادية شحن بطارية المركبة بغية تحقيق أفضل تشغيل للمركبة، بما في ذلك الاقتصاد في استهلاك الوقود ونظام "Stop/Start" (الإيقاف/البدء). انظر بدء/إيقاف النظام ⇦ ٢٢٤.

أوضاع الإشعال

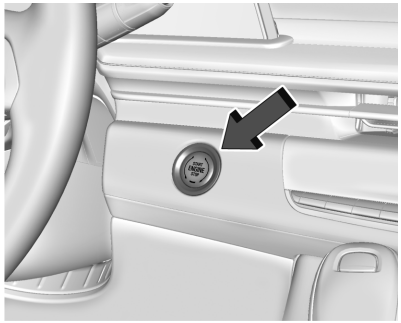

المركبات المجهزة بنظام الدخول بدون مفتاح بها زر يتم ضغطه للبدء.

يجب أن يكون مفتاح التحكم عن بُعد داخل المركبة لكي يتم تشغيل النظام. إذا كان زر بدء التشغيل العامل بالضغط لا يعمل، فربما تكون المركبة قريبة من إشارة هوائي راديو قوي مما يُسبب التداخل مع نظام الدخول بلا مفتاح. انظر Remote Keyless Entry System Operation (RKE) (عمليات نظام الدخول بدون مفتاح) ⇦ ٦.

للانتقال من الوضع P (ركن)، يجب تشغيل الإشعال أو أن يكون في وضع Service (الخدمة)، كما يجب استخدام دواسة الفرامل.

⚠ تحذير

قد يسبب إيقاف المركبة أثناء تحركها فقدًا للقوة المساعدة في الفرامل وأنظمة التوجيه وتعطيل الوسائد الهوائية. لا ينبغي إيقاف المركبة إلا في حالات الطوارئ، وذلك أثناء قيادتها.

Stopping the Engine/LOCK/OFF (إيقاف المحرك/القفل/إيقاف التشغيل) (لا توجد مصابيح مؤشر) : عند توقف السيارة، اضغط على ENGINE START/STOP مرة واحدة لإيقاف تشغيل المحرك.

إذا كانت المركبة في وضع الركن (P)، سوف يتم إيقاف تشغيل الإشعال وسوف تظل طاقة الملحق المحتجزة (RAP) نشطة. انظر طاقة الملحقات المختزنة (RAP) ⇦ ٢٢٥.

وإذا لم تكن المركبة في وضع الركن (P)، سوف يعود الإشعال إلى الوضع ACC/ACCESSORY (ملحقات) ويتم عرض الرسالة تبديل ناقل الحركة لوضع الركن P (انقل إلى وضع الركن) في مركز معلومات السائق (DIC). وعند انتقال السيارة إلى وضع الركن (P)، سوف ينتقل نظام الإشعال إلى وضع إيقاف التشغيل.

تشتمل المركبة على ميزة قفل عمود التوجيه الكهربائي. ويتم تنشيط القفل عند إيقاف تشغيل الإشعال أو عند فتح الباب الأمامي. ربما يتم سماع صوت عند دفع القفل أو تحريره. لا يمكن تحرير قفل عمود التوجيه عندما تكون العجلات متجهة بعيدًا عن المركز. إذا حدث هذا، قد يتعذر بدء تشغيل المركبة. حرك عجلة التوجيه من اليسار إلى اليمين أثناء محاولة بدء تشغيل المركبة. في حالة عدم جدوى هذا الإجراء، فإن المركبة تكون بحاجة إلى صيانة.

في حالة الاضطرار إلى إيقاف تشغيل المركبة في الطوارئ:

١. استخدم الفرامل بالضغط عليها بقوة وثبات. لا تضغط على الفرامل بشكل متكرر. فقد يستنفذ هذا المساعد الكهربائي، مما يتطلب زيادة قوة الضغط على دواسة الفرامل.
٢. انتقل بالمركبة إلى الوضع N (المحايد). يمكن القيام بهذا أثناء تحرك المركبة. بعد الانتقال إلى الوضع N (المحايد)، اضغط بقوة على الفرامل، ووجّه المركبة نحو مكان آمن.
٣. أوقف المركبة تماماً.
٤. اضغط مع الاستمرار على دواسة الفرامل لأسفل وانتقل إلى الوضع P (الركن). يلزم أن يكون ذراع تغيير التروس على الوضع P (ركن) لإيقاف تشغيل الإشعال.
٥. استمر في الضغط على دواسة الفرامل لأسفل.
٦. عشّق فرامل الركن. انظر فرامل الركن الكهربائي ⇦ ٢٣٨.
٧. اضغط على ENGINE START/STOP (بدء/إيقاف المحرك) مرة واحدة لإيقاف تشغيل الإشعال.
٨. قم بتحرير دواسة الفرامل.

إذا كان من غير الممكن إيقاف السيارة، ويجب إيقاف تشغيلها أثناء القيادة، فاضغط على ENGINE START/STOP (إدارة/إيقاف تشغيل المحرك) لمدة أطول من ثانيتين، أو اضغط مرتين خلال خمس ثوان.

ACC/ACCESSORY (الملحقات) (مصباح المؤشر البرتقالي) : هذا الوضع يسمح باستخدام بعض الملحقات الكهربائية عند توقف المحرك.

ومع ضبط الإشعال على وضع إيقاف التشغيل، إذ قمت بالضغط على الزر لمرة واحدة بدون ربط دواسة الفرامل، فسوف يتم ضبط نظام الإشعال على الوضع ACC/ACCESSORY (الملحق).

سوف ينتقل الإشعال من الوضع ACC/ACCESSORY (الملحقات) إلى إيقاف التشغيل بعد خمس دقائق لتجنب إضعاف البطارية.

ON/RUN/START (تشغيل/بدء التشغيل) (مصباح المؤشر الأخضر) : هذا الوضع خاص بالقيادة وبدء التشغيل. مع كون الإشعال في وضع الإطفاء، واستخدام دواسة الفرامل، يؤدي الضغط على الزر مرة واحدة إلى تشغيل الإشعال. وبمجرد أن يبدأ المحرك بالدوران، حرر الزر. سوف يستمر دوران المحرك حتى يبدأ تشغيل المحرك. انظر بدء تشغيل المحرك ⇦ ٢٢٤.

وضع الخدمة

وضع الطاقة هذا متوفر للخدمة والتشخيص وللتحقق من التشغيل الصحيح لمصباح مؤشر الأعطال الذي قد تتطلبه أغراض فحص الانبعاثات. عند إيقاف تشغيل المركبة، مع عدم تعشيق دواسة الفرامل، يؤدي الضغط مع الاستمرار على الزر لأكثر من خمس ثوان إلى تحويل المركبة إلى وضع Service Mode (وضع الخدمة). وفيه تعمل أنظمة العدادات والصوت تمامًا كما لو كان الإشعال في وضع التشغيل، ولكن لا يمكن قيادة المركبة. فلا

Cadillac Escalade Owner Manual (GMNA-Localizing-MidEast-15567196) -
2022 - CRC - 9/28/21

يمكن بدء تشغيل المحرك في وضع الخدمة. اضغط على الزر مرة أخرى لإيقاف تشغيل الإشعال.

بدء تشغيل المحرك

تنبيه

وإذا قمت بإضافة أجزاء أو ملحقات كهربائية، فيمكن أن تُغير من طريقة عمل المحرك. لا يشمل ضمان المركبة أي تلف ناتج عن ذلك. انظر المعدات الكهربائية الإضافية ⇦ ٣٠٥.

قم بتحويل المركبة إلى P (ركن) أو N (محايد). ولإعادة تشغيل المحرك أثناء تحرك المركبة بالفعل، استخدم الوضع N (محايد) فقط.

تنبيه

لا تحاول الانتقال إلى الوضع P (ركن) إذا كانت المركبة تتحرك. وإذا قمت بذلك فيمكن أن يتعرض ناقل الحركة للتلف. لا تنتقل إلى الوضع P (ركن) إلا عند توقف المركبة.

إجراءات بدء التشغيل

١. يلزم تواجد مفتاح التحكم عن بُعد داخل المركبة. اضغط على ENGINE START/STOP (تشغيل/إيقاف المحرك) مع تعشيق دواسة الفرامل. عند بدء دوران المحرك، حرر الزر.

سوف تنخفض سرعة التباطؤ مع تسخين المحرك. لا تقم بزيادة سرعة المحرك بعد بدء التشغيل مباشرة. شغل المحرك واضبط ناقل الحركة برفق لإعطاء الفرصة للزيت حتى يسخن ويتم تزييت جميع الأجزاء المتحركة.

عندما يضيء تحذير انخفاض الوقود وتظهر الرسالة FUEL LEVEL LOW (انخفاض مستوى الوقود) على مركز معلومات السائق (DIC)، اضغط على وضع ENGINE START/STOP (بدء تشغيل/إيقاف المحرك) لمواصلة تدوير المحرك.

تنبيه

في حال دوران المحرك لفترات طويلة، عن طريق محاولة بدء تشغيل المحرك فورًا بعد انتهاء الدوران مباشرة، يمكن أن يؤدي ذلك إلى السخونة الزائدة لموتور الدوران وتلفه واستنفاذ البطارية. انتظر لمدة ١٥ ثانية على الأقل بين كل محاولة حتى يبرد موتور الدوران.

٢. إذا لم يبدأ تشغيل المحرك بعد ٥ إلى ١٠ ثوانٍ، خاصة في الطقس البارد جدًا (أقل من -١٨ درجة مئوية أو ٠ فهرنهايت)، فقد يكون تم غمرهِ بالبنزين بشكل أكثر من اللازم. حاول أن تضغط على دواسة الوقود لأسفل حتى النهاية وتثبيتها في هذا الوضع أثناء الضغط على ENGINE START/STOP (بدء تشغيل/إيقاف المحرك) لمدة ١٥ ثانية كحد أقصى. انتظر لمدة ١٥ ثانية على الأقل بين كل محاولة حتى يبرد موتور الدوران. وعند بدء تشغيل المحرك، قم بتحرير الزر ودواسة الوقود. إذا كان يبدأ تشغيل المركبة لمدة قصيرة ثم تتوقف مرة أخرى، فقم بتكرار نفس الإجراء. يساعد ذلك على إزالة البنزين الزائد من المحرك. لا تقم بزيادة سرعة المحرك بعد بدء التشغيل مباشرة. شغل المحرك واضبط ناقل الحركة برفق حتى يسخن الزيت ويتم تزييت جميع الأجزاء المتحركة.

بدء/إيقاف النظام

سيقوم نظام Stop/Start (إيقاف/بدء التشغيل)، في حال توفرهِ وتمكينه، بإيقاف تشغيل المحرك للمساعدة في الحفاظ على الوقود. فهو مزود بمكونات مصممة خصيصًا لزيادة عدد مرات بدء التشغيل.

⚠ تحذير

تتسبب ميزة Stop/Start (إيقاف/بدء تشغيل) المحرك تلقائيًا في إيقاف المحرك أثناء استمرار تشغيل السيارة. تجنب الخروج من السيارة قبل الانتقال إلى الوضع P (الركن). قد يتم إعادة تشغيل السيارة وتحركها بشكل غير متوقع. حرك ناقل الحركة دائمًا إلى الوضع P (ركن) ثم حرك مفتاح الإشعال إلى الوضع الإطفاء قبل الخروج من السيارة.

التوقف/البدء التلقائي للمحرك

عند الضغط على الفرامل وبعد توقف السيارة عن الحركة تمامًا قد يتم إيقاف تشغيل المحرك. عند التوقف، يعرض مقياس سرعة دوران المحرك AUTO STOP. انظر مقياس سرعة دوران المحرك ⇦ ١١٠. وعند تحرير دواسة الفرامل أو الضغط على دواسة الوقود، سيتم إعادة تشغيل المحرك.

للحفاظ على أداء السيارة، قد تتسبب الظروف الأخرى في إعادة تشغيل المحرك تلقائيًا قبل تحرير دواسة الفرامل.

قد لا تحدث توقفات تلقائية و/أو يتم إعادة التشغيل تلقائيًا بسبب:

- تتطلب إعدادات التحكم بالمناخ تشغيل المحرك لتبريد أو تسخين السيارة من الداخل.
- تحتاج بطارية المركبة للشحن.
- تم فصل بطارية السيارة مؤخرًا.
- لم يتم الوصول إلى الحد الأدنى لسرعة السيارة منذ آخر توقف تلقائي.
- عند الضغط على دواسة الوقود.
- عدم وصول المحرك أو صندوق التروس إلى درجة حرارة التشغيل المطلوبة.
- درجة الحرارة الخارجية ليست في نطاق التشغيل المطلوب.
- يتم نقل المركبة من الوضع D (تدوير) إلى أي ترس بخلاف P (الركن).
- تم تحديد أوضاع معينة للسائق. راجع التحكم بوضع القيادة ⇦ ٢٤٣ و قيادة سيارة تعمل نظام الدفع بأربع عجلات ⇦ ٢٣٣.
- كانت السيارة على تلة أو مرتفع شديد الانحدار.
- تم فتح باب السائق أو فك حزام أمان السائق.
- تم فتح غطاء محرك السيارة.
- تم وصول وظيفة التوقف التلقائي إلى الوقت الأقصى المسموح به.

مفتاح تعطيل التوقف التلقائي

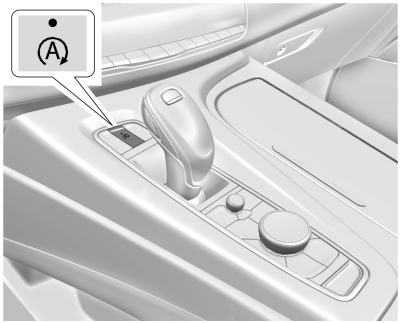

المستوى الأعلى معروض، ويشبه غيره

يمكن تعطيل وظيفة الإيقاف/البدء التلقائي للمحرك وتمكينها بالضغط على Ⓐ. يتم تمكين ميزة الإيقاف/البدء التلقائي كل مرة يتم فيها تشغيل السيارة.

عند إضاءة مؤشر Ⓐ ، يتم تمكين النظام.

طاقة الملحقات المختزنة (RAP)

عند تحويل الإشعال من وضع تشغيل إلى إيقاف التشغيل، ستظل الميزات التالية (إذا كانت مجهزة) تعمل لمدة تصل إلى ١٠ دقائق، أو حتى يتم فتح باب السائق. كما ستعمل هذه الميزات عندما يكون مفتاح الإشعال في الوضع RUN (دوران) أو ACC/ACCESSORY (الملحقات):

- نظام المعلومات و الترفيه
- النوافذ الآلية (أثناء RAP، ستفقد هذه الوظيفة عند فتح أي باب)
- فتحة السقف (أثناء RAP، ستفقد هذه الوظيفة عند فتح أي باب)
- مقبس تشغيل الملحقات المساعد
- النظام الصوتي
- نظام OnStar

الانتقال إلى وضع الركن

⚠ تحذير

قد تكون هناك خطورة في الخروج من السيارة قبل ضبط ذراع نقل التروس على وضع P (ركن) بالكامل مع ضبط فرامل الركن. فيمكن أن تسير المركبة. وإذا تركت المحرك في وضع التشغيل فيمكن أن تتحرك المركبة فجأة. ويمكن أن تتعرض أنت أو الآخرون للإصابة. ولضمان عدم تحرك المركبة، حتى إذا كانت على أرض مستوية تماماً، اتبع الخطوات التالية. إذا كنت تستخدم المركبة في سحب مقطورة، فراجع طرق القيادة وإرشادات القطر ⇦ ٢٨٧.

للتغيير إلى وضع P (ركن):

١. استمر في الضغط على دواسة الفرامل مع ضبط فرامل الركن الكهربائية (EPB). انظر فرامل الركن الكهربائي ⇦ ٢٣٨.
٢. اضغط على مفتاح P (الركن) الموجود في أعلى ذراع النقل.
٣. اضغط ENGINE START/STOP (بدء/إيقاف المحرك) لإيقاف تشغيل السيارة.

إذا تم نقل المركبة إلى الوضع P (ركن) على منحدر، فقد يتم تعشيق فرامل الركن الكهربائية تلقائيًا. قد لا يتمكن السائق من تحرير فرامل الركن الكهربائية باستخدام مفتاح فرامل الركن الكهربائية. يجب أن تتحرر فرامل الركن الكهربائية تلقائيًا عندما تنتقل المركبة من الوضع P (ركن).

مغادرة المركبة بينما يكون المحرك قيد التشغيل

⚠ تحذير

قد يكون من الخطورة بمكان ترك المركبة بينما يكون المحرك في وضع التشغيل. يمكن أن ترتفع درجة الحرارة بشكل مفرط مما يعمل على نشوب النيران.

(يتبع)

تحذير (يتبع)

هناك خطورة في الخروج من السيارة قبل ضبط ذراع نقل التروس على وضع P (ركن) بالكامل مع ضبط فرامل الركن. فيمكن أن تسير المركبة.

لا تترك المركبة بينما يكون المحرك في وضع التشغيل. وإذا تركت المحرك في وضع التشغيل فيمكن أن تتحرك المركبة فجأة. ويمكن أن تتعرض أنت أو الآخرون للإصابة. ولضمان عدم تحرك السيارة، حتى إذا كانت تقف على أرض مستوية تماماً، احرص دائماً على ضبط فرامل الركن وتحريك ذراع نقل التروس إلى الوضع P (ركن). انظر الانتقال إلى وضع الركن ⇦ ٢٢٦. إذا كنت تستخدم السيارة في سحب مقطورة، فراجع طرق القيادة وإرشادات القطر ⇦ ٢٨٧.

إذا كان من الضروري ترك المركبة والمحرك في وضع التشغيل، فيجب ضبط المركبة على وضع P (الركن) وضبط فرامل الركن الكهربائية.

تأكد من أن المركبة في P (ركن).

نقل الغيار من وضع الركن

السيارة مزودة بصندوق تروس إلكتروني. زر تحرير قفل ذراع تغيير التروس مصمم لمنع التحويل غير المقصود للخروج من الوضع P (ركن).

للانتقال من الوضع P (الركن):

١. تأكد من عمل المحرك.

٢. اضغط على دواسة الفرامل.

٣. اضغط مع الاستمرار على زر تحرير قفل ذراع تغيير التروس على الذراع.

٤. حرك ذراع الغيار إلى الوضع المطلوب. للانتقال إلى الوضع N (محايد) ثبت الذراع في هذا الوضع لحين إضاءة مؤشر N (محايد) باللون الأحمر.

٥. سيتحول مؤشر P إلى اللون الأبيض ويتحول مؤشر التروس على ذراع نقل التروس إلى اللون الأحمر عندما تخرج السيارة من الوضع P (ركن).

٦. بعد تحرير ذراع نقل التروس، سيتمركز في المنتصف.

إذا تعذر على السيارة الخروج من وضع P (ركن)، فقد تظهر رسالة في مركز معلومات السائق (DIC). تأكد من تشغيل المحرك، وأن دواسة الفرامل تعمل، وأن زر تحرير قفل النقل يتم الضغط عليه عندما تحاول نقل المركبة من وضع P (الركن). إذا تم استيفاء جميع هذه الشروط، ولكن المركبة لن تنتقل من وضع P (الركن)، فراجع وكيلك من أجل الصيانة.

الركن على سطوح قابلة للاشتعال

⚠ تحذير

الأشياء القابلة للاحتراق يمكن أن تلامس أجزاء العادم الساخنة الموجودة تحت بدن المركبة وتشتعل. لا تقم بإيقاف المركبة على الأوراق أو ورق الشجر أو العشب الجاف أو الأشياء الأخرى القابلة للاحتراق.

التنظيم الديناميكي لاستخدام الوقود

وإذا كان متوفرًا، فإن نظام إدارة الوقود الديناميكية يسمح للمحرك بالعمل في أنماط أسطوانات متعددة، حتى التشغيل الكامل بعدد ٨ أسطوانات، وفقًا لظروف القيادة. عندما تكون هناك حاجة لطاقة أقل، مثل السير على سرعة ثابتة، سيقوم النظام تقليل أي مزيج من أسطوانات التشغيل، ما يمكن المركبة من تحقيق اقتصاد أفضل في استهلاك الوقود. أما في حالة الحاجة إلى مستوى طاقة أكثر، مثل التجاوز أو السير على طريق حر، سيحافظ النظام على وضع التشغيل بعدد ٨ أسطوانات.

الركن الممتد

من الأفضل عدم ركن المركبة أثناء تشغيل المحرك. إذا تركت المركبة وهي قيد التشغيل، تأكد من أنها لن تتحرك ومن أن هناك تهوية كافية.

راجع الانتقال إلى وضع الركن ⇦ ٢٢٦ و انبعاثات المحرك ⇦ ٢٢٨.

في حالة ترك المركبة مركونة وهي قيد التشغيل ومفتاح التحكم عن بُعد خارجها، ستستمر المركبة في العمل لمدة تصل إلى ١٥ دقيقة.

في حالة ترك المركبة مركونة وهي قيد التشغيل ومفتاح التحكم عن بُعد بداخلها، ستستمر المركبة في العمل لمدة تصل إلى ٣٠ دقيقة.

يمكن أن تتوقف هذه السيارة قريبًا إذا تم ركنها على مرتفع، نتيجة لنقص الوقود المتاح.

وسيتم إعادة ضبط المؤقت في حالة تحريك ذراع نقل التروس من الوضع P (ركن) أثناء تدوير السيارة.

انبعاثات المحرك

⚠ تحذير

يحتوي عادم المحرك على غاز أول أكسيد الكربون (CO) عديم اللون والرائحة. إن التعرض لغاز أول أكسيد الكربون (CO) يمكن أن يسبب فقد الوعي وحتى الوفاة.

يمكن أن يدخل العادم إلى المركبة في حالة:

- تباطؤ المركبة في المناطق ضعيفة التهوية (مرائب الإيقاف أو الأنفاق أو الجليد العميق الذي يمكن أن يعيق تدفق الهواء تحت بدن المركبة أو مواسير العادم).
- وجود روائح أو أصوات غريبة أو مختلفة للعادم.
- تسرب نظام العادم بسبب التآكل أو التلف.
- تم تعديل نظام العادم في السيارة أو تلفه أو إصلاحه بشكل غير ملائم.
- وجود ثقوب أو فتحات في هيكل المركبة غير محكمة الغلق بشكل كامل بسبب التلف أو إجراء تعديلات ما بعد البيع.

(يتبع)

تحذير (يتبع)

إذا تم اكتشاف أبخرة غير عادية أو كان هناك شك بتسرب العادم إلى داخل المركبة:

- لا تقم بقيادتها إلا إذا كانت النوافذ مفتوحة بشكل كامل.
- قم بإصلاح المركبة على الفور.

لا تقم بإيقاف المركبة بينما يكون المحرك في وضع التشغيل في منطقة مغلقة مثل المرآب أو المباني التي لا توجد فيها تهوية متجدد.

تشغيل المركبة أثناء إيقافها

يُفضل عدم إيقاف المركبة بينما يكون المحرك عاملًا.

إذا تم ترك السيارة والمحرك يعمل، فيتعين اتباع الخطوات المناسبة للتأكد من أن السيارة لن تتحرك. راجع الانتقال إلى وضع الركن ⇦ ٢٢٦ و انبعاثات المحرك ⇦ ٢٢٨.

في حال التوقف على مرتفع وسحب مقطورة، راجع طرق القيادة وإرشادات القطر ⇦ ٢٨٧.

ناقل الحركة الأوتوماتيكي



يظهر نمط تغيير التروس أعلى ذراع تغيير التروس. سيضيء وضع الترس المحدد حاليًا باللون الأحمر على ذراع نقل التروس بينما تظل كل الأوضاع الأخرى باللون الأبيض. إذا لم تتم عملية التغيير فورًا، كما هو الحال في الطقس البارد جدًا، فسيومض المؤشر الموجود في ذراع نقل التروس لحين التعشيق بالكامل.

دائمًا ما يبدأ ذراع نقل التروس من المنتصف ويكون ممثلًا بواسطة سهم لأعلى/لأسفل في نمط تغيير التروس. بعد تحرير ذراع نقل التروس، سيتمركز في المنتصف.

لا يعمل صندوق التروس أثناء إيقاف تشغيل السيارة.

إذا كانت السيارة في وضع ACC/ACCESSORY (الملحقات)، فيمكن تغيير صندوق التروس إلى الوضع P (ركن).

وإذا تم إيقاف تشغيل السيارة أثناء سيرها بسرعة مرتفعة نسبيًا فسيتحول صندوق التروس أوتوماتيكيًا إلى الوضع N (محايد). بمجرد توقف المركبة، يتم تلقائيًا تحديد الوضع P (الركن).

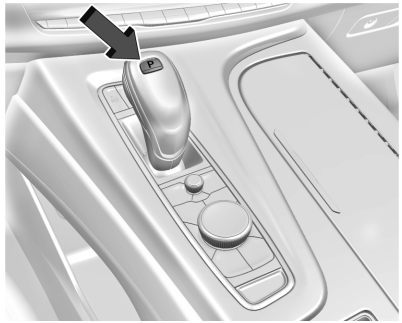

P (ركن) : يُستخدم هذا الوضع في قفل العجلات القائدة. استخدم وضع P (الركن) عند بدء تشغيل المحرك لمنع المركبة من التحرك بسهولة.

⚠ تحذير

من الخطورة بمكان الخروج من السيارة قبل ضبط ذراع نقل التروس على وضع P (ركن) بالكامل مع ربط فرامل الركن بإحكام. فيمكن أن تسير المركبة.

لا تترك المركبة بينما يكون المحرك في وضع التشغيل. إذا ترك المحرك قيد العمل، فقد تتحرك المركبة فجأة. ويمكن أن تتعرض أنت أو الآخرون للإصابة. ولضمان عدم تحرك السيارة، حتى إذا كانت تقف على أرض مستوية تماماً، احرص دائماً على ضبط فرامل الركن ونقل صندوق التروس إلى الوضع P (ركن). راجع الانتقال إلى وضع الركن ⇦ ٢٢٦ و فرامل الركن الكهربائي ⇦ ٢٣٨.



المركبة مزودة بصندوق تروس يتم التحكم به إلكترونيًا. تم تصميم زر إلغاء قفل ذراع صندوق التروس للحماية ضد الخروج غير المقصود من الوضع P (ركن) ما لم يكن الإشعال في وضع التشغيل، وتم الضغط على دواسة الفرامل والضغط كذلك على زر إلغاء القفل في ذراع صندوق التروس.

عند توقف السيارة، اضغط ENGINE START/STOP (بدء/إيقاف المحرك) لإيقاف تشغيل السيارة. سيتحول صندوق التروس إلى الوضع P (ركن) أوتوماتيكيًا، ما لم تكن المركبة في الوضع N (محايد). انظر "وضع غسيل السيارة" لاحقًا في هذا القسم.

لن تتحول السيارة إلى وضع P (ركن) إذا كانت تسير بسرعة كبيرة. أوقف السيارة وتحول إلى الوضع P (ركن).

للتحول من وإلى الوضع P (ركن)، راجع الانتقال إلى وضع الركن ⇦ ٢٢٦ ونقل الغيار من وضع الركن ⇦ ٢٢٧.

رسالة خدمة ذراع تغيير التروس

إذا ظهرت الرسالة SERVICE SHIFTER SEE OWNER'S MANUAL (خدمة ذراع تغيير التروس، راجع دليل المالك) في مركز معلومات السائق (DIC)، فيلزم إجراء الخدمة على ذراع تغيير التروس. قم بإجراء الخدمة على المركبة في أقرب وقت ممكن. إذا كانت السيارة تنقل أوتوماتيكيًا إلى الوضع P (ركن) ، فتأكد من عدم انحشار زر P (ركن) أعلى ذراع تغيير التروس. لتشغيل السيارة، ثبت ذراع تغيير التروس على الترس المطلوب، R (رجوع) أو D (قيادة) حتى تتجاوز السيارة سرعة ١٥ كم/سا (١٠ ميل في الساعة) ثم حرر ذراع تغيير التروس.

R: استخدم هذا الغيار في الرجوع للخلف.

إذا تم تحويل المركبة من الوضع R (الرجوع للخلف) إلى D (القيادة) أو L (منخفض) أو من L (منخفض) أو D (القيادة) إلى الوضع R (الرجوع للخلف) عندما تسير المركبة بسرعة مرتفعة، فستتحول المركبة إلى الوضع N (محايد). قلل سرعة السيارة ثم حاول التغيير مرة أخرى.

للانتقال إلى الوضع R (رجوع):

١. أوقف السيارة تمامًا.

٢. اضغط مع الاستمرار على زر تحرير قفل ذراع تغيير التروس على جانب ذراع تغيير التروس.

٣. من الموضع الأوسط، حرك ذراع تغيير التروس إلى الأمام من خلال الحابس الأول إلى نهاية الشوط. يضيئ R باللون الأحمر.

٤. بعد تحرير ذراع نقل التروس، سيتمركز في المنتصف.

للانتقال من الوضع R (رجوع):

١. أوقف السيارة تمامًا.

٢. قم بالتغيير إلى الترس المطلوب.

٣. بعد تحرير ذراع نقل التروس، سيتمركز في المنتصف.

وعلى السرعات المنخفضة للمركبة، يمكن استخدام الوضع R (رجوع) لتحجير المركبة للخلف وللأمام للخروج من مناطق الثلوج أو الجليد أو الرمل بدون التسبب في إتلاف ناقل الحركة. انظر إذا علقت المركبة ⇦ ٢١٧.

N: في هذا الوضع لا يكون المحرك مرتبطاً بالعجلات. ولإعادة تشغيل المحرك أثناء تحرك المركبة بالفعل، استخدم الوضع N (محايد) فقط.

⚠ تحذير

ومن الخطورة بمكان الانتقال إلى غيار قيادة أثناء تشغيل المحرك على سرعة عالية. وإذا لم تضغط بقدمك على دواسة الفرامل بقوة فيمكن أن تتحرك المركبة بسرعة كبيرة جداً. يمكن أن تفقد السيطرة وتصدم الأشخاص أو الأشياء. لا تنتقل إلى غيار قيادة أثناء تشغيل المحرك على سرعة عالية.

تنبيه

إذا قمت بالتبديل من الوضع P (الركن) أو N (محايد) أثناء تشغيل المحرك على سرعة عالية فقد يتسبب ذلك في تلف ناقل الحركة. ولن يغطي ضمان المركبة هذه الإصلاحات. تأكد من عدم دوران المحرك على سرعة عالية عند تبديل غيار المركبة.

السيارة غير مصممة للبقاء في الوضع N (محايد) لمدة تزيد عن خمس دقائق. وقد تتحول أوتوماتيكيًا إلى الوضع P (ركن). الوضع N (محايد) غير مصمم للاستخدام أثناء سحب السيارة. إذا كانت السيارة بحاجة إلى السحب، انظر سحب المركبة ⇦ ٣٦٥.

للانتقال إلى الوضع N (محايد):

١. حرك ذراع تغيير التروس للأمام إلى الحابس الأول من الموضع الأوسط.

إذا كانت السيارة في وضع P (ركن)، فاضغط دواسة الفرامل ثم اضغط زر تحرير قفل ذراع تغيير التروس أثناء تحريك الذراع للأمام. N سيضيء باللون الأحمر.

٢. بعد تحرير ذراع نقل التروس، سيتمركز في المنتصف.

للخروج من الوضع N (محايد):

١. أوقف السيارة تمامًا.

٢. قم بالتغيير إلى الترس المطلوب. في حالة التحويل من الوضع N (محايد) إلى الوضع R (الرجوع للخلف)، اضغط على زر تحرير قفل ذراع تغيير التروس.

٣. بعد تحرير ذراع نقل التروس، سيتمركز في المنتصف.

وضع غسيل المركبة

تشتمل هذه المركبة على وضع غسيل المركبة الذي يسمح للمركبة بالبقاء في N (محايد) لاستخدامه في غسيل المركبات التلقائي.

وضع غسيل المركبة (محرك متوقف - السائق في المركبة)

لوضع المركبة في N (محايد) مع إيقاف تشغيل المحرك والمركبة فيها شخص:

١. قم بالقيادة إلى مدخل غسيل المركبات.

٢. اضغط على دواسة الفرامل.

٣. التحول إلى الوضع N (المحايد).

٤. أوقف تشغيل المحرك وحرّر دواسة الفرامل.

٥. يجب أن يستمر المؤشر في إظهار N. إذا لم يحدث ذلك، كرر الخطوات ٢-٤.

٦. المركبة جاهزة الآن من أجل غسلها.

وضع غسيل المركبة (محرك متوقف - السائق خارج المركبة)

لوضع المركبة في N (محايد) مع إيقاف تشغيل المحرك والمركبة ليس فيها شخص:

١. قم بالقيادة إلى مدخل غسيل المركبات.

٢. اضغط على دواسة الفرامل.

٣. افتح الباب.

٤. التحول إلى الوضع N (المحايد).

٥. أوقف تشغيل المحرك وحرّر دواسة الفرامل.

٦. يجب أن يستمر المؤشر في إظهار N. إذا لم يحدث ذلك، كرر الخطوات ٢-٥.

٧. اخرج من المركبة وأغلق الباب. المركبة جاهزة الآن من أجل غسلها.

٨. قد يتم تحويل السيارة إلى الوضع P (الركن) تلقائيًا عند دخولها مرة أخرى.

وضع غسيل المركبة (المحرك مشتغل - السائق في المركبة)

لوضع المركبة في N (محايد) مع تشغيل المحرك والمركبة فيها شخص:

١. قم بالقيادة إلى مدخل غسيل المركبات.

٢. اضغط على دواسة الفرامل.

٣. التحول إلى الوضع N (المحايد).

٤. قم بتحرير دواسة الفرامل. المركبة جاهزة الآن من أجل غسلها.

وضع غسيل المركبة (محرك مشتغل - السائق خارج المركبة)

لوضع المركبة في N (محايد) مع تشغيل المحرك والمركبة ليس فيها شخص:

١. قم بالقيادة إلى مدخل غسيل المركبات.

٢. اضغط على دواسة الفرامل.

٣. افتح الباب.

٤. قم بالتحويل إلى N (محايد)، ثم حرر دواسة الفرامل.

٥. يجب أن يستمر المؤشر في إظهار N. إذا لم يحدث ذلك، كرر الخطوات ٢-٤.

٦. اخرج من المركبة وأغلق الباب. المركبة جاهزة الآن من أجل غسلها.

٧. قد يتم تحويل السيارة إلى الوضع P (الركن) تلقائيًا عند دخولها مرة أخرى.

تنبيه

قد يتم عرض رسالة عن سخونة صندوق التروس إذا أصبح سائل صندوق التروس الأوتوماتيكي حارًا جدًا. يمكن أن تؤدي القيادة في هذه الحالة إلى تضرّر المركبة. توقف واترك المحرك في وضع التباطؤ لتبريد سائل صندوق التروس الأوتوماتيكي. تنمسح هذه الرسالة عندما يبرد سائل صندوق التروس بشكل كاف.

D: هذا الوضع للقيادة العادية. اذا كانت هناك حاجة لمزيد من الطاقة للمرور، اضغط على دواسة الوقود إلى الأسفل.

للانتقال إلى الوضع D (قيادة):

١. أوقف السيارة تمامًا.

٢. من وضع المنتصف، حرك ذراع نقل التروس إلى الخلف.

- إذا كانت السيارة في وضع P (ركن) اضغط زر إلغاء قفل ذراع نقل التروس مع سحب ذراع نقل التروس للخلف.
- D سيضيء باللون الأحمر.
- بعد تحرير ذراع نقل التروس، سيتمركز في المنتصف.

للانتقال من الوضع D (قيادة):

١. أوقف السيارة تمامًا.

٢. قم بالتغيير إلى الترس المطلوب.

٣. بعد تحرير ذراع نقل التروس، سيتمركز في المنتصف.

قد يؤدي خفض سرعة ناقل الحركة على طريق زلق إلى حدوث انزلاق. راجع "الانزلاق" ضمن فقد السيطرة ⇦ ٢١١.

تنبيه

قد يتسبب دوران العجلات حول محورها أو تثبيت المركبة في مكان واحد على المرتفع باستخدام دواسة الوقود فقط إلى تلف ناقل الحركة. ولن يغطي ضمان المركبة هذه الإصلاحات. إذا علقت المركبة، لا تقم بتدوير الإطارات في مكانها. وعند التوقف على أحد المرتفعات، استخدم الفرامل لتثبيت المركبة في مكانها.

الوضع اليدوي

تحديد النطاق الإلكتروني (ERS)

تنبيه

قد تؤدي قيادة المركبة، مع ارتفاع عدد دورات المحرك في الدقيقة دون النقل إلى غيار أعلى أثناء استخدام النقل بالنقر إلى تلف المركبة. احرص على عدم التبديل لغيار أعلى إلا عند الضرورة أثناء استخدام النقل بالنقر.

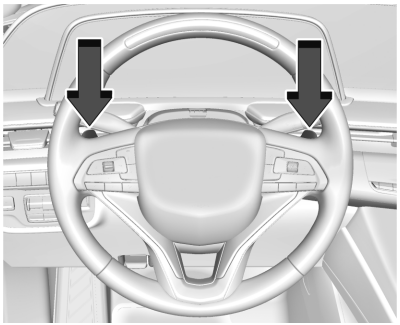

يسمح تحديد النطاق الإلكتروني (ERS) أو الوضع اليدوي بالاختيار اليدوي لمواضع التروس. استخدم هذا الوضع عند القيادة على المنحدرات أو سحب مقطورة لتقييد الغيار الأعلى وسرعة المركبة القصوى. يعرض

مؤشر موضع ناقل السرعة في مركز معلومات السائق (DIC) رقمًا بجوار L يشير إلى أعلى سرعة متاحة.

للدخول إلى ERS/الوضع اليدوي:

١. أثناء وجود السيارة على وضع D (قيادة)، اسحب ذراع تغيير السرعة للخلف لتنشيط L (منخفض). سيضيء L باللون الأحمر، ويتحول D إلى اللون الأبيض.
٢. انقر على عنصر التشغيل الأيسر في عجلة القيادة لخفض أعلى سرعة متاحة، أو عنصر التشغيل الأيمن لزيادة أعلى سرعة متاحة.
٣. للخروج، اسحب ذراع نقل التروس مرة أخرى. سيضيء D باللون الأحمر، ويتحول L إلى اللون الأبيض.

عند النقل إلى L (منخفض)، ينتقل صندوق التروس إلى مدى محدد مسبقًا من الغيارات الأدنى. سيتم عرض أعلى ترس متوفر أثناء وجوده في هذا النطاق بجوار L (منخفض) في مركز معلومات السائق. راجع مركز معلومات السائق (DIC) ⇦ ١٢٤. تعد جميع التروس الأدنى متاحة للاستخدام. على سبيل المثال، عندما يظهر الرقم ٤ (الرابع) بجوار L (الوضع اليدوي)، يتم النقل بين السرعات من ١ (الأول) إلى ٤ (الرابع) أوتوماتيكيًا. للانتقال للسرعة 5 (الخامسة)، انقر فوق عنصر التشغيل الأيمن بعجلة القيادة أو انتقل إلى الوضع D (القيادة).

يحد الوضع L (منخفض) من النقل إلى مدى غيار أدنى إذا كانت سرعة المحرك عالية للغاية. إذا لم يتم تقليل سرعة السيارة في غضون الوقت المسموح به، لن يتم النقل إلى نطاق السرعة الأقل. قم بإبطاء سرعة السيارة، ثم انقر فوق عنصر التشغيل الأيمن بعجلة القيادة إلى نطاق السرعة السفلي المطلوب.

يمكن استخدام نظام التحكم في ثبات السرعة أثناء التواجد على نظام ERS.

أنظمة القيادة

قيادة سيارة تعمل نظام الدفع بأربع عجلات

إذا توفرت هذه الميزة، يمكن في سيارات نظام الدفع بأربع عجلات تعشيق المحور الأمامي لمزيد من قوة السحب.

يمكن في سيارات نظام الدفع بأربع عجلات تعشيق المحور الأمامي لمزيد من قوة السحب.

تنبيه

لا تقد المركبة لفترات طويلة على الطرق الممهدة النظيفة والجافة باستخدام نظام الدفع الرباعي 4↑ و4↓ (إذا كان (تتبع)

تنبيه (يتبع)

متوفرًا). قد تتسبب هذه الظروف في التآكل المبكر لنظام نقل الحركة في السيارة.

القيادة على رصيف نظيف وجاف في ٤↑ أو ٤↓ قد تسبب:

- الشعور بذبذبات في نظام التوجيه.
- سرعة تآكل الإطارات.

⚠ تحذير

مع نظام الدفع بأربع عجلات، ستكون المركبة حرة للتدحرج إذا كانت علبة النقل في N (محايد)، حتى عندما يكون ذراع التحويل في P (ركن). تأكد من أن علبة النقل على غيار قيادة معين — 2↑، 4↑ ، أو 4↓ — وليست في الوضع N (المحايد). انظر الانتقال إلى وضع الركن ⇦ ٢٢٦.

تنبيه

قد تؤدي القيادة بسرعة عالية لفترة طويلة في وضع 4↓ إلى إحداث تلفيات بمجموعة السحب أو تقليل عمرها.

يُعد سماع ضجيج تعشيق التروس والصدم أمرًا طبيعيًا عند التبديل بين الأوضاع ٤ ↓ و٤ ↑ أو N (محايد) والمحرك قيد التشغيل.

سيؤدي الانتقال إلى ٤ ↓ إلى إيقاف تشغيل نظام التحكم في الجر ونظام StabiliTrak/ التحكم الإلكتروني في الثبات (ESC). انظر التحكم في الجر/ نظام التحكم الإلكتروني في الثبات ⇦ ٢٤١.

علبة النقل الأوتوماتيكية

علبة نقل ثنائية السرعة



تُستخدم عناصر تشغيل علبة النقل، في حالة توافرها، للتنقل من وإلى نظام الدفع بأربع عجلات.

لنقل التروس في علبة النقل، اضغط على الزر المطلوب. سيومض الرسم الموجود في مجموعة العدادات أثناء تقدم عملية نقل الترس. سيتغير الرسم المعروض لتوضيح الإعداد المطلوب.

وعند اكتمال عملية النقل، سيتوقف الرسم عن الوميض. ويتم إيقاف تشغيل رسائل مركز معلومات السائق بمجرد اكتمال عملية النقل. في حالة عدم قدرة علبة النقل على إكمال طلب نقل، ستعود مرة أخرى إلى الإعداد الأخير الذي تم اختياره.

الإعدادات هي:

N (محايد) : لا يُستخدم إلا في حالة الاضطرار لسحب السيارة. انظر سحب المركبة ⇦ ٣٦٥.

٢ ↑ (الدفع الثنائي المرتفع) : للقيادة في معظم الشوارع والطرق السريعة. المحور الأمامي غير معشق. يوفر هذا الإعداد أفضل توفير للوقود.

AUTO (الدفع الرباعي الأوتوماتيكي) : للاستخدام عند اختلاف ظروف سطح الطريق. عند قيادة المركبة في الوضع AUTO، يتم تعشيق المحور الأمامي، وطاقة المركبة تُحول إلى العجلات الأمامية والخلفية أوتوماتيكيًا حسب ظروف القيادة. يوفر هذا الإعداد اقتصادًا أقل في استهلاك الوقود مقارنةً بوضع ٢ ↑ .

٤ ↑ (الدفع الرباعي المرتفع) : استخدم هذا الموضع عند الحاجة لمزيد من قوة السحب، كأن تقود السيارة في الجليد أو الرمال أو في طريق غير ممهد أو عند إزاحة الجليد.

٤ ↓ (الدفع الرباعي المنخفض) : يعمل هذا الإعداد أيضًا على تعشيق المحور الأمامي وتوفير المزيد من عزم الدوران. اختر ٤ ↓ عند القيادة في طرق غير ممهدة وفي الرمال الكثيفة أو الوحل الكثيف أو الجليد الكثيف أو أثناء تسلق المرتفعات أو النزول منها. أثناء القيادة باستخدام الترس ٤ ↓ ، حافظ على سرعة المركبة أقل من ٧٢ كم/س (٤٥ ميلاً في الساعة).

سيؤدي النقل إلى الترس ٤ ↓ إلى إيقاف تشغيل نظام التحكم في الجر ونظام StabiliTrak/التحكم الإلكتروني في الثبات (ESC). انظر التحكم في الجر/ نظام التحكم الإلكتروني في الثبات ⇦ ٢٤١.

قم بالنقل بين الترس ٢↑ و٤ ↑ وAUTO (أوتوماتيكي)

يمكن إجراء أي من عمليات النقل هذه في ظل سرعة القيادة العادية.

لا يتم إجراء طلب النقل ٤ × ٤ الفعلي سوى بعد تحرير الزر. سيظل الرسم ٤ × ٤ يومض حتى اكتمال طلب النقل. سيتم عرض رسالة

في مركز معلومات السائق لتوضيح أنه تم طلب علبة النقل ٤ × ٤ للانتقال إلى الحالة المطلوبة الجديدة.

بمجرد اكتمال عملية النقل ٤ × ٤، تختفي رسالة مركز معلومات السائق ويتوقف الرسم ٤ × ٤ عن الوميض ويتم الإشارة إلى الإعداد الحالي.

عند اكتمال عملية النقل إلى الوضع ٢ ↑ بنجاح بينما تكون المركبة في الوضع P (الركن)، سيتم تعشيق فرامل الركن. لاستئناف القيادة، قم بتحويل ناقل الحركة إلى الترس المطلوب وحرر فرامل الركن يدويًا أو اضغط على دواسة الوقود لبدء عملية القيادة. انظر فرامل الركن الكهربائي ⇦ ٢٣٨.

في حالة تجهيز المركبة بذلك، استخدم الوضع ٤ ↓ أو AUTO "أوتوماتيكي" أو ٤ ↑ لزيادة قوة الجر عند وقوف المركبة على منحدر شديد يؤثر على قوة الجر مثل منحدرات الثلوج أو الجليد أو الوحل أو الحصى.

الانتقال إلى ٤ ↓

١. يجب أن يكون الإشعال في وضع التشغيل ويجب أن تكون المركبة متوقفة أو تتحرك بسرعة أقل من ٥ كم/سا (٣ ميل/ساعة) وناقل الحركة في وضع N (محايد). من الأفضل أن تتحرك المركبة في سرعة تتراوح بين ١,٦ إلى ٣,٢ كم/سا (١ إلى ٢ ميل في الساعة).

٢. اضغط على ٤ ↓. لا يتم إجراء طلب النقل ٤ × ٤ الفعلي سوى بعد تحرير الزر. سيظل الرسم ٤ × ٤ يومض حتى اكتمال طلب النقل. سيتم عرض رسالة في مركز معلومات السائق لتوضيح أنه تم طلب علبة النقل ٤ × ٤ للانتقال إلى الحالة المطلوبة الجديدة.

بمجرد اكتمال عملية النقل ٤ × ٤، تختفي رسالة مركز معلومات السائق ويتوقف الرسم ٤ × ٤ عن الوميض ويتم الإشارة إلى الإعداد الحالي.

إذا كانت سرعة المركبة أعلى عند حدوث طلب النقل، يتم عرض رسالة في مركز معلومات السائق. اخفض سرعة المركبة.

إذا لم يكن ناقل الحركة في الوضع N (المحايد) عند حدوث طلب النقل، يتم عرض رسالة في مركز معلومات السائق. ستوفر المركبة مدة ٢٠ ثانية لإجراء عملية النقل. وبعد هذه المدة، سيشير رسم في مجموعة العدادات إلى أن علبة النقل في الوضع ٤ ↓.

تنبيه

قد يؤدي تبديل غيار ناقل الحركة قبل توقف مصباح مؤشر الوضع المطلوب عن الوميض إلى إحداث تلفيات بعلبة النقل.

إذا لم يتم نقل ناقل الحركة إلى الوضع N (محايد) أو لم تتباطأ المركبة إلى سرعة ٥ كم/ساعة (٣ أميال في الساعة) خلال ٢٠ ثانية، ستظل علبة النقل في حالتها الأصلية. وسيتم الإشارة إلى ذلك في مجموعة العدادات.

وعندما تسير المركبة بسرعة أقل من ٥ كم/ساعة (٣ أميال/ساعة) وناقل الحركة في وضع N (محايد)، حاول التبديل مرة أخرى.

الانتقال من الوضع ٤ ↓

١. يجب إيقاف المركبة أو تحريكها بأقل من ٥ كم/ساعة (٣ ميل في الساعة) وناقل الحركة في N (محايد) والإشعال في وضع التشغيل. من الأفضل أن تتحرك المركبة في سرعة تتراوح بين ١,٦ إلى ٣,٢ كم/سا (١ إلى ٢ ميل في الساعة).

٢. اضغط على ٤ ↑ أو AUTO (أوتوماتيكي) أو ٢ ↑. لا يتم إجراء طلب النقل ٤ × ٤ الفعلي سوى بعد تحرير الزر. سيظل الرسم ٤ × ٤ يومض حتى اكتمال طلب النقل. يتم عرض رسالة في مركز معلومات السائق لتوضيح حالة الطلب.

بمجرد اكتمال عملية النقل ٤ × ٤، تختفي رسالة مركز معلومات السائق ويتوقف الرسم ٤ × ٤ عن الوميض ويتم الإشارة إلى الإعداد الحالي.

إذا كانت سرعة المركبة أعلى عند حدوث طلب النقل، يتم عرض رسالة في مركز معلومات السائق. اخفض سرعة المركبة.

إذا لم يكن ناقل الحركة في الوضع N (المحايد) عند حدوث طلب النقل، فسيتم عرض رسائل في مركز معلومات السائق. ستوفر المركبة مدة ٢٠ ثانية لإجراء عملية النقل هذه. وبعد هذه المدة، سيشير رسم في مجموعة العدادات إلى أن علبة النقل في الوضع ٤ ↓.

تنبيه

قد يؤدي تبديل غيار ناقل الحركة قبل توقف مصباح مؤشر الوضع المطلوب عن الوميض إلى إحداث تلفيات بعلبة النقل.

إذا لم يتم نقل ناقل الحركة إلى الوضع N (محايد) أو لم تتباطأ المركبة إلى سرعة ٥ كم/ساعة (٣ أميال في الساعة) خلال ٢٠ ثانية، ستظل علبة النقل في حالتها الأصلية. وسيتم الإشارة إلى ذلك في مجموعة العدادات.

وعندما تسير المركبة بسرعة أقل من ٥ كم/ساعة (٣ أميال/ساعة) وناقل الحركة في وضع (N محايد)، حاول التبديل مرة أخرى.

الانتقال إلى وضع N (محايد)

للانتقال إلى الوضع N (محايد):

١. ابدأ تشغيل السيارة.

٢. بدّل ناقل الحركة إلى وضع N (محايد).

٣. انقل علبة النقل إلى الوضع ↑ ٢ .

٤. اضغط على فرامل الركن و/أو دواسة الفرامل.

٥. اضغط على ↑ 2 خمس مرات في ١٠ ثوانٍ إلى أن يبدأ الرمز الخاص بالوضع N (محايد) في الوميض في مجموعة العدادات. وعند اكتمال عملية النقل، يتوقف الرسم عن الوميض. في حالة عدم تعشيق فرامل الركن و/أو دواسة الفرامل في غضون ٢٠ ثانية، ستظل علبة النقل في حالتها الأصلية.

٦. إذا لم يتم نقل ناقل الحركة إلى الوضع N (محايد) أو لم تتباطأ المركبة إلى سرعة ٥ كم/ساعة (٣ أميال في الساعة) خلال ٢٠ ثانية، ستظل علبة النقل في حالتها الأصلية. وسيتم الإشارة إلى ذلك في مجموعة العدادات.

الخروج من وضع N (محايد)

للخروج من الوضع N (محايد):

١. قم بإدارة الإشعال إلى وضع التشغيل مع إيقاف تشغيل المحرك. انظر أوضاع الإشعال ⇦ ٢٢٢.

٢. عشّق فرامل الركن. انظر فرامل الركن الكهربائي ⇦ ٢٣٨.

٣. بدّل ناقل الحركة إلى وضع N (محايد).

٤. قم بتحويل علبة النقل إلى ٢ ↑. لا يمكن تحويل علبة النقل من الوضع N (محايد) سوى إلى الوضع ٢ ↑. وعند اكتمال عملية التحويل/النقل إلى الوضع ٢ ↑ ، سيتوقف الرسم الموجود في مجموعة العدادات عن الوميض. في حالة تعذر إكمال علبة النقل لعملية النقل، سيعود الرسم إلى الإعداد المحدد مسبقًا.

علبة نقل أحادية السرعة



تُستخدم عناصر تشغيل علبة النقل، في حالة توافرها، للتنقل من وإلى نظام الدفع بأربع عجلات.

Cadillac Escalade Owner Manual (GMNA-Localizing-MidEast-15567196) -
2022 - CRC - 9/28/21

لنقل التروس في علبة النقل، اضغط على الزر المطلوب. سيومض الرسم الموجود في مجموعة العدادات أثناء تقدم عملية نقل التروس. سيتغير الرسم المعروض لتوضيح الإعداد المطلوب.

وعند اكتمال عملية النقل، سيتوقف الرسم عن الوميض. ويتم إيقاف تشغيل رسائل مركز معلومات السائق بمجرد اكتمال عملية النقل. في حالة عدم قدرة علبة النقل على إكمال طلب نقل، ستعود مرة أخرى إلى الإعداد الأخير الذي تم اختياره.

الإعدادات هي:

↑ ٢ (الدفع الثنائي المرتفع) : للقيادة في معظم الشوارع والطرق السريعة. المحور الأمامي غير معشق. يوفر هذا الإعداد أفضل توفير للوقود.

↑ ٤ (الدفع الرباعي المرتفع) : استخدم هذا الإعداد عند الحاجة لمزيد من قوة السحب، كأن تقود السيارة في الجليد أو الرمال أو في طريق غير ممهد أو عند إزاحة الجليد.

AUTO (الدفع الرباعي الأوتوماتيكي)

للاستخدام عند اختلاف ظروف سطح الطريق. عند قيادة المركبة في الوضع AUTO "أوتوماتيكي"، يتم تعشيق المحور الأمامي وتحويل طاقة المركبة إلى العجلات الأمامية والخلفية أوتوماتيكيًا حسب ظروف القيادة. يوفر هذا الإعداد اقتصادًا أقل في استهلاك الوقود مقارنةً بالوضع ↑٢.

قم بالنقل بين الترس ↑٢ و↑٤ وAUTO (أوتوماتيكي)

يمكن إجراء أي من عمليات النقل هذه في ظل سرعة القيادة العادية.

لا يتم إجراء طلب النقل ٤ × ٤ الفعلي سوى بعد تحرير الزر. سيظل الرسم ٤ × ٤ يومض حتى اكتمال طلب النقل. وتظهر رسالة على مركز معلومات السائق.

بمجرد اكتمال عملية النقل ٤ × ٤، تختفي رسالة مركز معلومات السائق ويتوقف الرسم ٤ × ٤ عن الوميض ويتم الإشارة إلى الإعداد الحالي.

لا يتم إجراء طلب النقل ٤ × ٤ الفعلي سوى بعد تحرير الزر. سيظل الرسم ٤ × ٤ يومض حتى اكتمال طلب النقل.

وتظهر رسالة على مركز معلومات السائق. بمجرد اكتمال عملية النقل ٤ × ٤، تختفي رسالة مركز معلومات السائق ويتوقف الرسم ٤ × ٤ عن الوميض ويتم الإشارة إلى الإعداد الحالي.

الفرامل

تعزيز الفرامل الكهربائية

تحتوي المركبات المزودة بميزة تعزيز الفرامل الكهربائية على دوائر فرامل هيدروليكية يتم التحكم فيها إلكترونيًا عند تعشيق دواسة الفرامل أثناء التشغيل العادي. يقوم النظام بإجراء اختبارات روتينية وينطفئ في غضون دقائق قليلة بعد إيقاف المركبة. قد تُسمع ضوضاء خلال هذا الوقت. في حالة الضغط على دواسة الفرامل أثناء إجراء الاختبارات أو عند إيقاف تشغيل نظام تعزيز الفرامل الكهربائية، فقد يكون هناك تغيير ملحوظ في قوة الدواسة والسفر. وهذا يعد أمرًا طبيعيًا.

نظام الفرامل المانع للانغلاق (ABS)

يساعد نظام الفرامل المانع للانغلاق (ABS) على منع انزلاق الفرامل والحفاظ على التوجيه أثناء الفرملة بقوة.



وإذا كانت هناك أي مشكلة في نظام الفرامل المانعة للانغلاق، يظل هذا الضوء التحذيري عاملاً. انظر مصباح تحذير نظام الفرامل المانعة للانغلاق (ABS) ⇦ ١١٨.

لا يغير نظام الفرامل المانع للانغلاق (ABS) الوقت اللازم لوضع القدم على دواسة الفرامل ولا يقلل دائمًا من مسافة التوقف. إذا اقتربت بشدة من المركبة التي تسير أمامك، فلن يكون هناك الوقت الكافي للضغط على الفرامل إذا أبطأت هذه المركبة أو توقفت فجأة. احرص دائمًا على ترك مسافة كافية أمامك للتوقف، حتى باستخدام نظام الفرامل المانع للانغلاق.

استخدام نظام الفرامل المانعة للانغلاق (ABS)

لا تقم بضخ الفرملة. ما عليك سوى الضغط على دواسة الفرامل بقوة. إن سماع والشعور بعمل نظام الفرامل المانع للانغلاق يُعد أمرًا طبيعيًا.

الفرملة في حالات الطوارئ

يتيح نظام الفرامل المانع للانغلاق (ABS) التوجيه والفرملة في نفس الوقت. في العديد من حالات الطوارئ، يمكن أن يساعد التوجيه أكثر من الفرملة.

فرامل الركن الكهربائي

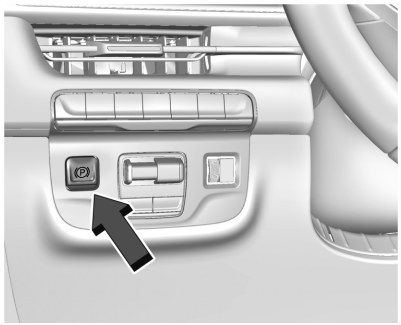

تكون فرامل الركن الكهربائية (EPB) معشقة عند تشغيل المركبة أو إيقاف تشغيلها. في حالة عدم وجود طاقة كهربائية كافية، لا يمكن تشغيل الركن الانتظار الكهربائية أو تحريرها. لمنع استنزاف البطارية، تجنب الدورات المتكررة غير الضرورية لفرامل الركن الكهربائية (EPB).

يحتوي النظام على مصباح وضع فرامل الركن الكهربائية بلون أحمر ومصباح تحذيري أصفر خاص بفرامل الركن الكهربائية للخدمة. راجع Electric Parking Brake Light (مصباح فرامل الركن الكهربائي) ⇦ ١١٧ و صيانة Electric Parking Brake Light (مصباح فرامل الركن الكهربائية) ⇦ ١١٧. هناك رسائل أخرى تتعلق بفرامل الركن في مركز معلومات السائق (DIC).

قبل الخروج من المركبة، تحقق من مصباح حالة فرامل الركن الكهربائية الأحمر للتأكد من تعشيق فرامل الركن.

إذا ظهرت رسالة على مركز معلومات السائق تشير إلى أن ناقل الحركة غير قادر على التغيير قريبًا، وأن فرامل الركن الكهربائية للخدمة قيد التشغيل، ووميض مصباح فرامل الركن الكهربائية في نفس الوقت، فيجب إعادة ضبط النظام. ابدأ تشغيل السيارة، وقم بتعشيق فرامل الركن الكهربائية، ثم حررها. يجب أن تختفي الرسالة وينطفئ الضوء. راجع Electric Parking Brake Light (مصباح فرامل الركن الكهربائي) ⇦ ١١٧ و صيانة Electric Parking Brake Light (مصباح فرامل الركن الكهربائية) ⇦ ١١٧.

ربط فرامل اليد الكهربائية

لربط فرامل اليد الكهربائية (EPB):

١. تأكد من توقف المركبة بشكل تام.

٢. اضغط على مفتاح فرامل الركن الكهربائية.

سيومض مصباح حالة فرامل الركن الكهربائية الأحمر ثم يضيء بثبات عند ربط فرامل الركن الكهربائية (EPB) بشكل كامل. وإذا كان لمبة حالة فرامل الركن الكهربائية تومض بلون أحمر بشكل مستمر، تكون فرامل اليد الكهربائية مربوطة جزئيًا فقط، أو قد تكون هناك مشكلة في فرامل اليد الكهربائية. وسوف يتم عرض رسالة في مركز معلومات السائق (DIC). حرر فرامل اليد الكهربائية (EPB) وحاول ربطها من جديد. في حالة عدم إضاءة المصباح، أو إذا استمر في الوميض، فعليك القيام بخدمة المركبة. لا تقد المركبة في حال وميض ضوء حالة فرامل الركن الكهربائية الأحمر. راجع الأمر مع الوكيل.

إذا أضاء المصباح التحذيري الخاص بفرامل الركن الكهربائية للخدمة باللون الأصفر فاضغط على مفتاح فرامل الركن الكهربائية (EPB). استمر في إبقاء المفتاح على هذه الحالة حتى يضيء مصباح وضع فرامل الركن الكهربائية بلون أحمر بشكل مستمر. إذا كان المصباح التحذيري الأصفر الخاص بفرامل الركن الكهربائية للخدمة مضيئًا، فراجع الأمر مع الوكيل.

إذا تم ربط فرامل اليد الكهربائية عند تحرك المركبة، ستنقص سرعة المركبة طوال فترة الضغط. إذا تم الحفاظ على بقاء المفتاح مضغوطًا حتى تتوقف المركبة فسوف تظل فرامل اليد الكهربائية مربوطة.

قد تقوم المركبة بربط فرامل اليد الكهربائية (EPB) بشكل آلي في بعض الأحوال عند عدم تحرك المركبة. هذا أمر طبيعي، ويتم القيام به للتحقق بشكل دوري من التشغيل الصحيح لنظام فرامل اليد الكهربائية (EPB)، أو وفقًا لما تتطلبه وظائف السلامة الأخرى التي تستخدم فرامل اليد الكهربائية (EPB).

أما إذا فشل ربط فرامل اليد الكهربائية، قم بإعاقة العجلات الخلفية لمنع تحرك المركبة.

تحرير فرامل اليد الكهربائية

لتحرير فرامل اليد الكهربائية (EPB):

١. أدر الإشعال إلى وضع التشغيل أو إلى ACC/ACCESSORY (ملحقات).

٢. اضغط باستمرار على دواسة الوقود.

٣. اضغط على مفتاح فرامل اليد الكهربائية لحظيًا.

يتم تحرير فرامل الركن الكهربائية عندما ينطفئ مصباح وضع فرامل الركن الكهربائي الأحمر.

إذا أضاء مصباح تحذير فرامل الركن الكهربائية للخدمة باللون الكهرماني، فيمكنك تحرير فرامل الركن الكهربائية بالضغط مع الاستمرار على مفتاح فرامل الركن الكهربائية. استمر في إبقاء المفتاح على هذه الحالة حتى يتم إطفاء مصباح وضع فرامل الركن الكهربائية الأحمر. إذا بقي أحد المصباحين مشتعلًا بعد محاولة التحرير فراجع وكيلك.

تنبيه

وفي حال القيادة مع ربط فرامل الركن فيمكن أن يؤدي ذلك إلى السخونة الزائدة لنظام الفرامل ويتسبب في التآكل المبكر أو تلف أجزاء نظام الفرامل. تأكد من تحرير فرامل الركن بشكل كامل وانطفاء الضوء التحذيري للفرامل قبل القيادة.

إذا كنت تجر مقطورة واضطررت إلى الركن على مرتفع، فانظر طرق القيادة وإرشادات القطر ⇦ ٢٨٧.

التحرير التلقائي لفرامل اليد الكهربائية

يتم تحرير فرامل الركن الكهربائية تلقائيًا إذا كانت المركبة عاملة وتم تعشيقها وقمت بمحاولة القيادة. تجنب التسارع السريع عندما تكون فرامل الركن الكهربائية معشّقة للحفاظ على العمر التشغيلي لبطانة فرامل الركن.

مساعد الفرامل

يكتشف نظام مساعدة الفرامل ضغطات سريعة على دواسة الفرامل بسبب مواقف الفرملة في الطوارئ ويوفر فرملة إضافية

لتنشيط نظام الفرامل المانعة للانغلاق (ABS) إذا لم يتم الضغط على دواسة الفرامل بقوة كافية لتنشيط نظام الفرامل المانعة للانغلاق بصورة طبيعية. قد تحدث ضوضاء بسيطة، خفقان دواسة الفرامل، و/أو الحركة أثناء هذا الوقت. وواصل الضغط على دواسة الفرامل كما تمليه عليك حالة القيادة. يفك تعشيق نظام مساعدة فرامل عند تحرير دواسة الفرامل.

نظام المساعدة عند القيادة على المرتفعات (HSA)

⚠ تحذير

لا تعتمد على ميزة HSA. إن ميزة HSA لا تحل محل الحاجة إلى الانتباه والقيادة مع مراعاة السلامة. فقد لا تسمع أو تشعر بتنبيهات أو تحذيرات هذا النظام. وقد يتسبب عدم مراعاة الانتباه الكافي عند القيادة في وقوع الإصابات أو الوفاة أو تلف المركبة. انظر القيادة الوقائية ⇦ ٢٠٩.

عند توقف المركبة على منحدر ما، يمنع نظام المساعدة لبدء القيادة على المرتفعات المركبة من الدوران مؤقتًا في اتجاه غير مقصود أثناء الانتقال من تحرير دواسة الفرامل إلى تعشيق دواسة الوقود. يتم تحرير الفرامل عند تعشيق دواسة الوقود أو تحريرها تلقائيًا بعد بضع ثوانٍ. قد يتم تحرير الفرامل أيضًا في ظل ظروف أخرى. لا تعتمد على نظام المساعدة لبدء القيادة على المرتفعات لتثبيت المركبة.

يتوفر نظام المساعدة لبدء القيادة على المرتفعات عندما تكون المركبة في اتجاه للصعود باستخدام ترس أمامي أو في اتجاه الهبوط باستخدام ترس R (القيادة للخلف). ينبغي أن تتوقف المركبة تمامًا على منحدر حتى يتم تنشيط نظام المساعدة لبدء القيادة على المرتفعات.

الإيقاف التلقائي للمركبة (AVH)

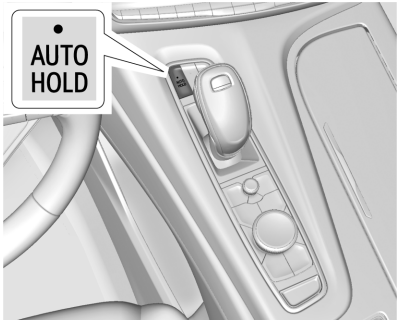

⚠ تحذير

لا تعتمد على هذه الميزة. فهي لا تحل محل الانتباه والقيادة بأمان. فقد لا تسمع أو تشعر بتنبيهات أو تحذيرات هذا النظام. وقد يتسبب عدم مراعاة الانتباه الكافي عند القيادة في وقوع الإصابات أو الوفاة أو تلف المركبة.

عند تشغيل ميزة الوقوف التلقائي للمركبة (AVH) وتم الضغط على فرامل المركبة لإيقافها، تمنع ميزة AVH المركبة من التحرك أثناء الانتقال من تحرير دواسة الفرامل إلى تعشيق دواسة الوقود. وسيتم تحرير الفرامل عند تعشيق دواسة الوقود. قد يتم تحرير الفرامل أيضًا في ظل ظروف أخرى. لا تعتمد على نظام التثبيت التلقائي للمركبة لتثبيت المركبة.

في حالة عدم تعشيق دواسة الوقود في غضون بضع دقائق، سيتم تعشيق فرامل التوقف الكهربية. سيتم تعشيق فرامل الركن أيضًا إذا كان باب السائق مفتوحًا أو حزام مقعد السائق غير مثبت بينما يقوم نظام التثبيت التلقائي للمركبة بتثبت المركبة.

يمكن تشغيل نظام التثبت التلقائي للمركبة بالضغط على AUTO HOLD (تثبيت تلقائي). سوف يضيئ ضوء المؤشر على المفتاح. سوف يضيء مصباح نظام التثبيت التلقائي

للمركبة الموجود على لوحة العدادات بينما يقوم النظام بتثبيت المركبة. انظر ضوء الإيقاف التلقائي للمركبة (AVH) ⇦ ١١٨.

أنظمة التحكم في القيادة

التحكم في الجر/ نظام التحكم الإلكتروني في الثبات

تشغيل النظام

تحتوي المركبة على نظام التحكم في الجر (TCS) و StabiliTrak/نظام التحكم الإلكتروني في الثبات (ESC). تساعد هذه الأنظمة على الحد من دوران العجلات وتساعد السائق في المحافظة على التحكم، وخصوصاً على الطرق الزلقة.

سوف يعمل نظام TCS إذا استشعر دوران أي عجلة من عجلات الدفع في مكانها أو أنها قد بدأت تفقد الاحتكاك الالتصاقي. عندما يحدث هذا، يستخدم نظام TCS الفرامل على العجلات التي تدور في مكانها ويقلل من طاقة المحرك للحد من دوران العجلات في مكانها.

يتم تنشيط نظام StabiliTrak/التحكم الإلكتروني في الثبات "ESC" عند استشعار السيارة لوجود اختلاف بين المسار المطلوب والاتجاه الذي تسير فيه بالفعل. ويستخدم نظام StabiliTrak/التحكم الإلكتروني في الثبات (ESC) ضغط الفرملة بشكل انتقائي على واحدة أو أكثر من فرامل عجلات المركبة لمساعدة السائق في الحفاظ على المركبة في مسارها الصحيح. يتم تشغيل نظام التحكم في ترنح المقطورة (TSC) أيضًا أوتوماتيكيًا عند بدء تشغيل المركبة. انظر التحكم في ترنح المقطورة (TSC) ⇦ ٣٠٣.

عند استخدام نظام التحكم في ثبات السرعة وبدء نظام التحكم في الجر أو StabiliTrak/ESC نظام التحكم الإلكتروني في الثبات بالحد من دوران العجلات في مكانها، يتم عندئذ فصل نظام التحكم في ثبات السرعة. قد يشتغل نظام التحكم في ثبات السرعة مرة أخرى عندما تسمح ظروف الطريق بذلك.

يشتغل النظامان آلياً عند بدء تشغيل المركبة وبدء تحركها. يمكن سماع النظامين أو الإحساس بهما عند تشغيلهما أو أثناء القيام بالفحوص التشخيصية. لكن هذا طبيعي ولا يعني أن هناك مشكلة ما بالمركبة.

يوصى بترك النظامين في حالة عمل في ظروف القيادة العادية، لكن قد يكون من الضروري إطفاء نظام TCS عند عدم قدرة المركبة على التحرك على الرمل أو الوحل أو الجليد أو الثلج. انظر إذا علقت المركبة ⇦ ٢١٧ و"تشغيل وإيقاف تشغيل الأنظمة" لاحقًا في هذا القسم.

عندما تكون علبة النقل (إن وجدت) في نظام الدفع بأربع عجلات منخفضة، يتم تعطيل TCS وStabiliTrak/ESC أوتوماتيكيًا، وسيعمل 🚯، وستظهر الرسالة الملائمة في مركز معلومات السائق (DIC).



ضوء المؤشر لكلا النظامين على يمين الكونسول الأوسط وأسفل الشاشة. هذا الضوء سوف:

- يومض عندما يقوم نظام TCS بالحد من دوران العجلات في مكانها
- يومض عند تنشيط نظام StabiliTrak/ التحكم الإلكتروني في الثبات "ESC"
- يشتعل ويبقى مشتعلاً عند عدم عمل أحد النظامين

انظر مصباح نظام التحكم في الجر/ StabiliTrak ⇦ ١٢٠.

إذا تعذر اشتعال أحد النظامين أو تنشيطهما، تظهر رسالة في مركز معلومات السائق ويشتعل 🚯 ويبقى مشتعلاً للإشارة إلى أن النظام غير منشط وأنه لا يساعد السائق في المحافظة على التحكم بالمركبة. ودون

مساعدة تشغيل StabiliTrak/ESC بشكل صحيح، فإنه تزداد إمكانية الانقلاب. فاضبط القيادة طبقًا لذلك.

ودون مساعدة تشغيل StabiliTrak/ESC بشكل صحيح، فإنه تزداد إمكانية الانقلاب.

إذا اشتعل وبقي مشتعلاً:

١. أوقف المركبة.
٢. أوقف تشغيل المحرك وانتظر لمدة ١٥ ثانية.
٣. ابدأ بتشغيل المحرك.

قم بقيادة المركبة. إذا كان قيد التشغيل ويظل قيد التشغيل، فراجع وكيلك في أقرب وقت ممكن.

تشغيل وإيقاف تشغيل الأنظمة

هناك زران افتراضيان للتحكم على شاشة الكونسول الأوسط للجر والثبات، اسحب إلى اليمين خمس مرات.

تنبيه

لا تقم باستخدام الفرملة القوية أو التسارع القوي بشكل متكرر عند إيقاف تشغيل نظام التحكم في السحب (TCS). وقد يتعرض خط تشغيل المركبة للتلف.

لإيقاف تشغيل نظام الجر (TSC) أو الثبات (ESC) وتشغيله، قم بالوصول إلى شاشة الجر والثبات من الشاشة الرئيسية لمعلومات السيارة في نظام المعلومات والترفيه. راجع استخدام النظام ⇦ ١٥٢ للحصول على التعليمات حول الملاحة وتحديد العناصر.



شاشة الجر والثبات

يتم عرض الحالة الحالية لكل نظام بجوار أيقونات الجر والثبات. لإيقاف تشغيل النظام أو تشغيله، حدد أو المس شاشة الجر والثبات للوصول إلى شاشة قائمة الجر والثبات.

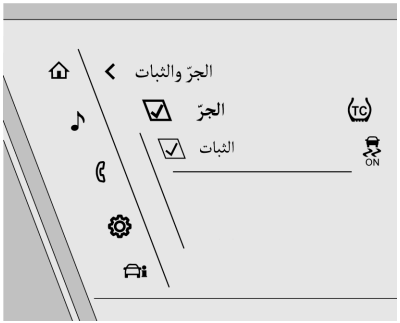

قائمة الجر والثبات

لإيقاف تشغيل نظام التحكم في الجر (TCS)، حدد أو المس زر الجر الافتراضي على الشاشة. يظهر ضوء Traction Off (الجر مطفأ) في مجموعة العدادات. انظر مصباح إيقاف تشغيل الجر ⇦ ١١٩.

إذا كان نظام TCS يحد من دوران العجلات في مكانها عند التعطيل، فلن ينطفئ النظام حتى تتوقف العجلات عن الدوران في مكانها.

لإعادة تشغيل نظام التحكم في الجر (TCS)، حدد أو المس زر الجر الافتراضي على الشاشة.

لإيقاف StabiliTrak/ESC، قم أولاً بإيقاف تشغيل نظام التحكم في الجر (TCS) لتمكين زر الثبات الافتراضي على الشاشة، ثم حدد أو

المس زر الثبات الافتراضي. سيتم عرض ضوء إيقاف تشغيل StabiliTrak/ESC في مجموعة العدادات. انظر مصباح توقف نظام StabiliTrak ⇦ ١٢٠.

لإعادة تشغيل StabiliTrak/ESC، حدد أو المس زر الثبات الافتراضي على الشاشة. سيتم تشغيل StabiliTrak/ESC، ولكن نظام التحكم في الجر (TCS) سيظل متوقفًا.

لا يمكن تشغيل نظام التحكم في الجر (TCS) عند إيقاف تشغيل StabiliTrak/ESC. إذا تم إيقاف تشغيل كلا النظامين، فسيؤدي تحديد أو لمس زر الجر الافتراضي إلى إعادة تشغيل كلا النظامين.

سيتم تشغيل StabiliTrak/ESC تلقائيًا إذا تجاوزت المركبة ٥٦ كم/ساعة (٣٥ أميال في الساعة) ولا يمكن إيقاف تشغيلها مرة أخرى حتى يتم تقليل السرعة. سيظل التحكم في الجر مطفأ. تعمل المركبات المزودة بنظام التعليق الهوائي رباعي الزاوية على تمكين StabiliTrak/ESC بسرعة ٣٢ كم/ساعة (٢٠ أميال في الساعة).

قد ينجم عن إضافة الملحقات تأثر أداء المركبة. انظر الملحقات والتعديلات ⇦ ٣٠٧.

التحكم بوضع القيادة

يسمح التحكم في وضع السائق (DMC) للسائق بتعديل تجربة القيادة الشاملة لتناسب تفضيلاتك بشكل أفضل من خلال تعديل عدة أنظمة فرعية في آن واحد. يعتمد توفر وضع القيادة والأنظمة الفرعية للمركبة المتأثرة على مستوى زخرفة المركبة والمنطقة والميزات الاختيارية.

وسيكون وضع Tour (السياحي) الوضع الافتراضي في كل دورة إشعال. سيتم عرض مؤشر فريد ومستمر في مجموعة العدادات لكل وضع.

اعتمادًا على مستوى التنجيد، قد يتوفر الوضع السياحي والوضع الرياضي ووضع الثلج/الجليد ووضع الطرق الوعرة ووضع السحب/القطر ووضع التضاريس ووضعي.



لتنشيط كل وضع، اضغط على زر الوضع بلوحة العدادات إلى يسار عجلة القيادة. لتنشيط وضع التضاريس، اضغط على زر بجوار زر الوضع.

الوضع السياحي : استخدم هذا الوضع للقيادة العادية في المدينة وعلى الطرق السريعة من أجل قيادة سلسة. يوفر هذا الإعداد التوازن بين الراحة والتعامل مع السيارة. هذا هو الوضع القياسي/الافتراضي. لا يوجد مؤشر ثابت في مجموعة العدادات لهذا الوضع.

الوضع الرياضي : استخدم هذا الوضع إذا كانت ظروف الطريق أو التفضيلات الشخصية تتطلب استجابة يمكن التحكم بها بشكل أكبر. عندما تكون السيارة في الوضع الرياضي، فإن السيارة تنخفض تلقائيًا. أثناء التواجد في هذا الوضع، تُراقب المركبة أيضًا أداء القيادة وتتيح أوتوماتيكيًا ميزات Performance Shift (رفع الأداء) عند اكتشاف قيادة مفعمة بالقوة. وهذه الخصائص من شأنها الحفاظ على التروس المنخفضة بناقل الحركة لزيادة درجة الكبح المتاحة للمحرك المتاحة وتحسين مدى الاستجابة عند التسارع. تستأنف السيارة عملها الطبيعي بعد فترة قصيرة عندما لا يتم الكشف عن قيادة سريعة. سيتغير التوجيه لتقديم تحكم أكثر دقة. إذا كانت المركبة مزودة بنظام التحكم في الركوب المغناطيسي، فسيتغير التعليق لتقديم أداء أفضل عند الانعطاف.

وضع الثلج/الجليد : استخدم هذا الوضع لتحسين تسارع السيارة على الطرق المغطاة بالثلوج والجليد. عندما يكون نشطًا، يعمل

Cadillac Escalade Owner Manual (GMNA-Localizing-MidEast-15567196) -
2022 - CRC - 9/28/21

وضع الثلج/الجليد على ضبط التسارع لتحسين الجر على الأسطح الزلقة. يمكن أن يمثل ذلك حلاً وسطًا للتسارع على الأسفلت الجاف. لم تُصمم هذه الميزة من أجل الاستخدام إذا علقت المركبة في الرمل أو الوحل أو الجليد أو الثلج أو الحصى. إذا علقت المركبة، انظر إذا علقت المركبة ⇦ ٢١٧.

وضع الطرق الوعرة : استخدم هذا الوضع للقيادة الاستجمامية خارج الطريق. يجب استخدام وضع الطرق الوعرة لتحسين القيادة بسرعات معتدلة أو على العشب، أو الحصى، أو التراب أو الطرق غير المعبدة أو الطرق المغطاة بالثلوج. يتم ضبط دواسة الوقود للاستخدام على الطرق الوعرة. إذا تم تجهيزه بالميزات التالية، فإن وضع الطرق الوعرة يعدل تعيين الدواسة وارتفاع الركوب وأداء نظام التحكم في الجر (TCS). لمزيد من المعلومات عن وضع Off-Road (الطرق الوعرة)، راجع القيادة خارج الطرق ⇦ ٢١١.

وضع السحب/القطْر : استخدم هذا الوضع عند سحب الأحمال الثقيلة من أجل الأداء والتحكم في السيارة. يقوم وضع السحب/القطر بتعديل نمط نقل ناقل الحركة، والتوجيه، وأداء نظام التحكم الإلكتروني في الثبات (ESC).

في حالة إيقاف تشغيل المركبة أثناء تنشيط وضع السحب/القطر، ثم إعادة تشغيلها في غضون أربع ساعات أو أقل، ستتم استعادة تنشيطه. وخلاف ذلك، ستبدأ المركبة في الوضع Tour (السياحي). يعمل وضع السحب/القطر على تشغيل التحكم في تأرجح المقطورة.

إذا كانت مجهزة على محرك ديزل، فيتم تنشيط فرملة العادم أتوماتيكيًا عند تحديد وضع السحب/القطر. سيأمر النظام بخفض التروس لتقليل سرعة السيارة عند الضغط على الفرامل. وسيعود نمط تغيير النقل العادي لـ tow/haul (السحب/القطر) بمجرد وجود السيارة في مستوى غير مرتفع من الأرض أو عند الضغط على دواسة السرعة. أثناء تشغيل وضع تحديد النطاق إلكترونياً (ERS) (راجع الوضع اليدوي ⇦ ٢٣٢)، يتم إيقاف تشغيل فرملة المنحدرات، مما يسمح للسائق بتحديد نطاق ووضع حد للسرعة الأعلى المتاحة.

لمزيد من المعلومات حول مواصفات وزن المقطورة، راجع تجهيزة سحب المقطورة ⇦ ٢٩٤.

وضع Terrain "التضاريس" : يستخدم هذا الوضع عند السير على الطرق شديدة الوعورة بسرعات منخفضة للغاية، مثل الطرق ذات المسارين أو الطرق المحفرة بشدة. كما يمكن استخدام هذا الوضع أيضًا لسحب قارب من الماء على مقطورة. عندما تكون المركبة في وضع Terrain "التضاريس"، تتحول المركبة تلقائيًا ولكن ستثبت عند ترس أقل لفترة أطول لزيادة عزم دوران المحرك إلى أقصى حد مُمكن. يحتوي هذا الوضع على تعيين فريد للدواسة ونمط تحول ناقل الحركة من أجل تحكم أفضل بسرعات منخفضة وعلى التضاريس الوعرة. يعمل هذا الوضع على تعديل تعيين دواسة الوقود ونمط تبديل ناقل الحركة وارتفاع الركوب والتفاضل الإلكتروني المحدود الانزلاق (eLSD).

عندما تتوقف المركبة عند طريق متعدر لأعلى، يتم تعليق المركبة تلقائيًا حتى يضغط السائق على دواسة الوقود. يتم تعطيل الإيقاف/البدء والتحكم في ثبات السرعة في وضع التضاريس.

سيتم تنشيط الفرملة النشطة أثناء رفع الخانق. تعمل هذه الميزة تلقائيًا على استخدام الفرملة الخفيفة لمحاكاة فرملة المحرك الثقيلة عند انخفاض غوص العجلات الأربع. كما يتم تطبيق فرملة خفيفة في الوضع D (القيادة) حتى تكون المركبة عند سرعة التباطؤ. في الوضعين L1 وL2، تعمل الفرملة الخفيفة على إيقاف المركبة بشكل نموذجي. كما تعمل الفرملة النشطة أثناء خنق الرفع أيضًا على تقليل فرملة المقطورة.

يخرج وضع التضاريس تلقائيًا إلى الوضع السياحي إذا أصبحت درجات حرارة الفرامل ساخنة للغاية، أو أصبحت فرملة الركن الإلكترونية غير قابلة للتشغيل أو لم تتمكن المركبة من أداء الفرملة أو تعليق المركبة.

لمزيد من المعلومات عن وضع Off-Road (الطرق الوعرة)، راجع القيادة خارج الطرق ⇦ ٢١١ والطرق الجبلية والتلالية ⇦ ٢١٥.

الوضع الخاص بي

يستخدم الوضع الخاص بي لتخصيص القيادة اليومية. يسمح هذا الوضع للسائق بتكوين إعدادات نظام السيارة لتفضيلات القيادة الخاصة به. سيظل الوضع الخاص بي نشطًا في كل مرة يتم فيها تشغيل السيارة. لتخصيص الوضع الخاص بي، راجع "تخصيص وضع القيادة".

تخصيص وضع القيادة

السيارة مجهزة لتعديل الإعدادات التالية بناءً على محتوى المركبة. من خلال شاشة الراديو المركزية، حدد إعدادات السيارة>تخصيص وضع القيادة لتخصيص الوضع الخاص بي، أو إيقاف تشغيل الرؤية أو تشغيلها.

الوضع الخاص بي

سيتم الاحتفاظ بهذه الإعدادات على مدار كل دورة مفتاح، ولا يلزم إعادة ضبطها في كل مرة يتم فيها تشغيل السيارة. قد تتوفر الإعدادات التالية وفقًا للمنطقة ومستوى الطراز والميزات الاختيارية.

صوت المحرك : تضبط إعدادات صوت المحرك حجم ضجيج المحرك. يكون صوت المحرك أكثر هدوءً في الإعدادات المنخفضة ويكون أعلى في الإعدادات الأعلى.

التوجيه : يضبط إعداد التوجيه الجهد المطلوب لتشغيل عجلة القيادة. يكون الإحساس بالتوجيه أقل استجابة في الإعدادات المنخفضة وأكثر استجابة في الإعدادات الأعلى.

التعليق : يضبط نظام التعليق صلابة الصدمات و/أو الزنبركات. يعد الركوب أكثر راحة في الإعدادات المنخفضة وأكثر صلابة في الإعدادات العالية لضمان تحكم أفضل.

الرؤية

تعرض هذه الميزة إعدادات التحكم والأداء على شاشة المعلومات والترفيه عند تغيير أوضاع القيادة.

التحكم في التعليق المغناطيسي

قد تكون هذه السيارة مزودة بنظام امتصاص الصدمات شبه فعال ويسمى Magnetic Ride Control. ومع وجود هذه الميزة، يتم توفير وضعي ركوب وثبات للسيارة في ظل وجود مجموعة متنوعة من الركاب وفي ظروف تحميل مختلفة.

قفل المحور الخلفي

يمكن للمركبات المزودة بميزة قفل المحور الخلفي أن تُعطي قوة سحب أكبر على الجليد أو الطين أو الثلج أو الرمل أو الحصى. وتعمل هذه الميزة مثل المحور العادي في معظم الوقت، ولكن عندما يكون الجر منخفضًا، فهي تتيح للعجلة الخلفية أقصى قدر من الجر لتحريك المركبة.

نظام تعليق هوائي رباعي الزوايا

توفر ميزة التعليق الهوائي رباعي الزوايا إمكانية تسوية الحمولة طوال الوقت جنبًا إلى جنب مع ميزة تعديل ارتفاع الركوب لزيادة الراحة والقدرة.

⚠ تحذير

للمساعدة على تجنب الإصابة الشخصية أو الوفاة، تأكد من أن المنطقة الموجودة أسفل المركبة وداخل آبار العجلة واضحة عند خفض المركبة.

⚠ تحذير

وللمساعدة على تجنب الإصابة الشخصية أو الوفاة، حدد دائمًا أقل ارتفاع للقيادة لظروف القيادة الحالية. ترفع ارتفاعات الركوب الأعلى مركز ثقل المركبة، ما يزيد من فرصة حدوث انقلاب أثناء المناورات الشديدة.

⚠ تحذير

ستجعل الأحمال الثقيلة على رف السقف مركز ثقل المركبة أعلى، ما يزيد من إمكانية حدوث انقلاب. لتجنب فقدان السيطرة على المركبة، حدد دائمًا إعداد الارتفاع الطبيعي وتجنب السرعات العالية، أو عمليات بدء التشغيل المفاجئ، أو الانعطاف الحاد، أو الفرملة المفاجئة، أو المناورات المفاجئة عند حمل البضائع على رف السقف.

تغيير ارتفاع الركوب

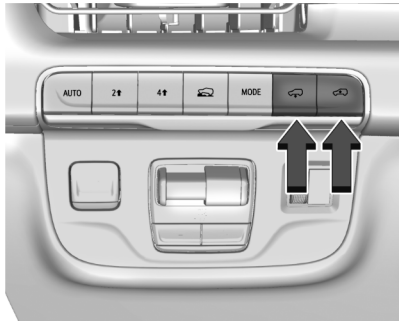

اضغط على زر ارتفاع الركوب "لأعلى" أو "لأسفل" لفتح قائمة ارتفاع الركوب. استخدم هذه الأزرار لتحديد ارتفاع الركوب المطلوب في القائمة. بعد إيقاف مؤقت قصير، ستنتهي مهلة القائمة وسيتم الانتهاء من التحديد. ستكون "ارتفاعات الركوب" غير المتاحة مظللة باللون الرمادي في القائمة.

أوصاف ارتفاع الركوب

ارتفاع عادي

يعد الارتفاع العادي ارتفاع المركبة القياسي المستخدم للقيادة اليومية.

ارتفاع الدخول/الخروج

بينما يكون ارتفاع الدخول/الخروج أقل بمقدار ٥٠ مم (٢ بوصة) من الارتفاع العادي. يخفض ارتفاع الركوب هذا المركبة لضمان سهولة الدخول والخروج من المركبة بالإضافة إلى توفير ارتفاع أقل لتحميل الحمولة وتفريغها من أي باب أو الباب الخلفي.

يمكن تحديد ارتفاع الركوب هذا في قائمة Ride Height (ارتفاع الركوب) عند أي سرعة مركبة. عندما يتم تحديد ارتفاع الدخول/الخروج على سرعات أعلى، ستنتظر المركبة لتنخفض حتى تتباطأ المركبة إلى أقل من ١٢ كم/ساعة (٧ أميال في الساعة).

سترتفع المركبة تلقائيًا إلى "الارتفاع العادي" من ارتفاع الدخول/الخروج عندما تزيد السرعة عن ٨ كم/ساعة (٥ أميال/ساعة). إذا لم يتم فتح باب منذ خفضه إلى ارتفاع الدخول/الخروج، فستنتظر المركبة لترتفع إلى ارتفاع عادي حتى ٣٠ كم/ساعة (١٩ ميلا/ساعة). وهذا يمنح السائق مرونة أكبر عند خفضه إلى ارتفاع الدخول/الخروج لالتقاط الركاب وإنزالهم.

يمكن للسائق تمكين وضع الدخول/الخروج التلقائي من الانخفاض تلقائيًا إلى ارتفاع الدخول/الخروج عندما يتم تحويل المركبة إلى وضع P (الركن). يمكن تمكين وضع الدخول/الخروج التلقائي من خلال شاشة المعلومات والترفيه ضمن الإعدادات/المركبة/ارتفاع الركوب. عندما تكون المركبة أعلى من الارتفاع العادي، يتم تعطيل وضع الدخول/الخروج التلقائي. عندما تكون المركبة في وضع قطر/سحب السائق، وضع السائق على الطرق الوعرة، أو تشعر أن المقطورة متصلة، يتم تعطيل وضع الدخول التلقائي/الخروج.

ارتفاع متزايد

وتبلغ زيادة الارتفاع ٢٥ مم (١ بوصة) أعلى من الارتفاع العادي. يعمل ارتفاع الركوب هذا على رفع المركبة للاستخدام على الطرق الوعرة، ويسمح بسرعات أعلى من الحد الأقصى للارتفاع، وهو متاح فقط مع محتوى اختياري محدد.

يمكن تحديد زيادة الارتفاع في قائمة Ride Height (ارتفاع الركوب) بينما تقل سرعة المركبة عن ٨٠ كم/ساعة (٥٠ ميلا/

ساعة). إذا تجاوزت سرعة المركبة ٨٠ كم/ساعة (٥٠ ميلا/ساعة)، فستنخفض المركبة تلقائيًا إلى الارتفاع العادي.

سيتم ضبط وضع "السائق على الطرق الوعرة" ووضع "السائق على التضاريس" تلقائيًا على الارتفاع المتزايد عندما تكون سرعة المركبة أقل من ٨٠ كم/ساعة (٥٠ ميلاً في الساعة). إذا تجاوزت سرعة المركبة ٨٠ كم/ساعة (٥٠ ميلا/ساعة)، فستنخفض المركبة إلى الارتفاع العادي. سيتم الحفاظ على الارتفاع العادي حتى تتباطأ سرعة المركبة إلى أقل من ١٦ كم/ساعة (١٠ أميال/ساعة)، ثم ترتفع المركبة تلقائيًا إلى زيادة الارتفاع.

ستنخفض المركبة تلقائيًا من ارتفاع متزايد إلى ارتفاع عادي لتوفير ثبات أفضل في حالة اكتشاف مناورات شديدة.

الارتفاع الأقصى

ويبلغ أقصى ارتفاع ٥٠ مم (٢ بوصة) أعلى من الارتفاع العادي. يرفع ارتفاع الركوب هذا المركبة للاستخدام على الطرق الوعرة وهو متاح فقط مع محتوى اختياري محدد.

لرفع السيارة إلى أقصى ارتفاع، قم أولاً بتغيير علبة النقل إلى ٤ ↓. وبمجرد أن تكون علبة النقل في ٤ ↓ وسرعة المركبة أقل من ٤٨ كم/ساعة (٣٠ ميلا/ساعة)، حدد الحد الأقصى للارتفاع في قائمة ارتفاع الركوب.

إذا تجاوزت سرعة المركبة ٤٨ كم/ساعة، فستنخفض المركبة تلقائيًا إلى الارتفاع المتزايد.

ستنخفض المركبة تلقائيًا من الارتفاع المتزايد إلى الارتفاع الأقصى لتوفير ثبات أفضل في حالة اكتشاف مناورات شديدة.

الارتفاع الأيروديناميكي

بينما يكون الارتفاع الديناميك يالهوائي أقل بمقدار ٢٠ مم (٠,٧٥ بوصة) من الارتفاع العادي. يؤدي ارتفاع الركوب هذا إلى خفض سرعة المركبة عند سرعات مركبة أعلى لتحسين الديناميكا الهوائية.

ستنخفض المركبة إلى ارتفاع ديناميكي هوائي عندما تتجاوز سرعة المركبة ١٠٥ كم/ساعة (٦٥ ميلا في الساعة) لفترة من الزمن. سترتفع المركبة إلى الارتفاع العادي عندما تتباطأإلى أقل من ٤٨ كم/ساعة (٣٠ ميلا/ساعة).

يتم تعطيل الارتفاع الديناميكي الهوائي تلقائيًا عند توصيل المقطورة بالمركبة أو عندما يكون وضع برنامج تشغيل السحب/القطر نشطا.

أوضاع التعليق

يحتوي نظام التعليق الهوائي على وضعين خاصين، وضع الخدمة ووضع المحاذاة، موجودين في شاشة المعلومات والترفيه ضمن الإعدادات/المركبة/التعليق.

وضع الخدمة

سيقوم وضع الخدمة بتعطيل جميع عمليات التعليق الهوائي بما في ذلك رفع المركبة وخفضها وتشغيل ضاغط الهواء. هذا الوضع مفيد عندما يتم سحب المركبة على أساس مستوٍ أو عند إجراء أي عمل تحت المركبة.

يتم تمكين وضع الخدمة تلقائيًا عندما يتم وضع المركبة على رافعة أو يتم استخدام رافعة أرضية لرفع زاوية. يتم تعطيل وضع الخدمة تلقائيًا عندما تتجاوز سرعة المركبة ١٦ كم/ساعة (١٠ أميال/ساعة).

وضع المحاذاة

يعمل وضع المحاذاة على تحسين ارتفاع المركبة لتوفير محاذاة العجلات الأكثر دقة. ويجب تمكين هذا الوضع بمجرد قيادة المركبة على محطة المحاذاة.

لتمكين وضع المحاذاة، تأكد من أن المركبة في ارتفاع عادي وانتقال المركبة إلى الوضع Neutral (محايد). يتم تعطيل وضع المحاذاة تلقائيًا عندما تتجاوز سرعة المركبة ١٦ كم/ساعة (١٠ أميال/ساعة).

عملية التعليق الهوائي مع الباب (الأبواب) أو غطاء محرك السيارة مفتوحًا

سيعمل التعليق الهوائي على تعليق جميع تغييرات الارتفاع مؤقتًا بينما يكون غطاء المحرك أو أي باب مفتوحًا. يستأنف التعليق

الهوائي تغيرات الارتفاع بمجرد إغلاق غطاء المحرك وجميع الأبواب. إن الباب الخلفي المفتوح لا يوقف عملية التعليق الهوائي.

فرط درجة حرارة النظام

إذا كان التعليق الهوائي قيد الاستخدام الكثيف، فقد يقوم النظام بتعليق جميع تغييرات الارتفاع مؤقتًا للسماح بخفض وقت الضاغط. وعند حدوث ذلك وطلب تغيير الارتفاع، سيتم عرض رسالة "نظام التسوية غير متوفر" في مجموعة العدادات.

خفض التعليق من أجل الثبات

في حالة فقدان التحكم الإلكتروني بالثبات، سيعمل نظام التعليق الهوائي على خفض المركبة بسرعات أعلى لتوفير مزيد من الثبات. وسيرافق ذلك رسالة "خفض المركبة من أجل تحقيق الثبات" في مجموعة العدادات.

التحميل المفرط للمركبة

إذا كشف التعليق الهوائي عن التحميل المفرط للمركبة، فلن يرتفع فوق الارتفاع العادي.

خدمة التعليق الهوائي

إذا تم عرض رسالة "نظام تسوية الخدمة" في مجموعة العدادات، فراجع الوكيل المعتمد على الفور.

مثبت السرعة

⚠ تحذير

ويمكن أن يكون مثبت السرعة خطراً حيث أنه لا يمكنك القيادة بأمان على سرعة ثابتة. لا تستخدم نظام التحكم في ثبات السرعة على الطرق المنعطفة أو إذا كانت الحركة المرورية كثيفة.

يمكن أن يكون مثبت السرعة خطراً على الطرق المنزلقة. وعلى مثل هذه الطرق، يمكن أن تسبب التغييرات السريعة في قوة سحب الإطار الإنزلاق الزائد للعجلة، ويمكن أن تفقد السيطرة. لا تستخدم مثبت السرعة على الطرق المنزلقة.

إذا كانت المركبة مجهزة بمثبت السرعة يمكن الحفاظ على سرعة ٤٠ كم/ساعة (٢٥ ميل/ساعة) أو أكثر بدون الاستمرار في وضع قدمك على دواسة الوقود. كما لا يعمل مثبت السرعة على سرعات أقل من ٤٠ كم/ساعة (٢٥ ميلاً/ساعة).

إذا بدأ نظام التحكم في الجر/نظام التحكم الإلكتروني في الثبات في الحد من دوران العجلة حول محورها عند استخدام نظام التحكم في ثبات السرعة، فسوف يتم تحرير نظام التحكم في ثبات السرعة تلقائياً. انظر التحكم في الجر/ نظام التحكم الإلكتروني في الثبات ⇦ ٢٤١. عند حدوث إنذار اصطدام عند تنشيط نظام التحكم في ثبات السرعة، يتم فصل نظام التحكم في ثبات السرعة. راجع نظام إنذار التصادم الأمامي ⇦ ٢٧١. أما إذا كانت ظروف الطريق تسمح لك بالاستخدام الآمن له مرة أخرى، فيمكنك إعادة تشغيل مثبت السرعة مرة أخرى.

عند تعشيق الفرامل، يتم تحرير نظام التحكم في ثبات السرعة.

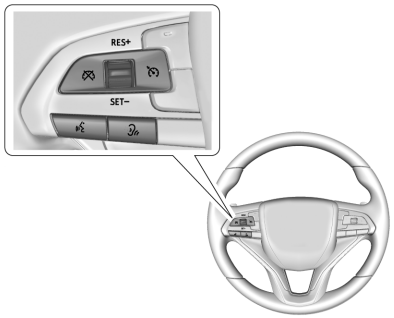

: اضغط لتشغيل النظام وإيقافه. يظهر مؤشر أبيض في مجموعة العدادات عند تشغيل نظام التحكم في ثبات السرعة.

RES+ : إذا كانت هناك سرعة مضبوطة في الذاكرة، اضغط عنصر التشغيل لفترة وجيزة لأعلى لمتابعة هذه السرعة أو اضغط مع

الاستمرار لزيادة السرعة. إذا كان نظام التحكم في ثبات السرعة منشطًا من قبل، استخدمه لزيادة سرعة المركبة.

-SET (ضبط) : اضغط عنصر التحكم لأسفل لفترة وجيزة لضبط السرعة وتنشيط نظام التحكم في ثبات السرعة. إذا كان نظام التحكم في ثبات السرعة منشطًا من قبل، استخدمه لتقليل سرعة المركبة.

: اضغط لفصل مثبت السرعة بدون مسح السرعة المضبوطة من الذاكرة.

ضبط مثبت السرعة

في حالة إضاءة عند عدم الاستخدام، فربما يكون السبب ناتجًا عن الضغط على -SET أو +RES مما أدى إلى الدخول في وضع نظام التحكم في ثبات السرعة بغير قصد. حافظ على إغلاق أثناء عدم استخدام نظام التحكم في ثبات السرعة.

لضبط نظام التحكم في ثبات السرعة:

١. اضغط على .

٢. قم بزيادة السرعة حتى تصل إلى المستوى المطلوب.

٣. اضغط على -SET ثم حررها.

٤. ارفع قدمك عن دواسة الوقود.

عند ضبط نظام التحكم في ثبات السرعة على السرعة المرغوبة، يظهر مؤشر أخضر لنظام التحكم في ثبات السرعة بمجموعة العدادات وتظهر رسالة ضبط السرعة بمركز معلومات السائق (DIC) وفي الشاشة العلوية (HUD)، إذا كانت موجودة.

استعادة السرعة المضبوطة

إذا تم ضبط نظام التحكم في ثبات السرعة على السرعة المطلوبة، ثم تم استخدام الفرامل، أو تم الضغط على ، فسيتم تحرير مثبت السرعة دون مسح السرعة المحددة من الذاكرة.

و بمجرد وصول سرعة المركبة إلى حوالي ٤٠ كم/ساعة (٢٥ ميل/ساعة) أو أكثر، اضغط لفترة وجيزة على زر +RES لأعلى. فتعود المركبة إلى السرعة المضبوطة مسبقا.

زيادة السرعة أثناء ضبط مثبت السرعة على سرعة مُحددة

إذا كان نظام مثبت السرعة نشطًا بالفعل:

- اضغط باستمرار على +RES لأعلى إلى أن تتسارع المركبة حتى السرعة المرغوبة، ثم اتركه.
- لزيادة سرعة المركبة على مراحل صغيرة، اضغط +RES لأعلى لفترة وجيزة حتى الحابسة الأولى. مع كل ضغطة، تزداد سرعة المركبة بمقدار حوالي ١ كم/ساعة (١ ميل/ساعة).

يمكن عرض قراءة عداد السرعة بنظام القياس الإنجليزي أو المتري. انظر مجموعة أجهزة القياسات ⇦ ١٠٨. وترتبط قيمة مراحل السرعة المستخدمة بوحدة القياس المعروضة.

خفض السرعة أثناء ضبط مثبت السرعة على سرعة مُحددة

إذا كان نظام مثبت السرعة نشطًا بالفعل:

- اضغط مع الاستمرار على -SET لأسفل، حتى يتم بلوغ السرعة الأقل المرغوبة، ثم حررها.
- لخفض سرعة المركبة بقيم صغيرة، اضغط على زر -SET لفترة وجيزة لأسفل. مع كل ضغطة، تقل سرعة المركبة بمقدار حوالي ١ كم/ساعة (١ ميل/ساعة).

يمكن عرض قراءة عداد السرعة بنظام القياس الإنجليزي أو المتري. انظر مجموعة أجهزة القياسات ⇦ ١٠٨. وترتبط قيمة مراحل السرعة المستخدمة بوحدة القياس المعروضة.

تخطي مركبة أخرى أثناء استخدام مثبت السرعة

استخدم دواسة الوقود لزيادة سرعة المركبة. وعندما ترفع قدمك من على الدواسة، فسوف تبطئ المركبة للرجوع إلى السرعة مسبقة الضبط للسير المطرد.

عند ضغط دواسة التسارع أو بعد التحرير بقليل لإلغاء نظام التحكم في ثبات السرعة، يؤدي ضغط عنصر التشغيل -SET لفترة وجيزة إلى ضبط نظام التحكم في ثبات السرعة على السرعة الحالية للمركبة.

استخدام مثبت السرعة على المرتفعات

ويتوقف مدى كفاءة عمل نظام التحكم في ثبات السرعة على سرعة المركبة وحمولتها وكذلك انحدار المرتفعات. عند صعود المرتفعات شديدة الانحدار، قد يلزم الضغط على دواسة الوقود للحفاظ على سرعة المركبة. عند النزول من على منحدر ما، تساعد الفرملة على المنحدرات بنظام تثبيت السرعة في الحفاظ على سرعة السائق المحددة.

يتم تفعيل الفرملة على المنحدرات بنظام تثبيت السرعة عند بدء تشغيل السيارة، بشرط أن يكون نظام التحكم في ثبات السرعة نشطًا. ولا يتم تفعيلها في وضع محدد النطاق. إنه يساعد في الحفاظ على سرعة السائق المحددة عند النزول من على المنحدرات باستخدام المحرك وصندوق التروس بغرض إبطاء سرعة السيارة.

لتعطيل الفرملة على المنحدرات للتحكم في ثبات السرعة وتفعيلها لدورة الإشعال الحالية، اضغط مع الاستمرار على زر الجر/ القطر لمدة خمس ثوانٍ. تظهر رسالة من مركز معلومات السائق (DIC).

للاطلاع على أشكال أخرى للفرملة على المنحدرات، راجع ناقل الحركة الأوتوماتيكي ⇦ ٢٢٨ والتحكم بوضع القيادة ⇦ ٢٤٣.

إنهاء مثبت السرعة

توجد أربع طرق لإنهاء مثبت السرعة:

- و اضغط برفق على دواسة الفرامل.
- اضغط على ⊗.
- بدّل ناقل الحركة إلى وضع N (محايد).
- لإيقاف تشغيل نظام التحكم في ثبات السرعة، اضغط على .

مسح ذاكرة السرعة

يتم محو السرعة المضبوطة في نظام التحكم في ثبات السرعة من الذاكرة بالضغط على الزر أو إذا تم إيقاف الإشعال.

ميزة التحكم في السرعة التلاؤمية (متقدم)

يتيح النظام التلاؤمي للتحكم في ثبات السرعة (ACC)، إن وجد، تحديد السرعة المضبوطة بنظام التحكم في ثبات السرعة وتحديد الفجوة التالية. اقرأ هذا القسم بالكامل قبل استخدام هذا النظام. الفجوة اللاحقة عبارة عن الفترة الزمنية اللاحقة (أو المسافة) بين مركبتك ومركبة مرصودة أمامك مباشرة على نفس خط السير تتحرك في نفس الاتجاه. إذا لم يتم رصد مركبة على خط سيرك، فسوف يعمل نظام ACC مثل نظام التحكم في ثبات السرعة العادي. نظام ACC يستخدم كاميرا ومستشعرات رادارية.

أما في حالة رصد وجود أي مركبة في خط سيرك، فبإمكان النظام التلاؤمي للتحكم في ثبات السرعة (ACC) زيادة سرعة المركبة أو خفضها، والقيام بفرملة مناسبة للحفاظ على الفجوة اللاحقة المحددة. ولتحرير ميزة التحكم في السرعة التلاؤمية، عشّق الفرامل. في حالة تنشيط نظام التحكم في الجر (TCS) أو StabiliTrak/نظام التحكم الإلكتروني في الثبات والنظام التلاؤمي للتحكم في ثبات السرعة (ACC) قيد التشغيل، قد يتم تعطيل نظام ACC تلقائيًا. انظر التحكم في الجر/ نظام التحكم الإلكتروني في الثبات ⇦ ٢٤١. عندما تسمح ظروف الطريق باستخدام نظام ACC بأمان، حينئذٍ يمكن إعادة تشغيله.

سيؤدي تعطيل نظام التحكم في الجر (TCS) أو نظام StabiliTrak/التحكم الإلكتروني في الثبات (ESC) إلى فصل تعشيق نظام ACC ومنع تعشيقه.

يعمل نظام ACC على الحد من الحاجة إلى الفرملة والتسريع بشكل متكرر، لا سيما عند استخدام المركبة على الطرق السريعة والطرق الحرة والطرق السريعة بين المدن. وعند الاستخدام على الطرق الأخرى، فقد تحتاج إلى السيطرة على الفرامل أو التسريع بشكل أكبر.

⚠ تحذير

نظام ACC له قدرة محدودة على القيام بالفرملة وقد لا يتوفر الوقت الكافي لخفض سرعة المركبة لتجنب الاصطدام بمركبة أخرى تسير أمامك. وقد يحدث ذلك عندما تبطئ أو تتوقف المركبات فجأة، أو تدخل إلى حارة سيرك. انظر أيضا "تنبيه السائق" الوارد لاحقًا في هذا القسم. الانتباه الكامل مطلوب دائما أثناء القيادة وينبغي أن تكون جاهزا لاتخاذ أي إجراء وتشغيل الفرامل. انظر القيادة الوقائية ⇦ ٢٠٩.

⚠ تحذير

النظام التلاؤمي للتحكم في ثبات السرعة ACC لن يكتشف أو يقوم بالفرملة في حالة الأطفال والمشاة والحيوانات أو أية أجسام أخرى.

لا تستخدم نظام ACC في الحالات التالية:

- الطرق الملتوية وكثيرة المرتفعات والمنخفضات أو عندما تكون المستشعرات مغطاة بالثلوج أو الجليد أو الاتساخات. فقد لا يكتشف النظام مركبة تسير أمامك. حافظ على الجزء الأمامي من المركبة بالكامل نظيفا.

(تتبع)

تحذير (يتبع)

- تكون الرؤية ضعيفة بسبب الأمطار أو الثلوج أو الضباب أو القاذورات أو بقايا الحشرات أو الأتربة؛ أو عند وجود أشياء أخرى غريبة تعوق الكاميرا و/أو الرادار؛ أو عندما تتسبب مركبة في المقدمة أو حركة المرور القادمة في مزيد من المعوقات البيئية مثل رش الطرق، يتم الحد من مستوى أداء النظام التلاؤمي للتحكم في ثبات السرعة في تلك الظروف.
- على الطرق الزلقة عندما تتسبب التغييرات السريعة في قوة سحب الإطار في الانزلاق الزائد للعجلة.

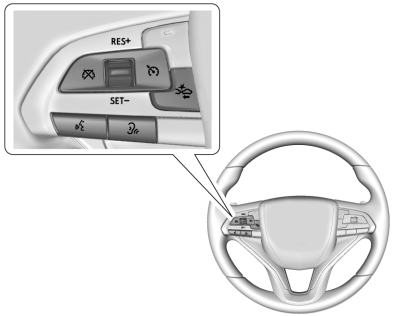

: اضغط لتشغيل النظام أو إيقافه. يتحول المؤشر للون الأبيض في مجموعة العدادات عند تشغيل نظام ACC.

RES+ : اضغط لفترة وجيزة لاستعادة السرعة المضبوطة مسبقا أو لزيادة سرعة المركبة إذا كان نظام ACC فعالا بالفعل. لزيادة السرعة بمقدار ١ كم/ساعة (١ ميل/ساعة) تقريبًا، اضغط على RES+ حتى الحاجز الأول. لزيادة السرعة حتى علامة ٥ كم/ساعة (٥ ميل/ساعة) التالية بعداد السرعة، اضغط RES+ للحابسة الثانية.

SET- (ضبط) : اضغط لفترة وجيزة لضبط السرعة وتفعيل نظام ACC أو لتقليل سرعة المركبة إذا كان نظام ACC فعالا بالفعل. لخفض السرعة بمقدار ١ كم/ساعة (١ ميل/ساعة) تقريبًا، اضغط على SET– حتى الحاجز الأول. لتقليل السرعة حتى علامة ٥ كم/ساعة (٥ ميل/ساعة) التالية بعداد السرعة، اضغط على SET– للحابسة الثانية.

: اضغط لفصل نظام ACC دون مسح السرعة المضبوطة من الذاكرة.

: اضغط لتحديد إعداد فاصل زمني (أو مسافة) في نظام ACC من بين Far (بعيد) أو Medium (متوسط) أو Near (قريب).

يمكن عرض قراءة عداد السرعة بنظام القياس الإنجليزي أو المتري. انظر مجموعة أجهزة القياسات ⇦ ١٠٨. وترتبط قيمة مراحل السرعة المستخدمة بوحدة القياس المعروضة.

التبديل بين النظام التلاؤمي للتحكم في ثبات السرعة (ACC) ونظام التحكم في ثبات السرعة المنتظمة

للتبديل بين النظام التلاؤمي للتحكم في ثبات السرعة (ACC) ونظام التحكم في ثبات السرعة المنتظمة، اضغط مع الاستمرار على . تظهر رسالة من مركز معلومات السائق (DIC).



مؤشر نظام التحكم في ثبات السرعة المنتظمة



ACC مؤشر نظام

عندما يكون نظام ACC منشطًا، سيضيء مؤشر باللون الأخضر على مجموعة العدادات وسيتم عرض الفجوة اللاحقة. عندما يكون نظام التحكم في ثبات السرعة المنتظمة منشطًا، سيضيء مؤشر باللون الأخضر على مجموعة العدادات ولن يتم عرض الفجوة اللاحقة.

عندما تكون المركبة قيد التشغيل، سيتم ضبط نظام التحكم في ثبات السرعة على الوضع الأخير المُستخدم قبل إيقاف تشغيل المركبة.

⚠ تحذير

تحقق دائمًا من مؤشر نظام التحكم في ثبات السرعة الموجود على مجموعة العدادات لتحديد أي من أوضاع نظام التحكم في ثبات السرعة قيد التشغيل قبل استخدام الميزة. إذا لم يكن نظام ACC نشطًا، لن تقوم المركبة بالفرملة تلقائيًا عند الاقتراب من المركبات الأخرى مما قد يؤدي إلى وقوع تصادم ما لم يتم تعشيق الفرامل يدويًا. وقد تتعرض أنت والأشخاص الآخرين لإصابة بالغة أو الوفاة.

ضبط النظام التلاؤمي للتحكم في ثبات السرعة

في حالة تشغيل عند عدم الاستخدام، فقد يتم الضغط عليه والانتقال إلى النظام التلاؤمي للتحكم في ثبات السرعة عندما لا يكون ذلك مطلوبًا. حافظ على إغلاق أثناء عدم استخدام نظام التحكم في ثبات السرعة.

حدد السرعة المضبوطة المطلوبة للنظام التلاؤمي للتحكم في ثبات السرعة (ACC). تكون هذه السرعة هي سرعة المركبة عند عدم رصد أي مركبة في خط سيرك.

أثناء تحرك المركبة، لن يتم ضبط ACC بسرعة أقل من ٥ كم/ساعة (٣ أميال في الساعة)، على الرغم من أن السرعة الدنيا المسموح بها هي ٢٥ كم/ساعة (١٥ ميلاً في الساعة).

لضبط نظام ACC أثناء تحرك المركبة:

١. اضغط على .
٢. قم بزيادة السرعة حتى تصل إلى المستوى المطلوب.
٣. اضغط على –SET ثم حررها.
٤. ارفع قدمك عن دواسة الوقود.

بعد ضبط نظام ACC، قد يقوم بالفرملة على الفور إذا كانت المركبة التي أمامك على مسافة أقل من الفاصل المحدد.

يمكن أيضًا ضبط نظام ACC أثناء توقف المركبة إذا كان نظام ACC قيد التشغيل ودواسة الفرامل معشقة.



يظهر مؤشر ACC على مجموعة العدادات والشاشة العلوية (HUD)، إذا كانت متوفرة. عندما يكون نظام ACC قيد التشغيل، سيضيء المؤشر باللون الأبيض. عندما يكون نظام ACC نشطًا، سيتحول المؤشر إلى اللون الأخضر.

كن يقظا لحدود السرعة، وسرعات المرور المحيطة بك، وظروف الطقس عند اختيار السرعة المضبوطة.

استعادة السرعة المضبوطة

إذا تم ضبط نظام ACC على السرعة المطلوبة، ثم استخدمت الفرامل، فسيتم تحرير نظام ACC دون محو السرعة المضبوطة من الذاكرة.

لبدء استخدام نظام ACC مجددًا، اضغط +RES لأعلى لفترة وجيزة.

- إذا كانت السيارة تتحرك بسرعة أكثر من ٥ كم/ساعة (٣ أميال/ساعة)، فإنها تعود إلى السرعة السابقة المحددة.
- في حالة توقف المركبة ودواسة الفرامل معشقة، اضغط على +RES وحرر دواسة القرامل. سيقوم نظام ACC بتثبيت المركبة إلى أن يتم الضغط على +RES أو دواسة الوقود.

يظهر مؤشر ACC الأخضر اللون والسرعة المضبوطة على شاشة مجموعة العدادات. قد يومض مؤشر رصد وجود مركبات أمامك في حالة وجود مركبة تسير في خط سيرك. راجع العنوان "الاقتراب من إحدى المركبات وتتبعها" الذي يرد لاحقًا في هذا القسم.

بمجرد استئناف نظام (ACC)، ستزيد سرعة السيارة إلى السرعة المحددة في الظروف التالية:

- لا توجد سيارة أمامك.
- السيارة التي أمامك أبعد من الفجوة المحددة التالية.
- سرعة السيارة ليست محدودة بسبب الانعطاف الحاد.

زيادة السرعة أثناء ضبط نظام ACC على سرعة مُحددة

إذا كان نظام ACC فعالا بالفعل، فقم بأي مما يلي:

- استخدم دواسة زيادة السرعة للانتقال إلى السرعة الأعلى. اضغط وحرر –SET لفترة وجيزة، ثم حرر دواسة الوقود. سوف تقوم المركبة الآن بالتحرك مع الحفاظ على ثبات السرعة الأعلى.

عند ضغط دواسة الوقود، لن يقوم نظام ACC بالفرملة نظرا لأنه تم تجاوز وظيفته. أثناء التجاوز، سيظهر مؤشر النظام التلاؤمي للتحكم في ثبات السرعة باللون الأزرق بمجموعة العدادات والشاشة العلوية، إذا توفرت هذه الميزة.

- اضغط مع الاستمرار على +RES إلى أن يتم الوصول إلى السرعة المضبوطة المعروضة، ثم حررها.
- لزيادة السرعة تدريجيًا بزيادات طفيفة، اضغط على +RES حتى الحاجز الأول. مع كل ضغطة، تزداد سرعة المركبة بمقدار ١ كم/ساعة (١ ميل/ساعة).
- لزيادة سرعة المركبة تدريجيًا بزيادات طفيفة، اضغط على +RES حتى الحاجز الثاني. في كل ضغطة يتم زيادة سرعة المركبة بمقدار ٥ كم/سا (٥ ميل في الساعة) كما هو موضح في العلامات على عداد السرعة.

يمكن أيضًا زيادة السرعة المضبوطة أثناء توقف المركبة.

- في حالة توقف المركبة ودواسة الفرامل معشقة، اضغط على +RES إلى أن يتم عرض السرعة المضبوطة المرغوب بها.
- إذا كان يُستخدم نظام ACC لتثبيت المركبة عند التوقف وتوجد مركبة أخرى أمامك مباشرة، فإن الضغط على +RES سيؤدي إلى زيادة السرعة المضبوطة.

- يؤدي الضغط على +RES مع عدم وجود مركبة بالأمام أو في حالة ابتعاد المركبة الأمامية مع عدم تعشيق الفرامل إلى إعادة تشغيل نظام ACC.

  عندما يثبت عدم وجود مركبة أمامك أو أن المركبة على مسافة أكبر من الفاصل المحدد، فسوف تزداد سرعة المركبة حتى الوصول إلى السرعة المضبوطة.

تقليل السرعة أثناء ضبط نظام ACC على سرعة مُحددة

إذا كان نظام ACC فعالا بالفعل، فقم بأي مما يلي:

- استخدم الفرامل للوصول إلى السرعة الأقل المرغوبة. قم بتحرير الفرامل واضغط –SET. سوف تقوم المركبة الآن بالتحرك مع الحفاظ على ثبات السرعة الأدنى.
- اضغط مع الاستمرار على –SET حتى يتم بلوغ السرعة المنخفضة المرغوبة، ثم حررها.
- لتقليل سرعة المركبة على مراحل أصغر، اضغط على -SET حتى الحابسة الأولى. مع كل ضغطة، تقل سرعة المركبة بمقدار حوالي ١ كم/ساعة (١ ميل/ساعة).
- لخفض سرعة المركبة تدريجيًا بمعدل انخفاض أقل، اضغط على-SET حتى الحاجز الثاني. في كل ضغطة يتم تقليل سرعة المركبة بمقدار ٥ كم/سا (٥ ميل في الساعة) كما هو موضح في العلامات على عداد السرعة.

  يمكن أيضًا خفض السرعة المضبوطة أثناء توقف المركبة.
- في حالة توقف المركبة مع تعشيق الفرامل، اضغط على -SET أو استمر في الضغط إلى أن يتم عرض السرعة المضبوطة المرغوب بها.

اختيار فجوة المسافة اللاحقة

عند اكتشاف مركبة أبطأ تسير أمامك في نطاق الفاصل المحدد، سيقوم نظام ACC بضبط سرعة المركبة ويحاول الحفاظ على فاصل المسافة اللاحقة المحدد.

أثناء تنشيط ACC، اضغط على بعجلة القيادة لضبط الفجوة اللاحقة. كل ضغطة تنقل زر الفجوة عبر ثلاثة أوضاع ضبط: بعيدة، متوسطة، أو كبيرة.

عند الضغط، يظهر وضع الضبط الحالي للفجوة في مجموعة العدادات والشاشة العلوية (HUD) (إذا كانت موجودة) لفترة وجيزة. يظل وضع ضبط الفجوة ثابتا إلى أن يتم تغييره.



إعداد المسافة البعيدة



إعداد المسافة المتوسطة



إعداد المسافة القريبة

في حالة التجهيز، وتم توصيل المقطورة كهربائيًا، ستكون شاشة إعداد المسافة على النحو التالي:



إعداد المسافة البعيدة مع المقطورة



إعداد المسافة المتوسطة مع المقطورة



إعداد المسافة القريبة مع المقطورة

نظرا لأن كل وضع ضبط للفجوة يشير إلى فترة زمنية لاحقة (بعيدة، متوسطة، أو قريبة)، فإن المسافة اللاحقة تتغير على حسب سرعة المركبة. كلما زادت سرعة المركبة، ستتراجع مركبتك بعيدا عن المركبة المرصودة أمامها. هذا، وينبغي وضع الحركة المرورية والأحوال الجوية بعين الاعتبار عند اختيار الفجوة اللاحقة. فقد لا تتناسب مجموعة الفجوات القابلة للاختيار مع جميع السائقين ومختلف ظروف القيادة.

إعداد المسافة المستخدم بواسطة النظام التلاؤمي للتحكم في ثبات السرعة مستقل عن حساسية توقيت التنبيه (بعيد أو متوسط أو قريب) التي تستخدمها ميزة تنبيه الاصطدام الأمامي (FCA). الضغط على عندما يكون النظام التلاؤمي للتحكم في ثبات السرعة نشطًا، لن يقوم إلا بتعديل إعداد المسافة الذي يستخدمه النظام التلاؤمي للتحكم في ثبات السرعة بدون تغيير حساسية توقيت التنبيه المستخدمة بواسطة FCA. الضغط على عندما يكون النظام التلاؤمي للتحكم في ثبات السرعة غير نشط، لن يقوم إلا بتعديل حساسية توقيت التنبيه المستخدمة بواسطة FCA دون تعديل إعداد المسافة المستخدم بواسطة النظام التلاؤمي للتحكم في ثبات السرعة. راجع نظام إنذار التصادم الأمامي ⇦ ٢٧١.

فجوة المسافة

اضغط مع الاستمرار على بعجلة القيادة عند تحرك المركبة لزيادة الفجوة مؤقتًا مع السيارة أمامك للسماح بدمج حركة المرور.

اضغط مع الاستمرار على عند التوقف لإلغاء ACC من الاستئناف تلقائيًا (إذا كان التوقف قصيرًا) ويظل ثابتًا. يمكن استخدام هذا للسماح لحركة المرور بالاندماج بينك

وبين المركبة التي أمامك. اضغط على +RES أو دواسة الوقود لاستئناف عمل النظام التلاؤمي للتحكم في ثبات السرعة.

ستعود فجوة المسافة التالية إلى التحديد الأصلي بعد الانتظار.

تنبيه السائق

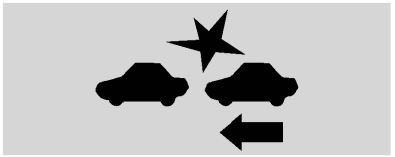

في حالة تشغيل نظام ACC، قد يستلزم الأمر تدخل السائق عندما يكون ليس بمقدور نظام ACC إجراء الكبح بشكل كافٍ نظرًا للاقتراب بسرعة كبيرة للغاية من المركبة التي أمامك.

عند حدوث هذا الظرف، سوف يومض رمز تنبيه التصادم. إما أن تنطلق ثمانية صفارات من المقدمة، أو سيهتز مقعد تنبيه السلامة (إذا كان متوفراً) خمس مرات من كلا الجانبين. انظر "أنظمة الاكتشاف/التصادم" أسفل إضفاء الطابع الشخصي على المركبة ⇦ ١٣١.

انظر القيادة الوقائية ⇦ ٢٠٩.

الاقتراب من إحدى المركبات ومتابعتها



مؤشر مركبة في الأمام يوجد في مجموعة العدادات والشاشة العلوية HUD، (إذا كانت موجودة). وهو لا يظهر سوى إذا تم اكتشاف وجود مركبة على نفس خط سيرك وتتحرك في نفس الاتجاه. إذا لم يظهر الرمز، فلن يستجيب نظام ACC أو يقوم بالفرملة تجاه المركبات التي تسير أمامك.

يقوم نظام ACC بإبطاء سرعة المركبة أوتوماتيكيا ويضبط سرعة المركبة لكي تسير خلف المركبة التي أمامك طبقا للفجوة اللاحقة المختارة. تزداد أو تقل سرعة المركبة بحسب المركبة التي تسير أمامك، ولكنها لن تتجاوز السرعة المضبوطة. ويمكن أن تعمل على تعشيق فرملة محدودة، إذا لزم الأمر. وعندما تكون الفرملة فعالة، تضيء مصابيح الفرامل. قد يكون الشعور بالفرملة أو سماع صوتها مختلفا عما هو الحال عندما يقوم السائق بتشغيل الفرملة. وهذا يعد أمرًا طبيعيًا.

اجتياز مركبة أثناء استخدام نظام التحكم في السرعة التلاؤمية (ACC)

إذا كانت السرعة المحددة عالية بما يكفي، واستخدمت إشارة الانعطاف اليسرى للمرور من المركبة الموجودة أمامك في الفجوة التالية المحددة، فقد يساعد نظام التحكم في السرعة التلاؤمية عن طريق تسريع المركبة تدريجيًا قبل تغيير المسار.

⚠ تحذير

عند استخدام نظام التحكم في السرعة التلاؤمية للمرور بمركبة أو تغيير الحارة، قد يتم تقليل المسافة التالية إلى المركبة التي تمر. لا يجوز لنظام التحكم في السرعة التلاؤمية تطبيق تسارع أو فرملة كافيين عند اجتياز المركبة أو تغيير الحارة. كن جاهزًا دائمًا للتسريع يدويًا أو الفرملة لإكمال تغيير المرور أو تغيير الحارة المرورية.

العوائق الثابتة أو بطيئة الحركة بشكل كبير

⚠ تحذير

ACC (النظام التلاؤمي للتحكم في ثبات السرعة) قد لا يكتشف أو يستجيب إلى السيارات المتوقفة أو المتحركة ببطئ أمامك. على سبيل المثال، قد لا يقوم

تحذير (يتبع)

النظام بالفرملة من أجل مركبة لم يكتشف أنها تتحرك على الإطلاق. وقد يحدث ذلك أثناء حركة المرور التي تتسم بكثرة التوقف وبدء السير أو عندما تظهر مركبة فجأة أمامك بسبب تغيير حارة سيرها. قد لا تتوقف مركبتك ويحدث تصادم. توخ الحذر عند استخدام نظام ACC. فالانتباه الكامل مطلوب دائما أثناء القيادة وينبغي أن تكون جاهزا لاتخاذ أي إجراء وتشغيل الفرامل.

أشياء غير مألوفة تؤثر على نظام ACC

يمكن أن يواجه نظام ACC صعوبة في اكتشاف الأشياء التالية:

- المركبات التي بها حمولة ممتدة بعد نهاية الطرف الخلفي للمركبة.
- المركبات غريبة الشكل، مثل مركبات نقل السيارات أو المركبات المثبت بها مركبة جانبية أو العربات التي تجرها الأحصنة.
- الأشياء القريبة من مقدمة مركبتك.

تحرير نظام ACC أوتوماتيكيا

قد يتحرر نظام مثبت السرعة التلاؤمي ACC أوتوماتيكيًا وسوف يحتاج السائق إلى تشغيل الفرامل بنفسه لإبطاء سرعة المركبة وذلك عندما:

- تكون المستشعرات مغطاة.
- تم تفعيل أو إيقاف نظام التحكم في الجر (TCS) أو نظام Stabilitrack/ESC.
- وجود عطل في النظام.
- يبلّغ الرادار بطريقة غير صحيحة عن عرقلة عند القيادة في منطقة صحراوية أو نائية دون وجود أي مركبات أخرى أو كائنات على جانب الطريق.
- قد تظهر رسالة DIC للإشارة إلى أن ACC غير متوفر مؤقتًا.

سيتحول رمز ACC النشط إلى اللون الأبيض عندما يصبح نظام ACC غير نشط.

وفي بعض الحالات، عندما يكون نظام ACC غير متاح مؤقتًا، يمكن استخدام النظام العادي للتحكم في ثبات السرعة. انظر "التبديل بين ACC (النظام التلاؤمي للتحكم في ثبات السرعة) والنظام العادي للتحكم في ثبات السرعة" الوارد سابقًا في هذا القسم. انظر دائمًا في ظروف القيادة قبل استخدام أي نظام تحكم في ثبات السرعة.

الإبلاغ لاستئناف عمل نظام ACC

سيحافظ نظام ACC على وجود فجوة لاحقة خلف المركبة المرصودة ويقوم بإبطاء مركبتك حتى التوقف خلف هذه المركبة.

فإذا ابتعدت المركبة المتوقفة ولم يستأنف نظام ACC عمله، فسوف يومض مؤشر مركبة في الأمام كنوع من التذكير لكي تتحقق من الحالة المرورية أمامك قبل المتابعة. بالإضافة إلى ذلك، سوف يهتز مقعد تنبيه السلامة (إذا كان مجهزًا) ثلاث مرات من كلا الجانبين، أو ستنطلق ثلاث صفارات. انظر "نوع التنبيه" و"تنبيه بدء النظام التلاؤمي للتحكم في ثبات السرعة" في "أنظمة الرصد/منع التصادم" تحت إضفاء الطابع الشخصي على المركبة ⇦ ١٣١.

عند وجود مركبة أمامك تقود بعيدًا، يقوم نظام ACC بالاستئناف تلقائيًا إذا كان التوقف لفترة وجيزة. إذا لزم الأمر، اضغط على +RES أو على دواسة الوقود لاستئناف عمل نظام ACC. إذا توقفت المركبة لأكثر من دقيقتين أو إذا كان باب السائق مفتوحًا وحزام أمان مقعد السائق مفكوكًا، سيقوم نظام ACC تلقائيًا بتشغيل فرامل الركن الكهربائية (EPB) لتثبيت المركبة. سوف يضيء مصباح حالة فرامل EPB. انظر فرامل الركن الكهربائي ⇦ ٢٣٨. لتحرير فرامل الركن الآلي (EPB)، اضغط على دواسة الوقود.

قد تظهر رسالة تحذيرية من مركز معلومات السائق لإبلاغك بالنقل إلى الوضع P (ركن) قبل مغادرة المركبة. انظر رسائل المركبة ⇦ ١٣٠.

⚠ تحذير

إذا قام نظام ACC بإيقاف المركبة، وإذا تم تحرير نظام ACC، أو تم إطفائه، أو إلغائه، فلن تظل المركبة مثبتة أثناء (يتبع)

تحذير (يتبع)

التوقف. من الممكن أن تتحرك المركبة. عندما يقوم نظام ACC بتثبيت المركبة أثناء التوقف، كن دائما مستعدا لاستخدام الفرامل بنفسك.

⚠ تحذير

مغادرة المركبة دون ضبطها على الوضع P (الركن) قد يكون خطيرا. لا تترك المركبة بينما تكون مثبتة أثناء التوقف من خلال نظام ACC. اضبط دائما الوضع P (الركن) وأطفئ الإشعال قبل مغادرة المركبة.

تجاوز نظام ACC

في حالة استخدام دواسة الوقود أثناء نشاط نظام ACC، سيتحول مؤشر ACC إلى اللون الأزرق على مجموعة العدادات وفي HUD (إذا توفرت) للإشارة إلى أن فرملة ACC لن تحدث. سيقوم نظام ACC باستئناف العملية عندما لا يتم الضغط على دواسة الوقود.

⚠ تحذير

لن يقوم نظام ACC بتشغيل الفرملة أوتوماتيكيا إذا كانت قدمك مرتكزة على دواسة الوقود. وحينها، يمكن أن تصطدم بمركبة موجودة أمامك.

المنحنيات على الطريق

⚠ تحذير

في المنحنيات، لا يكتشف نظام ACC المركبة التي تسير أمامك في نفس حارة سيرك. وقد تُفاجأ بتسارع مركبتك حتى الوصول للسرعة المضبوطة وخصوصا عند السير خلف مركبة موجودة بالفعل أو عند الدخول في ممرات الخروج. كما يمكن أن تفقد السيطرة على المركبة أو تصطدم بشيء. لا تستخدم نظام ACC أثناء القيادة في ممرات الدخول أو الخروج. كن مستعدا دائما لاستخدام الفرامل عند الضرورة.

⚠ تحذير

في المنحنيات، لا يستجيب نظام ACC لمركبة في حارة أخرى، أو لا يتوفر لديه الوقت للاستجابة لمركبة تسير في نفس (تتبع)

تحذير (يتبع)

حارة سيرك. وحينها، يمكن أن تصطدم بمركبة أمامك، أو تفقد السيطرة على المركبة. وعليك إيلاء اهتمام إضافي عند ظهور المنحنيات وأن تكون على أهبة الاستعداد لاستخدام الفرامل عند الضرورة. كما يجب أن تحدد السرعة المناسبة أثناء قيادة مركبتك في المنحنيات.

قد تعمل ميزة التحكم في السرعة التلاؤمية بشكل مختلف في أحد المنحنيات الحادة. حيث يقوم بخفض سرعة المركبة إذا كان المنحنى حادا للغاية.

قد تضيء مصابيح مراقبة سرعة المنحنى باللون الأخضر عندما تتحكم ACC (ميزة التحكم في السرعة التلاؤمية) بنشاط في سرعة السيارة وتكتشف منحنى حادًا على الطريق إلى الأمام.

يعمل نظام ACC تلقائيًا على إبطاء سرعة السيارة أثناء المرور بمنعطف، وقد يزيد من السرعة بعد تجاوز المنعطف، ولكنه لن يتجاوز السرعة المضبوطة.

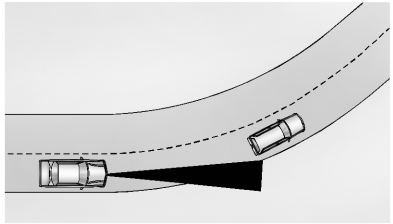

عند السير خلف مركبة أخرى والدخول في منحنى، لا يكتشف نظام ACC المركبة التي أمامك ويقوم بالتسارع للوصول إلى السرعة المضبوطة. وعندما يحدث ذلك لن يظهر مؤشر مركبة في الأمام.

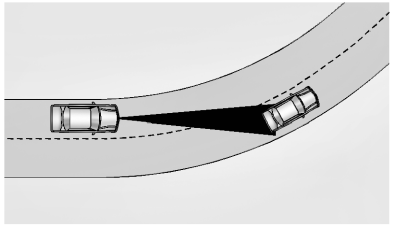

قد تكشف ميزة التحكم في السرعة التلاؤمية عن وجود مركبة لا تسير في حارتك، وتعشّق الفرامل.

يقوم نظام ACC أحيانا بإصدار تنبيه و/أو فرملة بلا داع. فقد يستجيب لمركبات في حارات مختلفة، وعلامات الطريق، وقضبان الحماية على جانبي الطريق، والأجسام المتوقفة الأخرى عند بداية أو نهاية اجتياز منحنى. وهذا هو وضع التشغيل الطبيعي. هذه المركبة لا تحتاج إلى صيانة.

تغيير حارات المركبات الأخرى

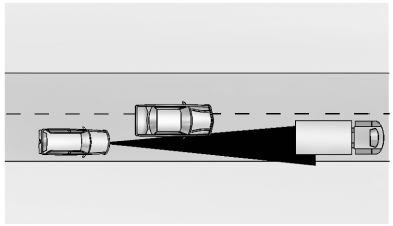

لن يكتشف نظام ACC مركبة أمامك إلى أن تكون بالكامل في نفس حارة السير. وعندئذ قد تحتاج إلى الفرملة بنفسك.

أشياء ليست أمام مركبتك بشكل مباشر

قد لا يمكن اكتشاف أشياء أمام مركبتك إذا:

- كانت المركبة أو الشيء الأمامي ليس في حارة السير الخاصة بك.
- تم تغيير حارة سير المركبة الأمامية، ليست في المنتصف، أو انتقلت إلى أحد جانبي حارة السير.

القيادة في حارات ضيقة

قد لا يتم اكتشاف المركبات الموجودة في حارات سير متلاصقة أو الأشياء الموجودة على جانبي الطريق بشكل صحيح عند وجودها على طول طريق معبد.

لا تستخدم ACC في المرتفعات

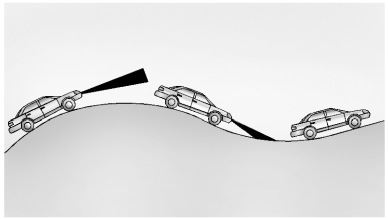

لا تستخدم نظام ACC عند القيادة على تلال شديدة الانحدار لأن نظام ACC قد لا يكتشف وجود مركبة أمامك.

السحب باستخدام النظام التلاؤمي للتحكم في ثبات السرعة

إذا كانت مجهزة عند سحب مقطورة، فإن خصائص القيادة باستخدام النظام التلاؤمي للتحكم في ثبات السرعة مثل المسافة الفاصلة للمتابعة ومعدلات التسارع ومعدلات الفرملة لتوفير تجربة سحب أفضل.

لا ينبغي استخدام النظام التلاؤمي للتحكم في ثبات السرعة أثناء سحب مقطورة مزودة بعنصر تحكم في فرامل المقطورة ما بعد البيع. قد لا تعمل عناصر التحكم في فرامل المقطورة ما بعد البيع بشكل صحيح مع النظام التلاؤمي للتحكم في ثبات السرعة.

يمكن استخدام النظام التلاؤمي للتحكم في ثبات السرعة عند سحب مقطورة عندما تكون المقطورة متصلة بحدود الحجم والوزن المسموح بها من GM. انظر سحب مقطورة ⇦ ٢٩١.

عند سحب مقطورة باستخدام النظام التلاؤمي للتحكم في ثبات السرعة، من المهم ضبط كسب المقطورة بشكل صحيح. راجع "نظام التحكم المتكامل بفرامل المقطورة" في تجهيزة سحب المقطورة ⇦ ٢٩٤ لإجراء ضبط اكتساب المقطورة.

استخدم وضع السحب/القطر عند القيادة على التلال شديدة الانحدار أو المنحدرات الجبلية أو عند سحب الأحمال الثقيلة. انظر التحكم بوضع القيادة ⇦ ٢٤٣.

تحرير ميزة التحكم في السرعة التلاؤمية

هناك ثلاث طرق لتحرير نظام ACC:

- و اضغط برفق على دواسة الفرامل.
- اضغط على .
- اضغط على .

مسح ذاكرة السرعة

يتم محو السرعة المضبوطة في نظام التحكم في ثبات السرعة من الذاكرة بالضغط على الزر أو إذا تم إيقاف الإشعال.

ظروف طقس تؤثر على نظام ACC

سيكون تشغيل النظام محدودًا أيضا في حالة الثلج، أو الأمطار الغزيرة، أو خلال رش الطريق.

الأجهزة الملحقة وتعديلات المركبات

لا تقم بتركيب أو تثبيت أي أشياء حول الكاميرا الأمامية المثبتة بالزجاج الأمامي والتي يمكن أن تعوق رؤية الكاميرا الأمامية.

لا تقم بتثبيت أشياء على الجزء العلوي من المركبة والتي يمكن أن تتدلى فوق الكاميرا الأمامية أو تعوقها، مثل الزوارق أو قوارب الكاياك أو أي أشياء أخرى يمكن نقلها على نظام منصة السقف. انظر نظام منصة السقف ⇦ ٩٥.

لا تقم بتعديل غطاء المحرك أو المصابيح الرئيسية أو مصابيح الضباب حيث يمكن أن يحد ذلك من قدرة الكاميرا على اكتشاف شيء ما.

تنظيف نظام الاستشعار

مستشعر الكاميرا في الزجاج الأمامي خلف مرآة الرؤية الخلفية ومستشعرات الرادار في مقدمة المركبة قد يتم تغطيتها بالثلج أو الجليد أو الاتساخات أو الوحل أو الحطام. وهذه المناطق تحتاج إلى أن تكون نظيفة لكي يعمل نظام ACC بشكل سليم.

إذا لم يعمل نظام ACC، قد يكون النظام العادي للتحكم في ثبات السرعة متاحًا. انظر "التبديل بين ACC (النظام التلاؤمي للتحكم في ثبات السرعة) والنظام العادي للتحكم في ثبات السرعة" الوارد سابقًا في هذا القسم. انظر دائمًا في ظروف القيادة قبل استخدام أي نظام تحكم في ثبات السرعة.

للاطلاع على إرشادات تنظيف المركبة، راجع "غسيل المركبة" ضمن العناية بالسطح الخارجي ⇦ ٣٦٦.

أنظمة مساعدة السائق

قد يكون بالمركبة عدة خصائص تعمل معا للمساعدة على تجنب التصادمات أو تقليل أضرار التصادم أثناء القيادة والرجوع للخلف والركن. اقرأ هذا القسم بالكامل قبل استخدام هذه الأنظمة.

⚠ تحذير

لا تتكل على أنظمة مساعدة السائق. فهذه الأنظمة لا تحل محل يقظتك والسير بشكل آمن. فقد لا تسمع أو تشعر بتنبيهات أو تحذيرات هذه الأنظمة. وقد (تسع)

تحذير (يتبع)

يتسبب عدم مراعاة الانتباه الكافي عند القيادة في وقوع الإصابات أو الوفاة أو تلف المركبة. انظر القيادة الوقائية ⇦ ٢٠٩.

في ظروف عديدة، هذه الأنظمة لن:

- تكتشف الأطفال أو المشاة أو راكبي الدراجات أو الحيوانات.
- تكتشف مركبات أو أجساما خارج نطاق رصد النظام.
- تعمل في ظل جميع سرعات القيادة.
- تحذرك أو تمدك بالوقت الكافي لتجنب التصادم.
- تعمل في ظل ظروف الرؤية السيئة أو الطقس السيئ.
- تعمل إذا كان مستشعر الرصد غير نظيف أو مغطى بالثلج أو الجليد أو الوحل أو الاتساخات.
- تعمل أثناء تغطية مستشعر الاكتشاف بأشياء مثل الملصقات أو المغناطيس أو لوحات معدنية.
- يعمل في حالة التشويش على مجال رؤية مستشعر الاكتشاف، بسبب تركيب أحد الملحقات مثل منصة تحميل الدراجات الهوائية أو مقطورة خلفية لنقل الأمتعة.

(يتبع)

تحذير (يتبع)

- تعمل في حالة تلف المنطقة حول مستشعر الاكتشاف أو عدم إصلاحها بصورة جيدة.

الانتباه الكامل مطلوب دائما أثناء القيادة، وينبغي أن تكون جاهزا لاتخاذ أي إجراء وتشغيل الفرامل و/أو توجيه المركبة لتجنب التصادم.

صوتيا أو مقعد تنبيه السلامة

بعض خصائص مساعدة السائق تنبه السائق لوجود عوائق من خلال إطلاق صفارة. ولتغيير شدة صوت صفارة التحذير، انظر "الراحة والملاءمة" تحت إضفاء الطابع الشخصي على المركبة ⇦ ١٣١.

إذا كانت المركبة مجهزة بمقعد تنبيه السلامة، فقد تهتز وسادة جلوس السائق كتنبيه بدلا من إطلاق الصفارة. لتغيير ذلك، انظر "أنظمة الرصد/منع التصادم" تحت إضفاء الطابع الشخصي على المركبة ⇦ ١٣١.

التنظيف

بناءً على خيارات السيارة، حافظ على هذه المناطق من السيارة نظيفة لضمان أفضل أداء لميزة مساعدة السائق. قد يتم عرض رسائل مركز معلومات السائق (DIC) عندما تكون الأنظمة غير متاحة أو محظورة.



- المصدات الأمامية والخلفية والمنطقة الموجودة أسفل المصدات
- الشبكة الأمامية والمصابيح الرئيسية
- عدسة الكاميرا الأمامية في الشبكة الأمامية أو بالقرب من الشعار الأمامي

- لوحات الجانب الأمامي والخلفي
- السطح الخارجي للزجاج الأمامي أمام مرآة الرؤية الخلفية
- عدسة الكاميرا الجانبية على الجزء السفلي من المرايا الخارجية
- مصدات الزاوية الجانبية الخلفية
- كاميرا الرؤية الخلفية أعلى لوحة أرقام السيارة

أنظمة المساعدة للركن أو الرجوع للخلف

في حالة تجهيز المركبة بذلك، قد تساعد كاميرا الرؤية الخلفية (RVC)، ونظام مساعد الركن الخلفي (RPA)، ونظام مساعد الركن الأمامي والخلفي (FRPA)، والرؤية المحيطية ونظام الفرملة الأوتوماتيكية للرجوع للخلف (RAB) ونظام تحذير الرجوع للخلف، ومنبه التقاطعات المرورية الخلفية (RCTA) ومساعد الركن الأوتوماتيكي (APA) المحسّن السائق في الركن أو تجنب الأجسام. تفحص دائما المنطقة المحيطة بالمركبة عن الركن أو الرجوع للخلف.

كاميرا الرؤية الخلفية (RVC)

عند نقل حركة المركبة إلى الوضع R (رجوع للخلف)، تعرض كاميرا الرؤية الخلفية (RVC) صورة للمنطقة الواقعة خلف المركبة في شاشة نظام المعلومات والترفيه. يتم عرض الشاشة السابقة عند تغيير غيار المركبة من R(رجوع) بعد تأخر قصير. للعودة إلى الشاشة السابقة بسرعة، اضغط على أي زر الرئيسية أو للخلف بنظام المعلومات والترفيه، أو قم بتبديل السرعة إلى الوضع (الركن)، أو قم بزيادة سرعة المركبة حتى تصل إلى ١٢ كم/ساعة تقريبًا (٨ أميال في الساعة) أثناء الوجود في وضع D (قيادة). توجد كاميرا الرؤية الخلفية فوق لوحة أرقام السيارة.

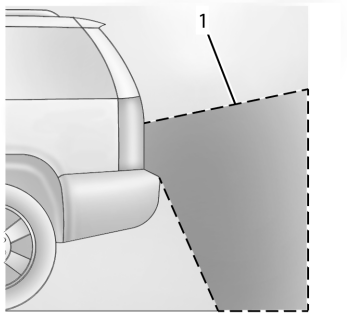

١. المنظر الذي تعرضه الكاميرا

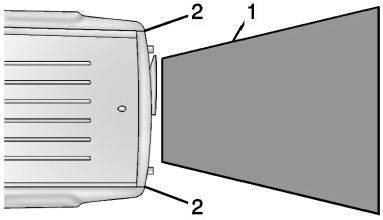

١. المنظر الذي تعرضه الكاميرا
٢. جوانب المصدم الخلفي

قد تكون الصور المعروضة أبعد أو أقرب مما تظهر. وتكون المنطقة المعروضة محدودة ولا تظهر الأجسام الأقرب لأي من جانبي المصدم أو تحته.

قد يظهر مثلث تحذيري على الشاشة لعرض مكان الجسم الذي اكتشفه نظام مساعد الركن الخلفي (RPA) أو ظام تنبيه المرور المتقاطع الخلفي (RCTA). ويتغير لون هذا المثلث من البرتقالي إلى الأحمر ويزداد حجمه كلما تم الاقتراب من الجسم المرصود.

⚠ تحذير

لا تعرض الكاميرا الأطفال أو المشاة أو قائدي الدراجات أو المرور العرضي أو الحيوانات أو أية أجسام خارج مجال رؤية الكاميرا أو أسفل المصد أو أسفل (شع)

تحذير (يتبع)

السيارة. قد تختلف المسافات الظاهرة عن المسافات الفعلية. تجنب قيادة السيارة أو ركنها اعتمادًا على هذه الكاميرات فقط. تحقق دائمًا من المنطقة الموجودة خلف السيارة وحولها قبل القيادة. وقد يتسبب عدم مراعاة الانتباه الكافي في وقوع الإصابات أو الوفاة أو تلف المركبة.

نظام الرؤية المحيطية

إذا توفرت الرؤية المحيطية فستعرض صورة للمنطقة المحيطة بالسيارة بالإضافة إلى عرض الكاميرا الأمامية أو الخلفية في شاشة نظام المعلومات والترفيه. توجد الكاميرا الأمامية على الشبكة أو بالقرب من الشعار الأمامي وتوجد الكاميرات الجانبية أسفل مرايا الرؤية الخلفية الخارجية كما توجد كاميرا الرؤية الخلفية أعلى لوحة أرقام السيارة.

يمكن الوصول إلى نظام الرؤية المحيطية من خلال اختيار CAMERA "كاميرا" في شاشة المعلومات والترفيه أو عند نقل السيارة إلى الوضع R (الرجوع للخلف). للعودة إلى الشاشة السابقة بسرعة، اضغط على أي زر من الأزرار الموجودة على نظام المعلومات والترفيه، أو قم بتبديل السرعة إلى الوضع P (الركن)، أو قم بزيادة سرعة المركبة حتى تصل إلى ١٢ كم/ساعة تقريبًا (٨ ميل في الساعة).

⚠ تحذير

توجد مناطق عمياء في كاميرا الرؤية المحيطية ولن تتمكن من عرض كل الأجسام بالقرب من زوايا المركبة. قد لا يساعد طي المرايا الخارجية الموجودة خارج الموضع في عرض المشهد المحيط بصورة صحيحة. تفحص دائما المنطقة المحيطة بالمركبة عن الركن أو الرجوع للخلف.

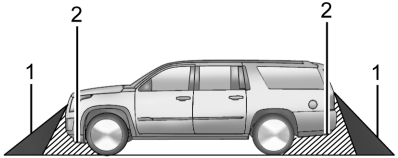

١. عروض من كاميرات الرؤية المحيطة
٢. المنطقة غير معروضة

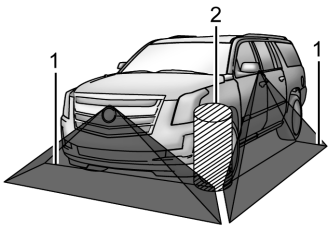

١. عروض من كاميرات الرؤية المحيطة
٢. المنطقة غير معروضة

طرق العرض المتوافرة بالكاميرا

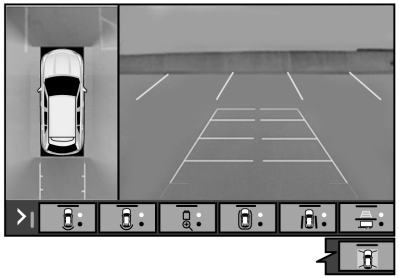

المس أزرار طرق العرض بالكاميرا الموجودة على طول الجزء السفلي من شاشة نظام المعلومات والترفيه.

Cadillac Escalade Owner Manual (GMNA-Localizing-MidEast-15567196) -
2022 - CRC - 9/28/21

العرض القياسي الأمامي / الخلفي : يعرض صورة للمنطقة الموجودة أمام السيارة أو خلفها. المس زر طريقة العرض "العرض Front/Rear Standard View القياسي الأمامي / الخلفي" على شاشة نظام المعلومات والترفيه عندما يكون عرض الكاميرا نشطًا. سيؤدي لمس الزر لعدة مرات إلى التبديل بين طرق العرض الأمامية والخلفية المتوافرة بالكاميرا.

إذا توفرت هذه الميزة، فإن الكاميرا الأمامية تعمل عند اكتشاف نظام مساعد الركن لأي جسم على مسافة ٣٠ سم (١٢ بوصة).

العرض المتقاطع الأمامي / الخلفي : تعرض حركة المرور المتعددة الأمامية أو الخلفية التي تُظهر الكائنات مباشرة إلى يسار ويمين مقدمة السيارة أو الجزء الخلفي منها. المس زر طريقة العرض "العرض المتقاطع" Junction View على شاشة نظام المعلومات والترفيه عندما يكون عرض الكاميرا نشطًا. سيؤدي لمس الزر لعدة مرات إلى التبديل بين طرق العرض الأمامية والخلفية المتوافرة بالكاميرا.

العرض العلوي الأمامي / الخلفي : يعرض مشهدًا علويًا للمنطقة الموجود أمام السيارة أو خلفها. سيؤدي لمس الزر إلى التبديل بين طريقتي العرض.

العرض التجويفي الأمامي / الخلفي : يعرض مشهدًا للسيارة من الأمام أو الخلف. المس زر طريقة العرض Bowl View "العرض التجويفي" على شاشة نظام المعلومات والترفيه عندما يكون عرض الكاميرا نشطًا. سيؤدي لمس الزر لعدة مرات إلى التبديل بين طرق العرض من الأمام والخلف. لا يكون نظام مساعد الركن ومنبه التقاطعات المرورية الخلفية (RCTA) متوافرًا عندما تكون طريقة العرض Bowl view "العرض التجويفي" نشطة.

العرض الجانبي الأمامي/الخلفي : يعرض مشهدًا يُظهر الكائنات الموجودة ب جوار الجانبين الأمامي والخلفي للسيارة. المس زر طريقة العرض Side Forward/Rearward View "العرض الجانبي الأمامي / الخلفي" على شاشة نظام المعلومات والترفيه عندما يكون عرض الكاميرا نشطًا. سيؤدي لمس الزر لعدة مرات إلى التبديل بين طرق العرض من الأمام والخلف. لا تكون تراكبات نظام مساعد الركن ومنبه التقاطعات المرورية الخلفية (RCTA) متوافرة عندما تكون طريقة العرض Side Forward/Rearward view "العرض الجانبي الأمامي/الخلفي" نشطة.

عرض وصلة الجر : في حال توفر ذلك، يكون مفيدًا أثناء الاتصال بمقطورة. يعرض مشهدًا مقربًا لوصلة الجر للمساعدة في محاذاة كرة وصلة الجر بالسيارة مع قارنة المقطورة. سيؤدي الانتقال إلى الوضع P (الركن) أثناء تشغيل طريقة العرض هذه إلى تعشيق فرامل الركن الكهربائية (EPB) تلقائيًا.

خطوط التوجيه : يعرض الإرشادات التوجيهية المتاحة. تمثل العلامات الأفقية المسافة من السيارة.

العرض من أعلى لأسفل : يعرض صورة للمنطقة المحيطة بالسيارة، إلى جانب طرق عرض أخرى في شاشة نظام المعلومات والترفيه. يمكن تمكين أو تعطيل Top Down (من أعلى لأسفل) بالضغط على الزر Top Down View (عرض من أعلى لأسفل) عدة مرات.

توجيه وصلة الربط

تعرض هذه الميزة، إذا كانت متوفرة، توجيهًا فرديًا متمركزًا على شاشة الكاميرا للمساعدة في محاذاة كرة وصلة جر المركبة مع قارن المقطورة. حدد زر خط توجيه المقطورة ثم قم بمحاذاة خط توجيه المقطورة إلى قارن المقطورة. قم بالتوجيه المستمر للسيارة للحفاظ على خط التوجيه في المنتصف من القارن أثناء الرجوع. لن يتم عرض تراكب كاميرا مساعد الركن RVC أثناء تنشيط خط توجيه المقطورة. لا يتوافر توجيه وصلة الجر سوى في العرض القياسي.

لفحص المقطورة عند القيادة للأمام بسرعة أكثر من ١٢كم/س (٨ ميل في الساعة)، المس كلمة CAMERA (الكاميرا) في شاشة نظام المعلومات والترفيه لعرض الكاميرا الخلفية. المس X للخروج من العرض أو سيتم الخروج تلقائيًا بعد مرور ثمان ثوان.

⚠ تحذير

استخدم توجيه وصلة الربط فقط للمساعدة في رجوع المركبة إلى وصلة جر المقطورة أو، عند التحرك بسرعة أعلى من ١٢ كم/ساعة (٨ ميل بالساعة)، لفحص وضع المقطورة بسرعة. لا تستخدمه لأي غرض آخر، مثل اتخاذ قرارات بشأن تغيير الحارة المرورية على الطريق. قبل القيام بتغيير الحارة المرورية، قم دائمًا بتفحص المرايا والنظر من فوق كتفك. قد ينتج عن الاستخدام غير المناسب إصابة خطيرة بالنسبة لك أو للآخرين.

Park Assist (مساعد الركن)

قد تكون المركبة مجهزة بنظام مساعد الركن الخلفي (RPA) أو نظام مساعد الركن الأمامي والخلفي (FRPA). في ظل ظروف معينة، يمكن لنظام مساعد الركن مساعدة السائق أثناء مناورات الرجوع للخلف والركن عند قيادة المركبة بسرعة لا تزيد عن ٩ كم/ساعة (٦ أميال في الساعة). يشير المؤشر المضاء في زر نظام مساعد الركن إلى أن النظام جاهز.

تقيس المستشعرات الموجودة في المصدات المسافة بين المركبة والأجسام باستخدام تقنية السونار. تم تصميم هذه المستشعرات للكشف عن أجسام معينة يصل ارتفاعها إلى ١,٨ متر (٦ أقدام) خلفها و١,٣ متر (٤ أقدام) أمام مركبتك يبلغ ارتفاعها أكثر من ٢٥ سم (١٠ بوصات).

قد تؤثر الظروف البيئية المختلفة على ما إذا كان نظام مساعد الركن يستطيع الكشف عن الأجسام ومدى ذلك. حافظ على نظافة المستشعرات من الوحل، والاتساخات، والثلج، والجليد، ووحل الثلج؛ ونظف المستشعرات بعد غسل السيارة في درجات حرارة التجمد. قد لا تكتشف المستشعرات غير النظيفة الأجسام أو قد تتسبب في تنبيه النظام عند عدم الحاجة إليه.

⚠ تحذير

إن نظام مساعد الركن ليس بديلاً عن القيادة الدقيقة واليقظة. لا يكتشف نظام مساعد الركن الأطفال أو المشاة أو قائدي الدراجات أو الحيوانات أو أية أجسام أسفل المصد، ولا تلك القريبة جدًا من المركبة أو البعيدة جدًا عنها. ولا يتوافر هذا النظام عند القيادة على سرعات أعلى من ٩ كم/ساعة (٦ أميال في الساعة). لتفادي الإصابة أو الوفاة أو تلف السيارة، حتى في وجود نظام مساعد الركن، احرص دائمًا على التحقق من المنطقة المحيطة بالسيارة والنظر في جميع المرايا قبل التحرك للأمام أو الرجوع للخلف.

كيف يعمل النظام

قد تحتوي السيارة على شاشة عرض تشبه المدرج لنظام مساعد الركن على مجموعة بها أشرطة تمثل الموقع المقدر لجسم مكتشف ومسافة المركبة من الجسم. وعندما يصبح الجسم المكتشف أقرب، يضيء المزيد من الأشرطة ويتحول اللون من الأصفر إلى البرتقالي ثم الأحمر. ستظهر المركبات المجهزة بـ RPA المدرج في الجزء الخلفي من المركبة، وإذا كانت مجهزة، ستعرض FRPA المدرج في الأمام والخلف.

يحذر النظام السائق من خلال صوت تنبيه ضد عوائق قد تكون خطيرة في مسار المركبة. عندما يتم اكتشاف جسم في مسار القيادة لأول مرة في الخلف، سيتم سماع تنبيه واحد من الخلف، أو سوف ينبض مقعد السائق مرتين إذا كان مجهزًا بمقعد تنبيه السلامة. عندما يكون الجسم قريبًا جدًا، ستصدر خمس أصوات تنبيه من الأمام أو الخلف، اعتمادًا على موقع الجسم أو ينبض مقعد السائق خمس مرات. أصوات التنبيه في الأمام أعلى من الخلفية. قد يتم كتم أصوات التنبيه بالضغط على زر كتم الصوت على الشاشة.

Cadillac Escalade Owner Manual (GMNA-Localizing-MidEast-15567196) -
2022 - CRC - 9/28/21

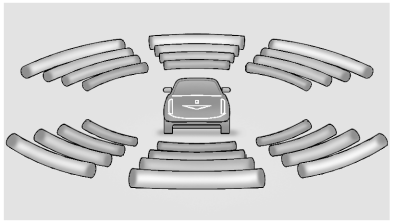

تشغيل النظام و إيقافه

يمكن تشغيل نظام مساعد الركن أو إيقاف تشغيله باستخدام نظام المعلومات والترفيه. انظر إضفاء الطابع الشخصي على المركبة ⇦ ١٣١.

يؤدي تشغيل نظام مساعد الركن أو إيقاف تشغيله أيضًا إلى تشغيل أو إيقاف تشغيل تحذير الرجوع للخلف والفرملة التلقائية للرجوع للخلف (RAB) في نفس الوقت.

عند إيقاف تشغيل النظام، تظهر رسالة PARK ASSIST OFF (مساعد الركن لا يعمل) على الشاشة. تختفي هذه الرسالة بعد فترة قصيرة من الوقت.

إذا كانت السيارة بها وصلة مقطورة متصلة، فحدد ATTACHED - ON باستخدام قوائم نظام المعلومات والترفيه للسماح لنظام المعلومات والترفيه بالعمل بشكل صحيح. يستطيع نظام مساعد الركن تعويض وصلة مقطورة تصل طولها وعرضها إلى ٠٫٣ متر (١ قدم). قد لا يعمل نظام مساعد الركن بشكل صحيح مع وجود وصلات مقطورة أكبر للمقطورة ويوفر معلومات غير دقيقة عن الأجسام في الخلف

قم بإيقاف تشغيل نظام مساعد الركن عند سحب مقطورة لمنع أصوات تنبيه غير مرغوب فيها وعند توصيل حامل الدراجة لضمان التشغيل السليم.

إذا كان يبدو أن النظام لا يعمل بالشكل الملائم

قد تظهر الرسائل التالية على الشاشة:

SERVICE PARK ASSIST (يجب صيانة مساعد الركن)

إذا ظهرت هذه الرسالة، فتحقق من الحالات التالية:

- قد لا تكون المستشعرات نظيفة. احرص على تنظيف المصدات الأمامية والخلفية للمركبة من الطين والأوساخ والجليد والثلج والوحل. للاطلاع على تعليمات التنظيف، راجع العناية بالسطح الخارجي ⇦ ٣٦٦.
- قد تكون مستشعرات نظام مساعد الركن مغطاة بالصقيع أو الثلج. يمكن أن يتجمع الصقيع أو الثلج حول المستشعرات وخلفها، وقد لا يكون مرئيًا دومًا، ويمكن أن يحدث ذلك بعد غسل المركبة في طقس بارد. قد لا تختفي هذه الرسالة إلا بعد ذوبان الصقيع أو الثلج.

في حالة ظهور هذه الرسالة وعدم وجود الشروط المذكورة أعلاه، خذ المركبة إلى الوكيل لإصلاحها.

PARK ASSIST OFF (مساعد الركن لا يعمل)

إذا لم يتم تنشيط نظام مساعد الركن بسبب حالة مؤقتة، فستظهر هذه الرسالة على الشاشة. قد يظهر ذلك في الحالات التالية:

- قام السائق بتعطيل النظام.
- يقوم جسم حاليًا بحجب المستشعرات الخلفية (على سبيل المثال، حامل الدراجة، وباب صندوق الأمتعة، ووصلة المقطورة، وما إلى ذلك) بمجرد إزالة الجسم، سيعود نظام مساعد الركن إلى وضع التشغيل العادي.
- المصدّ تالف. خذ المركبة إلى الوكيل الخاص بك لإجراء الإصلاحات.
- تؤثر الظروف الأخرى، مثل الاهتزازات الصادرة عن المطرقة الهوائية أو ضغط فرامل الهواء في الشاحنات الكبيرة جدًا، على أداء النظام.

نظام مساعد الركن الأوتوماتيكي (APA)

إذا تم تجهيزها به، في ظل ظروف معينة، يمكن لمساعد ركن المركبة التلقائي المحسن (APA) استخدام مستشعرات تعتمد على تقنية السونار على طول مقدمة المركبة

وخلفها وجوانبها لاكتشاف مكان ركن المركبة وركن المركبة تلقائيًا. ستقوم المركبة بالمناورة تلقائيًا في مكان مكتشف تتحرك بسرعة التباطؤ أو قريبة من سرعة التباطؤ. يتم ذلك عن طريق التوجيه والفرملة والتسارع ونقل التروس تلقائيًا. يجب أن يكون السائق دائمًا على استعداد لتطبيق الفرملة إذا لزم الأمر. تُساعد شاشة العرض والتنبيهات الصوتية في التوجيه أثناء مناورات الركن.

⚠ تحذير

قد لا يكتشف APA دائمًا الأجسام في مساحة الركن والأجسام غير الصلبة (مثل الشجيرات والأسوار ذات السلسلة المتسلسلة) والأجسام الموجودة أسفل المصد والأشياء المرتفعة عن الأرض (مثل الشاحنات المسطحة) والأجسام المعلقة والأجسام تحت مستوى الأرض مثل (مثل الحفر الكبيرة) أو الأجسام المتحركة (مثل المشاة وراكبي الدراجات والمركبات). تحقق دومًا من أن مسافة الركن مناسبة لركن مركبة. قد لا يستجيب نظام APA إلى التغييرات في مسافة الركن، مثل تحريك المركبة المجاورة، أو شخص أو أشياء تدخل مسافة الركن. لا يكتشف نظام APA أو يتجنب الحالة المرورية (يتبع)

تحذير (يتبع)

الموجودة خلف المركبة أو بجانبها. كن مستعدًا لإيقاف المركبة أثناء مناورة الركن.

كيفية تنشيط الركن التلقائي

لتنشيط APA، اضغط على P في الصفحة الرئيسية لشاشة المعلومات والترفيه لكي يبدأ النظام في البحث عن مساحة ركن أثناء السير للأمام بسرعة لا تزيد عن ٣٠ كم/ساعة (١٨ ميلًا في الساعة). بشكل افتراضي، يبحث APA عن أماكن الركن المتوازية على يمين المركبة حتى مدى المستشعرات التي تبلغ ١,٥ متر (٥ أقدام). للبحث عن مساحة للركن جهة اليسار، قم بتشغيل إشارة الانعطاف اليسرى أو، في حالة توافر ذلك، قم بتغيير تحديد الجانب في شاشة نظام المعلومات والترفيه. لتبديل وضع الركن بين الوضعين "متوازي" و"متعامد"، اضغط مع الاستمرار على P أثناء عملية البحث عن مكان ركن صالح أو، في حالة توافر ذلك، قم بتغيير وضع الركن في شاشة نظام المعلومات والترفيه.

لا يستطيع APA الركن في جميع أماكن الركن الفارغة. يجب أن يكون مكان الركن:

- كبير بما يكفي ليناسب المركبة بشكل مريح.
- به مركبة أو جدار أو عمود مجاور للنظام للمحاذاة معه.

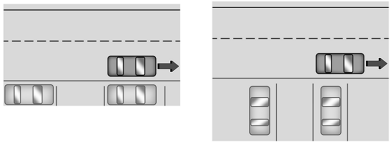

بعد اجتياز مكان الركن المؤهل تمامًا، يظهر صوت تنبيه ورمز توقف أحمر في مركز معلومات السائق. بشكل عام، يختار APA أقرب مكان ركن فارغ خلف المركبة. ولكن في بعض الظروف قد يحدد مساحة أكبر في الخلف. أبطئ السيارة وأوقفها تمامًا لتبدأ.

اتبع التعليمات المعروضة. عند توجيهك للقيادة في وضع الرجوع للخلف، انتقل إلى R (الرجوع للخلف) أثناء الضغط على الفرامل. ستهتز عجلة القيادة لفترة وجيزة كتنبيه لرفع يديك عن عجلة القيادة. قم بتحرير الفرامل ببطء عندما يتوقف الاهتزاز لبدء الركن التلقائي. أثناء توجيه المركبة، والفرامل، والتسارع، ونقل التروس تلقائيًا إلى مكان الركن، تحقق من البيئة المحيطة. كن مستعدًا للتوقف لتجنب المركبة أو المشاة أو الأجسام.

يتم عرض سهم تقدم للإشارة إلى حالة مناورة الركن. بمجرد الانتهاء من الركن التلقائي وتوقف المركبة تمامًا، سيتم عرض رسالة FINAL POSITION - PRESS BRAKES (الموضع النهائي - الضغط على الفرامل). اضغط مع الاستمرار على الفرامل، وستصدر APA صوت تنبيه وتعرض رسالة PARKING COMPLETE (اكتمال الركن). قم بنقل تروس المركبة إلى وضع P (الركن) وقم باستخدام فرامل الركن.

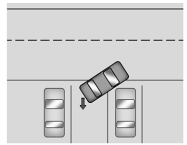

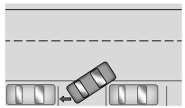

كيفية تنشيط مساعد إلغاء الركن التلقائي من المكان الموازي

لتنشيط مساعد إلغاء الركن التلقائي من المكان الموازي، اضغط على الزر البرمجي أو المفتاح الصلب P بعد تشغيل المركبة أثناء تركها في وضع P (الركن) وإيقاف فرامل الركن. إذا كان النظام قادرًا على تحديد مسار للخروج من مكان الركن، فسيتم عرض شاشة لخيارات إلغاء الركن. وعلى غرار الركن التلقائي، اتبع التعليمات المعروضة وتحقق من البيئة المحيطة بمكان إلغاء ركن المركبة.

بمجرد الانتهاء من إلغاء الركن التلقائي وتوقف المركبة تمامًا، سيتم عرض رسالة FINAL POSITION - PRESS BRAKES (الموضع النهائي - الضغط على الفرامل). اضغط مع الاستمرار على الفرامل، وستصدر APA صوت تنبيه وتعرض رسالة TAKE CONTROL (تولّ القيادة). تم وضع المركبة الآن بحيث يكون مسار الخروج من مكان الركن خاليًا من العوائق. انقل التروس إلى وضع D (القيادة) لبدء القيادة بعيدًا.

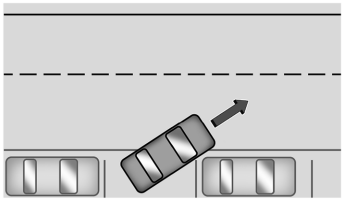

كيفية إلغاء الركن التلقائي أو إلغاء الركن التلقائي

لإلغاء الركن التلقائي أو إلغاء الركن التلقائي في أي وقت، اضغط على P أو "X" على شاشة المعلومات والترفيه وكن على استعداد لاستئناف التحكم في السيارة. يقوم APA بتثبيت المركبة حتى يتم استخدام فرامل الركن أو الفرامل أو نقل تروس المركبة إلى وضع P (الركن). لبدء القيادة بعيدًا، اضغط على الفرامل ثم انقل التروس إلى وضع D (القيادة).

قد تلغي أيضًا بعض ظروف المركبة وتدخل السائق الركن التلقائي:

- يقوم السائق بتوجيه المركبة يدويًا.
- تجاوز الحد الأقصى للسرعة المسموح بها.
- حدوث خطأ في نظام APA.
- تنشيط نظام التحكم الإلكتروني في الثبات أو الفرامل المانعة للانغلاق.
- يتم تعشيق فرامل الركن أو يتم نقل المركبة إلى الوضع الركن (P).
- يعمل السائق على فك حزام الأمان وفتح الباب.

حدود النظام

يتضمن نظام مساعد الركن التلقائي حدود معينة. لا يمكن للنظام:

- مناورة المركبة بسرعات تتجاوز ٥ كم/ساعة (٣ أميال في الساعة).
- إكتشاف ما إذا كانت مساحة الركن قانونية أو مقيدة.
- اكتشاف علامات وخطوط الرصيف

- ركن المركبة بالضبط بمحاذاة المركبة المجاورة لها، خاصة في حالة الاقتراب من المنطقة بزاوية أو إذا كانت مساحة الركن ذات زاوية.
- تمركز الركن بالضبط في مكان كبير جدًا.
- اكتشاف الأرصفة القصيرة دومًا.
- العمل أثناء سحب أي مقطورة.
- وظيفة رفع المركبة أو خفضها عن طريق التعليق الهوائي (إذا كانت مجهزة).
- اكتشاف حركة المرور أو الاقتراب منها تلقائيًا عند الخروج من مكان متوازي

إذا كان يبدو أن النظام لا يعمل بالشكل الملائم

إذا لم ترجع المركبة إلى الخلف في مساحة الركن المتوقعة، فيمكن للنظام أن يقوم بمناورة المركبة في مساحة اكتشفت سابقًا.

الفرامل الأوتوماتيكية عند الرجوع للخلف (RAB)

السيارات ذات النظام التلاؤمي للتحكم في ثبات السرعة (ACC) بها نظام تحذير الرجوع للخلف ونظام الفرملة الأوتوماتيكية للرجوع (RAB). عند تعشيق ترس R (رجوع) يعمل تحذير الرجوع للخلف على إصدار تنبيهات بشأن الأجسام الواقعة خلف السيارة وذلك على سرعات أكبر من ٨ كم/سا (٥ ميل في الساعة)، كما قد يستخدم نظام RAB تلقائيًا الفرملة بقوة على سرعات تتراوح بين ١-٣٢ كم/سا (٠٫٥-٢٠ ميل في الساعة).

قد يتم تنشيط RAB دون قصد إذا كان هناك جسم متصل بالمركبة. لتعطيل RAB، اضغط على زر P.



نظام التحذير عند الرجوع للخلف سوف يطلق صفارة مرة واحدة من الخلف عند اكتشاف جسم لأول مرة، أو يهتز مقعد تنبيه الأمان مرتين من كلا الجانبين. عندما يكتشف النظام أن هناك تصادم على وشك الحدوث، تسمع صوت الصفارة من الخلف، أو تشعر بخمس اهتزازات في مقعد تنبيه الأمان من كلا الجانبين. وقد يكون هناك أيضا تشغيل سريع وحاد للفرامل.

⚠ تحذير

يعمل نظام التحذير عند الرجوع للخلف مع السرعات الأكبر من ٨ كم/ساعة (٥ ميل/ساعة). لا يكتشف النظام الأطفال أو المشاة أو قائدي الدراجات أو الحيوانات أو أية أجسام أسفل المصدم، ولا تلك القريبة جدًا من المركبة أو البعيدة جدًا عنها. في بعض المواقف، مثل الرجوع للخلف بسرعات عالية، قد لا يكون هناك وقت كاف، لكي يستطيع النظام تشغيل فرامل المركبة بشكل سريع وحاد. لتفادي الإصابة أو الوفاة أو تلف المركبة، حتى في وجود نظام التحذير عند الرجوع للخلف، احرص دائمًا على التحقق من المنطقة المحيطة بالمركبة والنظر في جميع المرايا قبل الرجوع للخلف.

عند استخدام ترس الرجوع للخلف R (رجوع)، في حالة اكتشاف النظام أن السيارة ترجع للخلف بسرعة كبيرة جدًا ولتجنب الاصطدام بسيارة تم اكتشافها خلف سيارتك وفي نفس مسارك، فقد يستخدم النظام تلقائيًا فرملة قوية لوقف السيارة كي يتجنب الصدام أو يقلل الأثر الناتج عنه.

⚠ تحذير

خاصية RAB قد لا تستطيع تجنب أنواع عديدة من التصادمات الخلفية. لا تنتظر إلى أن تعمل الفرملة الأوتوماتيكية. هذا النظام غير مصمم ليحل محل فرملة السائق وهو يعمل فقط في الوضع R (الرجوع) عند اكتشاف جسم ما خلف المركبة مباشرة. وقد لا يقوم بالفرملة أو الإيقاف في الوقت المناسب لتجنب التصادم. لن يقوم بالفرملة عند رصد أجسام بينما تتحرك المركبة بسرعات منخفضة للغاية. لا يكتشف النظام الأطفال أو المشاة أو قائدي الدراجات أو الحيوانات أو أية أجسام أسفل المصدم، ولا تلك القريبة جدًا من المركبة أو البعيدة جدًا عنها. لتفادي الإصابة أو الوفاة أو تلف المركبة، حتى مع وجود ميزة RAB، احرص دائمًا على التحقق من المنطقة المحيطة بالمركبة قبل وأثناء الرجوع للخلف.

إن الضغط على دواسة الفرامل بعد توقف المركبة سوف يؤدي إلى تحرير نظام الفرملة الأوتوماتيكية الخلفية. وغذا لم يتم الضغط على دواسة الفرامل فورًا بعد التوقف، فقد يتم ضبط فرامل الوقوف الإلكترونية (EPB). عندما يكون الوضع آمنا، اضغط على دواسة الوقود بقوة في أي وقت لتجاوز الفرملة الأوتوماتيكية الخلفية.

⚠ تحذير

قد يكون هناك حالات تعمل فيها الفرملة الأوتوماتيكية بشكل غير متوقع أو غير مرغوب. إذا حدث ذلك، فإما أن تضغط على دواسة الفرامل أو تضغط بقوة على دواسة الوقود لتحرير الفرامل من نظام RAB. قبل تحرير الفرامل، افحص كاميرا RVC وافحص النطاق المحيط بالمركبة للتأكد من إمكانية المواصلة بشكل آمن.

تنبيه وجود مشاة في الخلف

يمكن أن توفر هذه الميزة، في ظل ظروف معينة، تنبيهات بخصوص المشاة الذين يكونوا داخل نطاق النظام مباشرة خلف المركبة. لا تعمل هذه الميزة سوى في الوضع R (الرجوع للخلف) عند القيادة بسرعة أقل من 12 كم/س (8 ميل في الساعة)، وتكتشف وجود المشاة على بُعد يصل إلى 8 م (26 قدم) أثناء القيادة النهارية. أثناء القيادة النهارية، يكون أداء الميزة محدودًا جدًا.



Rear Pedestrian Alert Indicator
مؤشر تنبيه اكتشاف وجود مشاة في الخلف)

عند اكتشاف وجود أحد المشاة داخل نطاق النظام مباشرة خلف المركبة، يومض هذا الرمز باللون الكهرماني على شاشة نظام المعلومات والترفيه، وإلى جانب ذلك يصدر صوت صافرتين تحذيريتين من الخلف، أو إذا كانت المركبة مجهزة بذلك، تحدث نبضتين من كلا جانبي مقعد السائق. عند اكتشاف وجود أحد المشاة بالقرب من المركبة، يومض الرمز باللون الأحمر على شاشة نظام المعلومات والترفيه، وإلى جانب ذلك يصدر صوت سبعة صافرات تحذيرية من الخلف، أو إذا كانت المركبة مجهزة بذلك، تحدث سبعة نبضات من كلا جانبي مقعد السائق.

⚠ تحذير

لا يؤدي تنبيه اكتشاف وجود مشاة في الخلف إلى فرملة المركبة تلقائيًا. ولا يوفر تنبيهًا كذلك ما لم يكتشف وجود مشاة، وقد لا يكتشف جميع المشاة إذا:

(تتبع)

تحذير (يتبع)

- لم يكن المَاشِي خلف المركبة مباشرة، ويمكن رؤيته بالكامل في كاميرا الرؤية الخلفية (RVC)، أو واقف في وضع مستقيم.
- كان المَاشِي جزءًا من مجموعة.
- كان المَاشِي طفلاً.
- كانت الرؤية ضعيفة، بما في ذلك الظروف الليلية أو الضباب أو المطر أو الثلج.
- كانت كاميرا الرؤية الخلفية (RVC) مسدود بالأوساخ أو الثلج أو الجليد.
- لم تكن كاميرا الرؤية الخلفية (RVC) أو المصابيح الخلفية أو المصابيح الاحتياطية نظيفة أو في حالة عمل مناسبة.
- لم تكن المركبة في الوضع R (الرجوع للخلف).

للمساعدة في تجنب الوفاة أو التعرض للإصابة، تأكد دائمًا من عدم وجود مشاة حول المركبة قبل الرجوع للخلف. ولذا، ينبغي أن تكون مستعدًا لاتخاذ أية إجراءات وتعشق الفرامل بنفسك. انظر القيادة الوقائية ⇦ ٢٠٩. حافظ على نظافة (تتبع)

تحذير (يتبع)

كاميرا الرؤية الخلفية (RVC) والمصابيح الخلفية والمصابيح الاحتياطية وفي حالة جيدة.

يمكن ضبط تنبيه اكتشاف وجود مشاة في الخلف على Off "إيقاف التشغيل" أو Alert "التنبيه". راجع جزئية "اكتشاف وجود مشاة بالخلف" في "أنظمة الرصد/منع التصادم" أسفل إضفاء الطابع الشخصي على المركبة ⇦ ١٣١. إذا كانت المركبة مجهزة بذلك، يمكن ضبط التنبيهات على صوت الصافرات التحذيرية أو نبضات المقعد. راجع جزئية "نوع التنبيه" في "أنظمة الرصد/منع التصادم" أسفل إضفاء الطابع الشخصي على المركبة ⇦ ١٣١.

نظام تنبيه المرور المتعارض الخلفي (RCTA)

في حال توفره، يعرض نظام التنبيه من التقاطعات المرورية الخلفية (RCTA) مثلث تحذير أحمر مصحوبًا بسهم في شاشة نظام المعلومات الترفيهية يتجه لليمين أو اليسار وذلك للتحذير من حركة المرور القادمة من اليمين أو اليسار. يكتشف هذا النظام الأجسام القادمة بدءًا من ٢٠ متر (٦٥ قدم) من يسار أو يمين المركبة. وعند اكتشاف جسم، فإما أن تنطلق ثلاث صفارات من اليمين أو اليسار أو ثلاث اهتزازات بمقعد تنبيه الأمان على اليمين أو اليسار، على حسب اتجاه المركبة المرصودة.

القيادة مع وجود مقطورة

كن حذرًا عند الرجوع للخلف أثناء جرّ مقطورة. سيتم تعطيل نظام RCTA تلقائيًا عند توصيل مقطورة بالمركبة.

تشغيل أو إيقاف الخصائص

يمكن تشغيل نظام RCTA أو إيقاف تشغيله باستخدام نظام المعلومات الترفيهية. انظر "أنظمة الاكتشاف/التصادم" أسفل إضفاء الطابع الشخصي على المركبة ⇦ ١٣١.

أنظمة المساعدة للقيادة

عند قيادة المركبة للأمام، إذا كانت مجهزة بنظام التنبيه من التصادمات الأمامية (FCA) وفرملة المشاة الأمامية (FPB) ومساعد الحفاظ على الحارة المرورية (LKA) وتنبيه منطقة انعدام الرؤية الجانبية (SBZA) ونظام الرؤية الليلية، ومنبه تغيير حارة السير (LCA)، و/أو نظام فرملة الطوارئ الأوتوماتيكية (AEB)، فإن هذه الأنظمة تساعد على تجنب التصادم أو التقليل من أضراره.

نظام إنذار التصادم الأمامي

يمكن أن يساعد التحذير من التصادم الأمامي (FCA) في تجنب أو تقليل الضرر الناتج عن أي تصادمات في الجهة الأمامية. عند

الاقتراب من مركبة تسير أمامك بسرعة كبيرة، يقوم نظام FCA بإصدار وميض أحمر للتنبيه على الزجاج الأمامي بالإضافة إلى إصدار صافرات سريعة أو نبضات في مقعد السائق. كما يعمل نظام FCA كذلك على إضاءة تنبيه بصري كهرماني اللون عند الاقتراب من مركبة أخرى بدرجة كبيرة جدًا.

يكتشف نظام FCA المركبات في نطاق مسافة تبلغ حوالي ٦٠ مترًا (١٩٧ قدمًا) ويعمل مع السرعات الأعلى من ٨ كم/ساعة (٥ ميل/ساعة). إذا كانت المركبة مجهزة بالنظام التلاؤمي للتحكم في ثبات السرعة (ACC)، فإنه يستطيع اكتشاف مركبات على مسافات تبلغ ١١٠ متر (٣٦٠ قدم) تقريبا والعمل مع جميع السرعات. انظر ميزة التحكم في السرعة التلاؤمية (متقدم) ⇦ ٢٥٠.

⚠ تحذير

لا يعد نظام التنبيه من التصادمات الأمامية (FCA) سوى نظام تحذير ولا يقوم بتعشيق الفرامل. عند الاقتراب بسرعة كبيرة من سيارة تسير ببطء أو سيارة متوقفة أمامك أو عند السير خلف سيارة ما على نحو قريب جدًا، لن يوفر لك نظام FCA تحذيرًا بشأن الوقت الكافي الذي يمكنك من تجنب التصادم. كما أنه قد لا يوفر لك أي تحذير على الإطلاق. ونظام FCA لا يحذرك كذلك بشأن وجود مشاة (تتبع)

تحذير (يتبع)

أو حيوانات أو علامات أو أسوار أو جسور أو براميل البناء أو غير ذلك من الأشياء. ولذا، ينبغي أن تكون مستعدًا لاتخاذ أية إجراءات وتعشق الفرامل بنفسك. انظر القيادة الوقائية ⇦ ٢٠٩.

يمكن تعطيل نظام FCA من خلال خيارات تخصيص المركبة. انظر "أنظمة الاكتشاف/التصادم" أسفل إضفاء الطابع الشخصي على المركبة ⇦ ١٣١.

الكشف عن المركبة التي أمامك



تحذيرات نظام FCA لن تنطلق إلا إذا اكتشف نظام FCA مركبة أمامك. عند اكتشاف مركبة، يتحول مؤشر المركبة في الأمام إلى اللون الأخضر. قد يتعذر اكتشاف السيارات في المنعطفات أو مخارج الطرق السريعة أو في المرتفعات بسبب ضعف الرؤية؛ أو إذا كانت السيارة التي أمامك محجوبة جزئيًا بواسطة المشاة أو أي أجسام أخرى. وسيتعذر على نظام FCA اكتشاف أي سيارة في الأمام حتى تكون بالكامل في حارة القيادة.

⚠ تحذير

ولا يصدر نظام إنذار التصادم الأمامي تحذيرًا يساعد في تفادي تصادم، إلا إذا اكتشف وجود مركبة. وقد لا يكتشف وجود مركبة مسبقًا إذا حدث انسداد لمستشعر النظام بفعل الأوساخ أو الجليد أو الثلج أو في حالة تلف الزجاج الأمامي. وقد لا يكتشف أيضًا وجود مركبة في الطرق التي تهب بها الرياح أو بها مرتفعات، أو في الظروف التي يمكن أن تقلل من الرؤية مثل الضباب أو المطر أو الجليد أو في حالة عدم تنظيف المصابيح الرئيسية أو الزجاج الأمامي أو في حالة عدم صيانتها بصورة جيدة. حافظ على الزجاج الأمامي والمصابيح الرئيسية ومستشعرات نظام إنذار التصادم الأمامي نظيفة وفي حالة جيدة.

التنبيه من التصادمات

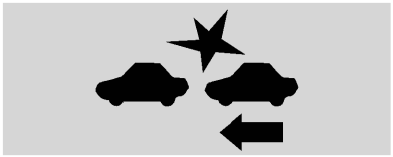

مع الشاشة العلوية

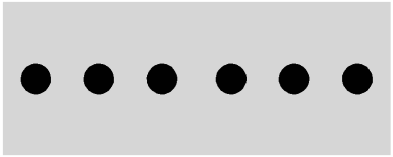

بدون الشاشة العلوية

عندما تقترب مركبتك بسرعة من مركبة أخرى تم اكتشافها، سيومض بيان نظام FCA الأحمر على الزجاج الأمامي. إما أن تنطلق ثمانية صفارات سريعة من المقدمة، أو سيهتز مقعد تنبيه السلامة خمس مرات من كلا الجانبين. عند حدوث تنبيه التصادم هذا، قد يتجهز نظام الفرامل لفرملة السائق بصورة سريعة مما قد يتسبب في تباطئ قصير ومعتدل. واصل الضغط على دواسة الفرامل عند الحاجة.

التنبيه الخاص بتتبع المركبات من الخلف



وسيظهر مؤشر مركبة في الأمام باللون البرتقالي إذا كنت قريب جدا من المركبة التي أمامك.

تحديد توقيت التنبيه

يوجد مفتاح التحكم في نظام التنبيه من التصادمات على عجلة القيادة. اضغط على لضبط توقيت FCA على Far (بعيد) أو Medium (متوسط) أو Near (قريب). يبين الضغط على الزر الأول وضع الضبط الحالي بمركز معلومات السائق (DIC). وسوف يؤدي الضغط على الزر لمرات أخرى إلى تغيير وضع الضبط هذا. وسوف يظل وضع الضبط المحدد كما هو حتى يتم تغييره، وسوف يؤثر في خصائص التنبيه من التصادمات والتنبيه الخاص بتتبع المركبات من الخلف. كما سوف يختلف توقيت كل من نظامي التنبيه بناءً على سرعة المركبة. فكلما زادت سرعة المركبة، بَعُد توقيت حدوث التنبيه. هذا، وينبغي وضع الحركة المرورية والأحوال الجوية بعين الاعتبار عند تحديد توقيت التنبيه. فقد لا يتناسب توقيت التنبيه مع جميع السائقين ومختلف ظروف القيادة.

إذا كانت المركبة مزودة بالنظام التلاؤمي للتحكم في ثبات السرعة (ACC)، فإن تغيير إعداد التوقيت في FCA لا يؤدي إلى تغيير إعداد المسافة الفاصلة للمتابعة Far (بعيد) أو Medium (متوسط) أو Near (قريب). يمكن إجراء تعديلات على إعداد المسافة الفاصلة للمتابعة أثناء تعشيق النظام التلاؤمي للتحكم في ثبات السرعة.

تنبيهات غير ضرورية

قد يقوم نظام التنبيه من التصادمات الأمامية (FCA) بإجراء تنبيهات غير ضرورية بسبب المركبات المنعطفة أو المركبات في الحارات المرورية الأخرى أو الأجسام التي ليست بمركبات أو الظلال. وتعد هذه التنبيهات طبيعية، ولا تحتاج المركبة معها لإجراء الخدمة عليها.

تنظيف النظام

إذا لم يعمل نظام FCA بشكل صحيح، فقد يحل التالي المشكلة:

- نظف الزجاج الأمامي من الخارج أمام مرآة الرؤية الخلفية.
- حافظ على الجزء الأمامي من السيارة بالكامل نظيفًا.
- نظف المصابيح الرئيسية.

فرامل الطوارئ التلقائية (AEB)

قد يساعد نظام AEB على تجنب أو تقليل الضرر الناجم عن تصادمات الواجهة الأمامية. يشتمل نظام AEB أيضًا على نظام مساعدة الفرامل الذكي (IBA). عند اكتشاف النظام لسيارة أمامك في مسارك وتسير في الاتجاه نفسه بحيث إنها على وشك الاصطدام بسيارتك، فيمكن للنظام توفير دعم أو الفرملة تلقائيًا لإيقاف السيارة. وهذا الأمر سيساعد على تجنب الصدام أو على الأقل التقليل من آثار التصادم عند القيادة للأمام. على حسب الموقف، قد يتم فرملة السيارة تلقائيًا بقوة أو برفق. يمكن أن تحدث الفرملة الطارئة التلقائية هذه فقط في حالة اكتشاف وجود مركبة ما. ويظهر ذلك من خلال إضاءة مؤشر مركبة في الأمام الخاص بنظام FCA. انظر نظام إنذار التصادم الأمامي ⇦ ٢٧١.

يعمل النظام عند القيادة للأمام بين ٨ كم/ساعة (٥ أميال في الساعة) و٨٠ كم/ساعة (٥٠ أميال في الساعة) أو في المركبات المزودة بالنظام التلاؤمي للتحكم في ثبات السرعة فوق ٤ كم/ساعة (٢ ميل في الساعة). ويمكنه اكتشاف السيارات حتى مسافة ٦٠ مترًا (١٩٧ قدمًا) تقريبًا.

⚠ تحذير

يعتبر نظام AEB خاصية استعداد للتصادم في حالة الطوارئ وهو غير مصمم لتجنب التصادم. لا تعتمد على نظام AEB في فرملة المركبة. فهذا النظام لن يستخدم الفرملة خارج نطاق السرعة المصمم عليه، ولا يستجيب إلا للمركبات التي يتم اكتشافها فقط.

قد لا يقوم نظام AEB بما يلي:

- يكتشف وجود مركبة أمامك في حالة الطرق الملتوية أو كثيرة المرتفعات والمنخفضات.
- اكتشاف كل السيارات، خاصةً السيارات التي تجر مقطورة أو الجرارات أو السيارات المغطاة بالوحل، أو غيرها.
- يكتشف مركبة إذا كانت ظروف الطقس تحد من الرؤية، مثلما في حالة الضباب، والأمطار والثلج.
- اكتشاف السيارة التي أمامك في حالة حجبها جزئيًا بواسطة المشاة أو أي أجسام أخرى.

الانتباه الكامل مطلوب دائما أثناء القيادة، وينبغي أن تكون جاهزا لاتخاذ أي إجراء وتشغيل الفرامل و/أو توجيه المركبة لتجنب التصادم.

قد يقوم نظام AEB بفرملة المركبة حتى التوقف التام كمحاولة لتجنب حدوث تصادم محتمل. إذا حدث ذلك، يقوم نظام AEB باستخدام فرامل الركن الكهربائية (EPB) للاحتفاظ بالمركبة متوقفة. حرر فرامل EFB أو اضغط بقوة على دواسة السرعة.

⚠ تحذير

يمكن أن يقوم نظام AEB تلقائيًا بالضغط على فرامل السيارة في المواقف التي تكون غير متوقعة وغير مرغوب بها. فقد تستجيب لمركبة منعطفة أمامك، وعلامات الطريق، وقضبان الحماية على جانبي الطريق، والأجسام الأخرى غير المتحركة. لتجاوز نظام AEB، اضغط بقوة على دواسة السرعة، إذا كان ذلك آمنًا.

مساعد الفرامل الذكي (IBA)

قد يتم تفعيل نظام IBA عند الضغط على دواسة الفرامل بسرعة من خلال تعزيز الفرامل اعتمادا على سرعة الاقتراب والمسافة نحو المركبة التي أمامك.

نبضات دواسة الفرامل البسيطة أو تحرك الدواسة خلال هذا الوقت يعد أمرا طبيعيا وينبغي مواصلة الضغط على دواسة الفرامل بقدر الاحتياج. سيتم تحرير نظام IBA أوتوماتيكيا فقط عند ترك دواسة الفرامل.

⚠ تحذير

قد يقوم نظام IBA بزيادة درجة فرملة المركبة في بعض المواقف بشكل غير ضروري. وقد تتسبب في إعاقة حركة المرور. إذا حدث ذلك، ارفع قدمك عن دواسة الفرامل ثم قم بتشغيل الفرامل بقدر الاحتياج.

يمكن تعطيل نظام فرامل الطوارئ الأتوماتيكية (AEB) ونظام مساعد الفرامل الذكي (IBA). انظر "أنظمة الاكتشاف/التصادم" أسفل إضفاء الطابع الشخصي على المركبة ⇦ ١٣١.

⚠ تحذير

استخدام نظام AEB أو IBA أثناء سحب مقطورة قد يتسبب في فقدان السيطرة على السيارة ووقوع تصادم. أوقف تشغيل النظام أو قم بإصدار تنبيه أثناء سحب مقطورة.

قد تظهر رسالة تفيد بأن النظام غير متوفر إذا:

- كان الجزء الأمامي من المركبة أو الزجاج الأمامي غير نظيف.
- كان المطر الغزير أو الثلج الكثيف يؤثر على عملية الكشف عن الأجسام.
- توجد مشكلة بنظام StabiliTrak/التحكم الإلكتروني في الثبات (ESC).

لا يحتاج نظام AEB إلى خدمة.

نظام فرملة المشاة بالأمام (FPB)

قد يساعد نظام FPB إذا كان مزودًا في تجنب أو الحد من الضرر الناجم عن الاصطدامات بالواجهة الأمامية مع المشاة القريبين من المسار الأمامي للسيارة عند القيادة للأمام. يعرض نظام FPB مؤشرًا كهرمانيًا، 🚶 ، عند اكتشاف وجود أحد المشاة بالأمام. عند الاقتراب من أحد المشاة المكتشفين بسرعة كبيرة جدًا، يصدر نظام FPB وميضًا أحمر للتنبيه على الزجاج الأمامي وتصدر صافرات بسرعة أو نبضات في مقعد السائق. كما يمكن لنظام FPB توفير دعمًا للفرملة أو يقوم بفرملة المركبة تلقائيًا. يتضمن هذا النظام مساعد الفرامل الذكي (IBA) كما قد يستجيب نظام فرامل الطوارئ التلقائي (AEB) للمشاة. انظر فرامل الطوارئ التلقائية (AEB) ⇦ ٢٧٤.

قد يكتشف نظام FPB وينبه بوجود مشاة عند السير للأمام بسرعات بين ٨ كم/ساعة (٥ ميل/ساعة) و٨٠ كم/ساعة (٥٠ ميلا/ساعة). أثناء القيادة بالنهار، يكتشف النظام وجود مشاة بما يصل مسافة تقريبية تبلغ ٤٠ متراً (١٣١ قدماً). أثناء القيادة بالنهار، يكون أداء النظام محدودًا جدًا.

⚠ تحذير

لا يعطي نظام FPB تنبيهًا أو يقوم بفرملة المركبة تلقائيًا، ما لم يكتشف وجود أحد المشاة. فقد لا يكتشف نظام FPB وجود أحد المشاة، بما في ذلك الأطفال:

- عندما لا يكون المشاة أمامك مباشرة، أو مرئيين تمامًا أو يقف منتصبًا أو عندما يكون جزءًا من مجموعة.
- نتيجة لضعف الرؤية، بما في ذلك ظروف وقت الليل أو الضباب أو المطر أو الثلج.
- إذا كان مستشعر نظام FPB مسدودًا بأوساخ أو ثلج أو جليد.
- إذا كانت المصابيح الرئيسية أو الزجاج الأمامي غير نظيف أو في حالة غير سليمة.

ولذا، ينبغي أن تكون مستعدًا لاتخاذ أية إجراءات وتعشق الفرامل بنفسك. للمزيد من المعلومات، راجع القيادة الوقائية ⇦ ٢٠٩. حافظ على الزجاج الأمامي والمصابيح الرئيسية ومستشعر نظام FPB نظيفًا وفي حالة جيدة.

يمكن ضبط نظام FPB على إيقاف التشغيل أو التنبيه أو التنبيه والفرملة من خلال تخصيص السيارة. انظر "أنظمة الاكتشاف/التصادم" أسفل إضفاء الطابع الشخصي على المركبة ⇦ ١٣١.

الكشف عن المشاة الذين يسيرون أمامك



يصدر نظام FPB تنبيهًا ولن تتم الفرملة التلقائية إذا لم يكتشف نظام FPB وجود أحد المشاة. عند الكشف عن وجود أحد المشاة القريبين يسير أمام المركبة، سيعرض مؤشر وجود المشاة أمامك لونًا كهرمانيًا.

تنبيه المشاة الأمامي



مع الشاشة العلوية

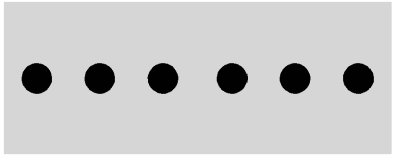

بدون الشاشة العلوية

عند اقتراب المركبة من أحد المشاة بالأمام بسرعة كبيرة للغاية، سوف تومض شاشة تنبيه FPB الحمراء على الزجاج الأمامي. وتنطلق ثمانية صفارات سريعة من المقدمة، أو سيهتز مقعد تنبيه السلامة خمس مرات من كلا الجانبين. عند صدور تنبيه المشاة هذا، قد يتجهز نظام الفرامل لفرملة السائق بصورة سريعة مما قد يتسبب في تباطؤ قصير ومعتدل. واصل الضغط على دواسة الفرامل عند الحاجة. قد يتم فصل نظام التحكم في ثبات السرعة عند صدور تنبيه المشاة بالأمام.

خاصية الفرملة الأوتوماتيكية

في حالة اكتشاف نظام FPB أن المركبة على وشك الاصطدام بأحد المشاة أمامك مباشرة ولم يتم تعشيق الفرامل، فقد يقوم نظام FPB تلقائيًا بفرملة بسيطة أو فرملة قوية. ويمكن أن يساعد ذلك في تجنب بعض الاصطدامات بالمشاة عند السرعة المنخفضة أو يقلل إصابة المشاة. يمكن لنظام FPB الفرملة تلقائيًا لاكتشاف المشاة بين ٨ كم/ساعة (٥ أميال/ساعة) و٨٠ كم/ساعة (٥٠ ميلا/ساعة). قد يتم خفض مستويات الفرملة الأوتوماتيكية في ظل ظروف محددة مثل السرعات المرتفعة.

إذا حدث ذلك، تقوم خاصية الفرملة الأوتوماتيكية بتعشيق فرامل الركن الكهربائية (EPB) للاحتفاظ بالمركبة متوقفة. قم بتحرير فرامل الركن الكهربائية (EPB). الضغط بقوة على دواسة الوقود سوف يؤدي أيضًا إلى تحرير خاصية الفرملة الأوتوماتيكية وفرامل EPB.

⚠ تحذير

قد يقوم نظام FPB بإصدار تنبيه أو بالضغط على فرامل المركبة تلقائيًا في المواقف التي تكون غير متوقعة وغير مرغوب بها. وقد يصدر تنبيهًا كاذبًا أو يضغط على الفرامل لأجسام مماثلة في الشكل أو الحجم للمشاة بما في ذلك الظلال. وتعد هذه عملية طبيعية، ولا تحتاج المركبة معها لإجراء الخدمة عليها. لتجاوز خاصية الفرملة الأوتوماتيكية، اضغط بقوة على دواسة الوقود، إذا كان ذلك آمنا.

يمكن تعطيل خاصية الفرملة التلقائية من خلال تخصيص السيارة. انظر "اكتشاف وجود مشاة بالأمام" في "أنظمة الاكتشاف/التصادم" أسفل إضفاء الطابع الشخصي على المركبة ⇦ ١٣١.

⚠ تحذير

استخدام نظام فرملة المشاة بالأمام أثناء سحب مقطورة قد يتسبب في فقدان السيطرة على السيارة ووقوع تصادم. أوقف تشغيل النظام أو قم بإصدار تنبيه أثناء سحب مقطورة.

تنظيف النظام

إذا بدا أن نظام FPB لا يعمل بشكل سليم، فقد يتم حل المشكلة من خلال تنظيف الجهة الخارجية للزجاج الأمامي أمام مرآة الرؤية الخلفية.

نظام الرؤية الليلية

وإذا كان مزودًا، يمكن لهذا النظام مساعدة السائق في الرؤية وتنبيه السائق بوجود المشاة أو حيوانات ضخمه أمام المركبة خلف المنطقة المضاءة بالمصابيح الرئيسية. يتم عرض صورة حرارية للمنظر الموجود بالأمام عندما يكون الجو مظلمًا بدرجة كافية بالخارج. إذا تم اكتشاف مشاة أو حيوان كبير على بُعد أكثر من ٢٥ مترًا (٨٢ قدمًا)، يظهر مربع أصفر حول المشاة أو الحيوان الكبير. أثناء تحرك المركبة، عندما يكتشف النظام أن أحد المشاة أو حيوانًا كبيرًا قد يقترب من مسار السيارة أو يعبرها، يظهر رمز كهرماني للمشاة أو الحيوان ويظهر مربع كهرماني حول الجسم المحدد. عندما يكتشف النظام أن المركبة تقترب من مشاة أو حيوان كبير بالأمام بسرعة كبيرة، يتغير المربع الأصفر أو الكهرماني للون الأحمر.



ومع تشغيل نظام الفرملة لحماية المشاة، يعطي نظام الرؤية الليلية تنبيه شاشة علوية أحمر (HUD) عندما يكتشف النظام أن المركبة تقترب من أحد المشاة بالأمام بسرعة كبيرة. إضافة إلى ذلك، تصدر صافرة تنبيه أو ينبض مقعد تنبيه الأمان إذا كان مزودًا. انظر نظام فرملة المشاة بالأمام (FPB) ⇦ ٢٧٥.

⚠ تحذير

حيث لا يكتشف النظام جميع الأجسام أو مسافة المركبة من الأجسام. قد لا يعطي النظام تحذيرًا بوقت كافٍ للمساعدة في تجنب حدوث اصطدام.

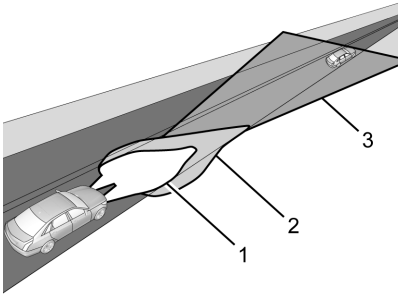

١. المصابيح الرئيسية ذات الشعاع المنخفض
٢. المصابيح الرئيسية ذات الشعاع العالي
٣. نظام الرؤية الليلية

بتحديد منظر بمجموعة العدادات، يمكن عرض الرؤية الليلية. انظر مجموعة أجهزة القياسات ⇦ ١٠٨. يمكن تشغيل نظام الرؤية الليلية في حالة:

- تشغيل الإشعال.
- كانت المركبة في الوضع P (الركن) أو ترس أمامي.
- كان الجو مظلمًا بدرجة كافية في الخارج.
- تشغيل المصابيح الرئيسية، باستثناء وقت الركن.

اضبط سطوع لوحة العدادات لجعل الصورة أكثر سطوعًا من اللازم. أوقف تشغيل الصورة بتحديد منظر آخر بمجموعة العدادات. يمكن تعديل سطوع وتباين صورة الرؤية الليلية بشكل فردي باستخدام الشاشة اللمسية الموجودة على يسار مجموعة العدادات.

من المفترض أن تظهر الأجسام الدافئة مثل المشاة والحيوانات والمركبات الأخرى المتحركة أكثر بياضًا بشاشة الرؤية الليلية. من المفترض أن تبدو الأجسام الباردة مثل السماء والإشارات والمركبات المتوقفة أكثر ظلمة. لا يظهر نظام الرؤية الليلية سوى الأجسام الأكثر سخونة أو برودة من الأشياء المحيطة. فهو لا يكتشف مصابيح الفرامل أو إشارات الانعطاف أو وامضات الطوارئ أو مصابيح حركة المرور أو معلومات الإشارة.

استخدم هذا النظام كمساعد من خلال إلقاء نظرة سريعة على الصورة بين الفينة والأخرى. لا تحدق النظر في الصورة أو تستخدم الصورة تحت ظروف الإضاءة الجيدة.

⚠ تحذير

لا تحدق النظر في الصورة أثناء القيادة حيث إن ذلك قد يتسبب في عدم رؤية الأجسام المهمة الموجودة أمامك. فقد تصطدم وقد تصاب أنت والآخرون بأذى.

عند اكتشاف مشاة أو حيوان كبير، سيتم رسم مربع أصفر حوله. أثناء تحرك المركبة عندما يكون المشاة أو الحيوان في مسار المركبة، يظهر مربع كهرماني حول المشاة أو الحيوان على شاشة الرؤية الليلية وأيقونة المشاة الكهرمانية، وتعرض أو أيقونة الحيوان، أو على مجموعة العدادات. كما يظهر رمز الماشي هذا بالشاشة العلوية (HUD). عندما يكتشف النظام مركبة تقترب من أحد المشاة أو حيوان كبير بشكل كبير للغاية، يتحول لون أيقونة المشاة أو أيقونة الحيوان والمربع الكهرماني للأحمر، ويعرض أيقونة وامضة حمراء أو ، على الشاشة العلوية مع صدور صفارة سريعة أو نبض مقعد تنبيه الأمان إذا كان مزودًا.

يمكن ضبط رموز نظام المشاة والصفارات ونبضات مقعد تنبيه الأمان على إيقاف تشغيل من خلال تخصيص المركبة بإيقاف تشغيل نظام فرملة المشاة بالأمام. انظر "اكتشاف وجود مشاة بالأمام" في "أنظمة الاكتشاف/التصادم" أسفل إضفاء الطابع الشخصي على المركبة ⇦ ١٣١.

⚠ تحذير

لا يقوم نظام الرؤية الليلية بفرملة المركبة تلقائيًا. لا يعطي تنبيهات ما لم يكتشف وجود أحد المشاة أو حيوان ضخم. قد لا يكتشف النظام وجود مشاة بما في ذلك الأطفال والحيوانات:

- إذا كانوا على بعد مسافة أقل من ٢٥ مترًا (٨٢ قدمًا).
- وإذا لم يكونوا أمام المركبة مباشرة في منطقة تغطية المستشعر، ومرئيين بالكامل وواقفين منتصبين أو جزءًا من مجموعة.
- إذا كان الشخص الماشي أو الحيوان يتحرك بسرعة كبيرة للغاية عبر مجال الرؤية مثل قائد دراجة.
- إذا كان الماشي يرتدي أنواعًا معينة من الملابس.
- إذا كانت المصابيح الرئيسية مطفأة باستثناء عند الركن.
- إذا كانت درجة الحرارة الخارجية مرتفعة.
- نتيجة لضعف الرؤية، بما في ذلك في الضباب أو المطر أو الثلج الكثيف.
- إذا كان المستشعر مسدودًا بأوساخ أو ثلج أو مطر أو جليد.

(يتبع)

تحذير (يتبع)

ولذا، ينبغي أن تكون مستعدًا لاتخاذ أية إجراءات وتعشق الفرامل بنفسك. للمزيد من المعلومات، راجع القيادة الوقائية ⇦ ٢٠٩. حافظ على مستشعر الرؤية الليلية نظيفًا وفي حالة جيدة.

Night Vision Detection Unavailable (اكتشاف الرؤية الليلية غير متاح) ويتم عرض أيقونة عندما يتعذر على نظام الرؤية الليلية اكتشاف المشاة أو الحيوانات. قد يكون بسبب ارتفاع درجات الحرارة المحيطة أو الظروف الأخرى. يمكن رفض الرسالة ولا يحتاج النظام إلى خدمة.

قد لا تكون الصورة في المطر أو الثلج أو الضباب واضحة وقد لا تتمكن من رؤية اتجاه الطريق أمامك. في ظروف الطقس الأشد قسوة، قد تكون الصورة غير واضحة وغير مستعملة. لا يحتاج النظام إلى صيانة.

حافظ على نظافة كاميرا الرؤية الليلية من خلال تنشيط غاسلة الزجاج الأمامي حتى خمس مرات عندما يكون الجو مظلمًا بدرجة كافية يصعب فيه تشغيل النظام. إذا كانت صورة الرؤية الليلية ما تزال ضبابية، فاستخدم قطعة قماش مبتلة لتنظيف عدسات كاميرا المستشعر برفق وتجفيفها تمامًا. تقع كاميرا الرؤية الليلية خلف الشبكة الأمامية السفلية أسفل المصباح الرئيسي جانب السائق.

كما يجب محاذاة الكاميرا لكي تعمل بصورة صحيحة. إذا كانت الكاميرا تحتاج إلى الضبط، فارجع إلى الوكيل. لا تحاول ضبط الكاميرا بنفسك.

تحذير المنطقة العمياء الجانبية (SBZA)

إذا كانت السيارة مجهزة بذلك، فإن مساعد منطقة انعدام الرؤية الجانبية (SBZA) عبارة عن وسيلة مساعدة على تغيير حارة السير لمساعدة قائدي السيارات على تجنب التصادمات التي قد تحدث مع السيارات المتواجدة في منطقة انعدام الرؤية الجانبية أو مناطق نقطة عمياء. عندما تكون السيارة على أحد تروس التحرك للأمام، تضيء شاشة العرض على المرآة اليمنى أو اليسرى إذا تم اكتشاف مركبة ما في المنطقة العمياء تلك. إذا كانت إشارة الانعطاف تعمل وتم اكتشاف مركبة على نفس الجانب، سوف تومض شاشة العرض لتعطيك تحذيراً إضافياً بعدم تغيير حارة السير. نظرًا لأن هذا النظام جزء من منبه تغيير حارة السير (LCA)، فيُرجى قراءة فصل LCA قبل استخدام هذه الميزة.

تنبيه تغيير حارة السير (LCA)

إذا كانت المركبة مجهزة بذلك، فإن تنبيه تغيير حارة السير عبارة عن وسيلة مساعدة على تغيير حارة السير يمكنها مساعدة قائدي المركبات على تجنب التصادمات مع المركبات المتواجدة في المنطقة العمياء الجانبية، أو النقطة العمياء، أو المركبات التي تدخل في هذه المناطق بسرعة من الخلف. عند اكتشاف مركبة في المنطقة العمياء، ستضيء شاشة عرض تحذير منبه تغيير حارة السير في المرآة الجانبية المقابلة وسيومض إذا كانت إشارة الانعطاف قيد التشغيل. يتم تضمين نظام تنبيه المنطقة الجانبية العمياء (SBZA) كجزء من نظام منبه تغيير الحارة المرورية.

⚠ تحذير

لا يعمل نظام LCA على تنبيه السائق بشأن المركبات أو المشاة أو قائدي الدراجات أو الحيوانات خارج مناطق رصد النظام. وقد لا يكون هناك تنبيهات بشأن تغيير الحارة في ظل ظروف قيادة معينة. وقد يتسبب عدم مراعاة الانتباه الكافي عند تغيير الحارة في وقوع الإصابات أو الوفاة أو تلف المركبة. قبل إجراء تغيير للحارات، تحقق دائمًا من المرايا، وألقِ نظرة سريعة من فوق كتفك، واستخدم إشارات الانعطاف.

مناطق رصد نظام LCA

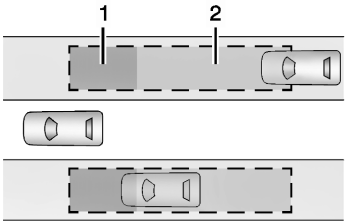

١. منطقة رصد نظام SBZA
٢. منطقة رصد نظام LCA

عند سحب مقطورة، يتم تعطيل ميزة LCA. وفي حالة عدم سحب مقطورة، يغطي مستشعر نظام LCA منطقة تساوي تقريبًا حارة إضافية على جانبي المركبة، أو ٣٫٥ متر (١١ قدم). وارتفاع المنطقة عن الأرض هو ما بين ٠٫٥ متر (١٫٥ قدم) و ٢ متر (٦ قدم). يتم تحذير السائقين أيضًا من المركبات التي تدخل في هذه المنطقة من الخلف لمسافة تصل إلى حوالي ٧٠ م (٢٣٠ قدم) خلف المركبة.

المنطقة الجانبية العمياء الممتدة (ESBZA)

إذا كانت السيارة مجهزة بذلك، فإن نظام المنطقة الجانبية العمياء الممتدة (ESBZA) عبارة عن وسيلة مساعدة على تغيير حارة السير لمساعدة قائدي السيارات على تجنب التصادمات التي قد تحدث مع السيارات المتواجدة في منطقة انعدام الرؤية الجانبية أو مناطق نقطة عمياء. تضيف المنطقة العمياء الجانبية الممتدة المنطقة العمياء على طول جانب المقطورة التي تسحبها المركبة المضيفة.

عندما تكون السيارة على أحد تروس التحرك للأمام، تضيء شاشة العرض على المرآة اليمنى أو اليسرى إذا تم اكتشاف مركبة ما في المنطقة العمياء الممتدة تلك. إذا كانت إشارة الانعطاف تعمل وتم اكتشاف مركبة على نفس الجانب، سوف تومض شاشة العرض لتعطيك تحذيراً إضافياً بعدم تغيير حارة السير. نظرًا لأن النظام جزء من تنبيه تغيير حارة السير، فيُرجى قراءة فصل تنبيه تغيير حارة السير قبل استخدام هذه الميزة.

⚠ تحذير

لا يعمل نظام ESBZA على تنبيه السائق بشأن المركبات أو المشاة أو قائدي الدراجات أو الحيوانات خارج مناطق رصد النظام. وقد لا يكون هناك تنبيهات بشأن تغيير الحارة في ظل ظروف قيادة معينة. وقد يتسبب عدم مراعاة الانتباه الكافي عند تغيير الحارة في وقوع الإصابات أو الوفاة أو تلف المركبة. قبل إجراء تغيير (يتبع)

تحذير (يتبع)

للحارات، تحقق دائمًا من المرايا، وألقِ نظرة سريعة من فوق كتفك، واستخدم إشارات الانعطاف.

مناطق اكتشاف المنطقة الجانبية العمياء الممتدة

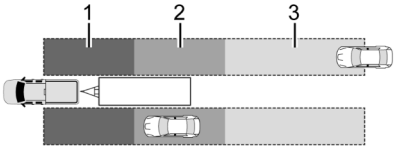

١. منطقة رصد نظام SBZA
٢. منطقة رصد نظام ESBZA
٣. منطقة رصد نظام LCA

يبدأ نطاق تحذير منطقة انعدام الرؤية الجانبية (SBZA) في وسط المركبة تقريباً وتمتد للوراء ٥ م (١٦ قدم). تبدأ منطقة التحذير من التنبيه من المنطقة الجانبية العمياء الممتدة (ESBZA) عند حوالي ٣ أمتار (١٠ أقدام) إلى الحافة الخلفية للسيارة وتعود حتى ٢١ مترًا (٦٩ قدمًا) خلف المركبة. يبلغ أقصى طول للمقطورة ١٢ متراً (٣٩ قدمًا).

كيف يعمل النظام

يضيء رمز LCA/ESBZA في المرايا الجانبية عندما يكتشف النظام وجود سيارة متحركة في حارة السير التالية داخل المنطقة العمياء الجانبية الممتدة. هذا يشير إلى أنه قد يكون تغيير الممرات غير آمن. قبل إجراء تغيير لحارة السير، تحقق دائمًا من شاشة SBZA، وألق نظرة سريعة من فوق كتفك، واستخدم إشارات الانعطاف.



شاشة عرض المرآة الجانبية اليمنى **شاشة عرض المرآة الجانبية اليسرى**

عند بدء تشغيل المركبة، سوف يعمل بيان نظام LCA/ESBZA بالمرآتين الجانبيتين لفترة قصيرة للدلالة على أن النظام يعمل. عندما تكون السيارة على أحد تروس التحرك للأمام، تضيء شاشة العرض على المرآة اليمنى أو اليسرى إذا تم اكتشاف سيارة في المنطقة العمياء تلك. إذا كانت إشارة الانعطاف نشطة في الاتجاه نفسه الذي تأتي منه المركبة المكتشفة، فستومض هذه الشاشة كتحذير إضافي لكي لا تقوم بتغيير حارات السير.

قد لا تضيء شاشات LCA/ESBZA عند تجاوز مركبة بسرعة أو عند المرور بمركبة متوقفة. وقد يقوم نظام LCA/ESBZA بالتحذير من أجسام ملتحقة بالمركبة مثل الدراجة أو أجسام ممتدة خارج المركبة أو المقطورة من أي اتجاه. وهذا أمر طبيعي بالنسبة إلى تشغيل النظام؛ فلا تحتاج المركبة إلى أعمال الخدمة.

يمكن تعطيل LCA/ESBZA من خلال تخصيص السيارة. انظر "أنظمة الاكتشاف/التصادم" أسفل إضفاء الطابع الشخصي على المركبة ⇦ ١٣١. إذا تم إيقاف نظام SBZA من قبل السائق، عندها لا تضيء شاشات عرض نظام ESBZA في المرايا.

إذا كان يبدو أن النظام لا يعمل بالشكل الملائم

قد لا تضيء بيانات LCA/ESBZA عند المرور بسرعة بجوار مركبة أو عند المرور بمركبة متوقفة. مناطق الرصد في نظام LCA/ESBZA التي تمتد من جانب المركبة لا تمتد لمسافة أكبر عند جر مقطورة. كن حذرًا عند تغيير حارات السير أثناء جر مقطورة. قد يقوم نظام LCA/ESBZA بالتنبيه إلى الأشياء الملحقة بالمركبة، مثل مقطورة أو دراجة أو شيء يمتد من الجانب الآخر من المركبة أو المقطورة. وهذا أمر طبيعي بالنسبة إلى تشغيل النظام؛ فلا تحتاج المركبة إلى أعمال الخدمة.

قد لا يقوم نظام LCA/ESBZA بتنبيه السائق بوجود مركبات في المنطقة العمياء الجانبية، وخصوصا في ظروف الطرق المبتلة. لا يحتاج النظام للصيانة. قد يعمل النظام بسبب علامات الطريق، وقضبان الحماية على جانبي الطريق، والأشجار، والشجيرات، والأجسام الأخرى غير المتحركة. وهذا أمر طبيعي بالنسبة إلى تشغيل النظام؛ فلا تحتاج المركبة إلى أعمال الخدمة.

قد لا يعمل نظام LCA/ESBZA إذا كانت مستشعرات نظام LCA/ESBZA في الزاوية اليمنى أو اليسرى للمصدم الخلفي مغطاة بالوحل أو الأوساخ أو الثلج أو الجليد أو الثلج الذائب أو إذا كانت هناك عواصف مطيرة قوية. للاطلاع على إرشادات تنظيف المركبة، راجع "غسيل المركبة" ضمن العناية بالسطح الخارجي ⇦ ٣٦٦. إذا ظهرت رسالة عدم توفر النظام على شاشة مركز معلومات السائق (DIC) بعد تنظيف جانبي المركبة في اتجاه الأركان الخلفية من المركبة، فراجع الوكيل الخاص بك.

إذا ظهرت رسالة عدم توفر النظام على شاشة مركز معلومات السائق (DIC) بعد تنظيف جانبي المركبة في اتجاه الأركان الخلفية من المركبة، فراجع الوكيل الخاص بك

إذا لم تضئ شاشات عرض LCA/ESBZA بينما هناك مركبات في المنطقة العمياء وكان النظام نظيفا، فقد يكون النظام في حاجة إلى إجراء صيانة له. خذ المركبة إلى الوكيل الخاص بك.

عندما يكون نظام ESBZA متوقفا لأي سبب باستثناء أن السائق قام بإيقافه، فإن خاصية تشغيل تنبيه المنطقة العمياء الجانبية الممتدة لن تكون متاحة في قائمة التخصيص.

القيادة مع وجود مقطورة

على الرغم من أن هذا النظام يهدف إلى مساعدة السائقين على تجنب حوادث تغيير المسار، إلا أنه لا يحل محل رؤية السائق وبالتالي يجب اعتباره مساعدًا لتغيير المسار. حتى مع نظام ESBZA، يجب على السائق التحقق بعناية من وجود أشياء خارج منطقة الإبلاغ (على سبيل المثال، مركبة تقترب بسرعة) أو مركبة على طول جانب المقطورة قبل تغيير الممرات.

كن حذرًا عند تغيير حارات السير أثناء جر مقطورة.

Lane Keep Assist (LKA) (مساعد البقاء على المسار)

عند توفره، قد يساعد LKA في تجنب التصادمات بسبب مغادرة حارة السير بشكل غير مقصود. يستخدم هذا النظام كاميرا لاكتشاف علامات الحارة. قد يكون مساعد الحفاظ على الحارة المرورية جاهزًا للمساعدة بسرعات تتراوح بين ٥٠ كم/ساعة (٣١ ميل لكل ساعة) و١٨٠ >كم/ساعة (١١٢ >ميل لكل ساعة). قد يساعد مساعد الحفاظ على الحارة المرورية عن طريق تدوير عجلة القيادة برفق إذا اقتربت المركبة من علامة حارة السير المكتشفة. وقد يوفر أيضًا تحذيرًا عند مغادرة حارة السير (LDW) في حالة عبور المركبة علامة حارة سير مكتشفة. ولا يستهدف هذا النظام الحفاظ على المركبة مرتكزة في منتصف حارة السير. ولن يساعد مساعد الحفاظ على الحارة المرورية (LKA) وسيقوم بالتنبيه إذا كانت إشارة الانعطاف نشطة في اتجاه مغادرة حارة السير أو إذا اكتشف أنك تقوم بالتسارع أو الفرملة أو القيادة بنشاط. يمكن تجاوز مساعد الحفاظ على الحارة المرورية عن طريق تدوير عجلة القيادة. إذا اكتشف النظام أنك تقوم بالتوجيه عن قصد عبر علامة حارة سير، فلن يتم إعطاء التحذير عند مغادرة حارة سير. لا تتوقع حدوث التحذير عند مغادرة حارة سير عندما تتخطى عمدًا علامة حارة سير.

⚠ تحذير

لا يتحكم نظام LKA باستمرار في المركبة. قد لا يجعل المركبة مستقرة في الحارة أو يقوم بإصدار تنبيه التحذير عند مغادرة حارة سير (LDW)، حتى وإن تم اكتشاف علامة حارة.

قد لا يقوم كل من نظام LKA وLDW بالتالي:

- إصدار تنبيه أو مساعدة كافيه للتوجيه من أجل تجنب مغادرة حارة ما أو وقوع تصادم.
- اكتشاف علامات حارة السير في ظروف الطقس أو الرؤية المنخفضة. قد يحدث هذا الأمر عن اتساخ الزجاج الأمامي أو المصابيح الرئيسية بالوحل أو تغطيتها بالجليد أو إذا كانت في حالة غير جيدة أو في حالة سطوع الشمس بشكل مباشر في مواجهة الكاميرا.
- اكتشاف حواف الطريق.
- اكتشاف الحارات في الطرق المتموجة أو ذات المرتفعات.

إذا كان نظام LKA يكتشف فقط علامات الطريق على جانب واحد من الطريق، فسيقوم بمساعدتك أو سيقوم بإصدار

(تتبع)

تحذير (يتبع)

تنبيه LDW عند الاقتراب من حارة السير على الجانب الذي اكتُشف فيه علامة حارة السير. حتى وإن كان نظامي LKA وLDW يعملان، يجب عليك أن تقوم بالتحكم في المركبة. انتبه دائمًا إلى الطريق وحافظ على الوضع الملائم للمركبة داخل حارة السير، وإلا فقد يحدث تلف للمركبة أو تقع إصابات أو حالات وفاة. حافظ على الزجاج الأمامي والمصابيح الرئيسية ومستشعرات الكاميرا نظيفة وفي حالة جيدة. تجنب استخدام مساعد الحفاظ على الحارة المرورية (LKA) في ظروف الطقس السيئة أو على الطرق ذات العلامات غير الواضحة، مثل مناطق التشييد والبناء.

⚠ تحذير

يمكن أن يتسبب استخدام LKA في الطرق المنزلقة في فقدان التحكم في المركبة ومن ثم وقوع تصادم. إيقاف تشغيل النظام.

⚠ تحذير

لن يقوم مساعد LKA بتنبيه السائق في حال عبور مقطورة في حارة السير المجاورة. وقد يؤدي انحراف المقطورة نحو حارة أخرى إلى حدوث إصابات خطرة أو إلى إلحاق الضرر بالممتلكات. لذلك، راقب دائمًا وضعيّة المقطورة للتأكّد من وجودها في نفس الحارة التي توجد فيها المركبة القاطرة.

كيف يعمل النظام

يستخدم مساعد الحفاظ على الحارة المرورية (LKA) حساس كاميرا مثبت على الزجاج الأمامي قبل مرآة الرؤية الخلفية لاكتشاف علامات الحارة. وقد يوفر مساعدة توجيهية موجزة في حالة اكتشافه لعملية مغادرة غير مقصودة لحارة السير. وقد يوفر أيضًا تنبيهًا صوتيًا أو قد ينبض مقعد السائق للإشارة إلى أنه قد تم تجاوز علامة حارة السير. لا يوفر النظام التحذير عند مغادرة حارة سير (LDW) عند التوجيه عمدًا عبر علامة حارة سير.

لتشغيل ميزة LKA وإيقاف تشغيلها، قم بضغط على الكونسول الأوسط. في حالة توافرها، يضيء مصباح المؤشر الموجود على الزر عند تشغيل مساعد الحفاظ على الحارة المرورية (LKA) وإيقاف تشغيله عند تعطيله. في بعض المركبات، يلزم الضغط لمدة تزيد عن ثلاث ثوانٍ لإيقاف تشغيل LKA.

عند التشغيل، يضيء باللون الأبيض، في حالة توافرها، مما يشير إلى أن النظام غير جاهز للمساعدة. بينما يضيء باللون الأخضر إذا كان مساعد الحفاظ على الحارة المرورية (LKA) جاهزًا للمساعدة. قد يساعد مساعد الحفاظ على الحارة المرورية (LKA) من خلال تحريك عجلة القيادة برفق في حالة اقتراب المركبة من علامة حارة مكتشفة. ويضيء باللون الكهرماني عند تقديم المساعدة. وقد يوفر أيضًا تحذيرًا عند مغادرة حارة السير (LDW) عن طريق وميض باللون الكهرماني في حالة عبور المركبة علامة حارة سير مكتشفة. علاوة على ذلك، قد يكون هناك ثلاث صفارات، أو يهتز مقعد السائق ثلاث مرات، جهة اليمين أو اليسار، على حسب اتجاه مغادرة حارة السير.

خذ التوجيه

لا يتحكم نظام LKA باستمرار في المركبة. إذا لم يقم نظام LKA بكشف توجيه السائق النشط، سيتم إصدار صوت تنبيه وصوت رنين. وجه المركبة إلى الصرف من الخدمة. قد يصبح مساعد الحفاظ على الحارة المرورية (LKA) غير متاح مؤقتًا بعد تكرار تنبيهات التوجيه.

إذا كان يبدو أن النظام لا يعمل بالشكل الملائم

قد يتأثر أداء النظام عن طريق:

- اقتراب مركبة من الأمام.
- التغييرات المفاجئة في الإضاءة مثل القيادة داخل الأنفاق.
- الطرق المنحدرة.
- الطرق التي تتضمن علامات غير واضحة للكشف عن حارة سير، مثل الطرق ذات الحارتين.

إذا لم يعمل نظام LKA جيدًا على الرغم من وضوح علامات حارة السير، فعليك بتنظيف الزجاج الأمامي فربما يساعد هذا الأمر.

قد يتم عرض رسالة تنص على أن الكاميرا معاقة إذا تمت إعاقة الكاميرا. قد ينخفض أداء بعض أنظمة مساعدة السائق أو قد لا تعمل على الإطلاق. قد تظهر رسالة عدم إتاحة LKA أو LDW إذا كانت الأنظمة غير متاحة مؤقتًا. يمكن أن تكون هذه الرسالة بسبب إعاقة الكاميرا بعائق ما. لا يحتاج نظام LKA إلى الخدمة. نظف الزجاج الأمامي من الخارج خلف مرآة الرؤية الخلفية.

قد تحدث مساعدة LKA و/أو تنبيهات LDW بسبب علامات القطران أو الظلال أو التصدعات في الطريق أو بسبب وجود علامات مؤقتة للحارات أو بسبب أي عيوب أخرى في الطريق. وهذا أمر طبيعي بالنسبة إلى تشغيل النظام؛ فلا تحتاج المركبة إلى أعمال الخدمة. يمكنك إيقاف تشغيل نظام LKA إذا استمرت هذه الظروف.

الوقود

وقود الفئة العليا

توصي شركة جنرال موتورز باستخدام بنزين من فئة عليا "TOP TIER" مزيل للأوساخ للحفاظ على المحرك نظيفًا وتقليل الرواسب به والحفاظ على أداء المركبة الأمثل. ابحث عن شعار TOP TIER أو انظر الموقع www.toptiergas.com للحصول على قائمة بمسوقي البنزين المزيل للأوساخ من الفئة العليا "TOP TIER" والدول المسموح باستخدامه بها.

TOP TIER
Detergent Gasoline

TOP TIER
بنزين مزيل للأوساخ

الوقود الموصى به



يوصى ببنزين خال من الرصاص بتصنيف أوكتان معلن من الدرجة 95 RON أو أعلى مع نسبة إيثانول تصل إلى ١٠ % من حيث الحجم. في حالة عدم توفره، يمكن استخدام البنزين الخالي من الرصاص من الدرجة 91 RON، ولكنه سيؤدي إلى انخفاض في الأداء وقابلية القيادة، مع احتمالية سماع صوت خبط. بمجرد توفره، يجب الاستمرار في استخدام البنزين 95 RON أو أعلى. في حال سماع صوت خبط شديد عند استخدام البنزين الخالي من الرصاص من الدرجة 95 RON أو أعلى، يعني ذلك أن المحرك يحتاج إلى الصيانة.

الوقود الممنوع استخدامه

تنبيه
لا تستخدم الوقود مع أي من المواصفات التالية؛ وقد يؤدي عدم اتباع هذه التعليمات إلى تلف السيارة وخروجها من تغطية الضمان: (شع)

تنبيه (يتبع)

- أي وقود مزود بأي كمية من الميثانول أو الميثيلال أو الفيروسين أو الأنيلين. قد تؤدي هذه الأنواع من الوقود إلى حدوث تآكل في أجزاء نظام الوقود المعدنية أو تلف للأجزاء البلاستيكية والمطاطية.
- الوقود الذي يحتوي على معادن مثل ميثيل سيكلو بينتادينيل منغنيز تراي كاربونيل (MMT) الذي قد يؤدي إلى تلف نظام التحكم في الانبعاثات وشمعات الاحتراق.
- الوقود الذي يحتوي على نسبة أوكتان أقل من النسبة الموصى بها للوقود. يؤدي استخدام هذه النوعية من الوقود إلى خفض قدرات الاقتصاد في الوقود وخفض الأداء وقد يؤدي إلى تقليل عمر العامل الحفاز للانبعاثات.

إضافات الوقود

يوصى بشدة باستخدام البنزين المزيل للأوساخ TOP TIER لمركبتك. إذا كان لا يتوافر بالدولة التي تقيم بها البنزين المزيل للأوساخ من الفئة العليا "TOP TIER"، أضف البنزين ACDelco Fuel System Treatment Plus-Gasoline إلى خزان وقود البنزين بمركبتك عند كل عملية تغيير للزيت أو سير مسافة ١٥٠٠٠ كم (٩٠٠٠ ميل)، أيهما يحدث أولا. سيساعد بنزين TOP TIER المزيل للأوساخ والبنزينACDelco Fuel System Treatment Plus-Gasoline في الحفاظ على وقود محرك سيارتك خالي من الرواسب والعمل بشكل مثالي. في حالة عدم تمكنك من الحصول على بنزين ACDelco Fuel System Treatment Plus - Gasoline، استشر الوكيل الذي تتعامل معه بشأن المواد المضافة المعتمدة من شركة جنرال موتورز في الدولة التي تقيم بها.

ملء الخزان

يُشير السهم الموجود على مقياس الوقود إلى أي جانب من المركبة يتم فتح باب الوقود. انظر مقياس الوقود ⇦ ١١٠.

⚠ تحذير

تشتعل أبخرة الوقود وحرائق الوقود بشدة، ويمكن أن تتسبب في حدوث إصابات أو في الوفاة.

اتبع هذه الإرشادات التوجيهية للمساعدة في تجنب الإصابات التي قد تصيبك أنت والآخرين:

- اقرأ جميع التعليمات الموجودة على جانب مضخة الوقود واتبعها.

(تتبع)

تحذير (يتبع)

- أوقف تشغيل المحرك أثناء التزويد بالوقود.
- أبعِد الشرر واللهب ومواد التدخين عن الوقود.
- لا تترك مضخة الوقود بدون مراقبة.
- تجنب استخدام الأجهزة الإلكترونية أثناء تزويد المركبة بالوقود.
- لا تدخل إلى المركبة مرة أخرى أثناء ضخ الوقود.
- أبعِد الأطفال عن مضخة الوقود، ولا تسمح لهم بضخ الوقود.
- قبل لمس فوهة الملء، المس جسمًا معدنيًا لتفريغ الكهرباء الساكنة من جسمك.
- يمكن أن يتطاير الوقود إذا تم إدخال مسدس تعبئة الوقود بسرعة كبيرة للغاية. يمكن أن يحدث هذا التناثر إذا كان الخزان ممتلئاً تقريباً، وتزداد احتمالية حدوثه في الطقس الحار. أدخل مسدس تعبئة الوقود ببطء وتحقق من توقف سماع أي صوت صفير قبل البدء في ضخ الوقود.

يفتح باب الوقود عند فتح أبواب المركبة. انظر Remote Keyless Entry (RKE) System Operation (عمليات نظام الدخول بدون مفتاح) ⇦ ٦.



لفتح باب فتحة الوقود، اضغط الحافة الخلفية من منتصف الباب ثم حررها.

لا يحتوي نظام التزود بالوقود دون غطاء على غطاء وقود. أدخل فوهة الملء بالكامل وأغلقها، ابدأ في التزود بالوقود.

⚠ تحذير

الإفراط في تعبئة الخزان بالوقود بحيث يتم الضغط على مسدس الوقود ثلاثة مرات بعد توقفه قد يؤدي إلى:

- مشاكل في أداء السيارة، منها تعطل المحرك وتلف نظام الوقود.
- انسكاب الوقود.
- يشتعل الوقود في ظل ظروف معينة.

احترس حتى لا ينسكب الوقود. انتظر لخمس ثوان بعد الانتهاء من الضخ قبل إزالة فوهة الملء. نظف الوقود من على الأسطح المطلية بأسرع وقت ممكن. انظر العناية بالسطح الخارجي ⇦ ٣٦٦. اضغط على باب الوقود حتى يستقر في موضعه.

⚠ تحذير

في حالة اندلاع حريق أثناء التزويد بالوقود، لا تقم بإخراج فوهة الملء. بل أغلق تدفق الوقود من خلال إغلاق المضخة أو إبلاغ عامل المحطة. ثم اترك المنطقة في الحال.

تعبئة الوقود بحاوية وقود محمولة

إذا أصبحت المركبة فارغة من الوقود ويجب إعادة تعبئتها من حاوية وقود محمولة:

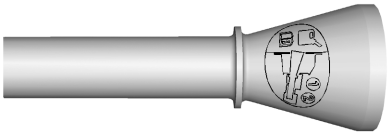

١. حدد موضع المحول القمعي الشكل عديم الغطاء.
٢. أدخل وثبت القُمع في نظام الوقود بدون سدادة.

⚠ تحذير

محاولة إعادة التعبئة من وعاء وقود متنقل دون استخدام مهايئ القُمع قد تتسبب في فيض الوقود وإتلاف نظام تعبئة الوقود بدون سدادة. وقد يتسبب ذلك في وقوع حريق. ويمكن أن تتعرض أنت أو الآخرين للإصابة بحروق خطيرة، ويمكن أن تتلف السيارة.

٣. قم بخلع وتنظيف مهايئ القُمع وأعده إلى موضع تخزينه.

Cadillac Escalade Owner Manual (GMNA-Localizing-MidEast-15567196) -
2022 - CRC - 9/28/21

ملء حاوية الوقود المتنقلة

⚠ تحذير

لا تملأ حاوية الوقود المتنقلة أثناء وجودها في المركبة مطلقاً. حيث يمكن أن يؤدي تفريغ الكهرباء الساكنة إلى اشتعال بخار الوقود. ويمكن أن تتعرض أنت أو الآخرين للإصابة بحروق خطيرة، ويمكن أن تتلف السيارة. لتجنب إصابتك أنت والآخرين:

- ضع الوقود في الحاويات المعتمدة فقط.
- لا تملأ الحاوية أثناء وجودها داخل المركبة، أو في حقيبة المركبة أو في صندوق مركبة البيك أب أو على أي سطح آخر غير الأرض.
- اجعل فوهة الملء تلامس الجزء الداخلي لفتحة الملء قبل تشغيل الفوهة. حافظ على التلامس حتى اكتمال الملء.
- أبعد الشرر واللهب ومواد التدخين عن الوقود.
- تجنب استخدام الأجهزة الإلكترونية أثناء ضخ الوقود.

سحب مقطورة

معلومات عامة عن السحب

استخدم فقط معدات السحب التي تم تصميمها للمركبة. اتصل بالوكيل الذي تتعامل معه أو وكيل المقطورة للحصول على المساعدة في إعداد السيارة لجر مقطورة. وينبغي قراءة القسم كاملاً قبل سحب المقطورة.

لجر مقطورة معطلة، انظر سحب المركبة ⇦ ٣٦٥.

طرق القيادة وإرشادات القطر

⚠ تحذير

فقد تفقد السيطرة على سيارتك عند سحب المقطورة إذا لم يتم استخدام المعدات الصحيحة أو لم تتم قيادة السيارة بشكل صحيح. على سبيل المثال، إذا كانت المقطورة ثقيلة جدًا أو فرامل المقطورة غير مناسبة للحمولة، قد لا تتوقف المركبة كما هو متوقع. وقد تتعرض أنت والأشخاص الآخرين لإصابات بالغة. وقد تتعرض السيارة كذلك للتلف ولن يغطي ضمان السيارة الإصلاحات الناتجة عن ذلك. لا تسحب المقطورة إلا إذا تم اتباع كافة الخطوات الموضحة في (تتبع)

تحذير (يتبع)

هذا القسم. اطلب من الوكيل المشورة والمعلومات الخاصة بسحب مقطورة باستخدام المركبة.

القيادة مع وجود مقطورة

ضع في الاعتبار أن القطر مختلف كل الاختلاف عن قيادة المركبة لوحدها. لأن سحب المقطورة يؤدي إلى تغيير التحكم والتسارع والفرملة والتحمل واستهلاك الوقود. يقتضي القطر الآمن والناجح استخدام المعدات المناسبة، كما يجب استخدامها بشكل صحيح.

تتضمن المعلومات الآتية العديد من نصائح القطر المهمة والمختبرة جيدًا وقواعد الأمان. والكثير منها مهم لسلامتك وسلامة الركاب. اقرأ هذا القسم بعناية قبل سحب مقطورة.

عند سحب مقطورة، ينبغي عليك ما يلي:

- التعرف على قوانين الدولة والقوانين المحلية التي تنطبق على سحب المقطورات.
- يجب أن تكون المقطورة مزودة بفرامل مناسبة للاستخدام المقصود.
- عدم سحب مقطورة خلال أول ٨٠٠ كم (٥٠٠ ميل) لمنع تلف المحرك أو المحور أو أجزاء أخرى.

Cadillac Escalade Owner Manual (GMNA-Localizing-MidEast-15567196) -
2022 - CRC - 9/28/21

- ينصح بإجراء أول تغيير للزيت قبل إجراء عملية سحب ثقيلة.
- وخلال أول ٨٠٠ كم (٥٠٠ ميل) من سحب المقطورة، تجنب تجاوز سرعة ٨٠ كم/ساعة (٥٠ ميلاً/ساعة)، والبدء في عمليات التشغيل بالضغط على الخانق لأقصى درجة.
- ويمكن للمركبات سحب الأشياء في الوضع D (قيادة). يوصى بوضع السحب/القطر للمقطورات الثقيلة. انظر التحكم بوضع القيادة ⇦ ٢٤٣. إذا كان الانخفاض إلى ترس أدنى في ناقل الحركة يحدث بشكر متكرر، يمكن اختيار ترس أقل باستخدام الأوضاع اليدوية. راجع الوضع اليدوي ⇦ ٢٣٢.

إذا كانت السيارة مجهزة بها، يجب إيقاف تشغيل ميزات مساعدة السائق التالية عند سحب مقطورة:

- نظام مساعد الركن
- نظام مساعد الركن التلقائي (APA)
- الفرامل الأوتوماتيكية عند الرجوع للخلف (RAB)

إذا كانت المركبة مجهزة بها، يجب إيقاف تشغيل ميزات مساعدة السائق التالية أو تحويلها إلى وضع التنبيه عند سحب مقطورة، ما لم تكن مزودة بنظام Super Cruise:

- فرامل الطوارئ التلقائية (AEB)
- نظام الفرملة في حالة وجود مشاة بالأمام (FPB)

⚠ تحذير

عندما سحب مقطورة، قد تتجمع غازات العادم في الجزء الخلفي من المركبة وتدخل إذا كان غطاء الصندوق أو حجيرة الأمتعة أو النافذة الخلفية مفتوحة.

عند سحب مقطورة، ينبغي عليك ما يلي:

- لا تقد السيارة أبدًا عند فتح الباب الخلفي أو غطاء الصندوق أو النافذة الخلفية.
- افتح فتحات الهواء الموجودة على لوحة التحكم أو تحتها بشكل كامل.
- يجب أيضًا ضبط نظام التحكم بالمناخ على إعداد لا يسمح إلا بدخول الهواء الخارجي. انظر "أنظمة التحكم بالمناخ" في الفهرس.

للمزيد من المعلومات حول أول أكسيد الكربون، راجع انبعاثات المحرك ⇦ ٢٢٨.

يتطلب سحب مقطورة الخبرة. يؤدي الجمع بين السيارة والمقطورة إلى زيادة الطول ولا لا يكون مستوى التجاوب هو نفسه عند قيادة السيارة فحسب. وسوف تعتاد على التعامل معهما وكذلك كيفية فرملتهما عن طريق القيادة على سطح طريق مستوي قبل القيادة على الطرق العامة.

ينبغي تقييم هيكل المقطورة وجميع الإطارات والفرامل من حيث قدرتها على حمل البضائع المقصودة. يمكن أن يؤدي استخدام أجهزة المقطورة غير المناسبة إلى تشغيل المجموعة بطريقة غير متوقعة أو غير آمنة. ويلزم قبل القيادة فحص جميع أجزاء الحلقات ووصلات المقطورة وسلاسل الأمان والوصلات الكهربائية والمصابيح والإطارات والمرايا. انظر تجهيزة سحب المقطورة ⇦ ٢٩٤. إذا كانت المقطورة مزودة بفرامل كهربائية، فابدأ تشغيل المجموعة ثم استخدم ذراع التحكم في فرامل المقطورة يدويًا للتأكد من عمل فرامل المقطورة. وتحقق من وقت لآخر، أثناء الرحلة، من أمان الحمولة والمقطورة ومن عمل جميع المصابيح ومكابح المقطورة.

السحب مع نظام التحكم في الاستقرار

أثناء السحب، قد يتم سماع صوت نظام التحكم في الثبات. يتفاعل النظام مع حركة السيارة الناتجة عن المقطورة والتي تحدث بشكل أساسي أثناء الانعطاف. وهذا أمر طبيعي أثناء سحب المقطورات الثقيلة.

مسافة التتبع

ابتعد عن المركبة التي أمامك على الأقل بمسافة تبلغ ضعف المسافة التي كنت تبتعدها أثناء قيادة المركبة بدون مقطورة. حيث يمكن أن يساعد هذا في تجنب الفرملة الشديدة والانعطافات المفاجئة.

المرور

تحتاج إلى مسافة مرور أكبر عند سحب مقطورة. لن تزداد سرعة مجموعة السيارة والمقطورة بنفس درجة زيادة السرعة عندما تكون السيارة بمفردها وستكون أطول بكثير من السيارة وحدها. ولذا يلزم الابتعاد بمسافة أكبر خلف السيارة المارة قبل الرجوع إلى الحارة المرورية. قم بالسير على الطرق المستوية. تجنب السير على المرتفعات إن أمكن ذلك.

الرجوع للخلف

امسك الجزء السفلي من عجلة القيادة بإحدى اليدين. لتحريك المقطورة إلى اليسار، حرك هذه اليد إلى اليسار. ولتحريك المقطورة إلى اليمين، حرّك يدك إلى اليمين. احرص دوماً على الرجوع للخلف ببطء واستعن بأحد الأشخاص ليوجهك إن أمكن.

الانعطاف

تنبيه

انعطف ببطء وبشكل أوسع عند سحب أية مقطورة لمنع تلف سيارتك. فقد تؤدي الانعطافات الحادة إلى ملامسة المقطورة للسيارة.

انعطف بشكل أوسع من المعتاد عند سحب أي مقطورة، بحيث لا تمر المقطورة بحارات ركن السيارات في حالات الطوارئ أو تصعد على الحواجز أو تصطدم بإشارات الطرق أو الأشجار أو الأشياء الأخرى. تأكد من تشغيل إشارة اتجاه انعطافك مسبقًا. تجنب توجيه السيارة أو الفرملة بشكل مفاجئ.

القيادة على المنحدرات

قلل السرعة وقم بالتحويل إلى ترس أدنى قبل بدء النزول على منحدر طويل أو حاد. فإذا لم يتم نقل ناقل الحركة لترس أقل، قد تزداد درجة حرارة الفرامل مما يؤدي إلى تقليل كفاءة الفرملة.

و يمكن للمركبة سحب الأشياء في الوضع D (قيادة). حول ناقل الحركة إلى غيار أدنى إذا كان ناقل الحركة يتحول كثيراً في الأحمال الثقيلة و/أو المناطق شديدة الانحدار.

عند السحب على ارتفاعات أعلى، سيغلي سائل تبريد المحرك عند درجة حرارة أقل عنه عند السحب على ارتفاعات منخفضة. إذا تم إيقاف تشغيل المحرك فور السحب على ارتفاع عالٍ من منحدرات حادة، فقد تعطي المركبة علامات مشابهة لعلامات السخونة المفرط للمحرك. ولتجنب حدوث ذلك، اترك المحرك يعمل، ويفضل أن يكون على أرض مستوية، مع جعل ناقل الحركة في الوضع P (الركن) لمدة بضع دقائق قبل إيقاف تشغيل المحرك. إذا ظهر تحذير فرط السخونة، فراجع ارتفاع درجة حرارة المحرك بصورة مفرطة ⇦ ٣١٨.

الركن على المرتفعات

⚠ تحذير

لمنع التعرض لإصابة خطيرة أو الوفاة، قم دائمًا بإيقاف سيارتك والمقطورة على سطح مستوٍ حيثما أمكن ذلك.

عند ركن سيارتك ومقطورتك على أحد المرتفعات:

١. اضغط على دواسة الفرامل، لكن لا تبدل إلى وضع P (ركن) الآن. أدر العجلات إلى حافة الرصيف في حالة الاتجاه لأسفل التل أو إلى اتجاه المرور في حالة الاتجاه لأعلى التل.
٢. اجعل أحد الأشخاص يضع ساندات أسفل عجلات المقطورة.

٣. عندما تكون ساندات العجلة في مكانها، قم بتحرير دواسة الفرامل تدريجيًا للسماح للساندات باستيعاب حمولة المقطورة.
٤. اضغط مرة أخرى على دواسة الفرامل. ثم استخدم فرامل الركن وبدّل إلى وضع P (الركن).
٥. قم بتحرير دواسة الفرامل.

التحرك بعد الركن على المرتفع

١. اضغط باستمرار على دواسة الوقود.
- ابدأ بتشغيل المحرك.
- انقل إلى أحد التروس.
- وتحرير فرملة الركن.

٢. حرّر فرملة الركن.
٣. تحرك ببطء حتى تبتعد المقطورة عن الساندات.
٤. توقف واجعل أحد الأشخاص يلتقط الساندات ويحتفظ بها.

إطلاق واسترداد قارب

الرجوع بالمقطورة في الماء

⚠ تحذير

- اجعل جميع الركاب يخرجون من المركبة قبل التراجع إلى الجزء المنحدر من المنصة. اخفض النوافذ الجانبية للسائق والراكب قبل التراجع على المنصة. هذا سيوفر وسيلة للهروب في الحالة غير المحتملة لانزلاق السيارة في الماء.
- إذا كان سطح إطلاق القارب زلقًا، فاجعل السائق يظل في السيارة مع استخدام دواسة الفرامل أثناء إطلاق القارب. يمكن أن يكون إطلاق القارب زلقًا بشكل خاص عند انخفاض المد حيث يكون قد انغمر جزء من المنصة عند ارتفاع المد. لا تتراجع إلى المنصة لإطلاق القارب إذا لم تكن متأكدًا من قدرة السيارة على الحفاظ على قوة الجر.
- لا تحرك السيارة إذا كان شخص ما في مسار المقطورة. قد تكون بعض أجزاء المقطورة تحت الماء وغير مرئية للأشخاص الذين يساعدون في إطلاق القارب.

قم بفصل الأسلاك الواصلة إلى المقطورة قبل الرجوع بالمقطورة في الماء لمنع تلف الدوائر الكهربائية الموجودة على المقطورة. أعد توصيل الأسلاك الواصلة إلى المقطورة بعد إزالة المقطورة من الماء. إذا كان للمقطورة فرامل كهربائية يمكن أن تعمل أثناء غمر المقطورة، قد يساعد ترك موصل المقطورة الكهربائي المرفق موصولاً في لحفاظ على وظيفة فرامل المقطورة أثناء التواجد على منصة القارب.

للرجوع بالمقطورة في الماء:

١. ضع المركبة في وضع نظام الدفع بأربع عجلات، إذا كان متوفرًا في المركبة.
٢. ارجع ببطء لأسفل منصة القارب حتى يطفو القارب، ولكن ليس أبعد من اللازم.
٣. اضغط مع الاستمرار على دواسة الفرامل، لكن لا تبدل إلى وضع P (ركن) الآن.
٤. اطلب من شخص ما وضع ساندات تحت العجلات الأمامية للمركبة.
٥. قم بتحرير دواسة الفرامل تدريجيًا للسماح للساندات بامتصاص حمولة المقطورة.
٦. اضغط مرة أخرى على دواسة الفرامل. ثم استخدم فرامل الركن وبدّل إلى وضع P (الركن).
٧. قم بتحرير دواسة الفرامل.

سحب المقطورة من الماء

١. اضغط مع الاستمرار على دواسة الفرامل.
٢. ابدء تشغيل المحرك وقم بالتحويل إلى ترس ما.
٣. وتحرير فرملة الركن.
٤. حرّر فرملة الركن.
٥. تحرك ببطء حتى تبتعد الإطارات عن الساندات.
٦. توقف واجعل أحد الأشخاص يلتقط الساندات ويحتفظ بها.
٧. اسحب المقطورة ببطء من الماء.
٨. بمجرد أن يتم دفع السيارة والمقطورة من الجزء المنحدر من منصة القارب، يمكن نقل السيارة من وضع الدفع المرتفع بأربع عجلات. قم بالنقل إلى وضع القيادة المناسب لظروف الطريق.

تنبيه

إذا بدأت إطارات السيارة في الدوران وبدأت المركبة تنزلق نحو الماء، فقم بإزالة قدمك عن دواسة الوقود وقم بتطبيق دواسة الفرامل. اطلب المساعدة في سحب المركبة لأعلى المنصة.

الصيانة عند سحب مقطورة

تحتاج السيارة إلى الخدمة أكثر عند استخدامها في سحب المقطورات. انظر جدول الصيانة ⇦ ٣٧٦. من المهم بشدة التحقق من زيت المحرك وزيت تشحيم المحور والأحزمة ونظام التبريد ونظام الفرامل قبل وأثناء كل رحلة.

تحقق بشكل دوري من أن جميع الصواميل والمسامير الملولبة الموجودة على وصلة سحب المقطورة مُحكمة.

تبريد المحرك عند سحب المقطورة

قد تزداد سخونة نظام التبريد بشكل مؤقت أثناء التعرض لظروف التشغيل القاسية. انظر ارتفاع درجة حرارة المحرك بصورة مفرطة ⇦ ٣١٨.

سحب مقطورة

إذا كانت المركبة مزودة بمحرك ديزل، راجع الملحق التكميلي للمحرك Duramax.

تنبيه

قد يُلحق سحب المقطورة بشكل غير صحيح الضرر بالسيارة ويتسبب في إصلاحات مُكلفة لا يغطيها ضمان السيارة. ولسحب المقطورة بشكل صحيح، اتبع (تتبع)

تنبيه (يتبع)

إرشادات وتوجيهات هذا القسم وراجع الوكيل للحصول على المعلومات المهمة حول سحب مقطورة بالسيارة.

ضع في الاعتبار أن القطر مختلف كل الاختلاف عن قيادة المركبة لوحدها. لأن سحب المقطورة يؤدي إلى تغيير التحكم والتسارع والفرملة والتحمل واستهلاك الوقود. يقتضي القطر الآمن والناجح استخدام المعدات المناسبة، كما يجب استخدامها بشكل صحيح.

تتضمن المعلومات الآتية العديد من نصائح القطر المهمة والمختبرة جيدًا وقواعد الأمان. والكثير منها مهم لسلامتك وسلامة الركاب. اقرأ هذا القسم بعناية قبل سحب مقطورة.

وزن المقطورة

⚠ تحذير

تجنب تمامًا تجاوز قدرة السحب الخاصة بسيارتك.

يتطلب القَطْر الآمن مراقبة الوزن والسرعة والارتفاع ودرجة انحدار الطريق ودرجة الحرارة الخارجية ومدى تكرار استخدام المركبة لجر المقطورة.

Trailer Weight Ratings (تصنيفات وزن المقطورة)

عند سحب مقطورة ما، ينبغي أن يكون الوزن المشترك للسيارة ومحتويات السيارة والمقطورة ومحتويات المقطورة أقل من جميع تقديرات الوزن القصوى للسيارة، بما في ذلك:

- GCWR: تقدير الوزن الإجمالي المشترك
- GVWR: تقدير الوزن الإجمالي للسيارة
- تقدير الوزن الأقصى للمقطورة
- GAWR-RR: تقدير إجمالي وزن المحور - خلفي
- تقدير الوزن الأقصى للسان المقطورة

انظر "وصلة توزيع الوزن والتعديل" تحت تجهيزة سحب المقطورة ⇦ ٢٩٤ لتحديد فيما إذا كانت قضبان الموازن مطلوبة للحصول على تقدير الوزن الأقصى للمقطورة.

انظر العنوان "فرامل الخدمة" أسفل القسم تجهيزة سحب المقطورة ⇦ ٢٩٤ لتحديد ما إذا كانت الفرامل مطلوبة بناءً على وزن المقطورة.

والطريقة الوحيدة للتأكد من عدم تجاوز الوزن لأي من هذه التقديرات هو وزن مجموعة سيارة السحب والمقطورة معًا، وهي بكامل حمولتها للقيام برحلة، ومعرفة الأوزان الفردية لكل من هذه العناصر.

⚠ تحذير

فقد تتعرض أنت والأشخاص الآخرين لإصابات خطيرة أو الوفاة إذا كانت المقطورة ثقيلة للغاية أو كانت فرامل المقطورة غير مناسبة للحمل. وقد تتعرض السيارة للتلف ولن يغطي ضمان السيارة الإصلاحات الناتجة عن ذلك.

تجنب سحب المقطورة سوى في حالة اتباع كافة الخطوات الموضحة في هذا القسم. اطلب من الوكيل الذي تتعامل معه المشورة والمعلومات الخاصة بسحب مقطورة.

تقدير الوزن الإجمالي المشترك (GCWR)

تقدير الوزن الإجمالي المشترك (GCWR) هو الوزن الإجمالي المسموح به للسيارة والمقطورة المحملة بالكامل بما في ذلك أي وقود وركاب وبضائع ومعدات وملحقات. تجنب تجاوز تقدير الوزن الإجمالي المشترك (GCWR) لسيارتك.

للتأكد من أن وزن السيارة والمقطورة ضمن GCWR للمركبة، اتبع الخطوات التالية:

١. ابدأ "بالوزن الفارغ."
٢. أضف وزن المقطورة المحملة بالبضاعة والجاهزة للرحلة.
٣. أضف وزن جميع الركاب.
٤. أضف وزن جميع البضائع في السيارة.
٥. أضف وزن أدوات وصلة الجر مثل قضيب السحب أو الكرة أو قضبان موازنة الحمولة أو قضبان التأرجح.
٦. أضف وزن أي ملحقات أو معدات ما بعد البيع التي تمت إضافتها إلى السيارة.

لا يمكن أن يتجاوز الوزن الناتج قيمة GCWR.

يمكن أيضًا تأكيد إجمالي الوزن المجمّع من خلال وزن السيارة والمقطورة على ميزان عام. يجب تحميل السيارة والمقطورة للرحلة مع الركاب والبضائع.

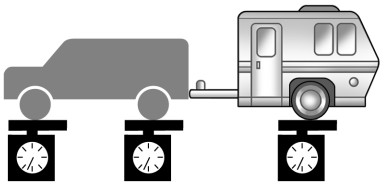

تقدير الوزن الإجمالي للسيارة (GVWR)

للحصول على معلومات حول سعة التحميل القصوى للسيارة، انظر حدود حمولة المركبة ⇦ ٢١٨. عند حساب تقدير الوزن الإجمالي للسيارة (GVWR) والمقطورة مرفقة بها، يجب إدراج وزن لسان المقطورة كجزء من الوزن الذي تحمله السيارة.

الحد الأقصى لوزن المقطورة

يتم حساب تقدير الوزن الأقصى للمقطورة بناءً على السيارة القاطرة الموجود بها سائق وراكب بالمقعد الأمامي وجميع معدات القطر. تمثل هذه القيمة أثقل مقطورة يمكن للمركبة سحبها، ولكن قد يلزم تقليل وزن المقطورة للبقاء ضمن نسبة الوزن الكلي المشترك أو معدل الوزن الإجمالي للمركبة أو الحمل الأقصى للسان المقطورة أو نسبة الوزن الكلي للمحور - الخلفي للمركبة.

لا يمكن أن تدعم وصلة جر المقطورة الموجودة بمصد الصعود سوى وزن المقطورة الإجمالي الذي يصل إلى ٢,٢٧١ كجم (٥,٠٠٠ رطل). في حالة إضافة كرة لوصلة جر المقطورة إلى مصد الصعود، تحقق من نسبة كرة وصلة الجر للتأكد من أنها أكثر من إجمالي وزن المقطورة.

تقدير الوزن الأقصى للسان المقطورة

تقدير الوزن الأقصى للسان المقطورة هو الوزن المسموح به للسان المقطورة الذي يمكن للسيارة دعمه باستخدام نقطة سحب مقطورة تقليدية. قد يلزم تقليل الوزن الشامل للمقطورة للبقاء ضمن نطاق تقدير أقصى وزن للسان المقطورة مع استمرار الحفاظ على توازن الحمل الصحيح للمقطورة.

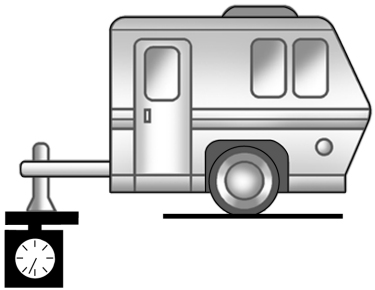

تجنب تجاوز الوزن الأقصى للسان المقطورة الذي يبلغ ٥٦٧ كجم (١,٢٥٠ رطل) بالنسبة لوصلة جر المقطورة التقليدية.

يساهم وزن لسان المقطورة في الوزن الإجمالي للمركبة (GVW). يتضمن الوزن الإجمالي للمركبة (GVW) الوزن الفارغ لمركبتك، أي الركاب والحمولة والمعدات ووزن لسان المقطورة. تعمل خيارات السيارة والركاب والبضائع والمعدات على تقليل الوزن الأقصى المسموح به للسان والذي يمكن للسيارة حمله، مما يقلل أيضًا من الوزن الأقصى المسموح به للمقطورة.

توازن حمولة المقطورة

يجب الحفاظ على توازن الحمولة الصحيح للمقطورة لضمان ثبات المقطورة. يمثل التوازن غير صحيح للحمولة السبب الرئيسي في تأرجح المقطورة.

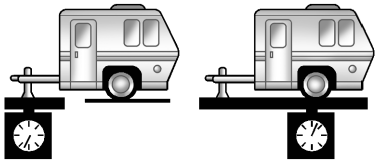

ينبغي أن يمثل وزن لسان المقطورة (١) ١٠–١٥% من إجمالي وزن المقطورة المحملة (٢). بعض أنواع المقطورات المحددة، مثل مقطورات القوارب تقع خارج هذا النطاق. راجع دائمًا دليل مالك المقطورة

لمعرفة وزن لسان المقطورة الذي يُنصح به لكل مقطورة. تجنب تمامًا تجاوز الحمولات القصوى لمركبتك ووصلة الجر والمقطورة.

يتم حساب نسبة توازن حمولة المقطورة على النحو التالي: الوزن (١) مقسومًا على الوزن (٢) مضروبة بـ ١٠٠.

بعد تحميل المقطورة، قم بوزن المقطورة بشكل منفصل ثم لسان المقطورة ثم قم بحساب النسبة المئوية لتوازن حمولة المقطورة لرؤية ما إذا كانت الأوزان وتوزيعها مناسب لسيارتك. إذا كان وزن المقطورة مرتفعًا للغاية، فقد يمكن نقل بعض البضائع إلى سيارتك. إذا كان وزن لسان المقطورة مرتفعًا للغاية أو منخفضًا للغاية، فقد يمكن إعادة ترتيب بعض البضائع داخل المقطورة.

لا تتجاوز أقصى حد مسموح به لوزن لسان المركبة. استخدم أقصر امتداد لوصلة الجر والذي يتيح لكرة وصلة الجر أن تكون أقرب ما يمكن إلى المركبة. سيساعد ذلك في تقليل تأثير وزن لسان المقطورة على وصلة جر المقطورة والمحور الخلفي.

في حالة استخدام حامل الحمولة في مستقبل وصلة المقطورة، اختر حامل يضع الحمل في أقرب موضع ممكن من المركبة. تأكد أن الوزن الإجمالي، متضمنًا ذلك الحامل، لا يزيد عن نصف وزن اللسان المسموح به للمركبة أو ٢٢٧ كغم (٥٠٠ رطل)، أيهما أقل.

تقدير إجمالي وزن المحور الخلفي (GAWR-RR)

يمثل GAWR-RR الوزن الإجمالي الذي يمكن أن يدعمه المحور الخلفي للسيارة. لا تتجاوز حد GAWR-RR، مع مركبة السحب والمقطورة وهما بكامل حمولتهما للقيام برحلة، بما في ذلك وزن لسان المقطورة. إذا كنت تستخدم وصلة توزيع الوزن، لا تتجاوز GAWR-RR بعد وضع قضبان توزيع الوزن الزنبركية.

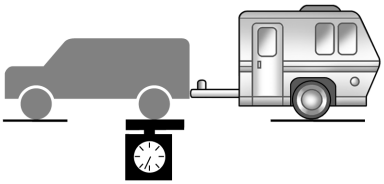

اطلب من الوكيل الذي تتعامل معه معلومات القطر أو المساعدة بشأن ذلك.

تجهيزة سحب المقطورة

الحلقات

⚠ تحذير

لتجنب الإصابة الخطيرة أو تلف الممتلكات، اتبع دائمًا إرشادات الشركة المصنعة للربط عند تأمين قضيب السحب/جهاز القارنة بمستقبل قضيب الربط في المركبة.

تأكد من تأمين قضيب السحب /جهاز القارنة بواسطة مسمار تثبيت القفل أو وسائل أخرى مثل دوران المسمار أو آلية القفل لن تسبب خروج المسمار أو فكه أثناء الاستخدام. يمكن أن يؤدي عدم تأمين قضيب السحب/جهاز القارنة بشكل صحيح بالمستقبل إلى فصل قضيب الربط/المستقبل أثناء السحب.

استخدم دائمًا معدات السحب الصحيحة المناسبة لسيارتك. يمكن أن تؤثر الرياح المعاكسة والشاحنات الكبيرة المارة والطرق الوعرة على المقطورة ووصلة السحب.

تساعد معدات السحب المناسبة لسيارتك في الحفاظ على التحكم في مجموعة السيارة - المقطورة. يمكن جر العديد من المقطورات باستخدام وصلة حمل الوزن والتي تحتوي على قارنة مثبتة في كرة الوصلة أو حلقة سحب مثبتة في خطاف محور ارتكاز رأسي. وقد تتطلب المقطورات الأخرى وصلة توزيع الوزن والتي تستخدم قضبانًا نابضة لتوزيع وزن لسان المقطورة بين محاور سيارتك ومقطورتك. انظر العنوان "تقدير الوزن الأقصى للسان المقطورة" أسفل القسم سحب مقطورة ⇦ ٢٩١ لحدود الوزن مع أنواع وصلات الجر المختلفة.

تجنب تمامًا تثبيت وصلات الإيجار أو الوصلات من نوع المصد. لا تستخدم سوى الوصلات المثبتة على الإطار التي لا توصل بالمصد.

غطاء وصلة الربط

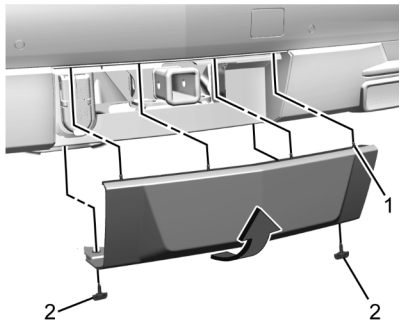

لإزالة غطاء وصلة الربط، في حالة وجوده:

١. قم بإزالة المثبتتين على اللسينين السفليين (٢).

٢. اسحب الحافة السفلية للغطاء إلى زاوية ٤٥ درجة تقريبًا.

٣. اسحب الغطاء لأعلى لفصل الملحقات العليا (١).

لإعادة تركيب غطاء وصلة الربط:

١. امسك الغطاء بزاوية ٤٥ درجة بالنسبة للمركبة واضغط على اللسينين العلويين في داخل الفتحات في ممتص الصدمات.

٢. ادفع أسفل الغطاء للأمام حتى يتوازى اللسينان السفليان مع الفتحات السفلى.

٣. أطبق غطاء وصلة الربط في مكانه بالضغط على الجوانب العليا للأمام (١).

٤. قم بإعادة تركيب المثبتتين على اللسينين السفليين (٢).

لذا يُنصح باستخدام أدوات التحكم الميكانيكية في التمايل والتأرجح مع أية مقطورة. استشر أخصائي قطر بشأن أدوات التحكم في التمايل أو راجع توصيات وتعليمات الشركة المصنعة للمقطورة.

ضبط وصلة توزيع الوزن

قد تكون وصلة توزيع الوزن مفيدة مع بعض المقطورات. استخدم التوجيهات الآتية لتحديد ما إذا كان ينبغي استخدام وصلة توزيع الوزن.

وزن المقطورة	استخدام وصلة توزيع الوزن	توزيع الوصلة
حتى ٢٧٢٠ كجم (٦٠٠٠ رطل)	غير مطلوب	٥٠٪
أكثر من ٢٧٢٠ كجم (٦٠٠٠ رطل)	مطلوب	٥٠٪

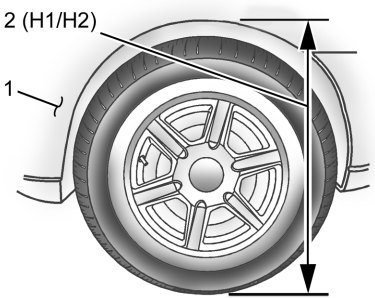

١. الجزء الأمامي من المركبة
٢. H1/H2 المسافة بين البدن والأرض

السحب

١. اضبط الشاحنة بحيث يتسنى توصيل المقطورة (حافظ على فصل المقطورة).
٢. قم بقياس ارتفاع الجزء العلوي لفتحة العجلة الأمامية بالرفرف حتى الأرض (H1).
٣. قم بتوصيل المركبة بالمقطورة، ولا تقم بتثبيت قضبان توزيع الوزن في ذلك الحين.
٤. قم بقياس ارتفاع الجزء العلوي لفتحة العجلة الأمامية بالرفرف حتى الأرض (H2).
٥. اضبط مستوى الشد في قضبان توزيع الوزن وفقًا لتوصيات الجهة المصنعة بحيث يكون ارتفاع الرفرف الأمامي تقريبًا [H2-(H2-H1)/2] (نصف المسافة بين ارتفاعي القيادة المقاسين).
٦. افحص المقطورة ووصلة توزيع الوزن نظريًا للتحقق من الالتزام بتوصيات الجهة المصنعة.

القياس	مثال للارتفاع ١٥٠٠ (مم)
H1	١٠٠٠
H2	١٠٥٠
H2-H1	٥٠
(H2-H1)/2	٢٥
H2- [(H2-H1)/2]	١٠٢٥

السحب باستخدام نظام تعليق هوائي رباعي الزوايا

١. اضبط تعليق هوائي المركبة على "ارتفاع الخلوص الأرضي العادي".

٢. اضبط الشاحنة بحيث يتسنى توصيل المقطورة (حافظ على فصل المقطورة).

٣. قم بتمكين التعليق الهوائي "وضع الخدمة" في شاشة المعلومات والترفيه المركزية ضمن الإعدادات/المركبة/التعليق.

٤. قم بقياس ارتفاع الجزء العلوي لفتحة العجلة الأمامية بالرفرف حتى الأرض (H1).

٥. قم بتوصيل المركبة بالمقطورة، ولا تقم بتثبيت قضبان توزيع الوزن في ذلك الحين.

٦. قم بقياس ارتفاع الجزء العلوي لفتحة العجلة الأمامية بالرفرف حتى الأرض (H2).

٧. اضبط مستوى الشد في قضبان توزيع الوزن وفقًا لتوصيات الجهة المصنعة بحيث يكون ارتفاع الرفرف الأمامي تقريبًا [H2- [(H2-H1)/3]] (٣/١ المسافة بين ارتفاعي القيادة المقاسين، أسفل ارتفاع الركوب الثانوي {H2}).

٨. قم بتعطيل التعليق الهوائي "وضع الخدمة".

٩. سيقوم التعليق الهوائي بضبط ارتفاع الركوب تلقائيًا بعد الخطوة ٨.

١٠. افحص المقطورة ووصلة توزيع الوزن نظريًا للتحقق من الالتزام بتوصيات الجهة المصنعة.

القياس	مثال للارتفاع ١٥٠٠ (مم)
H1	١٠٠٠
H2	١٠٦٠
H2-H1	٦٠
(H2 -H1)/3	٢٠
H2-[(H2-H1)/3]	١٠٤٠

إطارات

- تجنب سحب أية مقطورة أثناء استخدام الإطار الاحتياطي المدمج في السيارة.
- ينبغي نفخ الإطارات بشكل مناسب لدعم الأحمال أثناء سحب المقطورة. انظر إطارات ⇦ ٣٣٧ للحصول على المعلومات المتعلقة بنفخ الإطارات بشكل صحيح.

سلاسل الأمان

قم دائمًا بتوصيل السلاسل بين السيارة والمقطورة وبالفتحات الموجودة في منصة وصلة جر المقطورة. قد توفر الشركة المصنعة لوصلة الربط أو المقطورة إرشادات حول سلاسل الأمان.

إذا كان وزن المقطورة الجاري سحبها يصل إلى ٢٢٧١ كجم (٥٠٠٠ رطل) وكانت مزودة بمصد صعود مُركب من قبل المصنع، فيمكن توصيل سلاسل الأمان بنقاط التوصيل على المصد، وإلا، فينبغي توصيل سلاسل الأمان بالثقوب الموجودة في وصلة جر المقطورة.

مرر سلاسل الأمان من أسفل لسان المقطورة لمنع اللسان من الاحتكاك بالطريق إذا انفصل عن الحلقة. دومًا، اترك الوصلة مرتخية بما يكفي بحيث يمكن الانعطاف بالمجموعة. لا تترك سلاسل الأمان تُجر على الأرض.

فرامل المقطورة

ينبغي تجهيز المقطورات المُحملة التي يزيد وزنها عن ٩٠٠ كجم (٢٠٠٠ رطل) بأنظمة فرامل وبفرامل لكل محور. ويوصى بأجهزة فرامل للمقطورة متوافقة مع متطلبات الجمعية الكندية للمعايير(CSA) CAN3-D313، أو ما يعادلها.

قد تتطلب اللوائح التنظيمية الدولية أو المحلية أن تحتوي المقطورات على نظام الفرملة الخاص بها إذا كان الوزن المحمل للمقطورة يتجاوز الحدود الدنيا التي يمكن أن تختلف من دولة إلى أخرى. قم بقراءة التعليمات الخاصة بفرامل المقطورة واتباعها حتى تضمن تركيبها وضبطها وصيانتها بطريقة صحيحة. تجنب تمامًا محاولة الطرق فوق نظام الفرامل الهيدروليكي لسيارتك. فإذا قمت بذلك، قد لا يعمل كل من فرامل المانعة للانغلاق بالسيارة وفرامل المقطورة، مما قد يؤدي إلى حدوث تصادم.

حزمة أسلاك المقطورة

موصل المقطورة سباعي الأقطاب مركب في المصدم. يمكن توصيل هذا الموصل في موصل المقطورة العام للخدمة الشاقة سباعي الأقطاب وذلك من خلال الوكيل.

استخدم موصلاً مستديرًا بسبعة أسلاك مع أطراف مسطحة مشفرة تلبي مواصفات SAE J2863 لتوصيل كهربائي أفضل.

وتحتوي حزمة الأسلاك السباعية على دوائر المقطورة التالية:

- أصفر/رمادي: إشارة التوقف/الانعطاف اليسرى
- أخضر/بنفسجي: إشارة التوقف/الانعطاف اليمنى
- رمادي/بني: مصابيح المؤخرة
- أبيض: أرضي
- أبيض/أخضر: ضوء الرجوع للخلف
- أحمر/أخضر: شحن البطارية
- أزرق داكن: فرامل المقطورة

للمساعدة في شحن وضع تغيير بطارية بعيد (لغير المركبة) إلى سحب/قطر. إذا كانت المقطورة خفيفة جدًا لوضع القطر/السحب، فشل المصابيح الرئيسية للمساعدة في شحن البطارية.

إمدادات أسلاك التحكم بالفرامل الكهربائية

وتأتي إمدادات الأسلاك هذه مع المركبة كجزء من حزمة أسلاك المقطورة. وهذه الإمدادات مخصصة لوحدة التحكم في الفرامل الكهربائية.

ينبغي تركيب الحزمة بواسطة الوكيل أو مركز خدمة معتمد.

راجع دليل المالك من أجل عنصر التحكم بفرامل المقطورة الكهربائية لسوق ما بعد البيع لتحديد ترميز لون الأسلاك لعنصر التحكم بفرامل المقطورة الكهربائية. قد تختلف ألوان الأسلاك الموجودة على عنصر التحكم بالفرامل عن تلك الموجودة على السيارة.

مصابيح المقطورة

تأكد دائمًا من عمل جميع مصابيح المقطورة في بداية كل رحلة وبشكل دوري في الرحلات الطويلة.

توصيل المقطورة ورسائل المصباح

عندما تكون المقطورة موصولة بشكل صحيح وتعمل بشكل صحيح، لا تظهر رسائل توصيل المقطورة أو المصباح في مركز معلومات السائق (DIC). ولكن؛ إذا اكتشفت السيارة مشكلة في توصيل المقطورة أو المصباح، فقد ترى رسالة (رسائل) DIC التالية:

- تظهر رسالة TRAILER DISCONNECTED CHECK CONNECTION عند فصل مقطورة متصلة. تظهر فورًا عندما تكون السيارة قيد التشغيل أو عند بدء التشغيل التالي إذا تم فصل المقطورة أثناء إيقاف تشغيل السيارة. تحقق من توصيل المقطورة بالشكل المناسب.

إشارات الانعطاف عند سحب مقطورة

عند توصيلها بشكل صحيح، ستضيء إشارات انعطاف المقطورة للإشارة إلى أن السيارة تنعطف أو تُغير حارة السير أو تتوقف. عند سحب أية مقطورة، ستضيء الأسهم الموجودة على مجموعة العدادات حتى في حالة عدم توصيل المقطورة بشكل صحيح أو احتراق اللمبات.

وضع السحب/القطر

للحصول على تعليمات حول كيفية الدخول إلى وضع السحب/القطر، راجع التحكم بوضع القيادة ⇦ ٢٤٣.

تساعد ميزة السحب/القطر فقط عند جر مقطورة ثقيلة أو حمولة كبيرة أو ثقيلة.

وقد تم تصميم وضع السحب/القطر ليكون أكثر فعالية عندما يكون وزن المركبة والمقطورة معًا لا يقل عن ٧٥ بالمئة من تقدير الوزن الإجمالي للسيارة والمقطورة (GCWR). انظر "أقصى وزن للمقطورة" تحت سحب مقطورة ⇦ ٢٩١.

يكون وضع السحب/القطر مفيدًا جدًا عند سحب مقطورة ثقيلة أو حمل حمولة كبيرة أو ثقيلة:

- على التضاريس المنبسطة

- في حركة المرور المميزة بالتوقف ثم السير المتكررين
- في أماكن الركن المزدحمة

تشغيل المركبة في وضع السحب/القطر عندما تكون الحمولة خفيفة أو عندما لا يسبب عدم السحب أي ضرر؛ ومع ذلك، لا يوصى بذلك وقد ينتج عن ذلك خصائص قيادة سيئة فيما يتعلق بالمحرك وناقل الحركة وتقليل الاقتصاد في استهلاك الوقود.

نظام التحكم في فرامل المقطورة المضمن

قد تحتوي المركبة على نظام التحكم في فرامل المقطورة المضمن (ITBC) للاستخدام مع فرامل المقطورة الإلكترونية أو معظم فرامل المقطورة الإلكترونية الهيدروليكية. تنطبق هذه التعليمات على كلا النوعين من فرامل المقطورة الكهربائية.



يوجد هذا الرمز في لوحة التحكم بفرامل المقطورة في المركبات التي تتضمن نظام التحكم في فرامل المقطورة المضمن. يتناسب خرْج الطاقة إلى فرامل المقطورة مع كمية فرملة السيارة. ويمكن ضبط إنتاج الطاقة المتوفر لفرامل المقطورة وفقًا لمجموعة واسعة من مواقف القطر.

تم دمج نظام التحكم في فرامل المقطورة المضمن (ITBC) مع فرامل المركبة، ونظامي الفرامل المانعة للانغلاق وStabiliTrak/ التحكم الإلكتروني في الثبات. في حالات القطر التي تسبب تنشيط نظام الفرامل المانعة للانغلاق أو نظام StabiliTrak/ التحكم الإلكتروني في الثبات في المركبة، يتم تلقائيًا ضبط القوة التي يتم إرسالها إلى فرامل المقطورة لتقليل انغلاق عجلات المقطورة. وهذا لا يعني بالضرورة أن المقطورة يتوافر بها نظام StabiliTrak/ التحكم الإلكتروني في الثبات.

إذا لم تعمل فرامل المركبة أو نظاما مانع انغلاق الفرامل أو StabiliTrak بشكل صحيح، فقد لا يعمل نظام التحكم في فرامل المقطورة المضمن (ITBC) بكامل طاقته أو لا يعمل على الإطلاق. تأكد من أن جميع هذه الأنظمة تعمل بشكل كامل للسماح لنظام ITBC بالعمل بشكل صحيح.

يتم توصيل الطاقة إلى نظام التحكم في فرامل المقطورة المضمن (ITBC) من خلال نظام المركبة الكهربائي. مع العلم بأن إيقاف تشغيل نظام الإشعال يؤدي أيضًا إلى إيقاف نظام التحكم في فرامل المقطورة المضمن (ITBC). فنظام التحكم في فرامل المقطورة المضمن (ITBC) لا يعمل بكامل طاقته إلا عندما يكون نظام الإشعال في وضع ON/RUN (تشغيل/تدوير).

⚠ تحذير

قد يؤدي توصيل المقطورة التي تحتوي على نظام فرامل هوائية إلى إنقاص وظيفة فرامل المقطورة أو فقدانها بالكامل، بما في ذلك زيادة مسافة التوقف أو عدم استقرار المقطورة مما قد يؤدي إلى إصابة خطيرة أو الموت أو تلف بالممتلكات. لا تستخدم سوى نظام ITBC مع أنظمة الفرامل الكهربائية أو كهربائية على أنظمة فرامل مقطورة هيدروليكية.

لوحة التحكم في فرامل المقطورة

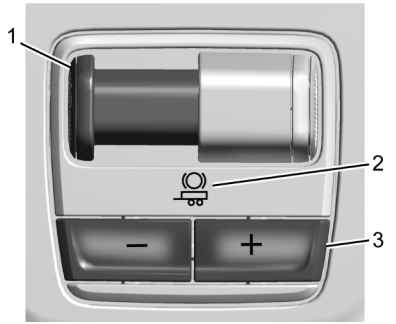

١. ذراع تطبيق فرامل المقطورة اليدوية
٢. رمز المقطورة
٣. أزرار ضبط Trailer Gain (طاقة المقطورة)

يتضمن نظام تحكم ITBC لوحة تحكم كائنة في لوحة أجهزة القياسات إلى يسار عمود عجلة القيادة. تتيح لوحة التحكم ضبط مقدار الطاقة الناتجة، والمشار إليها بطاقة المقطورة، المتوفرة لفرامل المقطورة، كما تتيح استخدام فرامل المقطورة اليدوية. استخدم لوحة تحكم ITBC وصفحة عرض DIC لفرامل المقطورة لضبط وعرض خرْج الطاقة إلى مكابح المقطورة.

صفحة عرض فرامل المقطورة في مركز معلومات السائق

تشير صفحة عرض ITBC إلى:

- إعداد Trailer Gain
- الخرْج إلى فرامل المقطورة
- توصيل المقطورة
- حالة تشغيل النظام.

للعرض:

- قم بالتمرير عبر صفحات قائمة مركز معلومات السائق
- اضغط زر Trailer Gain (+) أو (-)
- قم بتنشيط ذراع تطبيق فرامل المقطورة اليدوية

TRAILER GAIN:

اضغط على زر Trailer Gain لاستعادة إعداد Trailer Gain الحالي. في كل مرة يتم فيها ضغط أزرار الطاقة وتحريرها سيتم تغيير إعداد طاقة المقطورة. اضغط على Trailer Gain (+) أو (-) للضبط. اضغط مع الاستمرار لضبط Trailer Gain بشكل مستمر. لإيقاف الخرج إلى المقطورة، اضبط إعداد Trailer Gain على ٠,٠. يمكن ضبط هذا الإعداد من ٠,٠ إلى ١٠,٠ مع توصيل المقطورة أو فصلها.

TRAILER OUTPUT (إنتاج المقطورة): يُعرض عند توصيل مقطورة ذات فرامل كهربائية. ويستند إنتاج الطاقة إلى فرامل المقطورة على مقدار فرملة المركبة الحالية وله علاقة بضبط طاقة المقطورة. ويتم عرض الإنتاج في شكل قضبان من ٠ إلى ١٠٠٪ لكل ضبط طاقة.

يُظهر خرج المقطورة "ـ ـ ـ ـ ـ" في صفحة شاشة فرامل المقطورة عند حدوث أحد الأمور التالية:

- لم يتم توصيل مقطورة.
- تم توصيل مقطورة بدون فرامل كهربائية، لا يتم عرض أية رسالة في مركز معلومات السائق
- تم فصل مقطورة ذات فرامل كهربائية، تظهر أيضًا الرسالة CHECK TRAILER WIRING (افحص أسلاك المقطورة) في مركز معلومات السائق
- هناك عطل في الأسلاك المتصلة بفرامل المقطورة الكهربائية، تظهر الرسالة CHECK TRAILER WIRING (افحص أسلاك المقطورة) في مركز معلومات السائق
- لا يعمل نظام ITBC بسبب وجود عطل، سيتم عرض رسالة SERVICE TRAILER BRAKE SYSTEM (قم بصيانة نظام فرامل المقطورة) في مركز معلومات السائق

ذراع تطبيق فرامل المقطورة اليدوية

اسحب هذا الذراع إلى اليمين لتعشيق الفرامل الكهربائية للمقطورة بغض النظر عن فرامل المركبة. استخدم هذا الذراع لضبط طاقة المقطورة للوصول إلى خرج الطاقة المناسب لفرامل المقطورة. تضيء مصابيح فرامل المقطورة والمركبة عند تطبيق إما فرامل المركبة أو فرامل المقطورة اليدوية بعد توصيلها على النحو الصحيح.

إجراءات ضبط طاقة المقطورة

يجب ضبط طاقة المقطورة لظروف قطْر محددة ويجب إعادة ضبطها عند تغير ظروف تحميل المركبة أو تحميل المقطورة أو سطح الطريق.

⚠ تحذير

قد لا تعمل فرامل المقطورة ذات الطاقة الزائدة أو المنخفضة على إيقاف المركبة والمقطورة كما هو مطلوب وقد يؤدي هذا إلى حدوث تصادم. اتبع الإرشادات دائمًا لتعيين طاقة المقطورة حتى تقوم بإيقاف المقطورة بشكل صحيح.

لضبط وزن المقطورة بحسب كل حالة سحب:

١. قم بقيادة السيارة موصلاً بها المقطورة على طريق مستوٍ، كمثال لحالة سحب، وخالٍ من حركة المرور بسرعة ٣٢ إلى ٤٠ كم/سا (من ٢٠ إلى ٢٥ ميلاً/سا)، ثم استخدم ذراع تطبيق فرامل المقطورة اليدوية بالكامل.

ملاحظة

إن ضبط طاقة المقطورة في سرعة أقل من ٣٢ إلى ٤٠ كم/ساعة (من ٢٠ إلى ٢٥ ميلاً/ساعة) يؤدي إلى ضبط الطاقة بشكل غير صحيح.

٢. اضبط طاقة المقطورة، باستخدام أزرار ضبط الطاقة، إلى مقدار أقل من نقطة انغلاق عجلات المقطورة، والتي يمكن تمييزها بواسطة صرير عجلات المقطورة أو تصاعد دخان من الإطارات عند انغلاق عجلات المقطورة.

ملاحظة

قد لا يحدث انغلاق في عجلات المقطورة في حالة سحب مقطورة محملة بشكل مفرط. وفي هذه الحالة، اضبط طاقة المقطورة على أعلى ضبط مسموح به لحالة السحب.

٣. أعد ضبط طاقة المقطورة عند تغير ظروف تحميل المركبة أو تحميل المقطورة أو سطح الطريق أو في حالة انغلاق العجلات أثناء السحب.

الرسائل الأخرى لمركز معلومات السائق ذات الصلة بنظام التحكم في فرامل المقطورة المضمن (ITBC)

TRAILER BRAKES CONNECTED (تم توصيل فرامل المقطورة): تظهر هذه الرسالة لفترة وجيزة عند توصيل مقطورة ذات فرامل كهربائية بالمركبة لأول مرة. تختفي هذه الرسالة تلقائيًا بعد ١٠ ثوانٍ تقريبًا. يمكن قراءة هذه الرسالة قبل إيقاف تشغيلها تلقائيًا.

CHECK TRAILER WIRING (تحقق من أسلاك المقطورة): تظهر هذه الرسالة في الحالات التالية:

- يحدد نظام التحكم في فرامل المقطورة المضمن (ITBC) أولاً التوصيل بمقطورة ذات فرامل كهربائية ثم يتم فصل حزمة أسلاك المقطورة عن المركبة.

  إذا حدث الفصل أثناء كون السيارة ثابتة، فستختفي هذه الرسالة تلقائيًا بعد حوالي ٣٠ ثانية. سيتم إيقاف تشغيل هذه الرسالة إذا تم قراءتها أو إذا تم إعادة توصيل مجموعة أسلاك المقطورة.

  وإذا حدث الفصل أثناء سير المركبة، فستستمر هذه الرسالة إلى أن يتم إيقاف نظام الإشعال. سيتم إيقاف تشغيل هذه الرسالة إذا تم قراءتها أو إذا تم إعادة توصيل مجموعة أسلاك المقطورة.
- هناك عطل كهربائي في الأسلاك الموصلة بفرامل المقطورة. ستستمر هذه الرسالة في الظهور ما دام هناك عطل كهربائي في أسلاك المقطورة. سيتم إيقاف تشغيل هذه الرسالة إذا تم قراءتها.

لتحديد فيما إذا كان العطل الكهربائي في توصيل حزمة أسلاك المقطورة من جانب المركبة أم المقطورة:

١. افصل حزمة أسلاك المقطورة من المركبة.

٢. أدر مفتاح الإشعال إلى الوضع OFF (إيقاف التشغيل).

٣. انتظر ١٠ ثوانٍ، ثم بدّل نظام الإشعال مرة أخرى إلى RUN (دوران).

٤. إذا ظهرت رسالة CHECK TRAILER WIRING (افحص أسلاك المقطورة) مرة أخرى، فبذلك يكون العطل الكهربائي من جانب المركبة.

أما إذا لم تظهر الرسالة CHECK TRAILER WIRING (افحص أسلاك المقطورة) مرة أخرى إلا عند توصيل حزمة أسلاك المقطورة بالمركبة، فالعطل الكهربائي من جانب المقطورة.

SERVICE TRAILER BRAKE SYSTEM (يجب صيانة نظام فرامل المقطورة): تظهر هذه الرسالة عند وجود مشكلة في نظام التحكم في فرامل المقطورة المضمن (ITBC). إذا استمرت هذه الرسالة خلال تشغيل نظام الإشعال لدورات متعددة، فالمشكلة في نظام التحكم في فرامل المقطورة المضمن (ITBC). قم بصيانة المركبة.

إذا تم عرض رسالة CHECK TRAILER WIRING (تحقق من أسلاك المقطورة) أو SERVICE TRAILER BRAKE SYSTEM (قم بصيانة نظام فرامل المقطورة) أثناء القيادة، فقد لا يعمل نظام ITBC بشكل كامل أو قد لا يعمل على الإطلاق. متى سمحت ظروف حركة المرور بذلك، فاركن المركبة بعناية على جانب الطريق وأطفئ نظام الإشعال. تحقق من توصيل الأسلاك إلى مقطورة وشغّل نظام الإشعال مرة أخرى. إذا استمرت أي من هذه الرسائل في الظهور، فالمركبة أو المقطورة تحتاج إلى صيانة.

وقد يكون وكيل جنرال موتورز قادرًا على تشخيص وإصلاح مشكلات المقطورة. ومع ذلك، لا يغطي ضمان المركبة أي تشخيص وإصلاح للمقطورة. اتصل بوكيل المقطورة للمساعدة في إصلاح المقطورة والحصول على معلومات ضمان المقطورة.

التحكم في ترنح المقطورة (TSC)

المركبات المزودة بـ StabiliTrak/نظام التحكم الإلكتروني في الثبات (ESC) تكون مجهزة بميزة التحكم في تأرجح المقطورة (TSC). لم يتم تصميم تأرجح المقطورة لتتحرك من جانب إلى جانب لمقطورة أثناء السحب. إذا كانت المركبة تقطر مقطورة واكتشف نظام TSC أن التأرجح يزيد، فيتم تطبيق فرامل المركبة بشكل انتقائي على كل إطار، وذلك للمساعدة على تقليل التأرجح المفرط للمقطورة. إذا كانت المركبة مجهزة بنظام التحكم في فرامل المقطورة المضمن (ITBC)، وكانت المقطورة تحتوي على نظام فرامل كهربائية، فقد يقوم نظام StabiliTrak أيضًا بتطبيق فرامل المقطورة.





في حالة تمكين TSC، فسيومض مصباح تحذير نظام التحكم في الجر/StabiliTrak على مجموعة العدادات. خفض سرعة السيارة عن طريق إزالة قدمك تدريجيًا عن دواسة الوقود. إذا استمر تأرجح المقطورة، فإن StabiliTrak يمكن أن يقلل من عزم المحرك للمساعدة على إبطاء السيارة. لن يعمل TSC إذا تم إيقاف تشغيل StabiliTrak. انظر التحكم في الجر/ نظام التحكم الإلكتروني في الثبات ⇦ ٢٤١.

⚠ تحذير

يمكن أن يؤدي تأرجح المقطورة إلى تصادم أو حدوث إصابات خطيرة أو الوفاة، حتى إذا كانت السيارة مجهزة بـ TSC.

(يتبع)

تحذير (يتبع)

إذا بدأت المقطورة بالتأرجح، قم بتقليل سرعة السيارة عن طريق إزالة قدمك تدريجيًا عن دواسة الوقود. ثم قم بالتوقف بجانب الطريق لفحص المقطورة والمركبة للمساعدة في تصحيح الأسباب المحتملة، بما في ذلك مقطورة غير ملائمة أو مثقلة بالحمولة، أو بضائع غير مثبتة، أو تهيئة وصلة المقطورة غير ملائمة، أو إطارات المركبة أو المقطورة المنفوخة بشكل غير مناسب أو الإطارات غير الصحيحة. راجع تجهيزة سحب المقطورة ⇦ ٢٩٤ للتعرف على توصيات إعداد معدلات المقطورة والعقدة.

أجهزة سوق ما بعد البيع للتحكم الإلكتروني بتأرجح المقطورة

قد تأتي بعض المقطورات مجهزة بجهاز إلكتروني مصمم لتقليل أو التحكم بتأرجح المقطورة. تقدم الشركات المصنعة للمعدات في سوق ما بعد البيع أيضًا أجهزة مماثلة تتصل بالأسلاك بين المقطورة والمركبة. قد تؤثر هذه الأجهزة على عمل أنظمة فرامل المقطورة أو الأنظمة الأخرى في المركبة، بما في ذلك الأنظمة المضادة للتأرجح، إذا كانت المركبة مجهزة بها. يمكن أن تظهر الرسائل المتعلقة بتوصيلات المقطورة أو فرامل المقطورة على DIC (مركز معلومات السائق). لا تزال تأثيرات هذه الأجهزة من سوق ما بعد البيع غير معروفة على التعامل مع السيارة أو أداء فرامل المقطورة.

⚠ تحذير

يمكن أن يؤدي استخدام أجهزة إلكتروني من سوق ما بعد البيع للتحكم بتأرجح المقطورة إلى انخفاض أداء فرامل المقطورة، أو فقدان فرامل المقطورة، أو أعطال أخرى، وقد يؤدي ذلك إلى حدوث اصطدام. قد تتعرض أنت أو الأشخاص الآخرون لإصابة خطيرة أو للوفاة. قبل استخدام أحد هذه الأجهزة:

- اسأل الشركة المصنعة للجهاز أو المقطورة إذا كان قد تم اختبار الجهاز بدقة بشأن التوافق مع الموديل والطراز والسنة لمركبتك وكذلك المعدات الاختيارية المثبتة على مركبتك.
- قبل القيادة، تأكد من أن فرامل المقطورة تعمل بشكل صحيح، إذا كانت مركبتك مجهزة بها. قم بقيادة المركبة الموصولة بالمقطورة على طريق مستوٍ وخالٍ من حركة المرور بسرعة 32-40 كم/ساعة (من 20-25 ميلاً/ساعة)، ثم استخدم ذراع تطبيق فرامل المقطورة اليدوية بالكامل.

(تتبع)

تحذير (يتبع)

تحقق أيضًا من أن مصابيح فرامل المقطورة والمصابيح الأخرى تعمل بشكل صحيح.

- إذا لم تكن فرامل المقطورة تعمل بشكل صحيح في أي وقت، أو إذا كانت رسالة DIC تشير إلى مشاكل في توصيلات المقطورة أو فرامل المقطورة، فقم بقيادة المركبة بعناية إلى جانب الطريق عندما تسمح ظروف حركة المرور.

إطارات المقطورة

تختلف الإطارات الخاصة بالمقطورة (ST) عن إطارات السيارات. فقد صُممت الإطارات الخاصة بالمقطورات مزودة بجوانب مشدودة للمساعدة في منع التأرجح ودعم حمل الأحمال الثقيلة. يمكن أن تُصعب هذه الميزات من تحديد ما إذا كانت ضغوط إطارات المقطورة منخفضة وذلك بناءً على الفحص البصري فقط.

تحقق دائمًا من جميع ضغوط إطارات المقطورة قبل كل رحلة عندما تكون الإطارات باردة. يمثل انخفاض ضغط إطارات المقطورة السبب الرئيسي في انفجارها.

تتدهور إطارات المقطورة بمرور الوقت. سيوضح الجدار الجانبي لإطار المقطورة أسبوع وسنة تصنيع الإطار. يوصي العديد من مصنعي إطارات المقطورات باستبدال الإطارات التي يزيد عمرها عن ست سنوات.

يمثل التحميل الزائد سببًا رئيسيًا آخر لانفجار إطارات المقطورات. تجنب تمامًا تحميل مقطورتك بوزن أكثر من الوزن الذي يدعمه تصميم الإطارات. يوجد تقدير الحمل على الجدار الجانبي لإطار المقطورة.

تعرف دائمًا على معدل السرعة الأقصى لإطارات المقطورة قبل البدء في القيادة. فقد يكون ذلك أقل بكثير من معدل سرعة إطارات السيارة. قد يوجد معدل السرعة على الجدار الجانبي لإطار المقطورة. إذا لم يتم عرض معدل السرعة، فسيكو معدل السرعة الافتراضي لإطارات المقطورة هو ١٠٥ كم/س (٦٥ ميل في الساعة).

التحويلات والمكونات الإضافية

المعدات الكهربائية الإضافية

⚠ تحذير

يتم استخدام موصل رابط البيانات (DLC) لأداء الخدمة على السيارة ولاختبارات فحص الانبعاثات/الصيانة. انظر مصباح مؤشر الأعطال (ضوء فحص المحرك) ⇦ ١١٥. أي جهاز يتم توصيله بموصل رابط البيانات (DLC)- مثل جهاز تتبع الأسطول تم شراؤه بعد البيع أو تتبع سلوكيات السائق- قد يتداخل مع أنظمة السيارة. وقد يؤدي هذا إلى التأثير في تشغيل السيارة كما يؤدي إلى وقوع تصادم. مثل هذه الأجهزة قد تتمكن من الوصول إلى المعلومات المحفوظة في أنظمة السيارة.

تنبيه

يمكن أن تسبب بعض المعدات الكهربائية تلفًا للسيارة أو تتسبب في تعطل المكونات، وهي أمور لا يغطيها ضمان المركبة. ولكن قبل إضافة المعدات الكهربائية، يجب دائمًا مراجعة الوكيل.

⚠ تحذير

يمكن أن تتداخل بعض أجهزة الراديو المحمولة، مثل مكبرات الصوت والهوائيات المستخدمة في الاتصال ثنائي الاتجاه، مع بعض أنظمة المركبات. تأكد دائمًا من تزويد هذه المعدات بأرضية محلية مناسبة. اتبع جميع التعليمات المرفقة مع الجهاز وراجع وكيل جنرال موتورز الخاص بك للحصول على إرشادات إضافية لتركيب راديو المحمول.

يمكن أن تؤدي المعدات الإضافية إلى تفريغ بطارية المركبة التي بجهد ١٢ فولت، حتى وإن كانت المركبة لا تعمل.

تحتوي المركبة على نظام وسائد هوائية. قبل محاولة إضافة أي مكون كهربائي إلى المركبة، راجع صيانة المركبات المجهّزة بوسائد هوائية ⇦ ٧٠ وإضافة معدات إلى المركبة المجهزة بوسائد هوائية ⇦ ٧١.

Cadillac Escalade Owner Manual (GMNA-Localizing-MidEast-15567196) -
2022 - CRC - 9/27/21

العناية بالمركبة

معلومات عامة

معلومات عامة ٣٠٧
الملحقات والتعديلات ٣٠٧

عمليات التحقق من المركبة

إجراء أعمال الصيانة بنفسك ٣٠٧
غطاء المحرك ٣٠٧
نظرة عامة على غرفة المحرك ٣٠٩
زيت المحرك ٣١٠
نظام عمر زيت المحرك ٣١٢
سائل صندوق التروس الأوتوماتيكي ٣١٣
نظام عمر فلتر هواء المحرك ٣١٣
منقي/فلتر هواء المحرك ٣١٤
نظام التبريد ٣١٥
ارتفاع درجة حرارة المحرك بصورة مفرطة ٣١٨
مروحة تبريد المحرك ٣١٩
سائل نظام الغسل ٣١٩
الفرامل ٣٢٠
نظام عمر بطانة الفرامل ٣٢١
زيت الفرامل ٣٢١
البطارية ٣٢٢
قيادة سيارة تعمل نظام الدفع بأربع عجلات ٣٢٣
المحور الأمامي ٣٢٤
المحور الخلفي ٣٢٤
فحص آلية فرامل الركن ووضع الفرامل P (الركن) ٣٢٤
استبدال شفرة الماسحات ٣٢٥
استبدال الزجاج ٣٢٥
استبدال الزجاج الأمامي ٣٢٥
دعامة (دعامات) الغاز ٣٢٦

توجيه المصابيح الأمامية

توجيه المصباح الأمامي ٣٢٧

استبدال اللمبة

استبدال اللمبة ٣٢٧
إضاءة مصابيح LED ٣٢٧

النظام الكهربائي

الحمل الزائد على النظام الكهربائي ٣٢٧
المصهرات وقواطع الدائرة ٣٢٩
صندوق مصاهر حجيرة المحرك ٣٢٩
مجموعة مصهرات لوحة أجهزة القياس ٣٣٣
كتلة منصهرات الحجرة الخلفية ٣٣٥

العجلات والإطارات

إطارات ٣٣٧
إطارات تصلح لكل المواسم ٣٣٨
إطارات الشتاء ٣٣٨
الإطارات ذات المقطع المنخفض ٣٣٨
ضغط الإطارات ٣٣٩
ضغط الإطارات في عملية القيادة عالية السرعة ٣٤٠
نظام مراقبة ضغط الإطارات ٣٤١
تشغيل مراقبة ضغط الإطارات ٣٤٢
فحص الإطارات ٣٤٤
تدوير الإطارات ٣٤٥
متى يحين وقت لإطارات جديدة ٣٤٦
شراء إطارات جديدة ٣٤٦
الإطارات والعجلات المصممة بأحجام مختلفة ٣٤٨
محاذاة العجلات وضبط الإطارات ٣٤٨
إحلال العجلات ٣٤٨
سلاسل الإطار ٣٤٩
إذا نفد الهواء من الإطار ٣٤٩
تغيير الإطارات ٣٥٠
العجلة الاحتياطية كاملة الحجم ٣٦١

بدء التشغيل بوصلة البطارية

بدء التشغيل بوصلة البطارية ٣٦٢

سحب المركبة

سحب المركبة ٣٦٥

العناية بالمظهر

العناية بالسطح الخارجي ٣٦٦
العناية الداخلية ٣٧٠
سجادات الأرضية ٣٧٣

معلومات عامة

لأغراض الخدمة وللحصول على قطع الغيار، يُرجى زيارة وكيلك. ستحصل على قطع غيار أصلية، بالإضافة إلى التمتع بالخدمة من قبل أفراد مدربين ومعتمدين.

الملحقات والتعديلات

قد يتعرض أداء المركبة وعامل الأمان بها إلى الخطر وذلك نتيجة لإضافة ملحقات من مصادر غير الوكيل أو إجراء تعديلات على المركبة، ويشمل ذلك على سبيل المثال الوسائد الهوائية والفرامل والثبات والركوب وتماسك الحركة والانبعاثات وأنظمة الديناميكا الهوائية والمتانة والأنظمة الإلكترونية مثل الفرامل المانعة للانغلاق والتحكم في الجر والتحكم في الثبات. وقد تتسبب هذه الملحقات والتعديلات في إحداث عطل أو تلف لا يسري عليه ضمان المركبة.

لن يشمل ضمان المركبة أي تلف يلحق بمكونات التعليق يكون ناتج عن إجراء أي تعديل في ارتفاع المركبة مخالف لإعدادات المصنع.

إن التلفيات التي تصيب مكونات المركبة نتيجة إجراء تعديلات أو تركيب قطع غيار غير معتمدة من شركة GM أو استخدامها، بما في ذلك التعديلات التي يتم إجراؤها على وحدة التحكم أو البرامج، لا تسري عليها شروط ضمان المركبة، بل وقد تؤثر في التغطية المتبقية للضمان عن الأجزاء التالفة.

تم تصميم ملحقات شركة جنرال موتورز بغرض التكامل مع الأنظمة الأخرى في المركبة والعمل معها بكفاءة. راجع وكيلك لتزويد المركبة بالملحقات مستخدمًا ملحقات جنرال موتورز الأصلية التي يركبها الفني التابع للوكيل.

راجع كذلك، إضافة معدات إلى المركبة المجهزة بوسائد هوائية ⇦ ٧١.

عمليات التحقق من المركبة

إجراء أعمال الصيانة بنفسك

⚠ تحذير

يمكن أن يشكل العمل في المركبة خطورة عليك في حالة عدم امتلاكك المعرفة المناسبة أو دليل الصيانة أو الأدوات أو الأجزاء اللازمة لذلك. اتبع دومًا الإجراءات الموضحة في دليل المالك، وراجع دليل الصيانة الخاص بالمركبة قبل تنفيذ أي أعمال خدمة.

في حالة إجراء بعض أعمال الخدمة بنفسك، احرص على استخدام دليل الخدمة المناسب. حيث ستجد معلومات كافية تساعدك على إجراء عملية الخدمة للمركبة، ولن تجد هذه المعلومات في الدليل المتوفر بين يديك.

هذه المركبة مزودة بنظام الوسائد الهوائية. راجع صيانة المركبات المجهّزة بوسائد هوائية ⇦ ٧٠ قبل محاولة إجراء أعمال الخدمة بنفسك.

احتفظ بسجل يحتوي على جميع إيصالات قطع الغيار التي اشتريتها، وقم بتسجيل المسافة التي تقطعها وتاريخ إجراء أي أعمال للخدمة.

تنبيه

يمكن حتى لكميات صغيرة من التلوث أن تسبب ضررًا بأنظمة السيارة؛ فلا تسمح للملوثات بالوصول إلى السوائل أو أغطية الخزان أو عصى القياس.

غطاء المحرك

⚠ تحذير

بالنسبة للمركبات المزودة بميزة تشغيل/إيقاف المحرك تلقائيًا، أوقف تشغيل المركبة قبل فتح غطاء المحرك. إذا كانت (تتبع)

تحذير (يتبع)

المركبة قيد التشغيل، سيبدأ تشغيل المحرك عند فتح غطاء المحرك. ويمكن أن تتعرض أنت أو الآخرون للإصابة.

⚠ تحذير

يمكن أن تسخن المكونات الموجودة أسفل غطاء المحرك نتيجة لتشغيل المحرك. للمساعدة في تجنب خطر تعرض الجلد غير المحمي للاحتراق، تجنب تمامًا لمس هذه المكونات إلى أن تبرد واستخدم دائمًا قفازًا أو منشفة لتجنب ملامسة الجلد لها بشكل مباشر.

امسح أي جليد موجود على غطاء المحرك قبل فتحه.

لفتح غطاء محرك المركبة:

١. اسحب مقبض تحرير غطاء المحرك المزود بالرمز . ستجده في الجانب المنخفض على اليسار من لوحة أجهزة القياسات.

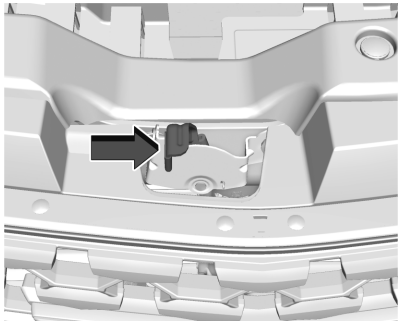

٢. انتقل إلى الجزء الأمامي من المركبة وحدد موقع ذراع التحرير الثانوي أسفل المنتصف الأمامي من غطاء المحرك. ادفع ذراع تحرير غطاء المحرك الثانوي إلى اليمين لتحريره.

٣. بعد رفع غطاء المحرك جزئيًا، سيقوم نظام ضغط الغاز برفع غطاء المحرك تلقائيًا وتثبيته في وضع الفتح الكامل.

لإغلاق غطاء المحرك:

١. تأكد، قبل غلق غطاء المحرك، من عمل جميع أغطية فتحة التعبئة بشكل صحيح وإزالة جميع الأدوات.

٢. اسحب غطاء المحرك لأسفل إلى أن يتوقف نظام الضغط عن تثبيت غطاء المحرك في الوضع لأعلى.

٣. اترك غطاء المحرك يسقط. افحص غطاء المحرك للتأكد من إغلاقه تمامًا. كرر هذه العملية مع استخدام مزيد من القوة إذا لزم الأمر.

⚠ تحذير

تجنب قيادة المركبة في حالة عدم غلق غطاء المحرك تمامًا. يمكن أن ينفتح الغطاء بالكامل ويحجب الرؤية عنك ويتسبب في تعرضك لتصادم. ويمكن أن تتعرض أنت أو الآخرون للإصابة. أغلق الغطاء تمامًا قبل القيادة.

سيعرض مركز معلومات السائق (DIC) رسالة في حالة عدم إغلاق غطاء المحرك بالكامل وكانت المركبة تتحرك. توقف وأوقف تشغيل المركبة وافحص غطاء المحرك للتحقق من عدم وجود أية عوائق وأغلق الغطاء مرة أخرى. تحقق لمعرفة ما إذا كانت الرسالة لا تزال تظهر في مركز معلومات السائق أم لا.

نظرة عامة على غرفة المحرك

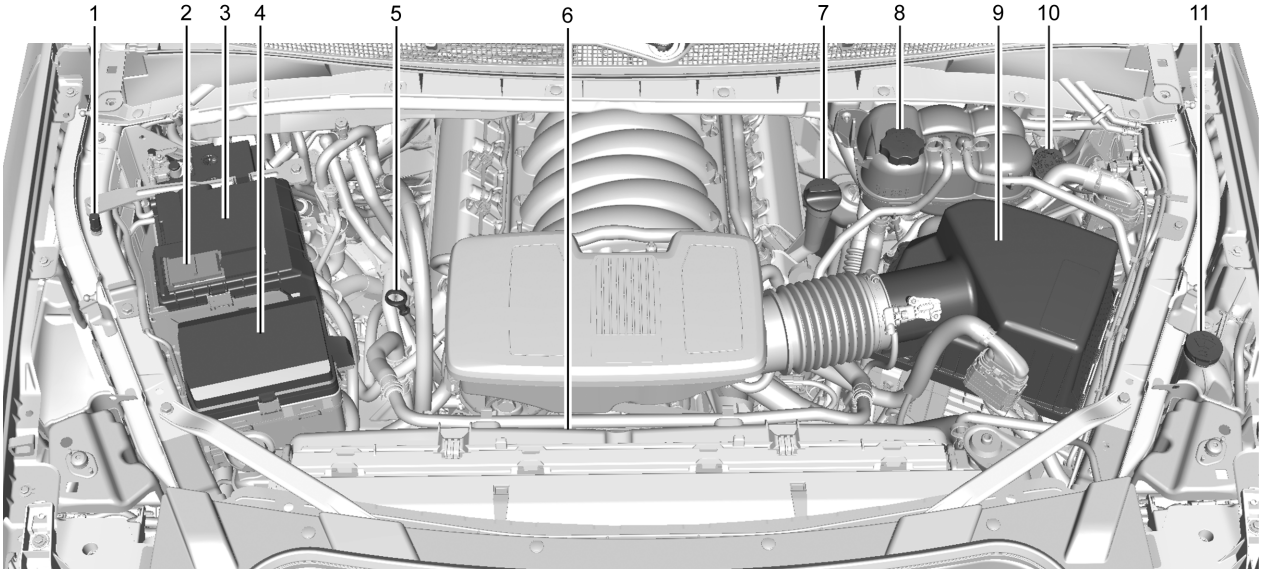

١. موضع الطرف السالب (–) البعيد. راجع بدء التشغيل بوصلة البطارية ⇦ ٣٦٢.
٢. الطرف الموجب (+) (أسفل الغطاء). راجع بدء التشغيل بوصلة البطارية ⇦ ٣٦٢.
٣. البطارية ⇦ ٣٢٢.
٤. صندوق مصاهر حجيرة المحرك ⇦ ٣٢٩.
٥. عصا قياس مستوى زيت المحرك. راجع "فحص زيت المحرك" ضمن زيت المحرك ⇦ ٣١٠.
٦. مراوح تبريد المحرك (لا يمكن رؤيتها). راجع نظام التبريد ⇦ ٣١٥.
٧. غطاء تعبئة زيت المحرك. راجع "متى تضيف زيت المحرك" ضمن زيت المحرك ⇦ ٣١٠.
٨. خزان اندفاع محلول التبريد وغطاء الضغط. راجع نظام التبريد ⇦ ٣١٥.
٩. منقي/فلتر هواء المحرك ⇦ ٣١٤.
١٠. خزان سائل الفرامل. راجع زيت الفرامل ⇦ ٣٢١.
١١. خزان سائل غسيل الزجاج الأمامي. راجع "إضافة سائل الغسل " ضمن سائل نظام الغسل ⇦ ٣١٩.

زيت المحرك

لضمان أداء مناسب للمحرك وزيادة عمره، يجب الانتباه إلى زيت المحرك. إن اتباع هذه الخطوات البسيطة والهامة سوف يساعد على حماية بيتك:

- استخدم زيت محرك معتمدًا من حيث ملاءمة المواصفات المناسبة ودرجة اللزوجة المناسبة. راجع "اختيار زيت المحرك الصحيح" في هذا القسم.
- افحص مستوى زيت المحرك بانتظام وحافظ على مستواه المناسب. راجع "فحص زيت المحرك" و"متى تضيف زيت المحرك" في هذا القسم.
- استبدل زيت المحرك في الوقت المناسب. راجع نظام عمر زيت المحرك ⇦ ٣١٢.
- تخلص من زيت المحرك بطريقة مناسبة دائماً. راجع "ماذا تفعل بالزيت المستعمل" في هذا القسم.

فحص زيت المحرك

في حالة التجهيز بذلك، تظهر الرسالة زيت المحرك منخفض الرجاء إضافة زيت للمحرك عندما يصبح مستوى زيت المحرك منخفضًا للغاية. افحص مستوى الزيت قبل الملء حتى المستوى الموصى به. إذا لم يكن الزيت منخفضًا وظلت هذه الرسالة ظاهرة، فراجع الوكيل.

تحقق من مستوى زيت المحرك بانتظام، كل ٦٥٠ كم (٤٠٠ ميل)، خاصةً قبل الرحلات الطويلة. مقبض عصا قياس مستوى الزيت بالمحرك يأخذ شكل حلقة. راجع نظرة عامة على غرفة المحرك ⇦ ٣٠٩ للتعرف على الموقع.

⚠ تحذير

قد يكون مقبض عصا قياس مستوى الزيت بالمحرك ساخنًا، بل ويمكن أن تصيبك بالحروق. استخدم منشفة أو قفازًا للمس مقبض عصا القياس.

اتبع التوجيهات التالية:

- للحصول على قراءة دقيقة، أوقف السيارة على أرض مستوية. تحقق من مستوى زيت المحرك بعد إيقاف تشغيل المحرك لمدة لا تقل عن ساعتين. قد يؤدي التحقق من مستوى زيت المحرك أثناء وقوف السيارة على أرض مائلة أو بعد إيقاف المحرك بوقت قصير إلى الحصول على قراءة غير صحيحة. ترتفع دقة النتيجة عند فحص المستوى أثناء برودة المحرك قبل بدء التشغيل. أزل عصا قياس مستوى الزيت وافحص المستوى عليها.
- إذا تعذر الانتظار لمدة ساعتين من إيقاف تشغيل المحرك، فيلزم إيقاف تشغيل المحرك لمدة ١٥ دقيقة على الأقل إذا كان المحرك دافئًا أو لمدة ٣٠ دقيقة إذا

لم يكن المحرك دافئًا. اسحب عصا قياس مستوى زيت المحرك للخارج ثم امسحها بمنديل أو قطعة قماش نظيفة وبعد ذلك أعد إدخالها بالكامل مرة أخرى. بعد دفعها إلى النهاية، يمكنك نزعها مرة أخرى مع الاحتفاظ بطرف العصا للأسفل والتحقق من مستوى الزيت.

متى يجب إضافة زيت المحرك



عند انخفاض مستوى الزيت عن المنطقة المستعرضة في حافة عصا قياس مستوى الزيت وكان المحرك لا يعمل لمدة ١٥ دقيقة على الأقل فعليك بإضافة ١ لتر (١ كوارت) من الزيت الذي ينصح باستخدامه ثم إعادة فحص المستوى. راجع العنوان "اختيار زيت المحرك الصحيح" الذي سيرد فيما بعد في هذا القسم للحصول على شرح بشأن نوع الزيت الذي ينبغي استخدامه. لمعرفة قدرة علبة مرافق زيت المحرك، راجع القدرات والمواصفات ⇦ ٣٨٤.

تنبيه

يجب عدم إضافة زيت أكثر من اللازم. إن مستويات الزيت التي تقع فوق أو تحت مدى التشغيل المقبول المبين على عصا قياس مستوى الزيت تكون مضرة بالمحرك. إذا كان مستوى الزيت يقع فوق مدى التشغيل (أي أنه يوجد في المحرك زيت كثير بحيث يصل الزيت إلى ما فوق منطقة العلامة المتقاطعة التي تبين نطاق التشغيل الصحيح) فقد يصاب المحرك بأضرار. أفرغ الزيت الفائض أو قلل من قيادة السيارة والجأ إلى فني صيانة محترف لإزالة كمية الزيت الفائضة.

راجع نظرة عامة على غرفة المحرك ⇦ ٣٠٩ للتعرف على مكان غطاء تعبئة زيت المحرك.

أضف كميةً مناسبةً من الزيت بحيث يصل المستوى إلى المكان اللازم للتشغيل الصحيح. ادفع عصا قياس مستوى الزيت مرةً أخرى إلى الداخل عند الانتهاء.

اختيار زيت المحرك الصحيح

يعتمد اختيار زيت المحرك الصحيح على كل من مواصفات الزيت المناسبة ودرجة اللزوجة. راجع السوائل وزيوت التشحيم الموصى بها ⇦ ٣٨٠.

المواصفات

استخدم زيوت المحرك التخليقية بالكامل التي تستوفي متطلبات الزيت dexos1. زيوت المحرك المعتمدة بواسطة GM لأنها تستوفي متطلبات dexos1 تكون مميزة بشعار الاعتماد dexos1.



تنبيه

إن عدم استعمال زيت المحرك الموصى به أو ما يعادله قد يسبب للمحرك أضراراً لا يسري عليها ضمان المركبة.

درجة اللزوجة

استخدم زيت محرك بدرجة لزوجة SAE 0W-20.

عند اختيار زيت له درجة لزوجة مناسبة، ينصح دومًا باختيار زيت يلبي المواصفات الصحيحة. انظر "المواصفات" الوارد سابقاً في هذا القسم.

إضافات زيت المحرك/زيادات زيت المحرك

يجب عدم إضافة أي مواد إلى الزيت. لتحقيق الأداء المتميز ولحماية المحرك، ما عليك سوى استخدام الزيوت التي يُنصح بها والتي تستوفي متطلبات dexos1.

حيث لا يوصى بوضع زيادات على نظام زيت المحرك، نظراً لأن ذلك يمكن أن يعرّض المحرك لتلفيات لا يسري عليها ضمان المركبة.

ماذا تفعل في الزيت المستعمل

تحتوي زيوت المحرك المستعملة على مواد معينة قد تكون ضارة بالبشرة وقد تسبب مرض السرطان. وعليه فيجب تجنب تعريض البشرة للزيوت المستعملة لفترة طويلة. احرص على تنظيف بشرتك وأظفارك بالماء والصابون أو باستخدام منظف جيد لليدين. اغسل الملابس وقطع القماش التي تحتوي على زيت محرك أو تخلص منها بطريقة مناسبة. راجع تحذيرات المصنع بخصوص استخدام منتجات الزيت وكيفية التخلص منها.

قد تشكل الزيوت المستعملة خطراً على البيئة. عند الرغبة في تغيير الزيت، فاحرص على تفريغ الزيت بالكامل من الفلتر قبل التخلص منه. تجنب إلقاء الزيت المستعمل في القمامة أو سكبه على الأرض أو في البالوعات أو في مصادر المياه. واحرص على إعادة تدويره عن طريق الذهاب به إلى الأماكن التي تجمع الزيوت المستعملة.

نظام عمر زيت المحرك

متى يجب تغيير زيت المحرك

تحتوي المركبة على نظام يعمل بالكمبيوتر يوضح لك التوقيت المناسب لتغيير زيت المحرك والفلتر. يستند ذلك إلى مجموعة من العوامل تشمل عدد دورات المحرك ودرجة حرارة المحرك وعدد الأميال المقطوعة. حيث قد تختلف المسافة المقطوعة في كل مرة تكون فيها مطالباً بتغيير الزيت، وذلك على حسب ظروف القيادة. ويجب إعادة تعيين نظام عمر الزيت بعد كل عملية تغيير للزيت، وذلك لضمان استمرارهِ في العمل بصورة صحيحة.

عندما يوضح النظام أن عمر الزيت قد بدأ في الانخفاض فهذا يشير إلى ضرورة تغيير الزيت. تظهر رسالة CHANGE ENGINE OIL SOON (الرجاء تغيير زيت المحرك في أقرب فرصة). يجب تغيير الزيت بأسرع وقت ممكن خلال مسافة ١٠٠٠ كم (٦٠٠ ميل) التالية. من الممكن ألا تظهر رسالة من نظام عمر الزيت تشير إلى ضرورة تغيير الزيت لمدة تصل إلى سنة كاملة وذلك في حالة القيادة في الظروف المثالية. يجب تغيير زيت المحرك والفلتر مرة واحدة سنوياً على الأقل، كما يجب إعادة تعيين النظام بعد عملية التغيير. يتوفر لدى الوكيل أشخاص مدربون على أعمال الخدمة سيؤدون هذا العمل ويعيدون ضبط النظام. كما أنه من المهم أن تفحص الزيت بانتظام حسب فترات تصريف الزيت والحفاظ على مستواه المناسب.

وفي حالة إعادة تعيين النظام عن طريق الخطأ، يجب تغيير الزيت بعد ٥٠٠٠ كم (٣٠٠٠ ميل) منذ آخر مرة تم فيها تغيير الزيت. يجب إعادة تعيين نظام عمر الزيت في كل مرة يتم فيها تغيير الزيت.

كيفية إعادة تعيين نظام عمر زيت المحرك

يجب إعادة تعيين النظام في كل مرة يتم فيها تغيير زيت المحرك بحيث يتمكن النظام من حساب توقيت المرة القادمة التي يجب فيها تغيير زيت المحرك. لإعادة تعيين النظام:

١. باستخدام عناصر التحكم في شاشة معلومات السيارة على الجانب الأيمن من مجموعة العدادات، اعرض OIL LIFE (عمر الزيت) على الشاشة. راجع معلومات المركبة ⇦ ١٢٧. عندما تكون الفترة المتبقية للزيت قليلة، ستظهر الرسالة CHANGE ENGINE OIL SOON (الرجاء تغيير زيت المحرك في أقرب فرصة) في وحدة العرض.

٢. المس إعادة التعيين على الشاشة لمسح رسالة CHANGE ENGINE OIL SOON (الرجاء تغيير زيت المحرك في أقرب فرصة) وإعادة تعيين عمر الزيت على ١٠٠%.

احرص على ألا تعد تعيين شاشة عمر الزيت عن غير قصد في أي وقت آخر إلا بعد تغيير الزيت. حيث يتعذر إعادة تعيينه بدقة إلا بعد تغيير الزيت في المرة التالية.

كما يمكن إعادة تعيين نظام عمر الزيت كما يلي:

١. عرض OIL LIFE (عمر الزيت) على شاشة معلومات السيارة. راجع معلومات المركبة ⇦ ١٢٧.

٢. اضغط دواسة الوقود إلى النهاية وحررها ثلاث مرات خلال خمس ثوانٍ.

إذا لم تظهر الرسالة CHANGE ENGINE OIL SOON (الرجاء تغيير زيت المحرك في أقرب فرصة)، فهذا يعني أنه قد تم إعادة تعيين النظام.

يتم إعادة تعيين النظام عندما تختفي الرسالة "Change Engine Oil Soon" (يجب تغيير زيت المحرك سريعاً).

في حالة معاودة ظهور الرسالة CHANGE ENGINE OIL SOON (يجب تغيير زيت المحرك عاجلاً) عند بدء تشغيل المركبة، لا يتم إعادة تعيين نظام مدة عمر زيت المحرك. أعد الإجراء.

سائل صندوق التروس الأوتوماتيكي

متى تفحص وتستبدل سائل صندوق التروس الأوتوماتيكية

لا يجب عادة فحص مستوى سائل ناقل الحركة. والسبب الوحيد لفقدان السائل هو حدوث تسريب في صندوق التروس أو فرط إحماء صندوق التروس. هذه المركبة غير مزودة بعصا قياس مستوى سائل جهاز نقل الحركة. هناك إجراءات خاصة لفحص سائل جهاز نقل الحركة وتغييره في هذه المركبات. ونظرًا إلى كون هذا الإجراء معقدًا، يجب القيام به لدى الوكيل. اتصل بالوكيل القريب منك للحصول على معلومات إضافية.

تنبيه

إن استعمال سائل صندوق التروس الأوتوماتيكي غير الصحيح قد يضر بالمركبة، وقد لا يسري الضمان على ما ينتج من تلف. استعمل دائماً سائل صندوق (شع)

تنبيه (يتبع)

التروس الأوتوماتيكية المنصوص عليه في السوائل وزيوت التشحيم الموصى بها ⇦ ٣٨٠.

استبدل السائل والمرشح في فترات الصيانة المجدولة المدرجة في جدول الصيانة ⇦ ٣٧٦. تأكد من استعمال سائل صندوق التروس المذكورة في السوائل وزيوت التشحيم الموصى بها ⇦ ٣٨٠.

نظام عمر فلتر هواء المحرك

توفر هذه الميزة، في حالة توافرها، العمر المتبقي لفلتر هواء المحرك وأفضل توقيت لتغييره. يعتمد توقيت تغيير فلتر هواء المحرك على ظروف القيادة والظروف البيئية.

متى ينبغي تغيير فلتر هواء المحرك

عندما يعرض مركز معلومات السائق (DIC) رسالة لاستبدال فلتر هواء المحرك عند عملية تغيير الزيت التالية، اتبع هذا التوقيت.

عندما يعرض مركز معلومات السائق رسالة لاستبدال فلتر هواء المحرك قريبًا، استبدله في أقرب وقت مُمكن.

ينبغي إعادة ضبط النظام بعد تغيير فلتر هواء المحرك.

في حالة عرض مركز معلومات السائق رسالة للتحقق من نظام فلتر هواء المحرك، يرجى الرجوع إلى الوكيل الذي تتعامل معه.

كيفية إعادة تعيين نظام عمر فلتر هواء المحرك

لإعادة الضبط:

١. ضع السيارة في الوضع P (الركن).

٢. ادخل إلى شاشة فلتر الهواء من الشاشة الرئيسية لمعلومات السيارة في نظام المعلومات والترفيه. راجع معلومات المركبة ⇦ ١٢٧ للحصول على تعليمات حول الملاحة وتحديد العناصر.

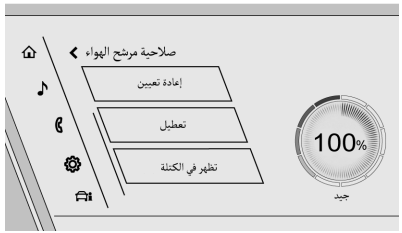

٣. المس إعادة التعيين على شاشة العرض.

٤. المس نعم لتأكيد إعادة التعيين.

منقي/فلتر هواء المحرك

يوجد منظف/فلتر هواء المحرك في جانب السائق بحجرة المحرك. راجع نظرة عامة على غرفة المحرك ⇦ ٣٠٩.

متى يجب التحقق من منقي/فلتر هواء المحرك

إذا لم تكن المركبة مجهزة بنظام عمر مرشح هواء المحرك، فارجع إلى وكيلك لمعرفة الفترات الزمنية اللازم عندها فحص منظف/فلتر هواء المحرك واستبداله.

كيفية فحص/ استبدال منقي/فلتر هواء المحرك

لا تترك فتحة مرشح هواء المحرك مكشوفة أثناء تشغيل المحرك ولا تقم بتشغيل المحرك أثناء كشف هذه الفتحة. قبل إزالة مرشح هواء المحرك، احرص على تنظيف المنطقة المحيطة به من أي أتربة أو شوائب. تجنب تنظيف مرشح هواء المحرك أو أي من مكوناته بواسطة الماء أو الهواء المضغوط.

للتحقق من منقي/فلتر هواء المحرك أو لاستبداله:

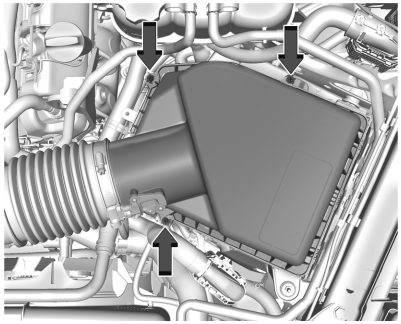

١. أزل البراغي الثلاث، وقم بإمالة الغطاء ثم حركه للخارج.

⚠ تحذير

إذا كان استبدال القطعة ضروريًا، يجب استبدال القطعة بواحدة من نفس رقم القطعة أو بقطعة مكافئة. قد يؤدي استخدام قطعة غيار بديلة دون نفس الملاءمة، والشكل، والوظيفة إلى إصابة شخصية أو تلف في المركبة.

٢. افحص منقي/فلترهواء المحرك أو استبدله.

٣. أخفض الغطاء، وأدخله في مكانه ثم أحكم ربط البراغي الثلاث.

٤. أعد تعيين نظام عمر فلتر الهواء، في حالة توافره، بعد استبدال فلتر هواء المحرك. راجع نظام عمر فلتر هواء المحرك ⇦ ٣١٣.

⚠ تحذير

يمكن أن يُسبب تشغيل المحرك مع عدم وجود منقي/فلتر الهواء إلى تعرضك أو تعرض الآخرين للحروق. توخ الحذر عند العمل على المحرك. تجنب تشغيل المحرك أو قيادة السيارة ومنظف/فلتر الهواء قيد إيقاف التشغيل، فقد يوجد لهبًا في حالة توقف المحرك عن العمل.

تنبيه

في حالة عدم وجود منقي/فلتر الهواء، يمكن أن تدخل الأتربة بسهولة إلى المحرك، مما قد يلحق به التلف. احرص دائماً على تثبيت منقي/فلتر الهواء في مكانه المناسب أثناء القيادة.

نظام التبريد

يحافظ نظام التبريد على استقرار درجة حرارة المحرك في المعدل الطبيعي اللازم للتشغيل.

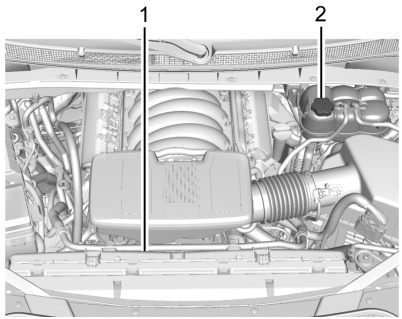

١. المراوح الكهربائية لتبريد المحرك (لا يمكن رؤيتها)
٢. خزان اندفاع محلول التبريد وغطاء الضغط

⚠ تحذير

يمكن أن تعمل المروحة الكهربائية تحت الغطاء حتى في حالة عدم تشغيل المحرك ومن الممكن أن تتسبب في إصابة. احرص على إبعاد اليدين والملابس والأدوات عن أية مروحة كهربائية موجودة تحت غطاء محرك المركبة.

⚠ تحذير

لا تلمس وحدة التسخين أو الراديياتير أو أنابيب أو خراطيم التيار المتردد أو أي جزء آخر من المحرك. يمكن أن تكون ساخنة جدًا ويمكن أن تحرقك. لا تقم بتشغيل المحرك في حالة وجود تسرب. يمكن أن يتسرب كل سائل التبريد. يمكن أن يتسبب ذلك في حدوث حريق في المحرك ويمكن أن يحرقك. قم بإصلاح أي تسرب قبل قيادة المركبة.

محلول تبريد المحرك

نظام التبريد في المركبة يُملأ بمحلول تبريد المحركات DEX-COOL. إن محلول التبريد مصمم ليبقى في المركبة لمدة ٥ سنوات أو مسافة ٢٤٠٠٠٠ كم (١٥٠٠٠٠ ميل)، أيهما يحدث أولاً.

النقاط التالية تشرح نظام التبريد وكيفية التحقق من محلول التبريد وإضافته عند انخفاضه. راجع ارتفاع درجة حرارة المحرك بصورة مفرطة ⇦ ٣١٨، عند تعرض المحرك لمشكلة السخونة المفرطة.

ماذا يمكن استخدامه

⚠ تحذير

يمكن أن يغلي الماء العادي، أو بعض السوائل الأخرى كالكحول مثلاً، في مدة زمنية أقل من المدة الزمنية المستغرقة لغليان مزيج محلول التبريد المناسب. وبناءً عليه فمن الممكن أن يتعرض المحرك للسخونة الشديدة عند استخدام الماء العادي أو المزيج غير السليم، ولكن لن تظهر رسالة تحذير من الحرارة المفرطة. كما يمكن أن تنشب النيران في المحرك وتتعرض أنت والآخرون للحروق.

استخدم نسبة ٥٠/٥٠ من المياه النظيفة الصالحة للشرب ومحلول التبريد DEX-COOL. يتميز هذا المزيج بما يلي:

- يتيح حماية ضد التجمد تحت درجة -٣٧ مئوية (-٣٤ فهرنهايت)، في درجة الحرارة الخارجية.
- يتيح حماية ضد الغليان فوق درجة ١٢٩ مئوية (٢٦٥ فهرنهايت)، في درجة حرارة المحرك.
- يتيح الحماية ضد الصدأ والتآكل.
- لن يُعرض قطع الألمونيوم للتلف.
- يساعد على الحفاظ على درجة حرارة المحرك المناسبة.

تنبيه

لا تستخدم أي شيء آخر غير مزيج من محلول التبريد DEX-COOL الذي يلبي معيار جنرال موتورز GMW3420، والماء النقي الصالح للشرب. إن أي شيء آخر يمكن أن يُلحق الضرر بنظام تبريد المحرك وبالمركبة، وهذه الأضرار لن يشملها ضمان المركبة.

تجنب إلقاء سائل تبريد المحرك المستعمل في القمامة أو سكبه على الأرض أو في البالوعات أو في مصادر المياه. يتعين تغيير محلول التبريد من قبل مركز خدمات معتمد لديه خبرة بالمتطلبات القانونية المتعلقة بالتخلص من محلول التبريد المستعمل. سيساعدك ذلك على حماية البيئة وحماية صحتك.

فحص محلول التبريد

يوجد خزان اندفاع سائل التبريد في حجيرة المحرك جهة سائق المركبة. راجع نظرة عامة على غرفة المحرك ⇦ ٣٠٩.

يجب أن تكون المركبة على سطح مستوٍ عند فحص مستوى محلول التبريد.

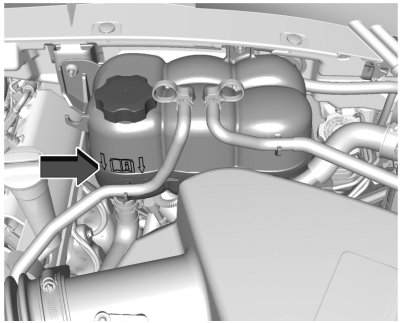

تحقق لمعرفة ما إذا أمكن رؤية محلول التبريد في خزان اندفاع محلول التبريد. وإذا كان سائل التبريد داخل خزان اندفاع سائل التبريد يغلي، فانتظر حتى يبرد. ينبغي أن يكون مستوى سائل التبريد عند العلامة المُشار إليها أو فوقها. أما إذا لم يكن الوضع كذلك، فيحتمل وجود تسريب في نظام التبريد.

إذا كان سائل التبريد مرئيًا ولكن مستوى السائل ليس عند العلامة المشار إليها، فراجع القسم التالي عن كيفية إضافة سائل التبريد في خزان اندفاع سائل التبريد فيما يلي.

كيفية إضافة محلول التبريد إلى خزان دفع محلول التبريد

⚠ تحذير

يمكن لمحلول التبريد المنسكب على أجزاء المحرك الساخنة أن يحرقك. حيث يحتوي محلول التبريد على مادة الإثيلين جليكول، وسوف تحترق في حال لو كانت أجزاء المحرك ساخنة بما فيه الكفاية.

⚠ تحذير

يمكن أن يغلي الماء العادي، أو بعض السوائل الأخرى كالكحول مثلاً، في مدة زمنية أقل من المدة الزمنية المستغرقة لغليان مزيج محلول التبريد المناسب. وبناءً عليه فمن الممكن أن يتعرض المحرك للسخونة الشديدة عند استخدام الماء العادي أو المزيج غير السليم، ولكن لن تظهر رسالة تحذير من الحرارة المفرطة. كما يمكن أن تنشب النيران في المحرك وتتعرض أنت والآخرون للحروق.

⚠ تحذير

البخار والسوائل الغالية من نظام التبريد الساخن هي تحت الضغط. إن تدوير غطاء الضغط، ولو قليلاً، يمكن أن يتسبب بخروجها بسرعة عالية ويمكن أن تحرقك. تجنب تدوير الغطاء عندما يكون نظام التبريد ساخناً، بما في ذلك غطاء الضغط. انتظر حتى يبرد نظام التبريد وغطاء الضغط.

تنبيه

إن عدم اتباع الإجراءات المحددة لتعبئة محلول التبريد يمكن أن يسبب زيادة مفرطة في سخونة المحرك ويمكن أن يسبب تلف النظام. إذا كان محلول التبريد غير مرئي في خزان الاندفاع، اتصل بوكيلك.

وإذا لم تتمكن من رؤية سائل التبريد في خزان الاندفاع، فينبغي إضافته.



١. قم بإزالة غطاء الضغط المثبت على خزان اندفاع محلول التبريد، بعد انخفاض حرارة نظام التبريد والغطاء وخرطوم المبرد العلوي.

افتح غطاء الضغط برفق عكس عقارب الساعة بحوالي دورة كاملة. إذا سمعت صوت هسيس فانتظر حتى يتوقف الصوت. حيث يعني ذلك الصوت أنه لا يزال هناك بعض الضغط المتبقي.

٢. إستمر في إدارة غطاء الضغط برفق إلى أن تتمكن من نزعه.

٣. املأ خزان اندفاع محلول التبريد بالمزيج المناسب حتى العلامة full cold (ممتلئ بارد).

٤. مع إخراج غطاء الضغط المثبت على صهريج تدفق سائل التبريد، قم بتشغيل المحرك واتركه يدور حتى يشير مقياس درجة حرارة سائل تبريد المحرك إلى ٩٠ مئوية تقريبًا (١٩٥° فهرنهايت).

عند ذلك، يمكن أن ينخفض مستوى محلول التبريد داخل الخزان. إذا كان المستوى أقل، أضف المزيد من الخليط المناسب إلى خزان تدفق محلول التبريد حتى يصل المستوى إلى العلامة الموضحة.

٥. أعد غطاء الضغط إلى مكانه وأحكم ربطه.

٦. تأكد من صحة مستوى سائل التبريد بعد إيقاف المحرك وبعد أن يبرد سائل التبريد. إذا لزم الأمر، أعد إجراء ملء محلول التبريد من الخطوة ١ وحتى ٦.

تنبيه

إذا لم يتم تركيب غطاء الضغط بإحكام، قد يحدث فقدان لمحلول التبريد وقد يتعرض المحرك للتلف. ولذا، احرص على أن يكون غطاء الضغط محكماً بصورة صحيحة.

ارتفاع درجة حرارة المحرك بصورة مفرطة

تنبيه

لا تقم بتشغيل المحرك في حالة وجود تسرب في نظام تبريد المحرك. يمكن أن يسبب هذا فقدان كل محلول التبريد ويمكن أن يتلف النظام والمركبة. قم بإصلاح أي تسربات على الفور.

مثبت بالمركبة عدة مؤشرات للتحذير من سخونة المحرك المفرطة.

يوجد مقياس درجة حرارة سائل التبريد وضوء تحذير درجة حرارة سائل تبريد المحرك في مجموعة العدادات في المركبة. راجع مقياس درجة حرارة محلول تبريد المحرك ⇦ ١١١ ومصباح التحذير الخاص بدرجة حرارة محلول تبريد المحرك ⇦ ١٢٠.

بالإضافة إلى ذلك، هناك الرسائل أوقف المحرك، فلقد زادت درجة سخونة المحرك بشكل مفرط، اترك المحرك في وضع التباطؤ، فلقد زادت درجة سخونة المحرك بشكل مفرط، و تم تخفيض قوة المحرك في مركز معلومات السائق (DIC).

إذا تم اتخاذ القرار بعدم رفع غطاء المحرك عند ظهور هذه الرسالة، اطلب مساعدة الخدمة على الفور.

إذا تم اتخاذ القرار برفع غطاء المحرك، فتأكد من أن المركبة تقف على سطحٍ مستوٍ.

تحقق لمعرفة ما إذا كانت مراوح تبريد المحرك تعمل أم لا. فإذا تعرض المحرك للسخونة المفرطة، فينبغي أن تعمل المراوح. وإذا كانت المراوح لا تعمل، فلا تواصل تشغيل المحرك واطلب الخدمة لمركبتك.

إذا كان البخار خارجاً من غرفة المحرك

⚠ تحذير

البخار والسوائل الغالية من نظام التبريد الساخن هي تحت الضغط. إن تدوير غطاء الضغط، ولو قليلاً، يمكن أن يتسبب بخروجها بسرعة عالية ويمكن أن تحرقك. تجنب تدوير الغطاء عندما يكون نظام التبريد ساخناً، بما في ذلك غطاء الضغط. انتظر حتى يبرد نظام التبريد وغطاء الضغط.

إذا لم يكن البخار خارجاً من غرفة المحرك

الرسالة أوقف المحرك، فلقد زادت درجة سخونة المحرك بشكل مفرط أو اترك المحرك في وضع التباطؤ، فلقد زادت درجة سخونة المحرك بشكل مفرط، بجانب مستوى سائل تبريد منخفض، قد تشير إلى مشكلة خطيرة.

إذا ظهر تحذير من ارتفاع درجة حرارة المحرك بصورة مفرطة، مع عدم إمكانية رؤية أي بخار أو سماع صوته، فقد لا تشكل المشكلة خطورة كبيرة. حيث إنه أحياناً قد يسخن المحرك قليلاً في حالات:

- صعود المرتفعات العالية في يوم حار.
- توقف المركبة بعد فترة قيادة بسرعة عالية.

- تباطؤ المركبة لفترات طويلة في زحمة المرور.
- سحب المركبة لمقطورة؛ انظر سحب مقطورة ⇦ ٢٩١.

إذا ظهرت الرسالة أوقف المحرك، فلقد زادت درجة سخونة المحرك بشكل مفرط أو اترك المحرك في وضع التباطؤ، فلقد زادت درجة سخونة المحرك بشكل مفرط بدون أي علامة تدل على اندفاع الأبخرة، فجرّب ما يلي لمدة دقيقة أو نحو ذلك:

١. إيقاف تشغيل تكييف الهواء.
٢. تشغيل السخان على أعلى درجة حرارة وأعلى سرعة مروحة. افتح النوافذ حسب الضرورة.
٣. وإذا كان الوضع آمنًا للقيام بذلك، فاركن مركبتك على جانب الطريق، وانقل إلى الوضع (P) (الركن) أو (N) (محايد)، واترك المحرك في وضع الدوران المحايد.

وفي حال لم يكن مقياس حرارة سائل تبريد المحرك يشير إلى منطقة الحرارة المفرطة أو لم يظهر تحذير من ارتفاع درجة الحرارة، فحينها يمكن قيادة المركبة. يمكنك مواصلة قيادة المركبة ببطء لمدة ١٠ دقائق. حافظ على مسافة آمنة بين مركبتك والمركبة التي أمامك. إذا لم يظهر التحذير مجددا، فواصل القيادة بطريقة عادية وافحص نظام التبريد من حيث الملء والأداء الصحيحين.

أما إذا استمر هذا التحذير في الظهور، فتنحى عن الطريق، وقف، ثم انتظر بالمركبة على الفور.

إذا لم تكن هناك أي علامة تدل على تصاعد البخار والمركبة مجهزة بمروحة تبريد مدفوعة بالمحرك، فاضغط دواسة الوقود حتى تزيد سرعة المحرك بنحو ضعف سرعة الدوران المحايد العادية لمدة لا تقل عن خمس دقائق، بينما المركبة مركونة. إذا استمر هذا التحذير، فيجب إيقاف المحرك وإخراج الجميع من المركبة حتى يبرد.

وفي حال لم تجد أي دليل على وجود البخار، فقم بتعطيل المحرك لمدة خمس دقائق، أثناء الانتظار بالمركبة. وينبغي إيقاف المحرك حتى يبرد، في حال استمر التحذير في الظهور.

مروحة تبريد المحرك

إذا كانت المركبة مزودة بمراوح تبريد كهربائية، فيمكن سماعها تدور بسرعة منخفضة في ظل معظم القيادة اليومية. قد تتوقف المراوح عن العمل إذا لم تكن هناك حاجة للتبريد. في ظل وجود حمل ثقيل على المركبة وسحب مقطورة و/أو ارتفاع درجة الحرارة الخارجية، أو أثناء تشغيل نظام تكييف الهواء، يمكن أن تعول المراوح عملها إلى السرعة العالية لذلك ربما تسمع زيادة في مستوى صوت ضجيج المروحة. هذا الأمر طبيعي ويشير إلى أن نظام التبريد يعمل بشكل جيد. تعود المراوح إلى السرعة المنخفضة عندما يكون التبريد الإضافي غير ضروري.

مراوح تبريد المحرك الكهربائية قد تدور بعد إيقاف المحرك. وهذا أمر عادي ولا يتطلب إجراء خدمة.

سائل نظام الغسل

ماذا يمكن استخدامه

عند الحاجة إلى إضافة سائل غسيل الزجاج الأمامي، تأكد من قراءتك لتعليمات الاستخدام من الشركة المنتِجة قبل الاستخدام. استعمل سائلاً يحتوي على حماية كافية من التجمد في الأماكن التي قد تهبط فيها درجة الحرارة إلى ما دون درجة التجمد.

إضافة سائل الغسيل

يوجد في مركز معلومات السائق (DIC) في المركبة رسالة حول نقص سائل الغسيل وتظهر عندما يكون مستوى السائل منخفضاً. تظهر الرسالة لمدة ١٥ ثانية عند بداية كل دورة إشعال. عندما تظهر الرسالة مستوى سائل الغسيل منخفض قم بتزويد السائل، فإن هناك حاجة لإضافة سائل الغسيل إلى خزان سائل غسيل الزجاج الأمامي.



افتح الغطاء الذي يظهر عليه رمز الغسيل. أضف سائل الغسيل حتى يمتلئ الخزان. راجع نظرة عامة على غرفة المحرك ⇦ ٣٠٩ للتعرف على مكان الخزان.

تنبيه

- لا تستخدم سائل الغسل الذي يحتوي على أي نوعية من الأغطية المضادة للماء. فقد يؤدي هذا الأمر إلى احتكاك شفرات الماسحات أو عدم ثباتها.
- لا تستخدم محلول تبريد المحرك (مادة مقاومة للتجميد) لغسيل الزجاج الأمامي. قد يؤدي هذا إلى إحداث تلف في نظام غسيل الزجاج الأمامي وفي الطلاء.
- لا تخلط الماء مع سائل الغسيل المُعد للاستخدام. حيث يمكن أن يتسبب الماء في تجميد المحلول وإحداث تلف في خزان سائل الغسيل وفي الأجزاء الأخرى لنظام الغسيل.

(يتبع)

تنبيه (يتبع)

- عند استخدام سائل غسل مركّز، يجب اتباع تعليمات الشركة المصنّعة بخصوص إضافة الماء.
- املأ خزان سائل الغسيل إلى ثلاثة أرباعه فقط عندما يكون الطقس شديد البرودة، بحيث تتيح فرصة لتمدد السائل إذا حدث تجمد، مما قد يؤدي إلى تلف الخزان إذا كان ممتلئاً إلى آخره.

الفرامل

يتوفر مع بطانات أقراص الفرامل مؤشرات مُدمجة تُصدر تحذيراً عالي النبرة في حالة تآكل بطانات الفرامل وضرورة تغييرها. قد يتم سماع صوت التحذير بصورة متقطعة أو قد يظل صوت التحذير مستمراً أثناء تحرك السيارة، باستثناء عند الضغط على دواسة الفرامل بقوة.

⚠ تحذير

ويعني صوت التحذير من تآكل الفرامل أن الفرامل لن تعمل بشكل جيد في وقت قريب. وقد يؤدي ذلك إلى وقوع اصطدام. عند سماع صوت تحذير تآكل الفرامل، يجب إجراء الخدمة على المركبة.

تنبيه

قد يؤدي الاستمرار في القيادة في حالة تآكل بطانات الفرامل إلى تكبدك مبالغ باهظة من أجل إصلاحات الفرامل.

قد تتسبب القيادة في ظروف بيئية معينة أو في مناخ معين في صدور صوت مرتفع من الفرامل عند الضغط عليها لأول مرة أو عند تنظيفها بعد القيام بعدة تطبيقات. ولا يعتبر هذا الأمر مؤشراً على حدوث عطل في الفرامل.

تُعتبر الصواميل المربوطة بإحكام ضروريةً لتفادي تنبّض الفرامل. عندما يتم إدارة الإطارات، افحص بطانات الفرامل بحثاً عن أي تآكل، واربط صواميل العجلات بصورة متساوية بالتسلسل المناسب لمواصفات العزم. راجع القدرات والمواصفات ⇦ ٣٨٤.

ينبغي استبدال بطانات الفرامل كمجموعات محور كاملة.

المسافة التي تقطعها دواسة الفرامل

يمكنك الرجوع إلى وكيلك إذا لم تعُد دواسة الفرامل إلى الارتفاع الطبيعي، أو في حالة وجود زيادة كبيرة في المسافة التي تقطعها الدواسة. هذه الأعراض تعتبر مؤشرات على ضرورة إجراء خدمة للفرامل.

استبدال أجزاء نظام الفرامل

احرص دومًا على استخدام قطع غيار جديدة ومعتمدة لنظام الفرامل. وقد لا تعمل الفرامل بشكل جيد في حالة عدم اتباع هذه الإرشادات. وقد يتغير أداء الفرامل وتختلف النتائج بشكل كبير وذلك في حالة تركيب قطع غيار الفرامل غير الصحيحة أو في حالة التركيب بشكل غير صحيح.

نظام عمر بطانة الفرامل

متى يجب تغيير بطانات الفرامل

يتوافر بهذه المركبة نظام يقوم بتقدير العمر المتبقي لبطانات الفرامل الأمامية والخلفية. يتم عرض عمر بطانة الفرامل في مركز معلومات السائق (DIC)، إلى جانب النسبة المئوية لكل محور. يلزم إعادة ضبط النظام في كل مرة يتم فيها تغيير بطانات الفرامل.

عندما يحدد النظام ضرورة استبدال بطانات الفرامل، ستظهر رسالة، قد تشمل المسافة المتبقية بالأميال.

ينبغي استبدال بطانات الفرامل دائماً كمجموعات محور كاملة.

كيفية إعادة ضبط نظام عمر بطانة الفرامل

سيكتشف النظام تلقائيًا متي ينبغي استبدال بطانات الفرامل المهترئة دون خطورة. عند تشغيل الإشعال بعد تثبيت البطانات الجديدة وحساسات الاهتراء، سيتم عرض رسالة. اتبع الأوامر الصوتية لإعادة ضبط النظام.

يمكن أيضًا إعادة ضبط نظام عمر بطانة الفرامل يدويًا:

١. عرض عمر بطانة الفرامل في مركز معلومات السائق. راجع مركز معلومات السائق (DIC) ⇦ ١٢٤.

٢. حدد قائمة عمر بطانة الفرامل.

٣. حدد البطانات الأمامية أو الخلفية حسبما يلزم.

٤. حدد YES "نعم" في رسالة التأكيد. كرر هذه الخطوات بالنسبة للبطانات الموجودة على المحور الآخر إذا كان يلزم استبدالهم أيضًا.

كيفية تعطيل نظام عمر بطانة الفرامل

يمكن إيقاف تشغيل نظام عمر بطانة الفرامل. وقد يكون ذلك ضروريًا إذا تم تركيب بطانات الفرامل في عمليات ما بعد البيع دون حساسات الاهتراء. عند إيقاف تشغيل النظام، لن يتم عرض النسب المئوية لعمر بطانة الفرامل الأمامية والخلفية. ومع ذلك، لا يزال بإمكان مؤشرات الاهتراء المُدمجة التي تصدر صوتًا تحذيريًا عاليًا عند اهتراء بطانات الفرامل تحديد متى يجب استبدال البطانات. راجع الفرامل ⇦ ٣٢٠.

لإيقاف تشغيل نظام عمر بطانة الفرامل:

١. عرض عمر بطانة الفرامل في مركز معلومات السائق. راجع مركز معلومات السائق (DIC) ⇦ ١٢٤.

٢. حدد قائمة عمر بطانة الفرامل.

٣. حدد DISABLE (تعطيل).

لإعادة تشغيل نظام عمر بطانة الفرامل، اتبع الخطوات السابقة ولكن حدد ENABLE (تمكين) في الخطوة ٢.

زيت الفرامل

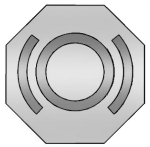

يتم تعبئة خزان أسطوانة الفرامل الرئيسية بزيت الفرامل DOT 4 معتمد من جينرال موتور كما هو موضح على غطاء الخزان. راجع نظرة عامة على غرفة المحرك ⇦ ٣٠٩ لتحديد موقع الخزان.

فحص سائل الفرامل

يجب أن يكون مستوى سائل الفرامل بين علامتي الحد الأدنى والأقصى على خزان سائل الفرامل مع توقف المركبة في الوضع P (ركن) على سطح مستوٍ.

هناك سببان فقط يفسران انخفاض مستوى سائل الفرامل في الخزان:

- التآكل الطبيعي لبطانة الفرامل. عندما يتم تركيب بطانات جديدة، سيرتفع مستوى الزيت مرة أخرى.
- حدوث تسرب للسائل في نظام الفرامل الهيدروليكي. قم بإصلاح نظام الفرامل الهيدروليكي. في حال حدوث تسرب في السائل، لن تعمل الفرامل بصورة جيدة.

احرص على التنظيف المستمر لغطاء خزان زيت الفرامل وكذلك المنطقة المحيطة بالغطاء قبل إزالته.

لا تملأ زيت الفرامل حتى النهاية. ولن تساعد عملية إضافة السائل في حل المشكلة في حالة حدوث تسرب. إذا أضيف الزيت في حالة تآكل البطانات فستكون هناك كمية أكبر من اللازم من الزيت عند تركيب البطانات الجديدة. يمكنك إضافة الزيت أو إزالته حسب الضرورة وذلك فقط في حالة إذا ما كان العمل على نظام الفرامل الهيدروليكية.

⚠ تحذير

إذا تم إضافة كمية كبيرة من زيت الفرامل، فإنه قد يمتد إلى المحرك ويشتعل إذا كان المحرك ساخناً إلى حد يسمح بالاشتعال. قد تتعرض للأذى أنت أو من معك، وكذلك قد تتعرض المركبة للتلف. تجنب إضافة زيت الفرامل إلا إذا كان العمل على نظام الفرامل الهيدروليكية.

عندما ينخفض مستوى زيت الفرامل، يضيء تحذير الفرامل. راجع مصباح تحذير نظام الفرامل ⇦ ١١٧.

يمتص سائل الفرامل المياه على مدار الوقت ما يقلل من كفاءة سائل الفرامل. استبدل سائل الفرامل في المدة الزمنية المحددة لتجنب ضعف أداء الفرملة. راجع جدول الصيانة ⇦ ٣٧٦.

ماذا تُضيف

استخدم فقط سائل الفرامل DOT 4 المعتمد من GM من عبوة مغلقة ونظيفة. راجع السوائل وزيوت التشحيم الموصى بها ⇦ ٣٨٠.

⚠ تحذير

إن استخدام سائل فرامل ملوث أو غير مطابق للمواصفات قد يؤدي إلى تلف نظام الفرامل. وقد يؤدي كذلك إلى فقد القدرة على فرملة السيارة مما قد ينتج عنه حوادث خطيرة. استخدم دائماً زيت الفرامل المعتمد من GM المناسب.

تنبيه

إذا انسكب زيت الفرامل على الأسطح المطلية للمركبة فقد يؤدي إلى تلف تشطيب الطلاء. قم على الفور بغسيل الأسطح المطلية.

البطارية

البطارية الأصلية لا تحتاج لأي صيانة. لا تنزع الغطاء ولا تقم بإضافة أي سوائل.

راجع رقم قطعة الغيار المعروض على بطاقة تسمية البطارية الأصلية وذلك عند الحاجة إلى شراء بطارية جديدة. راجع نظرة عامة على غرفة المحرك ⇦ ٣٠٩ للتعرف على مكان البطارية.

بدء/إيقاف النظام

يتوافر بهذه المركبة نظام بدء/إيقاف وذلك لإيقاف المحرك للمساعدة في توفير الوقود. راجع بدء/إيقاف النظام ⇦ ٢٢٤.

تحتوي المركبة على بطارية جهد ١٢ فولت ذات لوحي زجاجي ماص (AGM). تركيب بطارية قياسية جهد ١٢ فولت سيؤدي إلى تقليل عمر البطارية ذات الجهد ١٢ فولت.

عند استخدام شاحن بطارية جهد ١٢ فولت مع بطارية AGM جهد ١٢ فولت، يتوافر ببعض أجهزة الشحن إعداد خاص ببطارية AGM على الشاحن. إذا توافر هذا الإعداد، استخدمه لتحديد جهد الشحن إلى ١٤,٨ فولت. اتبع تعليمات الشركة المُصنعة للشاحن.



⚠ تحذير

لا تستخدم ثقاب أو أي من مصادراللهب بالقرب من بطارية المركبة. وإذا احتجت إلى مزيد من الضوء، فاستخدم مصباح وامض.

لا تُدخن بالقرب من بطارية المركبة.

عند العمل بالقرب من بطارية المركبة، قم بحماية عينيك باستخدام نظارات واقية.

ابق الأطفال بعيدًا عن بطاريات المركبة.

⚠ تحذير

تحتوي البطاريات على حامض يمكن أن يحرقك كما تحتوي على غاز قابل للانفجار. يمكن أن تتعرض للإصابة الشديدة في حالة عدم التعامل بحرص.

اتبع الإرشادات بعناية عند العمل بالقرب من البطارية.

تحتوي أقطاب البطارية، وأطرافها، والملحقات الخاصة بها على مكونات الرصاص، والتي يمكن أن تسبب الإصابة بالسرطان وضعف القدرة على الإنجاب. اغسل يديك بعد التعامل مع البطارية.

ركن المركبة

الاستخدام على فترات متباعدة: قم بإزالة الكابل الأسود (-) السالب من البطارية لكي تحافظ على شحنة البطارية.

التخزين طويل الأجل: قم بإزالة الكابل الأسود (-) السالب من البطارية أو يمكنك استخدام trickle charger (شاحن نضيض) للبطارية.

قيادة سيارة تعمل نظام الدفع بأربع عجلات

صندوق النقل

إذا لم تكن السيارة مجهزة بنظام الدفع بأربع عجلات، فتأكد من عمليات فحص زيت التشحيم المذكورة في هذا القسم.

متى يتم فحص زيت التشحيم

راجع جدول الصيانة ⇦ ٣٧٦ لتحديد معدل فحص زيت التشحيم.

كيف يتم فحص زيت التشحيم

للحصول على قراءة دقيقة، ينبغي أن تقف المركبة على أرض مستوية.

Cadillac Escalade Owner Manual (GMNA-Localizing-MidEast-15567196) -
2022 - CRC - 9/27/21

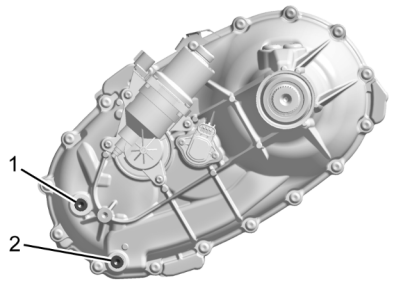

١. سدادة التعبئة

٢. سدادة التفريغ

إذا كان مستوى السائل أدنى من قاع فتحة سدادة التعبئة (١) الموجودة في صندوق النقل، فستلزم إضافة القليل من زيت التشحيم. أضف كمية كافية من زيت التشحيم لرفع المستوى إلى أسفل فتحة سدادة التعبئة (١). تجنب إغلاق السدادة بصورة مبالغ فيها.

ماذا يمكن استخدامه

ارجع إلى السوائل وزيوت التشحيم الموصى بها ⇦ ٣٨٠ لتحديد نوع زيت التشحيم المطلوب استخدامه.

المحور الأمامي

متى يتم فحص زيت التشحيم

ليس من الضروري التحقق من سائل المحور الأمامي بصورة دورية، ما لم يشتبه في وجود تسرب أو سماع ضجيج غير عادي. فقدان السائل يمكن أن يشير إلى مشكلةٍ ما. افحص هذه المشكلة واعمل على إصلاحها. هذه الخدمة يمكن أن تكون معقدة. راجع الأمر مع الوكيل.

لا تستخدم أدوات غسل بالكهرباء بصورة مباشرة على صندوق النقل و/أو أقفال ناتج المحور الأمامي/الخلفي. لأن المياه ذات الضغط المرتفع قد تؤدي إلى فتح الأقفال وتلويث السائل. وبالتالي فالمياه الملوثة ستؤدي إلى تقليل عمر صندوق النقل و/أو محاور التشغيل وسيلزم استبدالها.

المحور الخلفي

متى يتم فحص زيت التشحيم

ليس من الضروري التحقق من سائل المحور الخلفي بصورة دورية، ما لم يشتبه في وجود تسرب أو سماع ضجيج غير عادي. فقدان السائل يمكن أن يشير إلى مشكلةٍ ما. افحص هذه المشكلة واعمل على إصلاحها. هذه الخدمة يمكن أن تكون معقدة. راجع الأمر مع الوكيل.

لا تستخدم أدوات غسل بالكهرباء بصورة مباشرة على صندوق النقل و/أو أقفال ناتج المحور الأمامي/الخلفي. لأن المياه ذات الضغط المرتفع قد تؤدي إلى فتح الأقفال وتلويث السائل. وبالتالي فالمياه الملوثة ستؤدي إلى تقليل عمر صندوق النقل و/أو محاور التشغيل وسيلزم استبدالها.

فحص آلية فرامل الركن ووضع الفرامل P (الركن)

⚠ تحذير

عند إجراء هذا الفحص، قد تبدأ المركبة في التحرك. قد تتعرض للأذى أنت أو من معك، وقد يحدث تلف للممتلكات. تأكد من وجود مساحة خالية أمام المركبة تحسباً لتحركها. كن على استعداد لاستخدام الفرامل العادية في الحال إذا بدأت المركبة في التحرك.

اركن المركبة على مكان منحدر بصورة مناسبة، مع جعل المركبة مواجهة للانحدار. عند وضع قدمك على الفرامل العادية، قم بتعيين فرامل الركن.

- لكي تفحص قدرة الإمساك لفرامل الركن: في حالة كون المحرك يعمل وذراع جهاز نقل الحركة على الوضع N (محايد) قم بإزالة قدمك ببطءٍ من على دواسة

الفرامل العادية. استمر في ذلك حتى تكون المركبة متوقفة فقط بواسطة فرامل الركن.

- لفحص قدرة إمساك آلية فرامل P (الركن): أثناء تشغيل المحرك قم بالتغيير إلى وضع فرامل P (الركن). ثم حرر فرامل الركن ثم الفرامل العادية.

اتصل بوكيلك إذا كانت الخدمة مطلوبة.

استبدال شفرة الماسحات

لابد أن يتم فحص شفرة ماسحات الزجاج الأمامي لاحتمال تعرضها للكسر أو التآكل.

لمعرفة النوع والقياس المناسبين راجع قطع الغيار ⇦ ٣٨١.

تنبيه
قد يتعرض الزجاج الأمامي للتلف في حال ملامسة ذراع الماسحة له في ظل عدم وجود ريشة الماسحة. لن يسري ضمان المركبة على أية أضرار تتعرض لها. لا تدع ذراع الماسحة يلمس الزجاج الأمامي.

استبدال شفرة الماسحات الأمامية

لاستبدال مجموعة شفرة الماسحة:

١. اسحب مجموعة ماسحة الزجاج بعيداً عن الزجاج الأمامي.

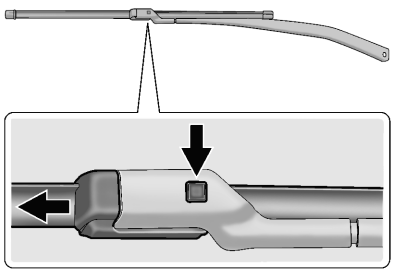

٢. اضغط على الزر الموجود في وسط موصل ذراع المسح واسحب شفرة الماسحة بعيدا عن موصل الذراع.

٣. أزل شفرة الماسحة.

٤. اعكس الخطوات ١-٣ لاستبدال ريش الماسحات.

استبدال شفرة الماسحات الخلفية

لاستبدال شفرة الممسحة الخلفية:

١. عندما تكون الماسحة الخلفية في وضع الإطفاء، قم بفتح زجاج الرفع للوصول إلى ذراع/شفرة الماسحة الخلفية.

لا يمكن قَفل شفرة ماسحة الزجاج الخلفي بالوضع العمودي، لذلك يتعين اتخاذ الحيطة عند سحبها بعيداً عن المركبة.

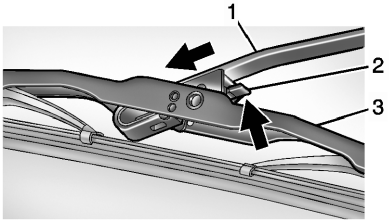

٢. اضغط على ذراع التحرير (2) لفك الخطاف، واضغط على ذراع الماسحة (1) لإخراجه من مجموعة الريشة (3).

٣. اضغط مجموعة الشفرة الجديدة بإحكام في خطاف ذراع الماسحة حتى تثبت ذراع التحرير في موضعها بإحكام.

٤. قم بإعادة مجموعة ذراع الماسحة والشفرة إلى وضع الاستناد على الزجاج.

استبدال الزجاج

عندما يكون من الضروري استبدال الزجاج الأمامي أو الزجاج الجانبي الأمامي، راجع وكيلك لتحديد زجاج الاستبدال الصحيح.

استبدال الزجاج الأمامي

نظام HUD

الزجاج الأمامي هو جزء من نظام HUD. في حال دعت الحاجة إلى استبدال الزجاج الأمامي، يتعين إحضار زجاج مصمم خصيصًا

لنظام عرض المعلومات الأساسية ضمن مجال رؤية السائق HUD و إلا ستتميز صورة النظام HUD بانعدام التركيز.

أنظمة مساعدة السائق

إذا كان الزجاج الأمامي يحتاج إلى استبدال، وتم تجهيز المركبة بحساس كاميرا أمامية لأنظمة مساعدة السائق، يُنصح باستبدال الزجاج الأمامي عن طريق جنرال موتورز. يجب تثبيت الزجاج الأمامي البديل وفقًا لمواصفات جنرال موتورز من أجل المحاذاة المناسبة. إذا لم يكن كذلك، قد لا تعمل هذه الأنظمة بشكل صحيح، أو قد تعرُضُ رسائلاً، أو قد لا تعمل على الإطلاق. راجع الوكيل الخاص بك للاستبدال المناسب للزجاج الأمامي.

الزجاج الأمامي الصوتي

المركبة مزودة بزجاج أمامي صوتي. إذا احتجتَ لاستبدال الزجاج الأمامي لسبب ما فتأكد من حصولك على زجاج أمامي صوتي، وذلك للاستفادة من المزايا التي يوفرها الزجاج الأمامي الصوتي.

دعامة (دعامات) الغاز

السيارة مجهزة بدعامة (دعامات) الغاز للمساعدة في رفع وفتح نظام غطاء المحرك/صندوق الأمتعة/باب المؤخرة في وضع الفتح الكامل.

⚠ تحذير

إذا سقطت دعامات الغاز التي تحافظ على فتح غطاء محرك، وصندوق الأمتعة، و/أو باب المؤخرة، يمكن أن تصاب أنت أو الآخرون بإصابات خطيرة. خذ المركبة إلى وكيلك للحصول على الخدمة على الفور. افحص بالبصر دعامات الغاز وبشكل دوريّ بشأن وجود علامات البلى، أو الشقوق، أو غيرها من الأضرار. افحص للتأكد من أن غطاء المحرك/صندوق الأمتعة/باب المؤخرة مفتوح بما يكفي من القوة. إذا فشلت الدعامات في إمساك غطاء المحرك/صندوق الأمتعة/باب المؤخرة، لا تقم بالتشغيل. ثم اصطحب السيارة للصيانة.

تنبيه

لا تستخدم الأشرطة و لا تقم بتعليق أي أشياء على دعامات الغاز. لا تقم أيضًا بالدفع إلى الأسفل أو السحب على دعامات الغاز. قد يؤدي هذا إلى تضرّر المركبة.

راجع جدول الصيانة ⇦ ٣٧٦.

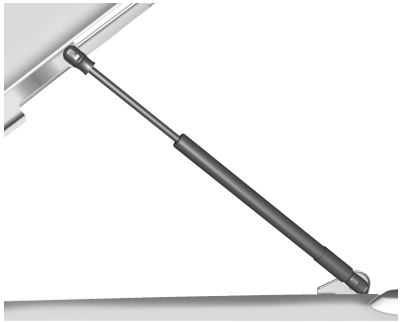

غطاء المحرك

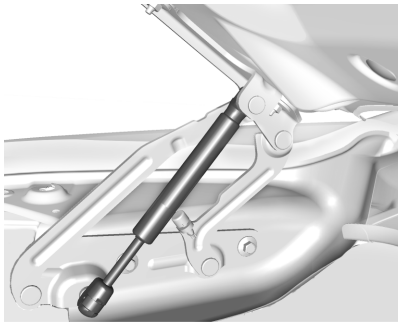

صندوق السيارة الخلفي

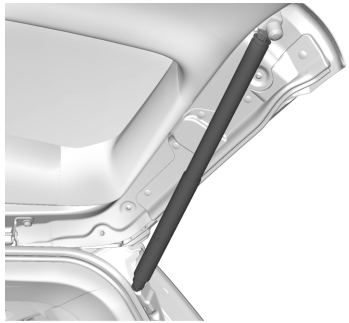

باب المؤخرة

توجيه المصابيح الأمامية

توجيه المصباح الأمامي

لقد تم ضبط مدى تصويب المصابيح الرئيسية مسبقًا وينبغي ألا تحتاج لمزيد من الضبط.

ومع ذلك، في حال تعرضت المركبة إلى تلف نتيجة حادث، قد يتأثر مدى تصويب المصابيح الرئيسية. وفي حالة وجود ضرورة لضبط المصابيح الرئيسية، راجع الوكيل.

استبدال اللمبة

لمعرفة أنواع اللمبات الصحيحة أو عند إجراء تغيير لأي لمبة غير مذكورة في هذا القسم، اتصل بالوكيل.

تنبيه
تجنب استبدال المصابيح المتوهجة بمصابيح LED البديلة لعمليات ما بعد البيع. حيث يمكن أن يؤدي ذلك إلى تلف النظام الكهربائي للمركبة.

إضاءة مصابيح LED

هذه السيارة مزودة بالعديد من الصمامات الثنائية الضوئية. اتصل بالوكيل لاستبدال أي مجموعة إضاءة من النوع LED.

النظام الكهربائي

الحمل الزائد على النظام الكهربائي

هذه المركبة مزودة بمصهرات وكذلك قواطع للدائرة لكي تحميها من الحمل الزائد على النظام الكهربائي.

عندما يكون الحمل الكهربائي الحالي ثقيلاً بدرجة أكثر من اللازم، يتم فتح قاطع الدائرة وإغلاقه بحيث يحمي الدائرة لحين عودة الحمل على التيار إلى معدله الطبيعي أو لحين الانتهاء من حل المشكلة. هذا يقلل بشكل كبير من إمكانية زيادة الحمل في الدائرة الكهربائية ويقلل أيضا من إمكانية حدوث حريق بسبب المشكلات الكهربائية.

تعمل المصاهر وقاطعات الدارة الكهربائية على حماية الأسلاك التي توفر الطاقة للأجهزة في سيارتك.

في حال وجود مشكلة على الطريق وتحتاج لاستبدال أحد المصهرات، فيمكن استعارة مصهر من نفس القوة الأمبيرية. اختر إحدى الميزات الموجودة التي لا تحتاج إلى استخدامها في المركبة واستبدله في أسرع وقت ممكن.

لفحص أحد المصاهر، انظر إلى الشريط الموجود داخل المصاهر. إذا كانت المجموعة الفضية الداخلية مكسورة أو ذائبة، فيجب تغيير المصهر. تأكد من استبدال المصاهر التالف بآخر مطابق له في الحجم والتصنيف.

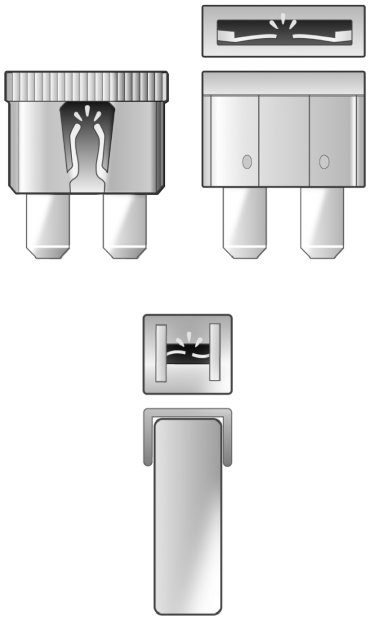

استبدال مصاهر تالف

١. أطفئ المركبة.

٢. حدد مكان ساحب المصهر الكهربائي على الغطاء الطرفي للوحة العدادات. انظر مجموعة مصهرات لوحة أجهزة القياس ⇦ ٣٣٣.

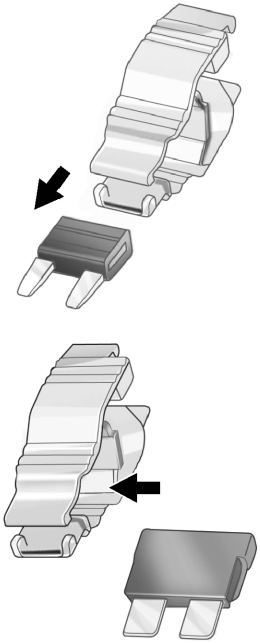

٣. استخدم ساحب المصاهر لنزع المصاهر من الأعلى أو من الجانب، كما هو موضح أعلاه.

٤. إذا كان يجب استبدال المصهر الكهربائي على الفور، يتم أيضًا توفير الصمامات الاحتياطية على الغطاء الطرفي للوحة العدادات أو استعارة مصهر بديل بنفس شدة التيار من مجموعة المصهرات الكهربائية. اختر المصاهر الذي يعود لميزة في المركبة لا تحتاج لها لتشغيل المركبة بأمان. كرّر الخطوتين ٢ و٣.

٥. أدخل المصاهر البديل في الفتحة الفارغة الخاصة بالمصاهر التالف.

بعد ذلك، راجع وكيلك في أقرب فرصة لاستبدال المصاهر التالف.

كابلات المصابيح الرئيسية

قد يتسبب الحمل الكهربائي الزائد في إضاءة المصابيح وإطفائها، أو في بعض الحالات قد لا تعمل المصابيح. افحص كابلات المصابيح الرئيسية فوراً إذا أضاءت وانطفأت بشكل تلقائي أو إذا انطفأت وبقيت كذلك.

ماسحات الزجاج الأمامي

إذا كان موتور الماسحات يتعرض للسخونة الزائدة لمقاومة الثلوج الثقيلة أو الجليد، فستتوقف الماسحات حتى يبرد الموتور ثم يتم التشغيل مرة أخرى.

على الرغم من أنه قد تم توفير الحماية للدارات من أضرار الحمل الزائد للطاقة الكهربائية، إلا أن الحمل الزائد بسبب الثلوج الكثيفة أو الجليد يمكن أن يتسبب في تلف وصلة الماسحات. نظف الجليد الثقيل والثلوج بشكل دائم من على الزجاج الأمامي قبل استخدام الماسحات.

إذا كان زيادة الحمل نتيجة لمشكلة كهربائية وليس بسبب الجليد أو الثلج، فتأكد من إصلاح هذه المشكلة.

المصهرات وقواطع الدائرة

دوائر الأسلاك في المركبة قد تم توفير الحماية لها من الدوائر القصيرة عن طريق مجموعة من المصهرات وقواطع الدوائر. هذا يقلل بشكل كبير إمكانية التلف الناتجة عن المشكلات الكهربائية.

⚠ خطر

المصاهر وقاطعات الدارة الكهربائية عليها علامات تدل على قيمة الأمبيرات الخاصة بها. لا تتجاوز قيمة الأمبير المحددة عند استبدال المصاهر وقاطعات الدارة الكهربائية. إن استخدام قيمة أكبر للمصاهر أو قاطعات الدارة الكهربائية يمكن أن يؤدي إلى اندلاع حريق في المركبة. وقد تتعرض أنت أو الآخرون لإصابة بالغة أو الوفاة.



⚠ تحذير

من الخطر تركيب أو استخدام المصهرات الكهربائية التي لا تتطابق مواصفات المصهرات الكهربائية الأصلية لجنرال موتورز. قد تفشل المصهرات الكهربائية وتتسبب في حدوث حريق. قد تتعرض أنت أو من معك للإصابة أو الموت، وكذلك قد تتعرض المركبة للتلف.

راجع الملحقات والتعديلات ⇦ ٣٠٧ ومعلومات عامة ⇦ ٣٠٧.

بغية فحص أو استبدال مصاهر تالف، راجع الحمل الزائد على النظام الكهربائي ⇦ ٣٢٧.

صندوق مصاهر حجيرة المحرك

إذا كانت المركبة مزودة بمحرك ديزل، يمكنك مراجعة الملحق التكميلي لمحرك الديزل طراز Duramax.

توجد مجموعة مصهرات غرفة المحرك في غرفة المحرك، جهة السائق بالمركبة.

قد لا تكون المركبة مزودة بكل المصهرات والمرحلات والميزات المبينة.

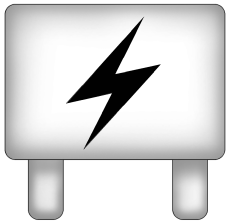

ارفع الغطاء للوصول إلى مجموعة المصهرات.

تنبيه

قد يتسبب سكب أي سائل على المكونات الكهربائية في المركبة في إتلافها. احرص على تغطية أية مكونات كهربائية.

يوجد ملقاط للمصهرات بمجموعة مصهرات لوحة أجهزة القياس يسارًا.

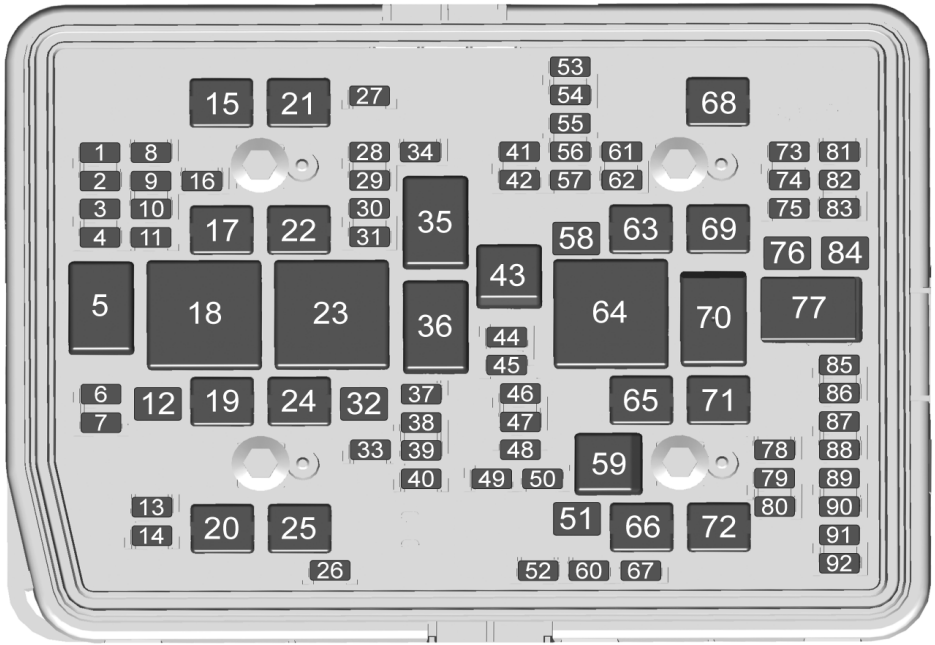
15
21
27
53
54
55
68
1
2
3
4
8
9
10
11
16
28
29
30
31
34
35
41
42
56
57
61
62
73
74
75
81
82
83
17
22
58
63
69
76
84
43
5
18
23
36
64
70
77
44
45
85
86
87
6
7
12
19
24
32
37
38
39
40
46
47
48
65
71
33
59
78
79
80
88
89
90
49
50
13
14
20
25
51
66
72
91
92
26
52
60
67

المصهرات	الاستخدام
١	-
٢	-
٣	-
٤	-
٦	ELM ٧ – وحدة الإنارة الخارجية٧
٧	ELM ٤ – وحدة الإنارة الخارجية٤
٨	-
٩	ELM ٥ – وحدة الإنارة الخارجية٥
١٠	ELM ٦ – وحدة الإنارة الخارجية٦
١١	LRR/FRT SRR – رادار بعيد المدى/رادار أمامي قصير المدى
١٢	-
١٣	الغاسلة الأمامية
١٤	الغاسلة الخلفية
١٥	REC ٢ – المركز الكهربائي الخلفي٢
١٦	مرجاس الطاقة

المصهرات	الاستخدام
١٧	EBCM – بطارية وحدة التحكم الإلكتروني في الفرامل١
١٩	محول من تيار مستمر لمتردد DC/AC
٢٠	IECR ٢ – المركز الكهربائي للعدادات في الجانب الأيمن ٢
٢١	-
٢٢	IECL ١ – المركز الكهربائي للعدادات في الجانب الأيسر١
٢٤	سخان الوقود
٢٥	REC ١ – المركز الكهربائي الخلفي١
٢٦	غسل الكاميرا
٢٧	البوق
٢٨	المصباح الرئيسي RT – الأيمن
٢٩	المصباح الرئيسي LT – الأيسر
٣٠	ELM ٣ – وحدة الإنارة الخارجية٣
٣١	ELM ١ – وحدة الإنارة الخارجية١
٣٢	-

المصهرات	الاستخدام
٣٣	لا يوجد R/C
٣٤	-
٣٧	هيكل متنوع - الإشعال١
٣٨	هيكل متنوع - الإشعال٢
٣٩	Upfitter
٤٠	لوحة العدادات (IP) المتنوعة
٤١	مصابيح ركن المقطورة
٤٢	مصباح المؤخرة الأيمن
٤٤	سحب المقطورة
٤٥	موتور المحور الثانوي
٤٦	إشعال وحدة التحكم في المحرك (ECM)
٤٧	محرك جهاز تشخيص الأعطال الذاتي
٤٨	-
٤٩	مضخة الزيت الإضافية لصندوق التروس
٥٠	قابض تكييف الهواء
٥١	TCCM – وحدة التحكم في علبة النقل
٥٢	الماسحة الأمامية

المصهرات	الاستخدام
٥٣	-
٥٤	مصابيح المؤخرة اليسرى
٥٥	مصباح الدعم للمقطورة
٥٦	SADS – نظام التخميد شبه النشط
٥٧	احتياطي
٥٨	موتور بادئ الحركة
٦٠	مستشعر مولد الطاقة٢
٦١	التحكم التلقائي في المصباح (ALC) الرئيسي
٦٢	ICCM/CVS/DEF – وحدة تحكم متكاملة بالهيكل/الملف اللولبي لتهوية الحاوية/سائل عادم الديزل
٦٣	فرامل المقطورة
٦٥	-
٦٦	موتور مروحة التبريد الأيسر
٦٧	AFM ٢ – التنظيم الفعال لاستخدام الوقود٢
٦٨	موتور التحكم التلقائي في المصباح (ALC)
٦٩	بينون بادئ الحركة

المصهرات	الاستخدام
٧١	موتور مروحة التبريد السفلي
٧٢	موتور مروحة التبريد اليمنى/ السفلي
٧٣	مصباح انعطاف وقوف المقطورة الأيسر
٧٤	TIM ٢ – وحدة واجهة المقطورة٢
٧٥	DEFC – التحكم في سائل عادم الديزل
٧٦	لوحات تشغيل الطاقة الكهربائية
٧٨	ECM – وحدة التحكم في المحرك
٧٩	مضخة تبريد الكابينة ١٧ واط
٨٠	مستشعر مولد الطاقة٢
٨١	مصباح انعطاف وقوف المقطورة الأيمن
٨٢	TIM ١ – وحدة واجهة المقطورة١
٨٣	FTZM – وحدة منطقة خزان الوقود
٨٤	بطارية المقطورة
٨٥	مضخة الماء الإضافية

المصهرات	الاستخدام
٨٦	ECM – وحدة التحكم في المحرك
٨٧	حاقن B زوجي
٨٨	٠٢ المستشعر ب
٨٩	٠٢ المستشعر أ
٩٠	حاقن A فردي
٩١	التحكم بالصمام الخانق لوحدة التحكم بالمحرك (ECM)
٩٢	غالق AERO لقابض مروحة التبريد

المرحلات	الاستخدام
٥	-
١٨	محول من تيار مستمر لمتردد DC/AC
٢٣	سخان الوقود
٣٥	مصباح ركن المقطورة
٣٦	تشغيل/بدء تشغيل
٤٣	موتور المحور الثانوي
٥٩	قابض تكييف الهواء
٦٤	موتور بادئ الحركة

المرحلات	الاستخدام
٧٠	بينون بادئ الحركة
٧٧	مولد الطاقة

مجموعة مصهرات لوحة أجهزة القياس

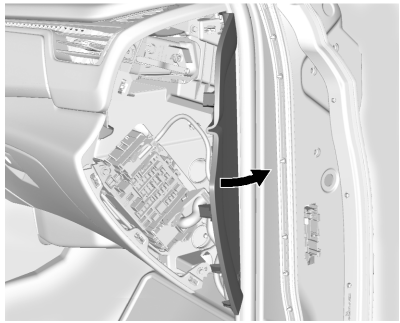

يوجد باب الوصول إلى مجموعة مصهرات لوحة أجهزة القياس يمينًا على حافة لوحة أجهزة القياس جهة الراكب.

اسحب الغطاء للوصول إلى مجموعة المصهرات. يوجد ملقاط للمصهرات بالغطاء الطرفي للوحة أجهزة القياس يمينًا.

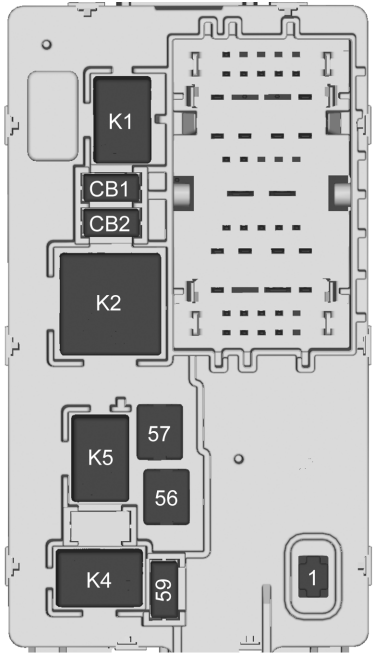

هناك مرحلات على الجزء الخلفي من كتلة المصهرات الكهربائية. للوصول إليها، اضغط على الماسكات وقم بإزالة كتلة المصهرات الكهربائية.

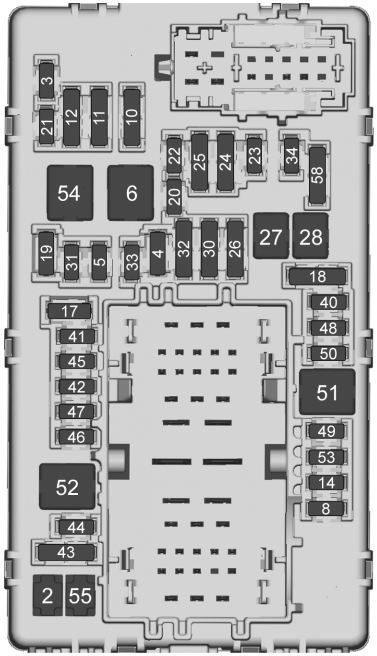

قد لا تكون المركبة مزودة بكل المصهرات والمرحلات والميزات المبينة.

المصهرات	الاستخدام
F1	الباب الأيمن

المصهرات	الاستخدام
F2	الباب الأيسر
F3	فاتح باب المرآب العام(UGDO)/الاتصال دون استخدام اليدين من OnStar (OHC)/الكاميرا
F4	BCM ٢ – تغذية/وحدة التحكم في الجسم٢
F5	شاشات العرض
F6	المنفاخ الأمامي
F8	لوحة الباب الأيسر
F10	قفل الإمالة/العمود
F11	DLC/ICM – موصل ارتباط البيانات/قفل العمود/ مجموعة مركزية مدمجة
F12	وحدة البوابة المركزية Onstar/(CGM)
F14	لوحة الباب الأيمن
F17	عناصر تشغيل عجلة القيادة
F18	-
F19	-
F20	-
F21	-

المصهرات	الاستخدام
F22	تدفئة العجلة
F23	-
F24	-
F25	خيار المعدات الخاصة (SEO)/التركيب
F26	USB/خيار المعدات الخاصة (SEO) طاقة الملحقات المحجوزة (RAP)
F27	مقبس تشغيل الملحقات المساعد (APO)/طاقة الملحقات المحجوزة
F28	-
F30	SDM/AOS/DMS/NVM – وحدة الاستشعار والتشخيص/الاستشعار التلقائي للركاب/نظام مراقبة السائق/وحدة الرؤية الليلية
F31	BCM ٣ – تغذية/وحدة التحكم في الجسم٣
F32	وحدة المجموعة المركزية USB/(CSM)
F33	BCM ٤ – تغذية/وحدة التحكم في الجسم٤

المصهرات	الاستخدام
F34	من وضع الركن
F40	-
F41	-
F42	مفتاح فرامل الركن الكهربي
F43	RSE/MFC – المعلومات و الترفيه بالمقعد الخلفي/ التحكم في الوظائف المتعددة
F44	-
F45	وحدة الراديو
F46	-
F47	-
F48	TCM – وحدة التحكم عن بُعد
F49	BCM ١ – تغذية/وحدة التحكم في الجسم١
F50	-
F51	-
F52	-
F53	-
F54	فتحة السقف

المصهرات	الاستخدام
F55	٣ APO – مقابس تشغيل الملحقات الأمامية الإضافية٣
F56	١ DC/DC CNV BATT – التيار المباشر/بطارية محول التيار المباشر١
F57	٢ DC/DC CNV BATT – التيار المباشر/بطارية محول التيار المباشر٢
F58	احتياطي
F59	-

قواطع الدائرة	الاستخدام
CBO1	١ APO – مقابس تشغيل الملحقات الأمامية الإضافية١
CBO2	٢ APO – مقابس تشغيل الملحقات الأمامية الإضافية٢

المرحلات	الاستخدام
K1	-
K2	١ RAP/ACCY – طاقة الملحقات المحجوزة/ الملحق١
K4	٢ RAP/ACCY – طاقة الملحقات المحجوزة/ الملحق٢
K5	-

كتلة منصهرات الحجرة الخلفية

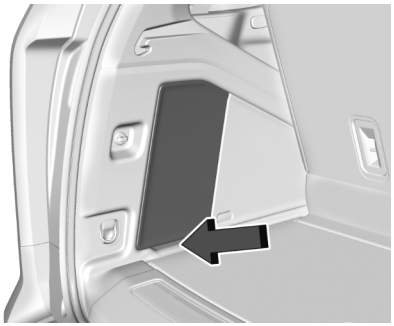

يوجد صندوق المصاهر بحجيرة الأمتعة خلف لوحة الوصول في الجانب الأيسر من الحجيرة.

اسحب اللوحة للخارج من خلال إدخال الأصبع في فتحة الوصول بالحافة الخلفية.

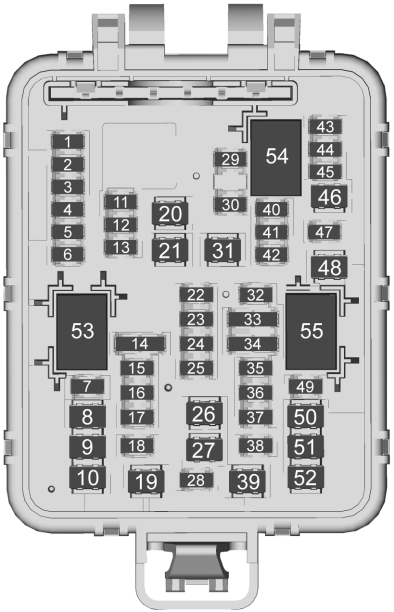

قد لا تكون المركبة مزودة بكل المصهرات والمرحلات والميزات المبينة.

المصهرات	الاستخدام
F01	RFA – مشغل الوظائف عن بُعد
F02	WCM – وحدة الشحن اللاسلكي
F03	صف١ لوحدة المقعد المدفأة (البطارية١)
F04	وحدة مقعد الذاكرة (MSM) السائق
F05	-
F06	-
F07	Amp Aux ٢ – مساعد المضخم٢
F08	-
F09	SEO UPFTR ٢ – تركيب المعدات الخاصة٢
F10	حزام الأمان الآلي للراكب
F11	صف المقعد الآلي القابل للطي٢
F12	GBS – مستشعر كسر الزجاج
F13	-
F14	-

المصهرات	الاستخدام
F15	صف١ لوحدة المقعد المدفأة (البطارية٢)
F16	RH CINCH Latch – مزلاج حزام الجانب الأيمن
F17	وحدة ذاكرة المقعد للراكب
F18	الماسحة الخلفية
F19	حزام الأمان الآلي للسائق
F20	مزيل الضباب الخلفي
F21	-
F22	التحكم في شاشة نظام تدفئة وتهوية وتكييف الهواء الخلفي
F23	EOCM – وحدة حساب الكائن الخارجي
F24	Amp Aux ٣ – مساعد المضخم٣
F25	OBS DET – اكتشاف العوائق
F26	RDCM – وحدة التحكم الخلفية للقيادة
F27	Amp Aux ١ – مساعد المضخم١

المصهرات	الاستخدام
F28	VPM – وحدة معالجة الفيديو
F29	-
F30	-
F31	AMP – المضخم
F32	-
F33	ICCM – وحدة التحكم في الهيكل المدمجة
F34	صف٢ لوحدة المقعد المدفأة
F35	HFCR – تحرير إقفال حر اليدين
F36	ELM – وحدة الإنارة الخارجية
F37	-
F38	لوحة التحكم الآلية المنزلقة
F39	-
F40	-
F41	-
F42	-
F43	UPA – نظام مساعد الركن العام

المصهرات	الاستخدام
F44	-
F45	AFL AHL – الأضواء الأمامية التكيفية/ضبط تلقائي للمصابيح الأمامية
F46	موتور منفاخ التدفئة والتهوية وتكييف الهواء الخلفي
F47	LH CINCH Latch – مزلاج حزام الجانب الأيسر
F48	وحدة إمالة المقعد الآلية
F49	رفع الزجاج
F50	المقعد الكهربائي الخاص بالسائق
F51	وحدة باب المؤخرة المعزز
F52	المقعد الكهربائي الخاص بالراكب

المرحلات	الاستخدام
K53	-
K54	-
K55	L/GLASS

العجلات والإطارات

إطارات

تم تجهيز كل مركبة جديدة من GM بإطارات ذات جودة عالية تم تصنيعها من قبل شركة رائدة في تصنيع الإطارات. راجع كتيب الضمان للحصول على معلومات بشأن ضمان الإطارات وأماكن الحصول على الخدمة. لمزيد من المعلومات يمكنك الرجوع إلى الشركة المصنعة للإطارات.

⚠ تحذير

- الإطارات التي لا يتم صيانتها بشكل جيد أو التي يتم استخدامها بصورة غير مناسبة، تعتبر من مصادر الخطر.
- زيادة التحميل على الإطارات يمكن أن يتسبب في زيادة الحرارة كنتيجة للحمل الزائد. ويمكن أن يقع انفجار أو حادث تصادم عنيف. راجع حدود حمولة المركبة ⇦ ٢١٨.
- تشكل الإطارات غير المنفوخة بشكل جيد الخطر نفسه الذي تشكله الإطارات المنفوخة أكثر من

(يتبع)

تحذير (يتبع)

اللازم. وقد يتسبب الاصطدام الناتج عن ذلك بحدوث إصابة خطيرة. افحص جميع الإطارات بشكل منتظم لكي تحصل على الضغط المناسب. و تجدر الإشارة إلى أنه يجب فحص ضغط الإطارات عندما تكون الإطارات باردة.

- تزداد احتمالية تمزق الإطارات المنفوخة بصورة أكثر من اللازم أو تعرضها للثقب أو الانفجار في حال حدوث تصادم مفاجئ، مثلما يحدث عندما ترتطم المركبة بأية حفرة في الطريق. حافظ على ضغط الإطارات دائماً عند مسبوى الضغط الموصى به.
- الإطارات المهترئة أو القديمة قد تسبب حادثاً. إذا كانت أسطح الإطارات مهترئة فاستبدلها.
- استبدل أي إطار تعرض لضرر بسبب الارتطامات في الحفر أو حواف الرصيف إلخ.

(تتبع)

تحذير (يتبع)

- الإطارات التي لم يتم تصليحها بشكل مناسب قد تسبب حادثاً. يجب ألا يقوم بعملية تصليح الإطارات واستبدالها وفكها وتركيبها إلا وكيلك أو مركز خدمة الإطارات المعتمد.
- لا تقم بتدوير الإطارات أكثر من ٥٦ كم/ساعة (٣٥ ميل بالساعة) على السطوح الزلقة كالثلج والطين والجليد وغيرها. قد يؤدي التدوير الزائد إلى انفجار الإطارات.

راجع ضغط الإطارات في عملية القيادة عالية السرعة ⇦ ٣٤٠ للتعرف على معلومات عن كيفية ضبط ضغط الإطارات للقيادة بسرعة كبيرة.

إطارات تصلح لكل المواسم

قد تأتي هذه السيارة مزودة بإطارات تصلح لكل المواسم. وقد صممت هذه الإطارات لتوفير أداء جيد عمومًا على معظم أسطح الطرق وفي غالبية الأحوال الجوية. يوجد رمز مواصفات لأداء الإطار (TPC) على جوانب إطارات التركيب الأصلية المصممة لتتوافق مع معايير أداء إطارات شركة جنرال موتورز. ويمكن التعرف على إطارات المعدات الأصلية التي تصلح لكل المواسم بواسطة الحرفين الأخيرين من رمز TPC هذا، وهما "MS".

ننصحك بتركيب إطارات الشتاء بالسيارة إذا كنت تتوقع القيادة على طرق مغطاة بالثلوج أو الجليد بشكل متكرر. توفر الإطارات التي تصلح لكل المواسم أداء مناسبًا في ظل معظم ظروف القيادة في فصل الشتاء، لكنها قد لا توفر المستوى ذاته من الجر أو الأداء مثل إطارات الشتاء عند القيادة على طرق مغطاة بالثلوج أو الجليد. راجع إطارات الشتاء ⇦ ٣٣٨.

إطارات الشتاء

لم يتم تجهيز هذه السيارة، في الأصل، بإطارات الشتاء. تم تصميم إطارات الشتاء لتوفير قوة جر أكبر أثناء القيادة على الطرق المغطاة بالثلوج والجليد. ننصحك بتركيب إطارات الشتاء بالسيارة إذا كنت تتوقع القيادة على طرق مغطاة بالثلوج أو الجليد بشكل متكرر. يمكنك الرجوع إلى الوكيل لمزيد من التفاصيل عن توفر إطارات الشتاء والاختيار الأنسب للإطارات. راجع كذلك، شراء إطارات جديدة ⇦ ٣٤٦.

يؤدي استخدام الإطارات الشتوية على الطرق الجافة إلى انخفاض في قوة الجر وارتفاع في درجة الضوضاء بالإضافة إلى أن القيادة على الطرق الجافة يقلل من عمر الإطارات الشتوية. بعد التغيير إلى إطارات الشتاء، كن حذرًا بخصوص التغييرات التي تطرأ على التحكم في المركبة والفرامل.

في حالة استخدام إطارات الشتاء:

- استخدم إطارات تحمل العلامة التجارية نفسها مع الحرص على تطابق نوعية المداس على كل العجلات الأربع.
- لا تستخدم إلا إطارات ذات طيات من النوع الشعاعي فقط، والتي تتطابق مع إطارات التركيب الأصلية في الحجم، ومدى الحمولة، ومعدل السرعة.

لكن قد لا تتوافر الإطارات الشتوية التي تتطابق مع معدل سرعة إطارات التركيب الأصلية الخاصة بك، وذلك بالنسبة لإطارات (H وV وW وY وZR) ذات السرعة المصنفة. إذا تم اختيار إطارات شتاء ذات معدل سرعة أقل، فينبغي عليك دومًا ألا تتجاوز الحد الأقصى لسرعة تلك الإطارات.

الإطارات ذات المقطع المنخفض

إذا كانت المركبة مزودة بإطارات من حجم 275/55R20 أو 275/50R22، هذا الإطارات مصنفة على أنها إطارات قصيرة الجانب.

تنبيه

وتكون الإطارات قصيرة الجانب أكثر عرضة للتلف بسبب مخاطر الطريق أو الارتطام بحافة الرصيف بصورة أكثر من الإطارات ذات الجوانب القياسية. كما يمكن أن تتعرض الإطارات و/أو العجلات للتلف عند التعرض لمخاطر الطريق كالحفر، أو الأشياء الحادة المدببة، أو عند ارتطامها بحافة الرصيف. ولا يغطي الضمان هذا النوع من التلفيات. وعليه، فينبغي إبقاء مجموعة الإطارات عند ضغط نفخ مناسب وتحاشي، قدر الإمكان، الارتطام بحافة الرصيف والحفر، وغيرها من مخاطر الطريق.

ضغط الإطارات

تحتاج الإطارات إلى مقدار صحيح من ضغط الهواء لكي تعمل بفعالية.

⚠ تحذير

لا يعد أيٌ من ضغط النفخ المنخفض أو ضغط النفخ الزائد عن الحد شيئًا جيدًا. حيث يمكن أن تتسبب الإطارات (تتبع)

تحذير (يتبع)

ذات ضغط النفخ المنخفض، أو الإطارات التي لا يكون الهواء بداخلها كافيًا فيما يلي:

- الحمل الزائد على الإطار والسخونة الزائدة اللذان قد يؤديان إلى انفجار الإطار.
- التآكل السريع أو غير المنتظم.
- التماسك الضعيف.
- زيادة استهلاك الوقود.

كما يمكن أن تتسبب الإطارات ذات ضغط النفخ الزائد عن الحد، أو الإطارات التي يكون الهواء بداخلها زائدًا عن الحد فيما يلي:

- التآكل غير العادي.
- التماسك الضعيف.
- التماسك الضعيف.
- التلفيات التي يمكن تفاديها من جرّاء مخاطر الطريق.

يوضح ملصق معلومات الإطار والحمولة على المركبة إطارات المعدات الأصلية ومعدلات ضغط النفخ الصحيحة للإطارات الباردة. يكون الضغط الموصى به هو الحد الأدنى لضغط الهواء المطلوب لدعم سعة الحمل القصوى للمركبة.

للحصول على معلومات إضافية بشأن مدى الحمولة التي يمكن أن تستوعبها مركبتك، بالإضافة إلى مثال على ملصق معلومات التحميل والإطار، راجع حدود حمولة المركبة ⇦ ٢١٨. ويؤثر مدى تحميل المركبة على التحكم فيها والراحة أثناء ركوبها. كما يجب ألا يتم تحميلها وزنًا أكبر مما هو مخصص لها.

متى يتم الفحص

افحص ضغط الإطارات مرة أو أكثر كل شهر.

لا تنس فحص الإطار الاحتياطي، إذا كان موجودًا بالمركبة. راجع العجلة الاحتياطية كاملة الحجم ⇦ ٣٦١ للمزيد من المعلومات.

كيف يتم الفحص

ينبغي استخدام نوعية جيدة من أجهزة القياس الصغيرة (التي يمكن حملها بالجيب) وذلك لفحص ضغط الهواء في الإطار. وجدير بالذكر أنه لا يمكن تحديد ضغط النفخ المناسب بمجرد النظر للإطار. تحقق من ضغط النفخ بالإطارات

عندما تكون باردة، وهذا يعني أنه لم تتم قيادة المركبة لمدة ثلاث ساعات على الأقل أو لمسافة أكثر من ١,٦ كم (١ ميل).

قم بإزالة غطاء الصمام عن ساق صمام الإطار. ثم اضغط بقوة بجهاز قياس الإطار على الصمام للحصول على قراءة لقياس الضغط. فإذا توافق ضغط نفخ الإطار البارد مع الضغط الموصى به، والموجود على ملصق معلومات الحمولة والإطار، فلا توجد حاجة لمزيد من المهايئة. إذا كان ضغط النفخ منخفضًا، فأضف الهواء لحين الوصول إلى مستوى الضغط الموصى به. إذا كان ضغط النفخ مرتفعًا، فاضغط على الساق المعدنية في مركز صمام الإطار لتفريغ بعض الهواء.

وبعدها، افحص ضغط الهواء في الإطار باستخدام جهاز القياس.

أعد أغطية الصمام على سيقان الصمام للوقاية من الأوساخ والرطوبة. لا تستخدم سوى أغطية الصمامات المصممة للسيارات بواسطة GM. قد تتعرض مستشعرات TPMS للتلف ولن تدخل ضمن إصلاحات الضمان في هذه الحالة.

ضغط الإطارات في عملية القيادة عالية السرعة

⚠ تحذير

تعمل القيادة بسرعات عالية، أي بنحو ١٦٠ كم/سا (١٠٠ ميل/الساعة) أو أكثر، على إضافة عبء آخر على الإطارات. وتتسبب القيادة المطردة عالية السرعة في وجود حرارة مفرطة بشكل مطرد والتي يمكن بدورها أن تتسبب في انفجار مفاجئ للإطار. وذلك ربما يعرضك لخطر التصادم، مما قد ينتج عنه مصرعك أو مصرع الآخرين. وتتطلب بعض الإطارات المصنفة للسرعة العالية ضبطًا لضغط (يتبع)

تحذير (يتبع)

النفخ للتشغيل عالي السرعة. عندما تكون حدود السرعة وظروف الطريق ملائمة لقيادة السيارة بسرعات عالية، فينبغي التأكد من أن الإطار مصنف للتشغيل عالي السرعة، وفي حالة ممتازة، علاوة على كونه مضبوطًا على ضغط نفخ صحيح للإطار وهو بارد قياسًا على حمولة السيارة.

تتطلب السيارات ذات أحجام الإطارات المُدرجة في جدول ضغوط نفخ التشغيل عالي السرعة تعديل ضغط النفخ عند قيادة المركبة بسرعات ١٦٠ كم/سا (١٠٠ ميل في الساعة) أو أعلى. اضبط ضغط نفخ الإطار البارد على القيمة المقابلة في الجدول لحجم الإطار في المركبة.

ضغوط النفخ لعملية التشغيل عالية السرعة	
حجم الإطار	ضغط النفخ على البارد كيلو باسكال (رطل لكل بوصة مربعة)
275/50R22 111H	٢٧٠ كيلوباسكال (٣٩ رطلا في البوصة المربعة)

أعد الإطارات إلى ضغط النفخ الموصى به للإطار البارد عندما تنتهي من القيادة بالسرعة العالية. راجع حدود حمولة المركبة ⇦ ٢١٨ وضغط الإطارات ⇦ ٣٣٩.

نظام مراقبة ضغط الإطارات

تنبيه
أي تعديل على نظام مراقبة ضغط الإطارات (TPMS) يقوم به شخص غير مخول من مركز الخدمة قد يبطل تصريح استخدام النظام.

يستخدم نظام مراقبة ضغط الإطار (TPMS) تقنية مجسات الراديو لفحص مستويات ضغط الهواء في الإطار. حيث تعمل تلك المجسات على مراقبة ضغط الهواء في إطارات مركبتك وبث قراءات ضغط الهواء في الإطار لوحدة استقبال موجودة في المركبة.

وينبغي فحص كل إطار شهرياً، بما في ذلك الإطار الاحتياطي (إن وجد)، عندما يكون بارداً ومضبوطاً على ضغط النفخ الموصى به من قبل الشركة المصنعة، والمدون على لافتة المركبة أو ملصق ضغط نفخ الإطار. (وفي حال كانت إطارات مركبتك مختلفة عن الحجم المبين على لافتة المركبة أو ملصق ضغط نفخ الإطار، فيجب عليك تحديد ضغط النفخ المناسب لتلك الإطارات.)

وكميزة سلامة إضافية، فقد تم تزويد مركبتك بنظام مراقبة ضغط الهواء في الإطار (TPMS) ويقوم بإضاءة مؤشر انخفاض ضغط الإطار عند تدني مستوى ضغط الهواء في أحد الإطارات أو في أكثر من إطار إلى ما دون معدل النفخ بصورة كبيرة.

وتبعاً لذلك، عندما يضيء مؤشر انخفاض ضغط الإطار، يتوجب عليك أن تتوقف وتفحص الإطارات الخاصة بك في أقرب وقت ممكن، وتقوم بمهايئة ضغط النفخ بها إلى المستوى المناسب. واعلم بأن القيادة مع وجود الإطارات دون معدل النفخ تؤدي إلى ارتفاع حرارة الإطار وقد تؤدي إلى انفجاره. كما أن انخفاض معدل النفخ يقلل أيضاً من كفاءة استهلاك الوقود وعمر المداس، ويمكن أن يؤثر على تماسك المركبة وقدرة توقفها.

ويُرجى ملاحظة أن نظام مراقبة ضغط الهواء في الإطار لا يعتد به كبديل للصيانة السليمة للإطارات، وتقع المسئولية على عاتق السائق في الحفاظ على ضغط الهواء في الإطار بصورة صحيحة، حتى لو لم يؤدي انخفاض معدل النفخ إلى إضاءة مؤشر انخفاض ضغط الإطار.

واعلم أيضاً بأن مركبتك قد تم تجهيزها بمؤشر خاص باختلال التشغيل لإظهار أي خلل في النظام. ويرتبط هذا المؤشر بمؤشر انخفاض ضغط الإطار. فعندما يكتشف النظام خللاً معيناً، فسوف يومض مؤشر انخفاض ضغط الإطار لمدة دقيقة واحدة تقريباً ثم يضيء باستمرار. وسوف يستمر ذلك كلما يتم بدء تشغيل المركبة طالما أن الخلل مازال قائماً.

ولكن عندما يضيء مؤشر اختلال النظام، فإن النظام قد لا يتمكن من تتبع إشارة انخفاض ضغط الهواء في الإطار أو إرسالها على النحو المنشود. هذا، وقد يحدث خلل بالنظام لأسباب عدة، منها عمل إحلال للإطارات أو تركيب أخرى أو عجلات بديلة بالمركبة مما قد يمنع نظام مراقبة ضغط الإطار من العمل

بشكل صحيح. ولذا، ينبغي دائماً فحص مؤشر نظام مراقبة ضغط الإطار بعد عمل إحلال لأحد الإطارات أو العجلات أو أكثر بمركبتك للتأكد من أن هذا الإحلال أو الإطارات والعجلات البديلة تسمح للنظام بمواصلة العمل بشكل صحيح.

راجع تشغيل مراقبة ضغط الإطارات ⇦ ٣٤٢ للمزيد من المعلومات.

تشغيل مراقبة ضغط الإطارات

قد يتم تجهيز المركبة بنظام مراقبة ضغط الإطارات (TPMS). قد يكون نظام مراقبة ضغط الإطارات مصمماً لتحذير السائق عند انخفاض ضغط الهواء في الإطار. حيث تم تركيب مجسات هذا النظام على كل الإطارات والعجلات، باستثناء الإطار والعجلة الاحتياطيين. حيث تعمل مستشعرات TPMS على مراقبة ضغط الهواء في الإطارات وإرسال قراءات ضغط الهواء في الإطارات لوحدة استقبال موجودة في المركبة.



عند اكتشاف انخفاض ضغط الهواء في الإطار، يقوم نظام مراقبة ضغط الإطارات بإضاءة مصباح التحذير من انخفاض الضغط في الإطار والموجود في مجموعة لوحة أجهزة القياسات. إذا حدث ذلك، توقف في أقرب وقت ممكن، وانفخ الإطارات إلى المستوى الموصى به كما هو مبين على ملصق الإطار ومعلومات التحميل. راجع حدود حمولة المركبة ⇦ ٢١٨.

وتظهر رسالة تطلب منك التحقق من الضغط في إطار محدد في مركز معلومات السائق (DIC). ويضيء مصباح تحذير انخفاض ضغط الهواء في الإطار وتظهر رسالة التحذير عند كل دورة إشعال حتى يتم تعديل ضغط الإطار على النحو الصحيح. يمكن مشاهدة مستويات ضغط الإطارات بواسطة مركز معلومات السائق (DIC). للمزيد من المعلومات والتفاصيل عن تشغيل مركز معلومات السائق (DIC) وشاشته، راجع مركز معلومات السائق (DIC) ⇦ ١٢٤.

كما قد يضيء مصباح التحذير من انخفاض الضغط في الإطار عندما يتم تشغيل المركبة للمرة الأولى في الطقس البارد، ثم ينطفئ عندما تشرع في القيادة. قد يكون هذا مؤشرًا مبكرًا على أن ضغط الهواء في الإطار قد أخذ في الانخفاض ويحتاج إلى زيادة وصولاً إلى الضغط المناسب.

يبين ملصق الإطار ومعلومات التحميل، المثبت بمركبتك، حجم إطارات التركيب الأصلية وضغط النفخ الصحيح للإطارات عندما تكون باردة. للاطلاع على أحد الأمثلة على ملصق معلومات الحمولة والإطار، ومكان تثبيته، راجع حدود حمولة المركبة ⇦ ٢١٨. راجع كذلك ضغط الإطارات ⇦ ٣٣٩.

تجدر الإشارة إلى أن نظام مراقبة ضغط الإطارات يمكن أن يحذرك من انخفاض ضغط الهواء في الإطار ولكنه لا يغني عن إجراء الصيانة العادية على الإطارات. تفضل بالرجوع إلى فحص الإطارات ⇦ ٣٤٤ وتدوير الإطارات ⇦ ٣٤٥ وإطارات ⇦ ٣٣٧.

تنبيه

ليست كل مواد منع التسرب متشابهة. إن استخدام لاصق غير معتمد للإطارات قد يؤدي إلى تلف مجسات TPMS (نظام مراقبة ضغط الإطارات). وعند حدوث ذلك، فإن ضمان المركبة لا يسري في هذه الحالة على تلك التلفيات. دائماً استخدم فقط مانع التسرب المعتمد من جنرال موتورز المتوفر عن طريق وكيلك أو المتضمن في مركبتك.

رسالة خلل نظام مراقبة ضغط الإطارات ومصباح التحذير منها

لن يعمل نظام مراقبة ضغط الإطارات بشكل صحيح في حالة لو كان واحد أو أكثر من مجساته مفقوداً أو تالفاً. عندما يكتشف النظام خللاً معيناً، سوف يومض مصباح انخفاض ضغط الإطار لمدة دقيقة واحدة تقريباً ثم يضيء باستمرار طوال الفترة المتبقية من دورة الإشعال. كما تظهر أيضًا رسالة تحذير في مركز معلومات السائق (DIC). ويضيء مصباح الأعطال كما تظهر رسالة تحذير في مركز معلومات السائق مع كل دورة إشعال حتى تتم معالجة المشكلة. بعض الحالات التي يمكن أن تتسبب في ذلك هي:

- تم استبدال أحد إطارات الطريق بالإطار الاحتياطي. إضافة إلى أن الإطار الاحتياطي ليس لديه أحد مجسات نظام مراقبة ضغط الإطارات. وينبغي أن ينطفئ مصباح الأعطال وتختفي رسالة مركز معلومات السائق بعد استبدال إطار الطريق وإتمام عملية مطابقة المجسات بنجاح. راجع "عملية مطابقة حساس نظام مراقبة ضغط الهواء في الإطارات" الواردة لاحقاً في هذا القسم.
- لم يتم إجراء عملية مطابقة مجسات نظام مراقبة ضغط الإطارات أو لم تكتمل بنجاح بعد تناوب الإطارات. وينبغي أن ينطفئ مصباح الأعطال وتختفي رسالة مركز معلومات السائق بعد إتمام عملية مطابقة المجسات بنجاح. تفضل بالرجوع إلى "عملية مطابقة مجسات نظام مراقبة ضغط الإطارات" الواردة لاحقاً في هذا القسم.
- فقدان أو تلف واحد أو أكثر من مجسات نظام مراقبة ضغط الإطارات. ويفترض أن تختفي رسالة التحذير في مركز معلومات السائق وينطفئ مصباح الأعطال عند تركيب مستشعرات نظام مراقبة ضغط الإطارات (TPMS) واكتمال عملية مطابقة المستشعرات بنجاح. لذا، قم بزيارة الوكيل للحصول على الصيانة اللازمة.
- عدم تطابق الإطارات أو العجلات المستبدلة مع مثيلاتها الأصلية. حيث قد يؤدي استخدام إطارات وعجلات خلافًا للموصى بها إلى منع نظام مراقبة ضغط الإطارات من العمل بشكل سليم. راجع شراء إطارات جديدة ⇦ ٣٤٦.
- تشغيل الأجهزة الإلكترونية أو القرب من المرافق التي تستخدم ترددات موجات لاسلكية مماثلة لنظام مراقبة ضغط الإطارات يمكن أن يتسبب في خلل المجسات.

يجب التنويه هنا إلى أنه في حالة عدم عمل نظام مراقبة ضغط الإطارات بشكل سليم، فإنه لا يمكنه تتبع إشارة انخفاض ضغط الهواء في أحد الإطارات أو إرسالها. في حال استمرار ظهور رسالة التحذير أو وميض المصباح، يجب الرجوع إلى الوكيل لإجراء الصيانة.

تنبيه تعبئة الإطار (إذا توفر)

توفر هذه الميزة تنبيهات بصرية ومسموعة خارج السيارة للمساعدة أثناء نفخ الإطارات الفارغة من الهواء وذلك عند الوصول إلى ضغط الهواء الموصى به على البارد.

عندما يضيئ مصباح تحذير انخفاض ضغط هواء الإطار:

١. اركن السيارة في موضع مستوٍ وآمن.
٢. شد فرامل الركن بإحكام.
٣. ضع السيارة في الوضع P (الركن).
٤. أضف الهواء إلى الإطار الفارغ. سيومض مصباح إشارة الانعطاف.

عند الوصول إلى ضغط الهواء المطلوب سيصدر البوق صوتًا مرةً واحدة ويتوقف مصباح إشارة الانعطاف عن الوميض ويثبت لفترة قصيرة.

قم بتكرار هذه الخطوات لكل الإطارات ذات ضغط الهواء غير الكافي والتي أضاءت ضوء التحذير من انخفاض ضغط الإطار.

⚠ تحذير

قد يتسبب نفخ الإطار بشكل زائد عن الحد في تمزيق الإطار وتعرضك أنت أو الآخرين للإصابة. تجنب تجاوز الحد الأقصى للضغط المذكور على الجدار الجانبي للإطار.

إذا تم نفخ الإطار بصورة زائدة بمقدار ٣٥ كيلوباسكال (٥ رطل لكل بوصة مربعة) فسيصدر البوق صوتًا عدة مرات ويواصل مصباح إشارة الانعطاف وميضه لعدة ثوان بعد توقف عملية التعبئة. لتصريف الهواء الزائد وتصحيح قيمة الضغط، أثناء وميض مصباح إشارة الانعطاف، اضغط لفترة وجيزة على مركز الصمام. وعند الوصول إلى قيمة الضغط الصحيحة، سيصدر البوق صوتًا مرة واحدة.

إذا لم يومض مصباح إشارة الانعطاف في غضون ١٥ ثانية بعد الشروع في نفخ الإطار، فهذا دليل على أن تنبيه نفخ الإطار غير نشط أو لا يعمل.

إذا كانت أضواء التحذير بالمخاطر الغمازة تعمل، فلن يعمل التنبيه البصري لتعبئة الإطار بالهواء بصورة صحيحة.

لن يعمل TPMS على تنشيط تنبيه تعبئة الإطار بصورة صحيحة في الظروف التالية:

- وجود تداخل من جهاز خارجي أو جهاز إرسال.
- عدم كفاية ضغط الهواء من جهاز النفخ لتعبئة الهواء في الإطار.
- وجود عطل في TPMS.
- وجود عطل في البوق أو مصابيح إشارة الانعطاف.
- رمز التحقيق في مستشعر TPMS غير مسجل في النظام.
- انخفاض الطاقة في بطارية مستشعر TPMS.

إذا لم يعمل تنبيه نفخ الهواء في الإطار بسبب تدخل TPMS، فحرك السيارة حوالي ١ متر (٣ قدم) للخلف أو الأمام وحاول مرة أخرى. إذا لم تعمل ميزة تنبيه تعبئة الهواء، فاستخدم مقياس ضغط الهواء.

عملية مطابقة مستشعر TPMS - وظيفة التعرف التلقائي

لكل مجس من مجسات نظام مراقبة ضغط الإطارات رمز تعريف غير متماثل. وينبغي مطابقة رمز التعريف مع موضع العجلة الجديدة/الإطار الجديد بعد تناوب الإطارات أو استبدال واحد أو أكثر من مجسات نظام مراقبة ضغط الإطارات. عند تركيب إطار جديد، يلزم أن تكون المركبة متوقفة لمدة حوالي ٢٠ دقيقة قبل أن يقوم النظام بإعادة عملية الحساب. تستغرق عملية التعرف التالية حوالي ١٠ دقائق، مع القيادة بسرعة لا تقل عن ٢٠ كم/ساعة (١٢ ميل في الساعة). يتم عرض العلامة (-) أو قيمة الضغط في مركز معلومات السائق. راجع مركز معلومات السائق (DIC) ⇦ ١٢٤. تظهر رسالة تحذير في مركز معلومات السائق في حالة حدوث مشكلة أثناء عملية التعلم.

فحص الإطارات

نوصي بفحص الإطارات، بما في ذلك الإطار الاحتياطي، إذا كانت المركبة مجهزة بذلك، لاكتشاف أية علامات على التآكل أو التلف مرة واحدة شهريًا على الأقل.

يجب استبدال الإطار في حالة:

- إمكانية رؤية المؤشرات في ثلاثة مواضع أو أكثر حول الإطار.
- إمكانية رؤية السلك أو النسيج المار من خلال مطاط الإطار.
- أن يوجد تشقق، أو قطع، أو تمزق بصورة كبيرة في المداس أو جانب الإطار تكفي لإظهار السلك أو النسيج.
- أن يصاب الإطار بنتوء، أو انتفاخ، أو انشقاق.

Cadillac Escalade Owner Manual (GMNA-Localizing-MidEast-15567196) -
2022 - CRC - 9/27/21

- أن يتعرض الإطار للثقب، أو القطع، أو غيرها من التلفيات التي لا يمكن إصلاحها بشكل جيد بسبب حجمها أو موقعها.

تدوير الإطارات

ينبغي إجراء التناوب بين الإطارات كل ١٠٠٠٠ كم. راجع جدول الصيانة ⇦ ٣٧٦.

تتم مناوبة الإطارات لتحقيق مستوى تآكل موحد لجميع الإطارات. والدورة الأولى هي الأهم.

في أي وقت تلاحظ فيه تآكل غير عادي، بدّل مواضع الإطارات بأسرع وقت ممكن وتأكد من أن ضغط نفخ الإطارات مناسب وتحقق من عدم وجود إطارات أو عجلات تالفة. إذا استمر التآكل غير العادي بعد التبديل، فافحص محاذاة العجلات. راجع متى يعين وقت لإطارات جديدة ⇦ ٣٤٦ وإحلال العجلات ⇦ ٣٤٨.

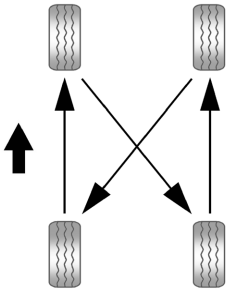

استخدم أسلوب المناوبة هذا عند مناوبة الإطارات.

لا تشمل الإطار الاحتياطي في التناوب بين الإطارات.

اضبط الإطارات الأمامية والخلفية على مستوى ضغط النفخ الموصى به على ملصق معلومات الإطار والحمولة بعد مناوبة الإطارات. راجع ضغط الإطارات ⇦ ٣٣٩ وحدود حمولة المركبة ⇦ ٢١٨.

إعادة ضبط نظام مراقبة ضغط الإطار. راجع تشغيل مراقبة ضغط الإطارات ⇦ ٣٤٢.

تحقق من أن جميع صامولات العجلات مربوطة بإحكام وعلى نحو سليم. راجع "عزم تدوير صامولة العجلة" ضمن القدرات والمواصفات ⇦ ٣٨٤.

⚠ تحذير

إن وجود الصدأ أو الأوساخ على العجلة، أو على الأجزاء المثبتة عليها، يمكن أن يؤدي إلى ارتخاء صامولات العجلة مع مرور الوقت. كما يمكن أن تنفصل العجلة من مكانها وتتسبب في وقوع حادث. وعند تغيير العجلة، ينبغي إزالة أي صدأ أو أوساخ من الأماكن المثبت عليها عجلة المركبة. في حالة الطوارئ، يمكن استخدام قطعة قماش أو منشفة ورقية؛ ولكن استخدم مكشطة أو فرشاة سلك لاحقًا لإزالة كل الصدأ والأوساخ.

قم بتغطية القطر الداخلي لفتحة محور العجلة بقليل من شحم محمل العجلة بعد تغيير العجلة أو تدوير الإطار لمنع التآكل أو تراكم الصدأ.

⚠ تحذير

لا تضع الشحم على سطح تركيب العجلة، أو المقاعد المخروطية للعجلة، أو صواميل أو مسامير العجلات. يمكن أن يتسبب الشحم الموضوع على هذه المناطق في خلل العجلة أو إزالتها، ما يؤدي إلى تحطمها.

متى يحين وقت لإطارات جديدة

هناك عوامل تؤثر في معدل تآكل الإطارات، مثل الصيانة ودرجات الحرارة وسرعات القيادة وحمولة المركبة وظروف الطريق.

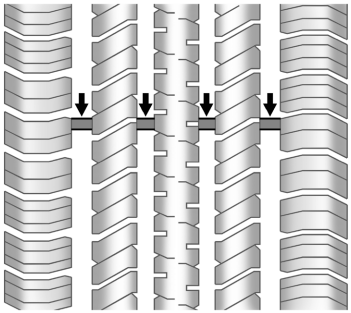

تعد مؤشرات إهتراء المداس إحدى طرق معرفة موعد تركيب إطارات جديدة. تظهر مؤشرات إهتراء المداس للإطارات عندما يتبقى ما لا يزيد عن ١,٦ ملم (١/١٦ بوصة) أو أقل من المداس. راجع فحص الإطارات ⇦ ٣٤٤ وتدوير الإطارات ⇦ ٣٤٥ لمزيد من المعلومات.

يصبح المطاط الموجود في الإطارات قديماً مع مرور الوقت. وينطبق ذلك على الإطار الاحتياطي أيضًا، إذا كانت المركبة مزودة به، حتى ولو لم يكن قد تم استخدامه من قبل. هناك عوامل متعددة، تتضمن درجات الحرارة وظروف التحميل وصيانة ضغط النفخ، من شأنها أن تؤثر في سرعة حدوث التقادم. لذا، توصي جنرال موتورز باستبدال الإطارات، بما في ذلك الإطار الاحتياطي إذا كانت السيارة مجهزة به، بعد مرور ست سنوات، بغض النظر عن تآكل المداس. للتعرف على عمر إطار، استخدم تاريخ تصنيع الإطار، والذي يمثل آخر أربعة أرقام من DOT رقم تعريف الإطار (TIN) المصبوب على جانب واحد من جدار الإطار. آخر أربعة أرقام من رقم تعريف الإطار (TIN) يشير إلى تاريخ تصنيع الإطار. ويمثل أول رقمين الأسبوع بينما يشير آخر رقمين إلى العام. على سبيل المثال، سيكون للأسبوع الثالث من عام ٢٠٢٠ تاريخ DOT مكون من ٤ أرقام هو ٠٣٢٠. بينما الأسبوع ٠١ يعتبر أول أسبوع كامل (من الأحد إلى السبت) من كل عام.

ركن المركبة

تهرم الإطارات عادة عندما تكون مركبة على سيارة مركونة. اركن السيارة التي ستقوم بتخزينها لمدة شهر واحد على الأقل في مكان بارد وجاف ونظيف، بعيداً عن أشعة الشمس المباشرة لكي تحافظ عليها. هذا المكان يجب أن يكون خاليًا من الشحم والبنزين وأي مادة أخرى قد تضر بالمطاط.

إن ركن المركبة لفترة طويلة قد يسبب نشوء بقع مسطحة على الإطارات مما قد يؤدي إلى اهتزازات أثناء القيادة. عند تخزين المركبة لمدة شهر واحد على الأقل، انزع الإطارات أو ارفع المركبة كي تخفف الوزن عن الإطارات.

شراء إطارات جديدة

صنعت شركة جنرال موتورز إطارات خاصة ومتوافقة مع المركبة. وقد تم تصميم إطارات المعدات الأصلية المركبة لتلبي تصنيف نظام مواصفات معايير أداء الإطارات (TPC Spec) من جنرال موتورز. وعندما تدعو الحاجة لاستبدال الإطارات، توصي جنرال موتورز بشدة بشراء إطارات لها تصنيف TPC Spec نفسه.

يراعي نظام مواصفات أداء الإطارات الحصري من جنرال موتورز أكثر من اثنتي عشرة من المواصفات المهمة التي تؤثر على أداء المركبة بشكل عام، بما في ذلك أداء نظام الفرامل، والقيادة والتحكم في المركبة، والتحكم في الجر، وأداء مراقبة ضغط الإطارات. يوجد رقم مواصفات أداء الإطارات الخاصة بشركة جنرال موتورز محفورًا على جانب الإطار قريبا من معلومات حجم الإطار. إذا كان الإطار مصممًا بسطح يسمح بالاستخدام في جميع الفصول، فسيكون رقم مواصفات أداء الإطار متبوعًا بحرفي MS وهما اختصار الطين والجليد.

توصي شركة جنرال موتورز بتغيير مجموعة الإطارات الأربعة المتآكلة كاملة. ويساعد عمق سطح الإطارات الموجد على الحفاظ على أداء المركبة. قد يتأثر أداء الفرملة والتحكم في المركبة بشكل عكسي إذا لم يتم استبدال كل الإطارات في الوقت نفسه. إذا كان قد تم إجراء تناوب وصيانة مناسبين، فمن المرجح أن تتآكل جميع الإطارات الأربعة في الوقت نفسه تقريبًا. ومع ذلك، إذا كان من الضروري استبدال مجموعة محور واحدة للإطارات المتآكلة، فيجب تركيب الإطارات الجديدة على المحور الخلفي. راجع تدوير الإطارات ⇦ ٣٤٥.

⚠ تحذير

قد تنفجر الإطارات أثناء الخدمة غير المناسبة. قد تتسبب محاولة تركيب الإطارات أو فكها في وقوع الإصابات أو التعرض للوفاة. يجب ألا يقوم بعملية تركيب الإطارات وفكها إلا وكيلك أو مركز خدمة الإطارات المعتمد.

⚠ تحذير

قد يتسبب الخلط بين إطارات من أحجام (بخلاف تلك التي تم تركيبها في الأصل بالمركبة) أو علامات تجارية، أو أنماط مداس، أو أنواع مختلفة في فقدان التحكم بالمركبة، مما يؤدي إلى حدوث تصادم أو تلف آخر في المركبة. استخدم الحجم أو العلامة التجارية أو نوع الإطار الصحيح على العجلات.

⚠ تحذير

قد يسبب استخدام الإطارات ذات الطيات المتعارضة في المركبة تشقق حواف أطراف العجلات بعد قطع عدة أميال من القيادة. قد ينفجر الإطار وتتلف العجلة فجأة وبالتالي تتسبب في حدوث تصادم. استخدم النوع الشعاعي (radial-ply) من هياكل الإطارات مع العجلات المثبتة في مركبتك.

لكن قد لا تتوفر إطارات الشتاء التي تتطابق مع معدل سرعة إطارات المعدات الأصلية، وذلك بالنسبة إلى إطارات H وV وW وY وZR ذات السرعة المصنفة. لا تتجاوز مطلقًا قدرة السرعة القصوى لإطارات الشتاء عند استخدام إطارات الشتاء ذات تصنيف السرعة المنخفض.

إذا استلزم الأمر استبدال إطارات المركبة بإطارات ليس لها رقم TPC Spec، فتأكد من أنها لها الحجم ونطاق الحمولة وتصنيف السرعة والتكوين (نصف قطري) نفسه تمامًا كالإطارات الأصلية.

Cadillac Escalade Owner Manual (GMNA-Localizing-MidEast-15567196) -
2022 - CRC - 9/27/21

يشير ملصق معلومات الإطار والحمولة إلى إطارات المعدات الأصلية التي ينبغي تركيبها للمركبة. راجع حدود حمولة المركبة ⇦ ٢١٨.

الإطارات والعجلات المصممة بأحجام مختلفة

إذا تم تثبيت عجلات أو إطارات ذات أحجام مختلفة عن العجلات والإطارات الأصلية، فقد يتأثر أداء المركبة، مشتملًا ذلك نظام الفرامل، وخصائص الركوب وتماسك الحركة، وثبات المركبة، ومقاومتها للانقلاب. بالإضافة إلى ذلك، إذا كانت المركبة مزودة بأنظمة إلكترونية مثل نظام الفرامل المانعة للانغلاق، أو الوسائد الهوائية التي تنفرج عند انقلاب المركبة، أو نظام التحكم في الجر، أو النظام الإلكتروني للتحكم في الثبات، أو نظام الدفع بجميع العجلات، فقد يتأثر أداء هذه الأنظمة هي الأخرى.

⚠ تحذير

إذا أضفت عجلات بقياسات مختلفة، فقد لا تقدم المركبة مستوى مقبولًا من الأداء والأمان إذا تم اختيار إطارات غير موصى بها لهذه العجلات. وهذا يزيد من فرصة وقوع تصادمات وإصابات خطيرة. لا تستخدم سوى أنظمة عجلات وإطارات (يتبع)

تحذير (يتبع)

معددة من جنرال موتورز ومطورة للمركبة، واطلب تركيبها على نحو مناسب من قبل فني مخول من جنرال موتورز.

راجع شراء إطارات جديدة ⇦ ٣٤٦ والملحقات والتعديلات ⇦ ٣٠٧.

محاذاة العجلات وضبط الإطارات

لقد تمت محاذاة الإطارات والعجلات وضبطها في المصنع لتوفير أطول عمر للإطارات وأفضل أداء عام للمركبة. ليس هناك حاجة إلى إجراء أي ضبط أو تعديل لمحاذاة العجلة وضبط الإطارات بشكل دوري. قم بإجراء فحص للمحاذاة إذا لاحظت تآكلًا غير مألوف على الإطارات أو إذا كانت المركبة تنسحب لأحد جانبيها بشكل ملفت. السحب الخفيف جهة اليسار أو اليمين، على حسب قمة الطريق و/أو تنوعات سطح الطريق الأخرى مثل القباب والحفر يُعد أمرًا عاديًا. وإذا اهتزت المركبة أثناء القيادة على طريق مستو، فمن الممكن أن تكون الإطارات والعجلات بحاجة إلى إعادة موازنة. استشر الوكيل للتعرف على العمليات التشخيصية المناسبة.

إحلال العجلات

استبدل أي عجلة بها انحناءات، أو تشققات، أو بها صدأ أو تآكل. إذا كانت صواميل العجلات تفك بشكل مستمر، فيجب استبدال العجلات، أو مسامير العجلات وصواميل العجلات. إذا كانت العجلة تسرب هواء، فقم باستبدالها. ويمكن إصلاح بعض العجلات المصنوعة من الألومنيوم. استشر بوكيلك إذا ظهرت أي من الظروف التالية.

سيعرف وكيلك نوع العجلات التي تحتاجها.

يجب أن تكون لكل عجلة جديدة نفس قدرة الحمل، والقطر، والعرض، والموازنة مثل العجلة المستبدلة، وأن يتم تركيبها بالطريقة ذاتها.

استبدل العجلات والبراغي والصواميل الخاصة بها، أو غيّر مجسات نظام مراقبة ضغط الإطارات (TPMS) باستخدام قطع غيار معدات أصلية وجديدة من GM.

⚠ تحذير

وكذلك فإن استخدام العجلات أو مسامير العجلات أو صواميل عجلات بديلة غير مناسبة قد ينطوي على خطورة. وقد تتأثر فرامل المركبة أو أسلوب التعامل مع المركبة من جراء ذلك. يمكن أن تفقد الإطارات الهواء مما يؤدي إلى فقد (يتبع)

تحذير (يتبع)

التحكم بالمركبة وحدوث تصادم. استخدم العجلات، ومسامير العجلات، وصواميل العجلات الصحيحة عند الاستبدال.

تنبيه

قد تتسبب العجلات غير المناسبة في حدوث مشاكل في مدة خدمة المحامل، وتبريد الفرامل، ومعايرة عداد السرعة أو عداد المسافة، ومدى المصابيح الأمامية، وارتفاع مصد الصدمات، والمسافة الفاصلة بين المركبة والأرض، والمسافة الفاصلة بين الإطار والهيكل والشاسيه.

العجلات البديلة المستخدمة

⚠ تحذير

تعد عملية استخدام عجلة مستعملة بدلاً من عجلة من عجلات المركبة أمرًا خطيرًا. حيث لا يمكن معرفة كيف تم استخدامها أو كم المسافة التي تمت القيادة بها. فقد تتعطل فجأة وتسبب حدوث تصادم. فعند استبدال العجلات، استخدم عجلة معدات جديدة أصلية من جنرال موتورز.

سلاسل الإطار

⚠ تحذير

لا تستخدم سلاسل الإطارات حيث لا توجد مسافة فاصلة كافية. ويمكن أن تتسبب سلاسل الإطارات المستخدمة دون مراعاة المسافة الفاصلة الصحيحة في تلف الفرامل، أو مكونات نظام التعليق أو أجزاء المركبة الأخرى. قد تتسبب المنطقة التي تلفت بفعل سلاسل الإطارات في فقدان التحكم وحدوث تصادم. استخدم نوعًا آخر من أجهزة الجر فقط إذا أوصت الشركة المصنعة باستخدامه مع مجموعة حجم إطارات المركبة وظروف الطريق. اتبع تعليمات تلك الشركة المصنعة. لتفادي إتلاف المركبة، قُد ببطء وأعد ضبط جهاز الجر أو أزله إذا كان يلامس المركبة. لا تُدر العجلات. إذا تم استخدام أجهزة الجر، فركبها على الإطارات الخلفية.

إذا نفد الهواء من الإطار

ليس من المعتاد أن تنفجر الإطارات أثناء القيادة خاصة إذا كنت توفر صيانة جيدة لها. إذا كان هناك تسريب للهواء من الإطار، فمن المرجح أن يكون تسريب بطيء. ولكن إذا انفجر الإطار في أي وقت، فهذه بعض النصائح حول ما هو متوقع وما يتعين عليك فعله:

إذا انفجر أحد الإطارات الأمامية، يعمل الإطار الفارغ على توجيه المركبة نحو جانب الإطار الفارغ. ارفع قدمك من على دواسة زيادة السرعة وامسك بعجلة التوجيه بقوة. وجه المركبة للحفاظ على الوضع في حارة السير، واضغط على الفرامل برفق للتوقف على جانب الطريق، إذا أمكن.

انفجار أحد الإطارات الخلفية، خاصة عند منحنى، تجعل الأمر يشبه التزلج وقد يتطلب الإجراء التصحيحي نفسه الذي تتبعه عند التزلج. أوقف الضغط على دواسة الوقود ووجه المركبة في اتجاه مستقيم. قد ينطوي الأمر على مطبات كثيرة وضوضاء شديدة. اضغط على الفرامل برفق للتوقف بعيدًا عن الطريق إن أمكن.

⚠ تحذير

القيادة بعجلة مثقوبة قد تسبب أضراراً دائمة في الإطار. إن إعادة نفخ الإطار بعد القيادة به مع كونه خالياً من الهواء أو مثقوباً قد يؤدي إلى انفجاره ويسبب حادثاً خطيراً. لا تحاول أبداً إعادة نفخ الإطار إذا كنت قد قدت المركبة به ومستوى الضغط بداخله أقل من المطلوب، أو به ثقوب. دع وكيلك أو مركز خدمة الإطارات المعتمد يقوم بتصليح أو استبدال الإطار المثقوب بأسرع وقت ممكن.

⚠ تحذير

من الأمور الخطيرة رفع المركبة والنزول تحتها للقيام بالصيانة وإجراء الإصلاحات دون التدريب أو وجود معدات السلامة. إذا كانت هناك رافعة مرفقة بالمركبة، فانها مصممة فقط للاستخدام عند تغيير الإطار الفارغ. وإذا تم استخدامها لأغراض أخرى، فقد تتعرض أنت أو الآخرون للإصابة أو الوفاة إذا انزلقت المركبة من على الرافعة. إذا كانت هناك رافعة مرفقة بالمركبة، فانها مصممة فقط للاستخدام عند تغيير الإطار الفارغ.

إذا نفد الهواء من الإطار، فيمكنك القيادة ببطء على سطح مستو لكي تتجنب تلف الإطار والعجلة بشكل زائد، وتوقف على جانب الطريق، إذا أمكن. قم بإضاءة مؤشرات التحذير من الخطر. راجع وامضات التحذير من الخطر ⇦ ١٤٥.

⚠ تحذير

يمكن أن تنطوي عملية تغيير الإطار على بعض الخطورة. وقد تنزلق المركبة من على الرافعة وتنقلب أو تسقط مما يسبب (يتبع)

تحذير (يتبع)

التعرض للإصابات أو الوفاة. أوقف المركبة على سطح مستوٍ عند تغيير الإطار. للمساعدة على منعً تحركً المركبة:

١. شد فرامل الركن بإحكام.

٢. ضع المركبة في الوضع P (الركن).

٣. بالنسبة للمركبات ذات نظام الدفع بأربع عجلات والمزودة بوضع صندوق النقل N (محايد)، تأكد من أن صندوق النقل في وضع ترس القيادة — ليس في الوضع N (المحايد).

٤. أوقف تشغيل المحرك، ولا تعد تشغيله أثناء رفع المركبة.

٥. لا تدع الركاب داخل المركبة.

٦. ركّب عقبات العجلات، إذا توفرت، على جانبي الإطار في الزاوية المقابلة من الإطار المراد تغييره.

عندما يكون هناك إطار فارغ (2)، استخدم المثال التالي كدليل لمساعدتك في عملية وضع عقبات العجلات (1)، وذلك إذا توفرت هذه العقبات.

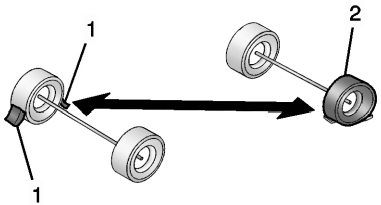

١. عقبة العجلة (إذا توفرت هذه الميزة)

٢. إطار فارغ

تشرح المعلومات التالية كيفية استخدام الرافعة واستبدال الإطار.

تغيير الإطارات

قبل تغيير الإطار الفارغ، راجع "التشغيل حر اليدين" تحت عنوان الباب الخلفي ⇦ ١٨.

نزع الإطار الاحتياطي والأدوات

يتم تخزين المعدات اللازمة لتغيير الإطار المفرغ من الهواء في الجزء الخلفي من المركبة. توجد أدوات الرفع تحت أرضية التحميل، مثبتة بأشرطة فيلكرو. وتوجد الرافعة خلف باب في لوحة كسوة الباب على جانب السائق.

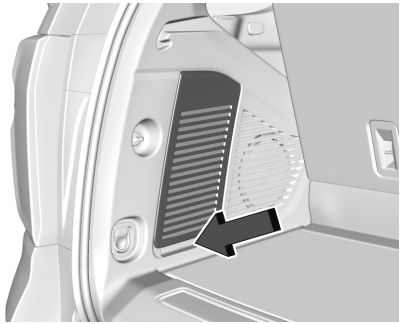

١. اسحب لفتح باب لوحة الكسوة.

قد تحتاج إلى طي الصف الثالث جهة السائق للوصول إلى باب لوحة الكسوة.

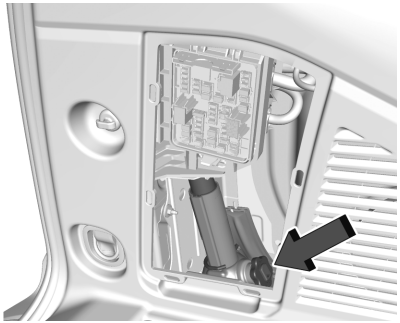

٢. أدر مقبض الرافعة عكس اتجاه عقارب الساعة لتحرير الرافعة وحواجز العجلات من الكتيفة. في حالة توافرها، قم بإزالة حواجز العجلة من الرافعة وضع الحواجز على جانبي الإطار في الزاوية المقابلة للإطار المراد تغييره. انظر إذا نفد الهواء من الإطار ⇦ ٣٤٩ لمعرفة مزيد من المعلومات حول وضع حواجز العجلة. ضع الرافعة والعجلات بالقرب من الإطار المراد تغييره.

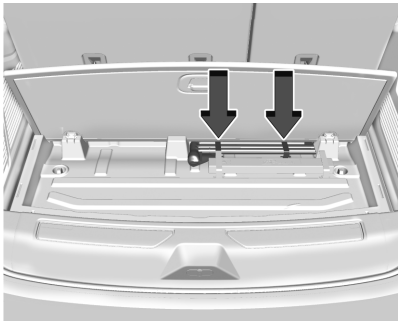

تظهر قاعدة العجلات القصيرة، قاعدة العجلات الممتدة مماثلة

٣. ارفع أرضية الحمولة. قم بإزالة أدوات الرفع وضعها بالقرب من الإطار المراد تغييره.

استخدم الأدوات التالية:

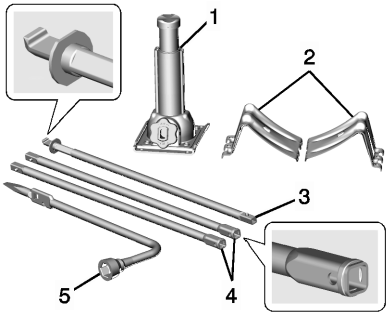

١. الرافعة
٢. حواجز العجلة
٣. مقبض الرافعة
٤. وصلات تطويل مقبض الرافعة
٥. مفتاح العجلة

للوصول إلى الإطار الاحتياطي، راجع الرسومات والتعليمات التالية:

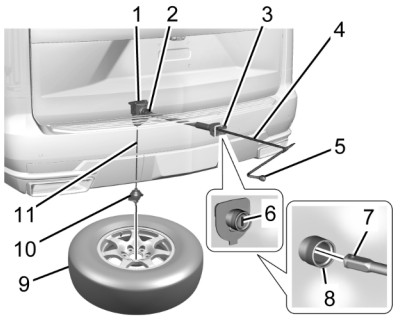

١. مجموعة الرفع
٢. عمود الرفع
٣. فتحة/غطاء الوصول إلى عمود الرفع
٤. وصلة تطويل مقبض الرافعة
٥. مفتاح العجلة
٦. قفل الإطار الاحتياطي
٧. طرف الرفع لأداة التطويل
٨. ثقب الوصول إلى عمود الرفع
٩. الإطار الاحتياطي (ساق الصمام متجه لأعلى)
١٠. حاجز الإطار/العجلة
١١. كابل الرفع



١. افتح غطاء الوصول إلى عمود الرفع (3) الموجود في ماص الصدمات للوصول إلى قفل الإطار الاحتياطي (6).
٢. لإزالة قفل الإطار الاحتياطي (6)، أدخِل المفتاح الميكانيكي وأدره باتجاه عقارب الساعة، ثم اسحبه بشكل مستقيم للخارج.

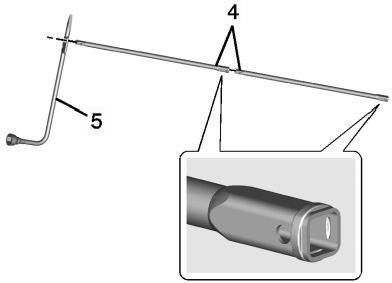

٣. قم بتجميع وصلتي تطويل مقبض الرافعة (4) ورافعة العجلة (5) كما هو موضح.

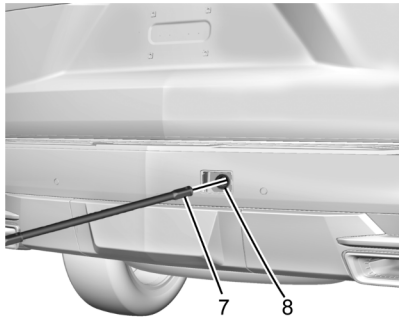

٤. أدخل طرف الفتحة الخاصة بوصلة التطويل (7) من خلال الثقب الموجودة في المصد الخلفي (8) (ثقب الوصول إلى عمود الرافعة).

تأكد من أن طرف الرفع للوصلة (7) متصل بعمود الرفع. استخدم الطرف المضلع للوصلة لإنزال الإطار الاحتياطي.

٥. أدر مفتاح العجلة عكس اتجاه عقارب الساعة لإنزال الإطار الاحتياطي إلى الأرض. استمر في فتل مفتاح العجلة حتى يمكنك سحب الإطار الاحتياطي من أسفل المركبة.

٦. اسحب الإطار الاحتياطي من تحت المركبة.



٧. قم بإمالة الإطار نحو المركبة مع بعض الارتخاء في الكابل كي تتمكن من الوصول إلى حاجز الإطار/العجلة.

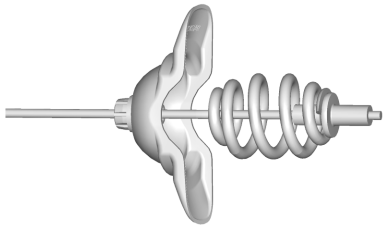

قم بإمالة أداة الاحتجاز واسحبها والكابل والزنبرك عبر منتصف العجلة.

٨. ضع الإطار الاحتياطي قرب الإطار المثقوب.

إزالة الإطار الفارغ وتثبيت الإطار الاحتياطي

١. قم بإجراء فحص السلامة قبل البدء. راجع إذا نفد الهواء من الإطار ⇦ ٣٤٩ للمزيد من المعلومات.

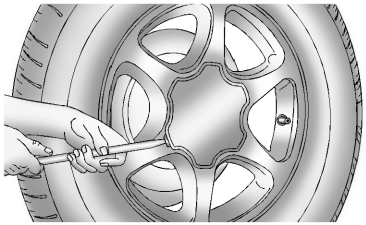

٢. إذا كانت المركبة مزودة بغطاء مركزي يغطي مثبتات العجلة، فقم بوضع الطرف المنحوت بالإزميل الموجود في مفتاح العجلة في الفتحة الموجودة في العجلة، وافصل الغطاء برفق للخارج.

إذا كانت العجلة مزودة بمسمار في غطاء الصرة، فقم بفك أغطية الصواميل البلاستيكية بواسطة لف مفتاح العجلة عكس اتجاه عقارب الساعة. يتم الاحتفاظ بأغطية الصواميل البلاستيكية داخل غطاء الصرة بعد إزالتها من العجلة.

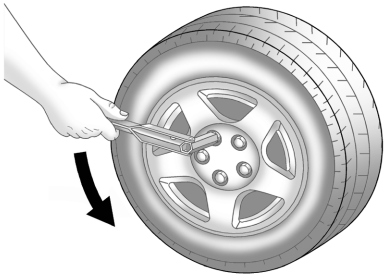

٣. استخدم مفتاح العجلة لفك صمولات العجلة. أدر مفتاح العجلة بعكس اتجاه عقارب الساعة لتفك صمولات العجلة. لا تنزع صمولات العجلات بعد.

⚠ تحذير

لتجنب الإصابة الشخصية وتلف السيارة، قم بتعطيل الدرجات المساعدة الكهربائية قبل استخدام مقبس أو وضع جسم تحت السيارة. راجع خطوات الحصول على الطاقة المساعدة ⇦ ٢٥.

تنبيه

ارفع المركبة فقط من أماكن الرفع الموضحة. يمكن أن يؤدي رفع المركبة من الخلف إلى إتلاف الإطار أو المكونات الأخرى. قد لا يسري ضمان المركبة على هذا الضرر.

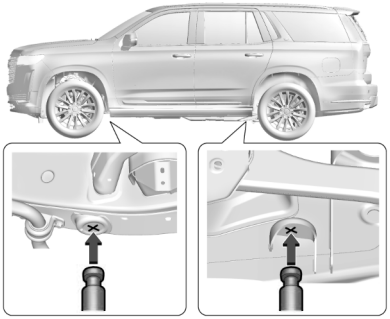

أماكن رفع المركبة

٤. ثبت وضعية رأس الرفع الموجود على قضيب الرفع كما هو موضح، في مكان الرفع بالقرب من الاطار الفارغ. لا يجوز استخدام قضيب الرفع في أي مكان آخر.

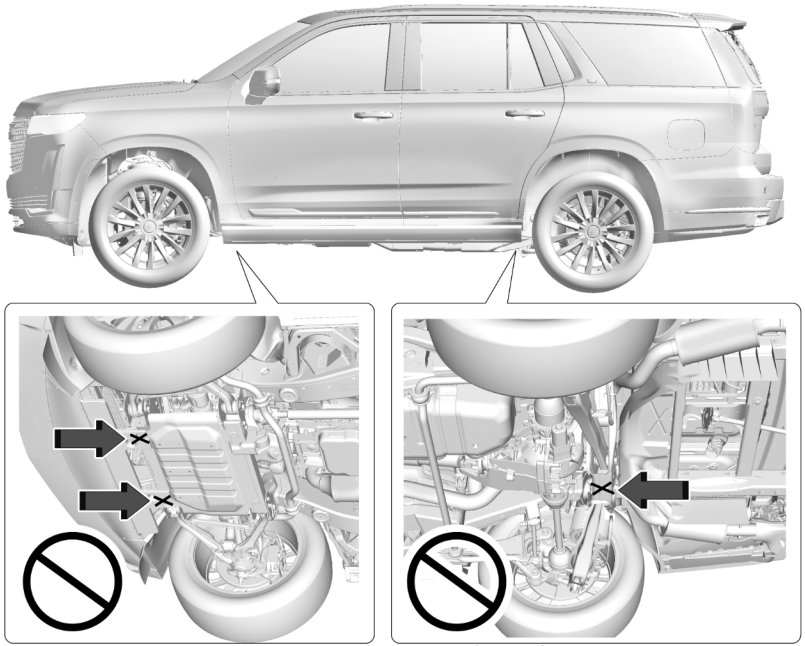

بعض الأمثلة للأماكن التي لا توضع فيها الرافعة

⚠ تحذير

يشكل النزول تحت المركبة عندما تكون مرفوعة على رافعة خطورة عليك. إذا انزلقت المركبة من على الرافعة، يمكن أن تصاب إصابة خطيرة أو تتعرض للوفاة. لا تنزل تحت مركبة مرفوعة بواسطة الرافعة فقط.

⚠ تحذير

رفع المركبة بالرافعة في وضع غير صحيح من شأنه إحداث تلف للمركبة أو يجعلها تسقط. للمساعدة في تجنب الإصابة الشخصية أو تلف المركبة، تأكد من تثبيت الرافعة في المكان الصحيح قبل رفع المركبة.

⚠ تحذير

تحتوي الرافعة على ميزة للحد من ترحيله لمنع الإفراط في التمديد. عند الوصول إلى حد الارتفاع المراد، تحدث زيادة في المقاومة إذا تم الشعور بذلك عند محاولة رفع الرافعة أبعد. يمكن أن يؤدي رفع الرافعة بعد حد الارتفاع إلى إتلاف دبوس الرافعة ويؤدي إلى قفل الرافعة في وضع (تسع)

تحذير (يتبع)

مفرط التمديد أو لا ينخفض بالكامل. لا تحاول دفع الرافعة لأعلى بمجرد الوصول إلى حد الارتفاع.

٥. ارفع السيارة عن طريق تدوير مفتاح ربط العجلة في الرافعة باتجاه عقارب الساعة. ثم ارفع المركبة بعيدًا بما فيه الكفاية عن الأرض حتى تكون هناك مساحة كافية لإطار احتياطي، بحيث يمكن وضعه أسفل العجلة جيدًا.

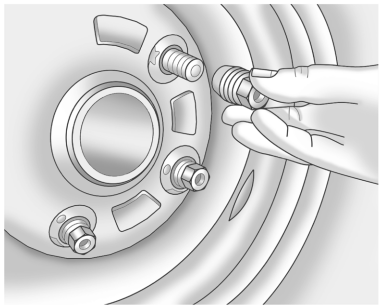

٦. أزل جميع صواميل العجلة.
٧. أزل الاطار الفارغ.

⚠ تحذير

إن وجود الصدأ أو الأوساخ على العجلة، أو على الأجزاء المثبتة عليها، يمكن أن يؤدي إلى ارتخاء صامولات العجلة مع مرور الوقت. كما يمكن أن تنفصل العجلة من مكانها وتتسبب في وقوع حادث. وعند تغيير العجلة، ينبغي إزالة أي صدأ أو أوساخ من الأماكن المثبت عليها عجلة المركبة. في حالة الطوارئ، يمكن استخدام قطعة قماش أو منشفة ورقية؛ ولكن استخدم مكشطة أو فرشاة سلك لاحقًا لإزالة كل الصدأ والأوساخ.

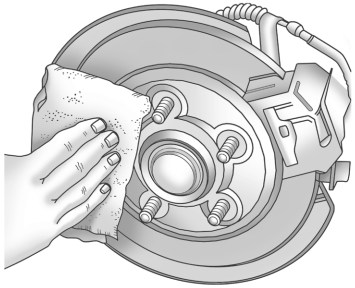

٨. أزل أي صدأ أو أوساخ من على مسامير العجلة، وأسطح التثبيت، والعجلة الاحتياطية.

٩. ضع الإطار الاحتياطي على سطح تركيب الإطار.

⚠ تحذير

لا تضع زيت أو شحم على المسامير أو الصواميل حيث قد تصبح الصواميل غير محكمة الربط. وقد تنزلق عجلات المركبة مسببة تصادم.

١٠. أعد تركيب صواميل العجلات. شد كل صمولة من صمولات باليد. ثم استخدم مفتاح العجلة لشد الصمولات حتى تثبت العجلة على محورها.

١١. أدر مفتاح العجلة بعكس اتجاه عقارب الساعة لتنزل المركبة. اخفض الرافعة تماما.

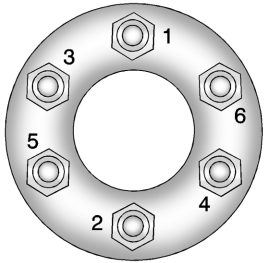

١٢. شد الصمولات بإحكام بتتابع متقاطع كما هو مبين من خلال فتل مفتاح العجلة باتجاه عقارب الساعة.

⚠ تحذير

قد تتسبب صواميل العجلة المربوطة بشكل غير صحيح في عدم إحكام ربط العجلة وخروجها من محور التثبيت. يجب تثبيت صواميل العجلة بمفتاح عزم مناسب كما هو وارد في المواصفات بعد تغيير العجلة. اتبع مواصفات عزم الدوران التي توفرها خدمة ما بعد البيع الخاصة بالشركة المصنعة عند استخدام الصواميل الإضافية لقفل العجلة. راجع القدرات والمواصفات ⇦ ٣٨٤ لمعرفة مواصفات عزم صواميل العجلة الأصلية.

تنبيه

قد يؤدي ربط صواميل العجل بشكل غير صحيح إلى تقطع الكبح أو إتلاف الجزء الدوار. لتجنب إصلاحات الفرامل باهظة الثمن، اربط صواميل العجل بشكل متناسب وبالترتيب الصحيح وطبقا للمواصفات الصحيحة لعزم الدوران. راجع القدرات والمواصفات ⇦ ٣٨٤ للتعرف على مواصفات عزم دوران صامولة العجلة.

عند إعادة تثبيت العجلة والإطار العاديين، قم بإعادة تثبيت إما الغطاء المركزي، أو غطاء محور البراغي، اعتمادًا على ما هو موجود في المركبة.

- بالنسبة للأغطية الموجودة في المنتصف، قم بمحاذاة العروة الموجودة في الغطاء الموجود في المنتصف مع الفتحة الموجودة في العجلة. لا يدخل الغطاء إلا باتجاه واحد. ضع الغطاء على العجلة، واضغط عليه حتى يستقر في مكانه.
- بالنسبة للمسامير الموجودة في أغطية الصرة، قم بمحاذاة الأغطية البلاستيكية للصواميل مع صواميل العجلات، واربطها بإحكام في اتجاه عقارب الساعة باليد لكي تبدأ العمل. ثم اربط المسامير باستخدام مفتاح العجلات حتى تحكم ربطها.

تخزين الإطارات الفارغة أو الاحتياطية والأدوات

⚠ تحذير

قد يتسبب تخزين الرافعة، أو الإطارات، أو المعدات الأخرى داخل مقصورة الركاب الموجودة داخل المركبة في حدوث إصابات. عند التوقف المفاجئ أو التصادم، قد ترتطم المعدات غير محكمة الربط بالركاب. يجب تخزين كافة تلك الأغراض في المكان المناسب.

⚠ تحذير

قد يؤدي الفشل في اتباع تعليمات تخزين الإطارات هذه بعناية إلى حدوث إصابة شخصية أو تلف في الممتلكات إذا سقط كبل الرفع أو إذا ارتخى الإطار. تأكد من أن الإطار مخزن بشكل محكَم قبل القيادة.

تنبيه

قم دائمًا بتخزين الإطار الاحتياطي أو الإطار المفرغ من الهواء مع توجيه ساق الصمام لأعلى. قد يؤدي تخزين إطار مع ساق الصمام متجهًا لأسفل إلى تلف العجلة.

تنبيه

تم تصميم مرفاع الإطارات ليتم رفعها وخفضها بالشد على الكابل. إذا كان يجب رفع المرفاع أو خفضه دون إرفاق إطار، فقم بذلك يدويًا وبوتيرة بطيئة لتجنب إتلاف الآلية. لا تستخدم أدوات الطاقة.

⚠ تحذير

يمكن أن يرتخي الإطار الاحتياطي المخزن بشكل غير صحيح ويتسبب في حادثة تصادم. لتجنب الإصابة الشخصية أو تلف الممتلكات، قم دائمًا بتخزين الإطار الاحتياطي عندما تكون السيارة متوقفة على سطح مستوٍ.

إذا كانت المركبة تحتوي على إطارات مقاس 275/60R20 أو 275/50R22، يجب تخزين الإطار المفرغ من الهواء داخل المركبة باستخدام حزام الأمان للإطار المفرغ من الهواء داخل صندوق القفازات. راجع "تخزين إطار مفرغ من الهواء داخل المركبة" لاحقًا في هذا القسم.

إذا كانت المركبة تحتوي على إطارات مقاس 265/65R18 أو 275/55R20، فقم بتخزين الإطار المفرغ من الهواء أسفل المركبة في حامل الإطارات الاحتياطية. يرجى الرجوع إلى التعليمات والرسومات التالية:

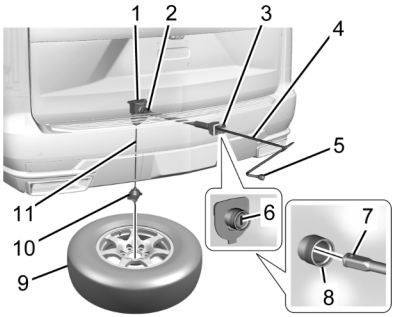

١. مجموعة الرفع
٢. عمود الرفع
٣. فتحة/غطاء الوصول إلى عمود الرفع
٤. وصلة تطويل مقبض الرافعة
٥. مفتاح العجلة
٦. قفل الإطار الاحتياطي
٧. طرف الرفع لأداة التطويل

٨. ثقب الوصول إلى عمود الرفع
٩. الإطار الاحتياطي (ساق الصمام متجه لأعلى)
١٠. حاجز الإطار/العجلة
١١. كابل الرفع

١. ضع الإطار (9) على الأرض في مؤخرة المركبة مع كون ساق الصمام متجهاً لأعلى ونحو الخلف.
٢. قم بإمالة الإطار باتجاه المركبة. افصل حاجز الإطار/العجلة من المسمار الدليلي. اسحب المسمار عبر مركز العجلة. قم بإمالة الحاجز لأسفل من خلال الفتحة الموجودة في منتصف العجلة.

تأكد من أن الحاجز مثبت بشكل جيد عبر الجانب السفلي للعجلة.

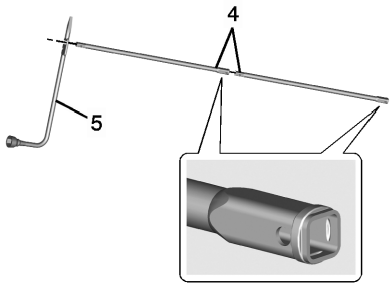

٣. قم بتجميع وصلتي تطويل مقبض الرافعة (4) ورافعة العجلة (5 كما هو موضح).

تنبيه

لا يوصى باستخدام مفتاح هوائي أو أي أدوات أخرى تعمل بالطاقة عند التعامل مع آلية الرفع لأنها قد تؤدي إلى تلف النظام. استخدم فقط الأدوات المقدمة لك مع آلية الرفع.

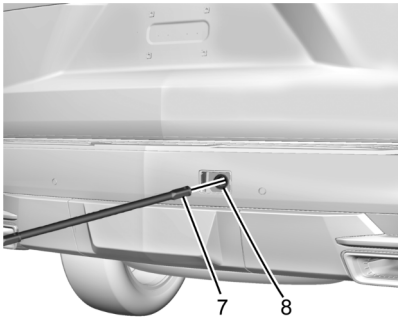

٤. أدخل طرف الفتحة الخاصة بوصلة التطويل (7) من خلال الثقب الموجودة في المصد الخلفي (8) (ثقب الوصول إلى عمود الرافعة).
٥. ارفع الإطار قليلاً نحو الأعلى. تأكد من أن الحاجز مثبت في فتحة العجلة.
٦. ارفع الإطار كلياً نحو الجانب أسفل المركبة من خلال فتل مفتاح العجلة باتجاه عقارب الساعة حتى تسمع صوت طقتين أو تشعر به يفوت مرتين. لا يجوز الإفراط في ربط الكابل.

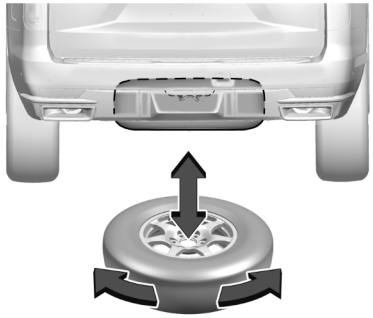

٧. تأكد من أن الإطار مخزن بشكل مناسب. ادفع واسحب ثم افتل الإطار. إذا تحرك الإطار، استخدم مفتاح العجلة لتشد الكابل.

كرر هذا الإجراء لفحص الإحكام عند فحص ضغط الإطارات الاحتياطية وفقًا لمعلومات الصيانة المجدولة أو في أي وقت يتم فيه معالجة الإطارات الاحتياطية بسبب خدمة المكونات الأخرى.



مخزنة بشكل صحيح



مخزنة بشكل غير صحيح

٨. أعد تركيب قفل الإطار الاحتياطي.

٩. أعد تركيب غطاء الوصول إلى عمود الرافعة.

تخزين الأدوات

طريقة تخزين الأدوات:

١. أعد وضع الأدوات (مفتاح العجلة، ومقبض الرافعة، ووصلات تطويل مقبض الرافعة) في حقيبة الأدوات. استخدم أشرطة فيلكرو لتثبيت حقيبة الأدوات أسفل أرضية التحميل في منطقة الشحن.

٢. اضبط وضع الرافعة وحواجز العجلات في لوحة كسوة جانب السائق فوق مبيت العجلات.

٣. قم بإدارة مقبض الرافعة في اتجاه عقارب الساعة حتى يتم تثبيت الرافعة بإحكام في مسند التثبيت. تأكد من ضبط الثقوب الموجودة في قاعدة الرافعة داخل المسمار الموجود في مسند التثبيت.

٤. أغلق باب لوحة الكسوة.

تخزين إطار مفرغ من الهواء داخل المركبة

إذا كانت المركبة تحتوي على إطارات مقاس 275/60R20 أو 275/50R22، يجب تخزين الإطار المفرغ من الهواء داخل المركبة في

منطقة الحمولة باستخدام حزام الأمان للإطار المفرغ من الهواء داخل صندوق القفازات.

١. قم بتخزين الأدوات. راجع "تخزين الأدوات" المذكورة سابقًا في هذا القسم.

٢. يجب طي مقعد الصف الثالث لأسفل لتوفير مساحة كافية لتخزين الإطار الفارغ. وإذا تعذر طي مقعد الصف الثالث لأسفل، فلا يمكن تخزين الإطار المفرغ من الهواء ويجب تركه في مكان آمن ليتم التقاطه في وقت لاحق.

٣. بمجرد وجود مساحة كافية في الجزء الخلفي من المركبة، ارفع الإطار المفرغ من الهواء وضعه أعلى أرضية التحميل، مع توجيه ساق الصمام لأعلى.

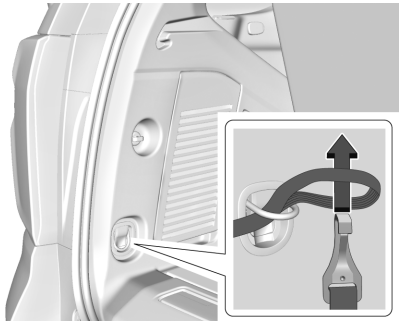

٤. قم بإزالة شريط تثبيت الإطار من صندوق القفازات وضع طرف الحلقة للشريط خلال رابطة الحمولة. ضع نهاية الخطاف للشريط خلال الحلقة ثم اسحبه لحين إحكام الربط في الحلقة.

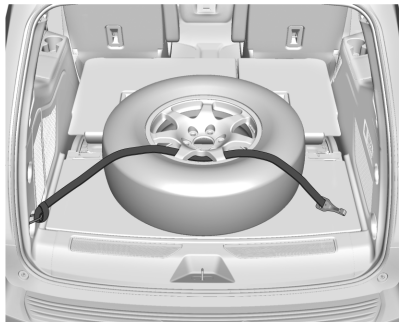

٥. مرر نهاية الخطاف الموجودة بالشريط من خلال العجلة كما هو موضح.

٦. اربط الخطاف في رباط الحمولة الآخر الموجود في الجزء الخلفي للمركبة.

٧. اربط الشريط.

العجلة الاحتياطية كاملة الحجم

إذا كانت هذه المركبة مجهزة بإطار احتياطي بالحجم الكامل وكان معبأ بالهواء تمامًا عندما كان جديدًا، فمن الممكن أن يفرغ من الهواء بمرور الوقت. لذا يجب فحص ضغط الهواء بانتظام. راجع ضغط الإطارات ⇦ ٣٣٩ وحدود حمولة المركبة ⇦ ٢١٨ للاطلاع على المعلومات المتعلقة بنفخ الإطار بشكل مناسب وتحميل المركبة. لمعرفة التعليمات المتعلقة بكيفية إزالة أو تركيب أو تخزين إطار احتياطي، راجع تغيير الإطارات ⇦ ٣٥٠.

في حالة التجهيز بإطار احتياطي بقياس كامل للاستخدام المؤقت، فستجد ذلك موضحًا على الجدار الجانبي للإطار. لا يجوز القيادة مع هذا الإطار الاحتياطي بسرعة تزيد على ١١٢ كم/ساعة (٧٠ ميل في الساعة)، أو ٨٨ كم/ساعة (٥٥ ميل في الساعة) أثناء جر مقطورة، بضغط الهواء الصحيح. قم بإصلاح واستبدال إطار الطريق في أقرب وقت ممكن، وقم بتخزين الإطار الاحتياطي للاستخدام اللاحق.

تنبيه

إذا كانت المركبة مزودة بنظام الدفع بأربع عجلات وتم تركيب إطار احتياطي بمقاس مختلف، فتجنب القيادة بنظام الدفع بأربع عجلات حتى يتم إصلاح الإطار المفرغ و/أو استبداله. فربما تتلف المركبة ولا يغطي

تنبيه (يتبع)

الضمان عمليات الإصلاح. لا تستخدم نظام الدفع بأربع عجلات أبدًا إذا تم تركيب إطار احتياطي بمقاس مختلف في المركبة.

قد تكون المركبة مزودة بإطار احتياطي من مقاس مختلف عن إطارات الطريق التي تم تركيبها في الأساس في المركبة. لقد تم تطوير هذا الإطار الاحتياطي للاستخدام على هذه المركبة، لذلك لا بأس من القيادة به. إذا كانت المركبة مزودة بدفع رباعي العجلات وتم تركيب إطار احتياطي بقياس مختلف على المركبة، فقم بقيادة المركبة بدفع ثنائي العجلات فقط.

بعد تركيب الإطار الاحتياطي في المركبة، توقف في أقرب وقت ممكن للتأكد من أن الإطار الاحتياطي منفوخ بشكل صحيح. الإطار الاحتياطي مصمم لكي يعمل بشكل جيد عند السير بسرعة تصل إلى ١١٢ كم/ساعة (٧٠ ميل/ساعة) مع ضبط ضغط الإطار وفقًا لما هو موصى به، بحيث يمكنك إنهاء رحلتك بأمان.

إطلب إصلاح أو استبدال إطار الطريق التالف أو المفرغ من الهواء وتركيبه مرة أخرى في المركبة في أقرب وقت ممكن بحيث يكون الإطار الاحتياطي متوفرًا في حالة الحاجة إليه مرة أخرى. لا تمزج بين الإطارات والعجلات ذات مقاسات مختلفة لأنها لن تناسب. احرص على تركيب الإطار الاحتياطي بالعجلة المخصصة له.

إذا كانت المركبة مزودة بإطار احتياطي لا يتناسب مع إطارات وعجلات الطريق الأصلية من حيث القياس والنوع، فلا تشمل الإطار الاحتياطي في التبديل بين الإطارات.

بدء التشغيل بوصلة البطارية

للمزيد من المعلومات حول بطارية المركبة، راجع البطارية ⇦ ٣٢٢.

في حالة فراغ بطارية المركبة، ربما ترغب في استخدام مركبة أخرى وبعض كبلات التوصيل من مصدر خارجي لبدء تشغيل المركبة. تأكد من اتباع الخطوات التالية للقيام بذلك بطريقة آمنة.

⚠ تحذير

من الممكن أن تتسبب البطاريات في إصابتك بالأذى. ومن الممكن أن تكون خطرة بسبب:

- احتوائها على الأحماض التي من الممكن أن تسبب لك بعض الحروق.

(يتبع)

تحذير (يتبع)

- إنها تحتوي على الغاز الذي من الممكن أن ينفجر أو يشتعل.
- كما تحتوي على قدر من الكهرباء كاف لإحداث حروق.

إذا لم تتبع تلك التعليمات بالضبط، فيمكن أن تصاب بأحد أو كل ما سبق.

تنبيه

تجاهل تلك الخطوات من الممكن أن يؤدي إلى أضرار مكلفة للمركبة والتي لا يشملها ضمان المركبة. محاولة البدء في تشغيل المركبة عن طريق الدفع أو السحب لن يجدي نفعا، ومن الممكن أن يتسبب ذلك في إتلاف المركبة.

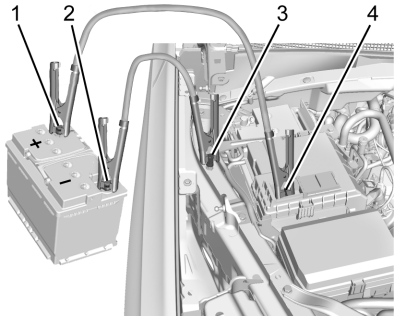

١. الطرف الموجب (+) للبطارية السليمة
٢. الطرف السالب (-) للبطارية السليمة
٣. نقطة الأرضي السالبة (-) للبطارية الفارغة
٤. الطرف الموجب (+) للبطارية الفارغة

يتم وضع الطرف الموجب (+) للبطارية الجيدة وكذلك الطرف السالب (–) للبطارية الجيدة لبدء التشغيل بمساعدة بطارية أخرى على بطارية المركبة لتوفير الشحنة اللازمة للتشغيل.

الطرف الموجب (+) للبطارية الفارغة ونقطة التأريض للطرف السالب (–) للبطارية الفارغة موجودان في جانب الراكب.

الطرف الموجب (+) للبطارية الفارغة تحت غطاء. افتح الغطاء لكشف طرف البطارية.

١. افحص المركبة الأخرى. يجب أن تكون مجهزة ببطارية بجهد ١٢ فولت ومزودة بنظام تأريض سلبي.

تنبيه

إذا لم تكن المركبة الأخرى مزودة بنظام بطارية بجهد ١٢ فولت مع تأريض سلبي، فيمكن أن يتسبب ذلك في تلف المركبتين. استخدم فقط مركبة مزودة بنظام ذو جهد ١٢ فولت مع تأريض سلبي عند بدء التشغيل من مصدر خارجي.

٢. اجعل المركبات قريبة بما فيه الكفاية حتى تستطيع توصيل الكبلات، ولكن تأكد من أن المركبات لا تلامس بعضها. وفي حال تلامس المركبتين لبعضهما البعض، فيمكن أن يحدث اتصال أرضي غير مرغوب. ربما لا تستطيع بدء تشغيل مركبتك، وربما يتسبب التأريض السيئ في إتلاف الأنظمة الكهربائية.

لتجنب احتمال انزلاق المركبات، استخدم فرملة اليد بإحكام في كل من السيارتين المستخدمتين في بدء التشغيل من مصدر خارجي. اجعل ناقل الحركة الأوتوماتيكي في الوضع P (الركن) قبل ضبط فرامل الركن. إذا كانت مركبتك ذات دفع رباعي فتأكد من أن صندوق النقل في وضع ترس القيادة، وليس وضع N (الحيادي).

تنبيه

إذا تم ترك أي من الملحقات في وضع التشغيل أو متصلة خلال إجراءات التشغيل بمساعدة بطارية أخرى، فقد يصيبها التلف. ولن يغطي ضمان المركبة هذه الإصلاحات. متى أمكن ذلك، فأوقف تشغيل كل الملحقات أو افصلها عن أي من المركبتين عند القيام بالتشغيل بمساعدة بطارية أخرى.

٣. أوقف الإشعال في كلتا السيارتين. قم بفصل الملحقات غير الضرورية والمتصلة بمقابس تشغيل الملحقات. قم بإيقاف تشغيل الراديو وكل المصابيح التي لا تحتاج إليها. سيساعد ذلك على تفادي إحداث الشرر وحفظ الطاقة الموجودة في البطاريات. ومن الممكن أن يحافظ على الراديو!

٤. افتح غطاء المحرك في المركبة الأخرى وحدد موضع الطرف الموجب (+) والسالب (-) في تلك المركبة.

⚠ تحذير

يمكن أن تعمل المروحة الكهربائية حتى في حالة عدم تشغيل المحرك ومن الممكن أن تتسبب في إصابتك. احرص

(تتبع)

تحذير (يتبع)

على إبعاد اليدين والملابس والأدوات عن أية مروحة كهربائية موجودة تحت غطاء محرك المركبة.

⚠ تحذير

من الممكن أن يتسبب إشعال عود ثقاب بالقرب من البطارية في انفجار غاز البطارية. وقد تسبب ذلك في إصابة الكثير من الأفراد، أصيب بعضهم بالعمى. استخدم مصباحاً يدوياً في حالة الرغبة في توفير المزيد من الإضاءة.

يحتوي سائل البطارية على الأحماض التي من الممكن أن تسبب لك الأذى. لا تلمسها. في حالة ملامسة تلك الأحماض لعينيك أو بشرتك، اغسل المكان جيدا بالماء واحصل على المساعدة الطبية فورا.

⚠ تحذير

المراوح أو أجزاء المحرك المتحركة الأخرى من الممكن أن تسبب لك ضررا بالغا. ابعد يديك عن الأجزاء المتحركة بمجرد بدء المحرك في العمل.

٥. تأكد من أن كبلات التوصيل غير مرتخية أو يوجد بها عزل. في حالة وجود أي من ذلك، يمكن أن يتسبب ذلك في حدوث صدمة. ويمكن أن يتسبب ذلك في إتلاف السيارتين.

قبل قيامك بتوصيل الكبلات، توجد بعض الأمور الأساسية التي يتوجب عليك معرفتها. سيتم توصيل الطرف الموجب (+) بالطرف الموجب (+) أو النهاية الطرفية الموجبة البعيدة (+) إذا كانت هناك واحدة في المركبة. سيتم توصيل الطرف السالب (-)، بالجزء الثقيل غير المدهون من المحرك أو النهاية الطرفية السالبة البعيدة (-) إذا كانت هناك واحدة في المركبة.

لا تقم بتوصيل الطرف الموجب (+) إلى الطرف السالب (-) حتى لا تتسبب في إحداث قصر من الممكن أن يؤدي إلى إتلاف البطارية وربما الأجزاء الأخرى كذلك. ولا تقم بتوصيل الكبل السالب (-) بالنهاية الطرفية السالبة (-) في البطارية فارغة الشحنة لأن ذلك من الممكن أن يتسبب في إحداث شرر.

٦. صِل أحد طرفي الكابل الموجب الأحمر (+) بالطرف الموجب (+) للبطارية الفارغة.

٧. لا تحدث تلامس بين النهاية الأخرى وأي أطراف معدنية. قم بتوصيله بالطرف الموجب (+) للبطارية الجيدة. استخدم النهاية الطرفية الموجبة (+) البعيدة في حالة وجود واحدة في المركبة.

٨. صِل أحد طرفي الكابل الأسود السالب (-) بطرف البطارية السالب (-) الجيد. استخدم النهاية الطرفية السالبة البعيدة (-) في حالة وجود واحدة في المركبة.

لا تحدث تلامس بين النهاية الأخرى وأي شيء حتى يتم الانتقال إلى الخطوة الأخرى.

٩. صِل الطرف الآخر من الكابل السالب (–) بنقطة تأريض السالبة (–) للبطارية الفارغة.

١٠. قم الآن بتشغيل المركبة بواسطة البطارية السليمة وقم بإدارة المحرك لفترة.

١١. حاول تشغيل المركبة التي توجد بها البطارية الفارغة. إذا لم تعمل المركبة بعد عدة محاولات، ربما تكون المركبة بحاجة إلى الصيانة.

تنبيه

عند توصيل كبلات التوصيل أو إزالتها بترتيب خاطئ، ربما يحدث قصور في الدائرة الكهربية ويتسبب في إتلاف (يتبع)

تنبيه (يتبع)

المركبة. ولن يغطي ضمان المركبة هذه الإصلاحات. قم دائما بتوصيل وإزالة كبلات التوصيل بالترتيب الصحيح، وتأكد من أن الكبلات لا تلامس بعضها أو تلامس الأجزاء المعدنية الأخرى.

إزالة كبل التوصيل

اعكس التسلسل مباشرة عند إزالة كابلات التوصيل.

بعد بدء تشغيل السيارة المعطلة وإزالة الكابلات المتصلة بالبطارية، اترك السيارة تدور لعدة دقائق.

سحب المركبة

تنبيه

قد يؤدي نقل المركبة المعطّلة بشكل خاطئ إلى إلحاق الضرر بها. استخدم أحزمة الإطارات المناسبة لتثبيت المركبة على شاحنة القطر المسطّحة. لا تقم بربط المركبة أو تثبيتها على أي إطار أو هيكل سفلي أو مكوّن من نظام التعليق غير محدّد أدناه. ولا تقم بتحريك المركبة إذا كانت إطارات محور الدفع فيها ملامِسة للأرض. لا تغطي بوليصة ضمان المركبة هذا النوع من الضرر.

تنبيه

يمكن أن تكون المركبة مزوّدة بفرامل ركن كهربائية و/أو بناقل تروس إلكتروني. في حال نفد شحن البطارية ١٢ فولت، فلن يكون بالإمكان تحرير فرامل الركن الكهربائية كما لن يكون بالإمكان نقل المركبة إلى الوضع N (المحايد). يجب عندئذٍ وضع مزلاجات للإطارات أو منصة نقل صغيرة تحت الإطارات العالقة بغية منع إلحاق الضرر بالمركبة أثناء عملية التحميل/الإنزال. سيؤدي سحب المركبة إلى إلحاق ضرر لا تغطيه بوليصة ضمان المركبة.

تنبيه

يمكن أن تكون المركبة مزوّدة بحلقة للقطر. قد يؤدي الاستخدام الخاطئ لحلقة القطر إلى إلحاق الضرر بالمركبة وهذا النوع من الضرر غير مغطّى ببوليصة ضمان المركبة. إذا كانت متوفرة، فاستخدم حلقة القطر لتحميل المركبة على شاحنة قطر مسطّحة، انطلاقًا من أرض مسطحة، أو لتحريك المركبة لمسافة قصيرة جدًا وبسرعة المشي. إنّ حلقة القطر ليست مصمّمة لاسترداد المركبات من طرق وعرة. وعند استخدام حلقة (تتبع)

تنبيه (يتبع)

القطر، يجب أن تكون المركبة في الوضع N (المحايد) ويجب تحرير فرامل الركن الكهربائية.

اتصل بخدمة السحب المتخصصة إذا كان لابد من نقل المركبة المعطلة. توصي GM بشاحنة سحب مسطحة لنقل مركبة معطلة. استخدم الممرات للمساعدة في تقليل زاوية الارتفاع، إذا لزم الأمر.

إذا تم تجهيزها، فقد توجد حلقة سحب بالقرب من الإطار الاحتياطي أو مقبس الطوارئ. لا تستخدم حلقة السحب لسحب السيارة على الجليد أو الوحل أو الرمال أو الخندق. قد تحتوي الأسنان اللولبية لحلقة السحب على أسنان لولبية للجانب الأيمن أو الأيسر. توخ الحذر عند تركيب أو إزالة حلقة السحب.

يجب أن تكون المركبة في الوضع N (محايد) ويجب تحرير فرامل الركن الكهربائية عند تحميل المركبة على شاحنة سحب مسطحة.

- إذا كانت المركبة مزودة بوضع غسل المركبة وبها طاقة بطارية ١٢ فولت، فراجع "وضع غسل المركبة" ضمن ناقل الحركة الأوتوماتيكي ⇦ ٢٢٨ لوضع المركبة في الوضع N (محايد).

- في حالة نفاد بطارية ١٢ فولت و/أو عدم بدء تشغيل المحرك، فلن تتحرك المركبة. حاول التشغيل بمساعدة بطارية أخرى لبدء تشغيل المركبة. ارجع إلى بدء التشغيل بوصلة البطارية ⇦ ٣٦٢ وإذا نجح التشغيل بمساعدة بطارية أخرى، فحاول إجراء "وضع غسل المركبة".
- إذا لم ينجح التشغيل بمساعدة بطارية أخرى، فلن تتحرك المركبة. يجب استخدام زلاجات أو حوامل الإطارات في أسفل الإطارات غير المتحركة لمنع تلف المركبة.

نقاط الربط الأمامية

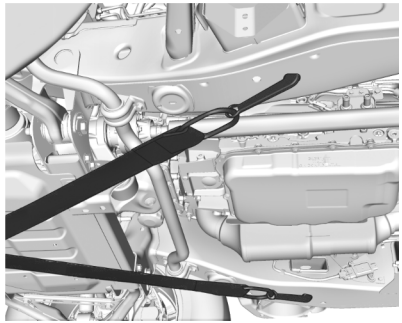

السيارة مزودة بنقاط توصيل محددة يجب استخدامها في سحب السيارة أعلى سيارة النقل المسطحة وذلك على أرضية مسطحة. لا تستخدم نقاط التوصيل هذه لسحب السيارة على الجليد أو الوحل أو الرمال.

العناية بالمظهر

العناية بالسطح الخارجي

أقفال

يتم تشحيم الأقفال في المصنع. استخدم وسيطاً لإزالة الصقيع فقط عند الضرورة القصوى وقم بتشحيم الأقفال بعد الاستخدام. راجع السوائل وزيوت التشحيم الموصى بها ⇦ ٣٨٠.

غسيل المركبة

للحفاظ على طلاء المركبة، اغسله بشكل متكرر وبعيدًا عن أشعة الشمس المباشرة.

تنبيه

لا تستخدم محاليل تنظيف مسببة للتآكل أو حمضية أو تستند في تركيبتها إلى البترول؛ حيث قد تُتلف طلاء المركبة أو الأجزاء المعدنية أو البلاستيكية بها. لن يسري ضمان المركبة إذا حدث ضرر. يمكن الحصول على منتجات التنظيف المعتمدة (شع)

تنبيه (يتبع)

من الوكيل الذي تتبعه. اتبع كافة التعليمات الخاصة بالمصنع فيما يتعلق بالاستخدام الصحيح للمنتجات، وتحذيرات السلامة الضرورية والتخلص بشكل سليم من أي من منتجات العناية بالمركبة.

تنبيه

تجنب ضخ المياه باستخدام الضغط العالي لمسافة أقل من ٣٠ سم (١٢ بوصة) من سطح السيارة. استخدام آلات الغسيل التي تعمل بطاقة أكبر من ٨,٢٧٤ كيلوباسكال (١,٢٠٠ رطل/البوصة المربعة) من الممكن أن يتسبب في إتلاف أو إزالة الدهانات والملصقات.

عند استخدام غسيل السيارة الآلي، اتبع تعليمات غسل السيارة. يجب إطفاء ماسحات الزجاج الأمامي والخلفي، إذا كانت متوفرة. قم بفك كل الملحقات الإضافية التي قد تتضرر أو تعيق أجهزة غسل السيارة.

اشطف المركبة جيدًا قبل الغسيل وبعده لإزالة مواد التنظيف بشكل كامل. في حالة ترك مثل هذه المواد لتجف فوق سطح المركبة، ربما يتسبب ذلك في حدوث الصدأ.

جفف سطح المركبة بمنشفة ناعمة، من الشمواة النظيف أو القطن لتفادي إحداث الخدوش وترك بقع المياه.

تنظيف الحجيرات تحت غطاء المحرك

تنبيه

تجنب استخدام الغسيل القوي لأي مكون أسفل غطاء المحرك يوجد عليه رمز.

فقد يتسبب هذا في إحداث تلف ولن يغطي ضمان المركبة تكلفة إصلاحه.

قد تضر المذيبات أو عمال النظافة العدوانية المكونات الموجودة في تحت غطاء المحرك. يجب تجنب استخدام هذه المواد الكيميائية.

المياه الموصى بها فقط.

يمكن استخدام غسالة الضغط، ولكن يجب توخي الحذر. يجب اتباع المعايير التالية:

- يجب أن يبقى ضغط الماء أقل من ١٤,٠٠٠ كيلوباسكال (٢,٠٠٠ رطلا في البوصة المربعة)
- يجب أن تكون درجة حرارة الماء أقل من ٨٠ درجة مئوية (١٨٠ درجة فهرنهايت).
- يجب استخدام فوهة الرش مع نمط رش بزاوية ٤٠ درجة أو أوسع.
- يجب أن تبقى فوهة على الأقل ٣٠ سم (١ قدم) بعيدًا من جميع الأسطح.

العناية بالشكل العام

لا يوصى باستخدام مواد الشمع/الطلاءات الشفافة مانعة التسرب من خدمة ما بعد البيع. إذا تلفت الأسطح المطلية، فراجع وكيلك لتقييم التلف وإصلاحه. المواد الخارجية مثل كلوريد الكالسيوم والأملاح الأخرى، ومواد إذابة الجليد، والنفط والقطران، وعصارة النباتات وروث الطيور، والمواد الكيميائية الصادرة عن المداخن الصناعية، وما إلى ذلك، يمكن أن تلحق الضرر بدهانات المركبة إذا بقيت لفترة على الأسطح المطلية. اغسل المركبة بأسرع ما يمكن. في حالة الضرورة، استخدم منظفات غير كاشطة والتي تعتبر آمنة لاستخدامها على الأسطح المطلية لإزالة المواد الغريبة.

يجب إجراء صقل لطيف أو إضافة شمع يدويًا في بعض الأحيان لإزالة بقايا من طلاء الدهان. راجع وكيلك للتعرف على منتجات التنظيف المعتمدة.

لا تضع مواد شمعية أو مواد تلميع على البلاستيك غير المغطى أو الفينيل أو المطاط أو الملصقات أو الخشب المقلد أو الطلاء غير اللامع حيث يمكن أن يتسبب هذا الأمر في حدوث تلفيات.

تنبيه

إن استخدام مركبات الآلات أو مواد التلميع شديدة التأثير على الطبقة الأساسية/الطبقة الشفافة ربما يتسبب في إتلافها. استخدم فقط الشمع ومواد التلميع غير الكاشطة والمعدة خصيصاً لدهانات الطبقة الأساسية/الطبقة الشفافة في المركبة.

للاحتفاظ بمظهر الدهان كما لو كان جديدا، اترك المركبة في مكان انتظار المركبات أو مغطاة بقدر الإمكان.

حماية الأجزاء المعدنية الخارجية اللامعة المصممة للزينة والحماية

تنبيه

إن عدم تنظيف وحماية الأجزاء المعدنية الخارجية اللامعة قد يؤدي إلى تشكل طبقة بيضاء ضبابية عليها أو حدوث تجاويف فيها. لن يغطي ضمان المركبة هذا النوع من الضرر.

الأجزاء المعدنية الخارجية اللامعة المتواجدة على السيارة مصنوعة من الألومنيوم أو الكروم أو الصلب الذي لا يصدأ. من أجل تفادي حدوث أي ضرر، اتبع دائماً تعليمات التنظيف التالية:

- تأكد من أن الجزء المعدني اللامع هو بارد عند لمسه قبل استخدام أي سائل تنظيف.
- لا تستخدم سوى محلول تنظيف معتمد للتعامل مع الألومنيوم أو الكروم أو الصلب غير القابل للصدأ. تحتوي بعض سوائل التنظيف على حموض بنسبة عالية أو على مواد قلوية قادرة على إلحاق الضرر بالأجزاء المعدنية الخارجية اللامعة.
- قم بتخفيف تركيز سائل التنظيف المركّز حسب تعليمات المُصنع.
- لا تستخدم سوائل تنظيف غير مصممة للمركبات.
- ضع شمعاً غير خادش على المركبة بعد الغسل لحماية وإطالة عمر الطبقة الخارجية للأجزاء المعدنية اللامعة.

تنظيف المصابيح الخارجية/العدسات والشعارات والملصقات والأشرطة

لا تستخدم إلا الماء الفاتر أو البارد وقطعة من القماش الناعم مع صابون مخصص لغسيل السيارات، لتنظيف اللمبات والعدسات والشعارات الخارجية وما شابهها. اتبع التعليمات الموجودة في "غسيل المركبة" في جزء سابق من هذا القسم.

أغطية المصابيح مصنوعة من البلاستيك وبعض الأغطية الواقية للأشعة فوق البنفسجية. تجنب إجراء عملية التنظيف أو المسح على الجاف.

تجنب استخدام أي مما يلي على أغطية المصابيح:

- مواد كاشطة أو كاوية.
- سوائل غسيل وأي مواد تنظيف أخرى بتركيزات أعلى من النسبة التي ينصح بها المصنع.
- مواد مذيبة أو كحوليات أو بنزين أو أي منظفات قوية.
- كاشطات الثلج أو أي أجهزة صلبة.
- أغطية تجميلية تباع في الأسواق أو أي أغطية في حالة إضاءة المصابيح، بسبب انبعاث الحرارة منها.

تنبيه

قد يؤدي الإخفاق في تنظيف المصابيح بصورة جيدة إلى تلف أغطيتها وقد لا تدخل عملية الإصلاح تحت ضمان المركبة.

تنبيه

استخدام الشمع على الأشرطة ذات الطبقة السوداء قليلة اللمعان قد يزيد مستوى اللمعان ويشكّل طبقة نهائية غير منتظمة الشكل. قم بتنظيف الأشرطة قليلة اللمعان بالماء والصابون فقط.

مداخل الهواء

قم بتنظيف أية اتساخات من مداخل الهواء، بين غطاء المحرك والزجاج الأمامي، أثناء غسيل المركبة.

الزجاج الأمامي وشفرة الماسحات

نظف الزجاج الأمامي من الخارج بمنظف الزجاج.

نظف الريش المطاطية باستخدام قطعة من القماش خالية من الوبر أو منشفة ورقية بعد غمرها في سائل تنظيف الزجاج الأمامي أو سائل تنظيف معتدل. اغسل الزجاج الأمامي جيدا عند تنظيف الشفرات. الحشرات، والأوساخ، وعصارة النباتات، وتراكم مواد الغسيل/التشميع من الممكن أن تتسبب في تلويث الماسحة.

استبدل شفرات الماسحة إذا كانت مستهلكة أو تالفة. قد يحدث التلف نتيجة التعرض لقدر كبير من الأجواء المتربة والرمال والملح والحرارة والشمس والثلوج والجليد.

أشرطة الريح والمطر

ضع الشحم على أشرطة الحماية من عوامل الطقس لجعلها تدوم لمدة أطول، وتساعد على إحكام العزل، وتمنع الالتصاق أو صدور الصرير. قم بتزليق أشرطة الريح والمطر مرة واحدة في السنة على الأقل. الطقس الحار والجاف قد يستلزم تكرار التزليق. ويمكن إزالة العلامات السوداء الناتجة عن المطاط

على الأسطح المطلية عن طريق مسحها بقطعة قماش نظيفة. راجع السوائل وزيوت التشحيم الموصى بها ⇦ ٣٨٠.

إطارات

استخدم فرشاة خشنة مع منظف الإطارات لتنظيف الإطارات.

تنبيه

إن استخدام منتجات طلاء الإطارات التي تحتوي على مشتقات البترول على المركبة من الممكن أن يتسبب في إتلاف الدهان و/أو الإطارات. عند وضع مادة طلاء الإطارات، امسح دائما الزوائد من على الأسطح المطلية في المركبة.

العجلات والجنوط

استخدم قطعة قماش ناعمة وجافة مع الماء والصابون المعتدل لتنظيف العجلات. بعد الشطف بالكامل باستخدام مياه نظيفة، جفف باستخدام منشفة ناعمة ونظيفة. يمكن بعد ذلك وضع الشمع.

تنبيه

قد تتعرض العجلات الجنوط المصنوعة من الكروم إذا لم يتم غسل المركبة بعد قيادتها على الطرق التي يتناثر عليها كلوريد الماغنسيوم أو كلوريد الكالسيوم. (يتبع)

تنبيه (يتبع)

ويتم استخدام هذه العجلات والجنوط على الطرق لأسباب معينة مثل وجود الأتربة والثلوج. اغسل دائمًا الأجزاء المطلية بالكروم بالصابون والماء بعد تعرضها لتلك المواد.

تنبيه

لتجنب تلف سطح العجلات الجنوط، تجنب استخدام الصابون أو المواد الكيميائية القوية أو مواد التلميع الكاشطة أو المنظفات أو الفرش. لا تستخدم سوى محاليل التنظيف المعتمدة من جنرال موتورز. تجنب قيادة المركبة مباشرة بعد غسلها بإحدى ورش غسل السيارات آليًا التي تستخدم فرش تنظيف الإطارات / العجلات المصنوعة من كريد السيليكون. فقد يحدث تلف، ولن يغطي ضمان المركبة عمليات الإصلاح.

نظام الفرامل

افحص خطوط الفرملة بصريًا والخراطيم للتعرف على الشبك الصحيح والانحناء والتسريب والتصدعات والبلى وغيرها. ثم افحص بطانة قرص الفرامل بحثًا عن التآكل والدورانات في ظروف السطح. افحص بطانة الفرامل الأسطوانية/المداس بحثًا عن أي تآكل أو تصدعات. افحص كل أجزاء الفرامل الأخرى.

مكونات التوجيه ونظام التعليق والشاسيه

افحص التوجيه والتعليق ومكونات الشاسيه بصريًا للتعرف على أي تلفيات أو فك أو أجزاء مفقودة أو علامات تآكل وذلك مرة على الأقل سنويًا.

افحص التوجيه الكهربائي للتأكد من تثبيته وربطه بصورة مناسبة وعدم وجود تسرب أو تشقق أو احتكاك وغيرها.

افحص ببصرك وصلات السرعة الثابتة والأغطية المطاطية وسدادات المحاور بحثًا عن التسرب.

على الأقل في كل مرة يتم فيها تغيير الزيت الآخر يمكنك تزليق أطراف قضيب الربط الخارجية.

لا تحتاج المفاصل الكروية لذراع التحكم للصيانة.

تنبيه

يلزم عدم إجراء تزليق لأي نقاط للتوجيه/التعليق ما لم تكن درجة الحرارة -١٢ درجة مئوية (١٠ فهرنهايت) أو أعلى, وإلا فقد يحدث تلف.

بخصوص Suburban للخدمة الشاقة، راجع الملحق التكميلي Suburban Heavy-Duty Package.

تشحيم مكونات الهيكل

قم بتزليق جميع أسطوانات الأقفال، ومفصلات غطاء المحرك، ومفصلات غطاء الصندوق، ومفصل غطاء الوقود الفولاذي ومفصلات درجات المساعدة الكهربائية، ما لم تكن المكونات بلاستيكية. يحافظ وضع شحوم السليكون على أشرطة الحماية من الطقس باستخدام قطعة قماش نظيفة عليها لمدة أطول، ويساعد على إحكام العزل، ويمنع الالتصاق أو صدور الصرير.

صيانة الجزء السفلي

تنبيه

تجنب الضغط عند غسل إطار المركبة. يمكن أن يؤدي استخدام غاسلات الضغط العالي إلى إزالة الحماية من التآكل وتلف المركبة المحتمل.

على الأقل مرتين، في الربيع والخريف، استخدم ماء عاديًا لشطف أي مواد أكالة بالهيكل السفلي. اعتن جيدًا بتنظيف المناطق التي قد يتجمع بها الطين والمخلفات العالقة الأخرى. في حالة التجهيز بعتبات مساعدة كهربائية، قم بمدها ثم استخدم الغسل بالضغط العالي لتنظيف جميع الوصلات والفجوات.

لا تستخدم أدوات غسل بالكهرباء بصورة مباشرة على صندوق النقل و/أو أقفال ناتج المحور الأمامي/الخلفي. لأن المياه ذات الضغط المرتفع قد تؤدي إلى فتح الأقفال وتلويث السائل. وبالتالي فالمياه الملوثة ستؤدي إلى تقليل عمر صندوق النقل و/أو المحاور وسيلزم استبدالها.

تلف الألواح المعدنية

إذا كانت المركبة تالفة وتحتاج إلى إصلاح الألواح المعدنية أو استبدالها، تأكد من وضع ورشة الإصلاح مادة مضادة للصدأ للأجزاء التي تم إصلاحها أو استبدالها لاستعادة الحماية من الصدأ.

سيوفر مصنع قطع الغيار الأصلية الحماية من الصدأ مع الحفاظ على ضمان المركبة.

تلف الدهان

أصلح الكسور والخدوش الطفيفة بسرعة باستخدام مواد التجميل التي يوفرها وكيلك لتجنب التآكل. يمكن علاج المساحات الكبيرة التالفة من الدهان في ورشة الإصلاح التابعة للوكيل.

بقع الدهانات الكيماوية

قد تسقط الملوثات المحمولة جوًا على أسطح المركبة المطلية وتؤثر عليها مسببة حالات بهتان ألوان على شكل حلقات ملطخة وتكوّن بقع داكنة صغيرة غير منتظمة على سطح الدهان. انظر "العناية بالشكل العام" في جزء سابق من هذا القسم.

العناية الداخلية

للحيلولة دون حالات الكشط التي تسببها الجسيمات المتسخة، نظف الجزء الداخلي للمركبة بانتظام. قبل استخدام المنظفات، اقرأ تعليمات السلامة الموجودة على الملصق واتبعها جيدًا. أثناء تنظيف الأجزاء الداخلية بالسيارة، افتح الأبواب والنوافذ لتحصل على التهوية المناسبة. أوراق الجرائد أو الأقمشة الداكنة قد تتسبب في تلويث الأجزاء الداخلية بالسيارة.

تنبيه

قُم على الفور بإزالة المنظفّات وغسول اليدين وكريم الوقاية من الشمس وطارد الحشرات عن جميع الأسطح الداخلية بغية تجنّب إلحاق الضرر الدائم بها.

تنبيه

استخدم منظّفات مصنّعة خصيصًا للأسطح التي يتم تنظيفها للحيلولة دون حدوث أيّ ضرر دائم في المركبة. ضع كل المنظّفات على قطعة التنظيف مباشرةً. لا تقم برش المنظفات مباشرةً على أي مفاتيح أو عناصر تشغيل.

عند استخدام منظّفات الصابون السائل، اتبع الإرشادات الموجودة على ملصق المنظّف أو محلول الصابون المحدّد للحصول على التعليمات الخاصة بالتخفيف.

تنبيه

لتجنّب أي ضرر:

- لا تستخدم مطلقًا موس حلاقة أو أية أداة حادة لإزالة الأوساخ من على أي من الأسطح الداخلية
- لا تستخدم فرشاة ذات شعر جاف مطلقًا.
- لا تحك أي سطح بشدة أو بضغط مفرط.
- تأكّد من عدم تعرّض أيّة مكونات كهربائية مكشوفة للبلل.

(يتبع)

تنبيه (يتبع)

- لا تستخدم المواد المطهرة الخاصة بالمغسلة أو أنواع الصابون المخصصة لغسيل الأطباق مع مواد إزالة الشحوم. لا تستخدم محاليل تشتمل على صابون قوي أو كاوٍ.
- لا تغمر الكسوة بالماء عند تنظيفها.
- لا تستخدم مواد مذيبة أو منظفات تشتمل على مواد مذيبة.
- لا تستخدم مناديل مطهّرة معطّرة أو تحتوي على مواد مبيّضة. لا تستخدم المناديل المطهّرة التي قد تساهم في انتقال اللون إليها أو المنظّفات التي قد تعرّض مظهر السطح الداخلي للتغيير عند استخدامها.
- لا تستخدم معقّمات اليدين المعطّرة أو المصنوعة من مادة هلامية. إذا لامس معقّم اليدين الأسطح الداخلية للمركبة، انزع اللطخة على الفور ونظّف السطح بقطعة قماش ناعمة مبلّلة بمحلول من الصابون الخفيف والماء.

الزجاج الداخلي

للتنظيف، استخدم قطعة قماش من الألياف الدقيقة مبلّلة بالماء. امسح القطرات المتبقية باستخدام قطعة قماش جافة ونظيفة. عند الضرورة، استخدم منظف زجاج تجاريًا بعد التنظيف بالماء فقط.

تنبيه

للحيلولة دون حدوث خدوش، لا تعمد مطلقًا لاستخدام المنظفات المسببة للتآكل على زجاج المركبات. فقد تتسبب المنظفات المسببة للتآكل أو التنظيف العنيف في إتلاف مزيل الضباب من النوافذ الخلفية.

يؤدي تنظيف الزجاج الأمامي باستخدام المياه خلال فترة الثلاثة إلى الستة أشهر الأولى من ملكية السيارة إلى تقليل الميل إلى تكدس الضباب عليها.

أغطية مكبرات الصوت

قم بالتنظيف بالمكنسة الكهربائية برفق حول غطاء مكبر الصوت بحيث لا يتعرض للأضرار. نظّف البقع بماء وصابون معتدل فقط.

القوالب المطلية

أيضًا، يجب تنظيف القوالب المطلية.

- عندما تكون متسخة بشكل خفيف، نظفها باستخدام إسفنجة أو قطعة قماش خالية من الوبر ومبللة بقليل من الماء.
- عندما تكون شديدة الاتساخ، استخدم مزيجا من الماء والصابون.

الفينيل/المطاط

إذا كانت المركبة مزوّدة بأرضية من الفينيل وبحصائر من المطاط، استخدم قطعة قماش ناعمة و/أو فرشاة مبلّلة بالماء لإزالة الغبار والأوساخ. ولإجراء تنظيف أكثر فعالية، استخدم محلولاً من الصابون الخفيف والماء.

⚠ تحذير

لا تستخدم المنظّفات التي تحتوي على السيليكون أو المنتجات المصنوعة من الشمع أو المنظّفات التي تزيد من لمعان الأرضيات والحصائر المصنوعة من الفينيل/المطاط. فقد تؤدي هذه المنظفات إلى تغيير مظهر وملمس الفينيل/المطاط بشكل دائم كما قد تجعل الأرضية زلقة. قد تنزلق قدمك أثناء تشغيل المركبة، وقد تفقد السيطرة، ما يؤدي إلى وقوع حادث. ويمكن أن تتعرض أنت أو الآخرون للإصابة.

القماش/السجاد/الجلد المدبوغ

ابدأ باستخدام مكنسة كهربائية لتنظيف السطح مع استخدام مرفق بفرشاة ناعمة. إذا تم استخدام مرفق دوار للمكنسة الهوائية، فاستخدمه فقط على سجادة الأرضية. قبل التنظيف، قم بإزالة أكبر قدر يمكنك من الأتربة:

- جفف السوائل برفق مستخدمًا منشفة ورقية. واصل التجفيف حتى لا تتبقى أية بقع يمكن إزالتها.
- بالنسبة إلى الأوساخ الصلبة، أزل أكبر قدر ممكن منها قبل التنظيف باستخدام المكنسة الكهربائية.

للتنظيف:

١. اغمر قطعة من القماش النظيف الخالي من الوبر وثابت الألوان في الماء. يوصى باستخدام القماش ذي الأنسجة الدقيقة للحيلولة دون انتقال الوبر إلى السجاد أو النسيج.
٢. أزل الرطوبة الزائدة عبر العصر برفق حتى يتوقف تساقط قطرات المياه من قماش التنظيف.
٣. البدء بالحافة الخارجية للبقعة والمسح برفق باتجاه المنتصف. قُم بطيّ قطعة التنظيف باستمرار لاستخدام المساحات النظيفة فيها للحيلولة دون التصاق الأوساخ بالأنسجة.
٤. واصل حك المنطقة المتسخة برفق إلى أن يتوقف انتقال الأتربة إلى قماش التنظيف.
٥. وإذا لم تتم إزالة الأتربة بشكل تام، فاستخدم محلول صابون معتدلاً متبوعًا فقط بالصودا الباردة.

إذا لم تتم إزالة الأتربة بشكل تام، فقد يستلزم الأمر استخدام منظف كسوة تجاري أو مزيل بقع. اختبر جزءا صغيرا للتأكد من ثبات اللون قبل استخدام منظف الكسوة أو مزيل البقع. إذا تشكلت حلقات، فنظف السجاد أو الأنسجة بالكامل.

بعد التنظيف، استخدم مناديل ورقية لامتصاص الرطوبة المتبقية.

تنظيف الأسطح شديدة اللمعان وشاشتا المعلومات والراديو بالسيارة

استخدم قطعة قماش من الألياف المصغرة على الأسطح عالية اللمعان أو على شاشات السيارة. أولاً، استخدم فرشاة شعر ناعمة لإزالة الأتربة التي قد تخدش الأسطح. ثم نظف برفق عن طريق المسح باستخدام قطعة القماش من الألياف المصغرة. لا تستخدم المنظفات أو المذيبات الخاصة بالنوافذ. وبصفة دورية، اغسل قطعة القماش من الألياف الدقيقة على حدة، وذلك باستخدام قليل من الصابون. لا تستخدم مواد التبييض أو منعّم أنسجة. واشطفها تمامًا واتركها تجف في الهواء قبل استخدامها مرة أخرى.

تنبيه

لا تستخدم جهازًا يحتوي على كأس شفط لتنظيف الشاشة؛ فقد يتسبب هذا في إحداث تلف ولن يغطي ضمان المركبة تكلفة إصلاحه.

لوحة العدادات والجلد والفينيل والأسطح البلاستيكية الأخرى وأسطح الطلاء قليلة اللمعان والأسطح الخشبية بمسام مفتوحة بشكل طبيعي

استخدم فرشاة ذات شعر ناعم لإزالة الأتربة من على المقابض والشقوق بمجموعة العدادات. استخدم نسيجًا دقيقًا ناعمًا مبللاً بالماء لإزالة الأتربة والتخلص من الأوساخ غير الثابتة. ولإجراء تنظيف أكثر فعالية، استخدم قطعة قماش من الألياف الدقيقة مبلّلة بمحلول من الصابون الخفيف والماء.

تنبيه

قد يتسبب غمر الجلد أو نقعه في الماء، وبخاصة الجلد المثقوب، فضلاً عن الأسطح الداخلية الأخرى، في تلف دائم. امسح الرطوبة المفرطة من على هذه الأسطح بعد التنظيف ودعها تجف بصورة طبيعية. تجنب استخدام الحرارة، أو البخار، أو مزيلات البقع. تجنب استخدام السوائل التي تحتوي على الكحول أو المواد

(يتبع)

تنبيه (يتبع)

المذيبة على المقاعد الجلدية. لا تستخدم المنظفات التي تشتمل على السليكون أو المنتجات التي تستند في تركيبتها إلى الشمع. يمكن للمنظفات التي تشتمل على تلك المواد المذيبة تغيير مظهر وشكل الجلد أو الفرش الناعم، ومن ثم لا يوصى باستخدامها.

لا تستخدم المنظفات التي تزيد من اللمعان، وخصوصا على لوحة العدادات. فقد يخفض الوهج المنعكس من القدرة على الرؤية عبر الزجاج الأمامي في ظل ظروف معينة.

تنبيه

قد يتسبب استخدام معطرات الجو في تلف دائم للمواد البلاستيكية والأسطح المطلية. إذا لامس معطر الجو أي سطح بلاستيكي أو مطلي داخل المركبة، فنشفه على الفور ونظّفه باستخدام قطعة قماش مبللة بمحلول صابون معتدل. واعلم أن ضمان المركبة لن يغطي التلفيات الناجمة عن استخدام معطرات الجو.

غطاء غرفة الشحن وشبكة حفظ خدمات الراحة

في حالة توافرها، اغسل المركبة بماء دافئ وأحد المنظفات المعتدلة. تجنب استخدام كلور التبييض. ثم اشطفها بالماء البارد، واتركها تجف تمامًا.

العناية بأحزمة الأمان

حافظ على نظافة وجفاف الأحزمة.

⚠ تحذير

لا تستعمل مُبيض مع أحزمة الأمان ولا تقم بصبغها. فقد يؤدي ذلك إلى إضعاف الأشرطة بشدة. وفي حالة وقوع حادث، قد لا تتمكن أحزمة الأمان من توفير الحماية الملائمة. قم بغسل وشطف أحزمة الأمان بصابون معتدل وماء فاتر فقط. اترك الأشرطة لتجف.

سجادات الأرضية

⚠ تحذير

إذا كان مقاس سجاد الأرضية غير مناسب أو إذا لم يتم تركيبه بشكل صحيح، فقد يعيق استخدام الدواسات. وقد يؤدي التداخل مع الدواسات إلى الضغط على

(تبع)

تحذير (يتبع)

دواسة الوقود بطريقة غير مقصودة و/أو زيادة مسافة التوقف، وهو ما قد يؤدي إلى حدوث تصادم أو التعرض لإصابة. تأكد أن سجادة الأرضية لا تعيق الدواسات.

اتبع الإرشادات التالية لاستخدام حصائر الأرضية بطريقة مناسبة:

- لقد تم تصميم حصائر الأرضية الأصلية بشكل يتناسب مع مواصفات مركبتك. وإذا تطلّب الأمر استبدال حصائر الأرضية، يوصى بشراء حصائر للأرضية معتمدة من شركة جنرال موتورز. قد لا يتم تثبيت سجاجيد الأرضية من الأنواع الأخرى بخلاف سجاجيد جنرال موتورز بطريقة صحيحة، وقد تعيق الدواسات. تأكد دومًا أن سجاجيد الأرضية لا تتداخل مع الدواسات.
- لا تستخدم سجادة أرضية إذا لم تكن المركبة مزودة بماسكة سجادة أرضية على أرضية جانب السائق.
- استخدم السجادة مع وضع الجانب الصحيح نحو الأعلى. لا تقلبها.
- لا تضع أي شيء فوق سجادة الأرضية في جانب السائق.
- استخدم سجادة أرضية واحدة في جهة السائق.
- لا تضع سجادة أرضية فوق سجادة أخرى.

فك سجاجيد الأرضية واستبدلها

اسحب الجزء الخلفي من سجادة الأرضية لإلغاء قفل الماسك وقم بإزالته.



أعد التثبيت بواسطة تبطين فتحة ماسك سجادة الأرضية فوق ماسك الممسحة وقم بتثبيتها في مكانها.

تأكد أن سجادة الأرضية مثبتة جيدًا في مكانها.

تأكد من أن سجادة الأرضية لا تعيق الدواسات.

تنظيف سجاد الأرض المطاطي (سجاد لجميع الأحوال الجوية وبطانات الأرضيات)

راجع "الفينيل/المطاط" ضمن العناية الداخلية ⇦ ٣٧٠ للحصول على معلومات مهمة عن التنظيف.

Cadillac Escalade Owner Manual (GMNA-Localizing-MidEast-15567196) -
2022 - CRC - 9/27/21

الخدمة والصيانة

معلومات عامة
معلومات عامة ٣٧٥

جدول الصيانة
جدول الصيانة ٣٧٦

السوائل وزيوت التشحيم وقطع الغيار الموصى بها
السوائل وزيوت التشحيم
الموصى بها ٣٨٠
قطع الغيار ٣٨١

سجلات الصيانة
سجلات الصيانة ٣٨٢

معلومات عامة

مركبتك استثمار مهم. يوضح هذا القسم الصيانة المطلوبة للمركبة. اتبع هذا الجدول لمساعدتك على تفادي تكاليف الإصلاح الباهظة نتيجة الإهمال أو الصيانة غير الملائمة. وقد يساعدك أيضًا على الاحتفاظ بقيمة المركبة تحسبًا لبيعها. تقع مسؤولية إجراء جميع أعمال الصيانة المطلوبة على المالك.

يوفر الوكيل فنيين مدربين يمكنهم إجراء الصيانة المطلوبة باستخدام قطع الغيار الأصلية البديلة. ولديهم أحدث الأدوات والتجهيزات لإجراء تشخيص سريع ودقيق. وقد زاد العديد من الوكلاء عدد ساعات العمل في المساء وأيام السبت، ووفروا خدمات النقل المجانية وحجز المواعيد عبر الإنترنت بهدف المساعدة في تلبية حاجات العملاء من الخدمة.

يدرك الوكيل مدى أهمية توفير خدمات الصيانة والإصلاح بسعر منافس. ونظرًا لوجود الفنيين المدربين، فإن الوكيل هو المكان الأمثل لإجراء الصيانة الدورية مثل تغيير الزيت والتناوب بين الإطارات وفحص عناصر الصيانة الإضافية، مثل الإطارات والفرامل والبطاريات وريش الماسحة.

تنبيه

قد تتسبب الصيانة غير الصحيحة في الحاجة إلى إصلاحات مكلفة وقد لا يغطيها ضمان المركبة. إن الالتزام بفترات الصيانة وإجراء عمليات الفحص والمعاينة على المركبة واستخدام السوائل ومواد التشحيم الموصى بها إجراءات مهمة للحفاظ على المركبة في حالة جيدة.

لا تستخدم أي مواد كيميائية لم تعتمدها جنرال موتورز لشطف أو تلميع مركبتك. إن استخدام مواد الشطف أو التلميع، أو المذيبات، أو المنظفات، أو زيوت التشحيم غير المعتمَدة من جنرال موتورز قد يؤدي إلى الإضرار بالمركبة، وهذا يتطلب إصلاحات مكلِفة لا يغطيها ضمان المركبة.

تقع مسؤولية الالتزام بالتناوب بين الإطارات وبالخدمات المطلوبة على عاتق مالك المركبة. يوصى بالتوجه إلى الوكيل لإجراء أعمال الخدمة هذه كل ١٠٠٠٠ كم. تساعد الصيانة الجيدة للمركبة في الحفاظ عليها في حالة جيدة وترشيد استهلاك الوقود وتقليل انبعاثات الغازات من المركبة.

وبسبب الاستخدامات المتعددة للمركبات، فإن احتياجات الصيانة تختلف تبعًا لذلك. فقد تبرز الحاجة إلى زيادة عمليات الفحص وإجراء الخدمات. الخدمة الإضافية - الخدمة العادية مطلوبة للمركبات التي:

- تحمل ركاباً وبضائع مع مراعاة الحدود المسموحة وفقاً لبطاقة معلومات الإطارات والتحميل. راجع حدود حمولة المركبة ⇦ ٢١٨.
- يتم قيادتها على طرق ذات أسطح مناسبة للسير مع مراعاة حدود القيادة القانونية.
- تستخدم الوقود الموصى به. راجع الوقود الموصى به ⇦ ٢٨٤.

راجع المعلومات في القسم "الخدمة الإضافية - الخدمة العادية".

الخدمة الإضافية - الخدمة الشاقة مطلوبة للمركبات التي:

- تُستخدم غالبًا في المدن كثيفة المرور في الطقس الحار.
- تُستخدم غالبًا على المنحدرات والمناطق الجبلية.
- تسحب مقطورة بصفة متكررة.
- تُستخدم للقيادة التنافسية أو عالية السرعة.
- تُستخدم كسيارة أجرة أو مركبة شرطة أو لخدمات توصيل السلع.

راجع المعلومات في القسم "الخدمة الإضافية - الخدمة الشاقة".

⚠ تحذير

من الممكن أن يكون تنفيذ أعمال الصيانة خطيرًا وقد يتسبب في وقوع إصابات خطيرة. فلا تنفّذ أعمال الصيانة إلا إذا توافرت لديك المعلومات الضرورية والأدوات والمعدات المناسبة. وإلا، فاطلب من وكيلك توفير فني مدرب للقيام بأعمال الصيانة. راجع إجراء أعمال الصيانة بنفسك ⇦ ٣٠٧.

جدول الصيانة

الفحوصات وأعمال الخدمة التي يقوم بها المالك

افحص مستوى زيت المحرك. راجع زيت المحرك ⇦ ٣١٠.

مرة كل شهر

- تحقق من ضغوط نفخ الإطارات، بما في ذلك الإطار الاحتياطي. راجع ضغط الإطارات ⇦ ٣٣٩.
- افحص الإطارات بحثًا عن التآكل. راجع فحص الإطارات ⇦ ٣٤٤.
- افحص مستوى سائل غسل الزجاج الأمامي. راجع سائل نظام الغسل ⇦ ٣١٩.

كل خمس سنوات

- استبدال سائل الفرامل.

تغيير زيت المحرك

عند ظهور الرسالة CHANGE ENGINE OIL SOON (الرجاء تغيير زيت المحرك في أقرب فرصة)، اطلب تغيير زيت المحرك واستبدال المرشح خلال ١٠٠٠ كم التالية. في حالة القيادة في أفضل ظروف، قد لا يشير نظام عمر زيت المحرك إلى الحاجة لخدمة المركبة لما يصل إلى عام. يجب تغيير زيت المحرك والفلتر على الأقل مرة في العام ويجب إعادة تعيين نظام عمر الزيت. يستطيع الفني المدرب لدى الوكيل تنفيذ هذا العمل. إذا أعيد تعيين نظام عمر زيت المحرك دون قصد، قم بإجراء الصيانة على المركبة خلال مسافة ٥٠٠٠ كم من آخر عملية صيانة. أعد ضبط نظام عمر زيت المحرك عند تغيير الزيت. راجع نظام عمر زيت المحرك ⇦ ٣١٢.

تغيير فلتر هواء المحرك

عند عرض الرسالة استبدال خلال تغيير الزيت التالي، يجب استبدال فلتر هواء المحرك عند تغيير زيت المحرك التالي. عند عرض الرسالة ينبغي استبدال مرشح هواء المحرّك قريباً، يجب استبدال فلتر هواء المحرك في أقرب وقت مناسب. أعد ضبط نظام عمر فلتر هواء المحرك بعد استبدال فلتر هواء المحرك. راجع نظام عمر فلتر هواء المحرك ⇦ ٣١٣.

استخدام وضع الإبطاء المطول

عند استخدام السيارة بطريقة تتطلب وقتًا طويلاً في وضع الإبطاء، يتم اعتبار ساعة الاستخدام بمثابة ٣٣ ميلاً. انظر مركز معلومات السائق (DIC) ⇦ ١٢٤ من عداد الساعات.

مُجفف تكييف الهواء (استبدله كل سبع سنوات)

يحتاج نظام تكييف الهواء إلى الصيانة كل سبع سنوات. تتطلب هذه الخدمة استبدال المُجفف للمساعدة في إطالة عمر نظام تكييف الهواء وزيادة فعاليته التشغيلية. يمكن أن تكون هذه الخدمة معقدة. راجع وكيلك.

التناوب بين الإطارات والخدمات المطلوبة كل ١٠٠٠٠ كم

نفّذ التناوب بين الإطارات، إذا كان ذلك موصى به للمركبة، ونفّذ الخدمات التالية. راجع تدوير الإطارات ⇦ ٣٤٥.

- افحص مستوى زيت المحرك والنسبة المئوية لعمر الزيت. عند الحاجة، عليك تغيير زيت المحرك واستبدال المرشح وإعادة ضبط نظام عمر الزيت. راجع زيت المحرك ⇦ ٣١٠ ونظام عمر زيت المحرك ⇦ ٣١٢.
- تحقق من نسبة عمر فلتر الهواء. وإذا لزم الأمر، استبدل فلتر هواء المحرك وأعد ضبط نظام عمر فلتر هواء المحرك. راجع نظام عمر فلتر هواء المحرك ⇦ ٣١٣.
- افحص مستوى سائل تبريد المحرك. راجع نظام التبريد ⇦ ٣١٥.
- افحص مستوى سائل غسل الزجاج الأمامي. راجع سائل نظام الغسل ⇦ ٣١٩.
- تحقق من ضغوط نفخ الإطارات، بما في ذلك الإطار الاحتياطي. راجع ضغط الإطارات ⇦ ٣٣٩.
- افحص تآكل الإطارات. راجع فحص الإطارات ⇦ ٣٤٤.
- افحص ببصرك بحثًا عن تسربات السوائل.
- افحص مرشح هواء المحرك. أو كل ٦ أشهر، أيهما أقرب. راجع منقي/فلتر هواء المحرك ⇦ ٣١٤.
- افحص نظام الفرامل. راجع العناية بالسطح الخارجي ⇦ ٣٦٦.
- افحص بصريًا مكونات نظام التوجيه والتعليق والشاسيه للتحقق من عدم تلفها، بما في ذلك التصدعات أو التمزقات في المدسات المطاطية أو الأجزاء المرتخية أو المفقودة أو علامات التآكل مرة واحدة على الأقل كل عام. راجع العناية بالسطح الخارجي ⇦ ٣٦٦. عليك بتزليق مكونات التعليق والتوجيه على الأقل مرة في كل عملية تغيير زيت أخرى. (في حالة توفر وصلات شحم)
- افحص نظام التوجيه الكهربائي للتحقق من صحة الملحقات والتوصيلات وعمليات الربط وعدم وجود تسريبات وشقوق وإحتكاك وغير ذلك.
- افحص بصريًا الأعمدة النصفية وأعمدة الإدارة للتحقق من عدم تآكلها بشكل مفرط و/أو تسرب مواد التشحيم منها و/أو تلفها وغير ذلك: إنبعاجات أو تصدعات الأنبوب أو ارتخاء وصلة السرعة الثابتة أو الوصلة العامة أو تشقق المدسات أو فقدانها أو ارتخاء مشابك المداس أو فقدانها أو ارتخاء المحمل المركزي بشكل مفرط أو ارتخاء أدوات التثبت أو فقدانها ووجود تسربات من مانعة تسرب المحور.
- افحص مكونات نظام أمان الأطفال. راجع فحص نظام الأمان ⇦ ٦٠.
- افحص ببصرك نظام الوقود بما في ذلك نظام التبخر (EVAP) بحثاً عن التلف أو التسريبات. افحص جميع أنابيب الوقود والبخار والخراطيم بصريًا وذلك للتأكد من تركيبها وتوصيلها وتوجيهها بشكل سليم ومن أنها في حالة جيدة.
- افحص ببصرك نظام العادم والواقيات الحرارية المجاورة بحثًا عن الأجزاء غير محكمة الربط أو التالفة.
- ضع مواد التشحيم على مكونات الهيكل. راجع العناية بالسطح الخارجي ⇦ ٣٦٦.

- افحص فرامل الركن وآلية الركن بصندوق التروس الأوتوماتيكي. راجع فحص آلية فرامل الركن ووضع الفرامل P (الركن) ⇦ ٣٢٤.
- افحص دواسة الوقود للكشف عن التلف أو زيادة الجهد أو الالتواء. استبدلها إذا لزم الأمر.
- افحص ببصرك دعامة الغاز بحثًا عن علامات التآكل أو الشقوق أو غيرها من التلفيات. افحص قدرة الدعامة على الثبات في وضع الفتح. إذا كانت القدرة على مواصلة الفتح منخفضة، قم بخدمة دعامة الغاز. راجع دعامة (دعامات) الغاز ⇦ ٣٢٦.
- افحص مسار فتحة السقف ومادة العزل، إن وجدت. راجع فتحة السقف ⇦ ٣٥.
- تحقق من تشغيل قفل مفتاح الإطار الاحتياطي، وقم بتشحيمه حسب الحاجة. راجع تغيير الإطارات ⇦ ٣٥٠.
- افحص الإطار الاحتياطي بصريًا للتأكد من أنه مخزّن بإحكام أسفل السيارة. ادفع، واسحب، وحاول تدوير الإطار. إذا تحرك الإطار الاحتياطي، قم بإحكام تثبيته حسب الضرورة. راجع تغيير الإطارات ⇦ ٣٥٠.

الخدمة الإضافية المطلوبة - الخدمة العادية

كل ١٠٠٠٠ كم

- استبدال مرشح الغبار. أو كل ١٢ شهرًا، أيهما أقرب. يلزم تغيير مرشح الغبار على فترات قريبة في حالة القيادة في مناطق ذات كثافة مرورية عالية أو مناطق بجودة هواء منخفضة أو بمستويات أتربة عالية أو في مناطق ضارة بالبيئة. قد يلزم تغيير مرشح الغبار في حالة انخفاض تدفق الهواء أو عند تكون ضباب على النوافذ أو عند انبعاث روائح غريبة. يستطيع وكيل GM المساعدة في تحديد التوقيت المطلوب لاستبدال المرشح.

كل ٢٠٠٠٠ كم

- استبدل شفرات المساحات الأمامية والخلفية. أو كل ١٢ شهرًا، أيهما أقرب. راجع استبدال شفرة الماسحات ⇦ ٣٢٥.

كل ١٢٠٠٠٠ كم

- استبدل الدعامات الغازية الداعمة لرفع غطاء المحرك و/أو الهيكل. راجع دعامة (دعامات) الغاز ⇦ ٣٢٦.

كل ١٥٠٠٠٠ كم

- استبدل شمعات الإشعال. افحص أسلاك توهج الشرارة و/أو الأحذية

كل ١٦٠٠٠ كم

- غيّر سائل علبة صندوق التروس إذا كانت مزودة بنظام الدفع بأربع عجلات. لا توجه فوهة الغسيل الآلي بصورة مباشرة تجاه علبة صندوق التروس و/أو براشيم خارج المحور الخلفي. يمكن أن يتجاوز الماء السدادات تحت الضغط العالي ويلوث سائل صندوق التروس. السائل الملوث يقلل من عمر صندوق التروس و/أو محاور القيادة ويجب استبداله.

كل ٢٤٠٠٠٠ كم

- تصريف السائل من نظام تبريد المحرك وإعادة تعبئته. أو كل ٥ أعوام، أيهما أقرب. راجع نظام التبريد ⇦ ٣١٥.
- افحص بصريًا سيور تدوير الملحقات. أو كل ١٠ أعوام، أيهما أقرب. افحص بحثًا عن البلى أو الشقوق الزائدة أو التلف؛ واستبدل عند الحاجة.

الظروف الشاقة التي تتطلب الصيانة على فترات أقرب*

- مركبات الخدمة العامة أو العسكرية أو الاستخدام التجاري، بما في ذلك ما يلي:
  - سيارات الإسعاف ومركبات الشرطة وإنقاذ الطوارئ.
  - المركبات المدنية، مثل الشاحنات الخفيفة والسيارات الرياضية وسيارات الركاب المستعملة في الاستخدامات العسكرية.
  - مركبات الطوارئ، مثل شاحنات السحب وحاملات المركبات الفردية المسطحة أو أية مركبة تُستخدم باستمرار لسحب المقطورات أو الحمولات الأخرى.
  - المركبات التجارية كثيرة الاستخدام، مثل سيارات توصيل الطرود أو مركبات الدورية التابعة لشركات الأمن الخاصة أو أية مركبة تعمل على مدار الساعة.
  - أية مركبة يتم تشغيلها في بيئة تزيد فيها مستويات الرمال أو الأتربة، مثل تلك المستخدمة في مجال خطوط أنابيب النفط أو الاستخدامات المماثلة.
- المركبات المستخدمة بصفة مستمرة لقطع رحلات قصيرة تبلغ ٦ ميل أو أقل.

سيوضح لك مؤشر عمر الزيت وقت تغيير الزيت والفلتر. في ظل الظروف القاسية، قد يضيء المؤشر قبل قطع مسافة ١٠٠٠٠ كم. لا يكتشف المراقب الغبار الموجود في الزيت، ولذلك في حالة القيادة في منطقة متربة، قد يلزم تغيير الزيت واستبدال المرشح على فترات أقرب من ١٠٠٠٠ كم.

* حاشية: في ظل ظروف القيادة القاسية المذكورة أعلاه، قد يكون من الضروري استبدال شمعات الإشعال على فترات أقرب. لمزيد من المساعدة في تحديد فترات الخدمة الملائمة لمركبتك، يُرجى الاتصال بوكيل جنرال موتورز المعتمد.

الخدمة الإضافية المطلوبة - خدمة الظروف الشاقة

كل ٧٠٠٠٠ كم

- قم بتغيير سائل صندوق التروس الأوتوماتيكي والفلتر.

كل ٨٠٠٠٠ كم

- غيّر سائل علبة صندوق التروس إذا كانت مزودة بنظام الدفع بأربع عجلات. لا توجه فوهة الغسيل الآلي بصورة مباشرة تجاه علبة صندوق التروس و/أو براشيم خارج المحور الخلفي. يمكن أن يتجاوز الماء السدادات تحت الضغط العالي ويلوث سائل صندوق التروس. السائل الملوث يقلل من عمر صندوق التروس و/أو محاور القيادة ويجب استبداله.

السوائل وزيوت التشحيم وقطع الغيار الموصى بها

السوائل وزيوت التشحيم الموصى بها

يمكن الحصول على السوائل وزيوت التشحيم المحددة أدناه بالاسم، أو المواصفات، بما في ذلك السوائل أو زيوت التشحيم غير المدرجة هنا، من وكيلك.

الاستخدام	السائل/زيت التشحيم
ناقل الحركة الأوتوماتيكي	سائل صندوق التروس الأوتوماتيكي DEXRON ULV.
تشحيم الهيكل	يتناسب التشحيم مع متطلبات NLGI #2، من الفئة LB أو الفئة GC-LB.
سائل تبريد المحرك	خليط بنسبة ٥٠/٥٠ من الماء النظيف القابل للشرب، استخدم فقط محلول تبريد DEX-COOL. راجع نظام التبريد ⇦ ٣١٥.
زيت المحرك	زيت محرك يلبي مواصفات dexos1 بدرجة لزوجة SAE المناسبة. يُنصح باستخدام ACDelco dexos1 التخليقي بالكامل. راجع زيت المحرك ⇦ ٣١٠.
المحور الأمامي (الفع الرباعي فقط) والمحور الخلفي.	راجع وكيلك.
نظام الفرامل الهيدروليكية	زيت الفرامل الهيدروليكي نوعية DOT 4.
أسطوانات القفل الرئيسية، ومفصلات الغطاء، ومسامير مفصلات باب الهيكل، والدرجات المساعدة الكهربائية، ومفصلة الباب الخلفي، ومفصلة باب الوقود.	زيت تشحيم متعدد الأغراض، نوعية Superlube. راجع وكيلك.
علبة النقل (الدفع الرباعي فقط)	راجع وكيلك.
تزييت شرائط عزل عوامل الطقس	سائل تزييت شرائط عزل عوامل الطقس. راجع وكيلك.
نظام غسل الزجاج الأمامي	سائل نظام غسل الزجاج الأمامي بالمركبة الذي يتوافق مع الشروط الإقليمية للحماية من التجمّد.

قطع الغيار

يمكن الحصول على قطع الغيار المحددة بالاسم ورقم القطعة أو المواصفات من أقرب وكيل.

القطعة	رقم قطعة الغيار من GM	رقم قطعة الغيار من ACDelco
منقي/فلتر هواء المحرك		
مع منقي هواء ذي قدرة عالية	٨٤١٢١٢١٩	A3244C
بدون منقي هواء ذي قدرة عالية	٨٤١٢١٢١٧	A3246C
فلتر الزيت	١٢٧٠٧٢٤٦	PF63
مرشح الغبار	١٣٥٤٠٩٢٣	CF206C
شمعات الإشعال	١٢٦٢٢٤٤١	٤١–١١٤
شفرات الماسحات		
جانب السائق ـ ٥٥ سم (٢٢ بوصة)	٨٤٢٧٨٣٣٨	-
جانب الراكب – ٥٥ سم (٢٢ بوصة)	٨٤٢٧٨٣٣٨	-
الراكب الخلفي - ٣٠ سم (١٢ بوصة)	٨٤٢١٥٦٠٩	-

سجلات الصيانة

بعد إجراء الخدمات المجدولة، سجل التاريخ وقراءة عداد المسافة، ومن قام بالخدمة ونوع الخدمات التي أجريت في المربعات الواردة بأسفل. احتفظ بجميع إيصالات الصيانة.

التاريخ	قراءة عداد المسافة	قام بالخدمة	ختم الصيانة	الخدمات التي أجريت

البيانات الفنية

تعريف المركبة
رقم تعريف المركبة (VIN) ٣٨٣
تحديد أجزاء الخدمة ٣٨٣

بيانات المركبة
القدرات والمواصفات ٣٨٤
مسار سير المحرك ٣٨٧

تعريف المركبة

رقم تعريف المركبة (VIN)



يوجد بيان التعريف القانوني هذا في الزاوية الأمامية للوحة العدادات على جانب المركبة الخاص بالسائق. يمكن رؤيته عبر الزجاج الأمامي من الخارج. كما يظهر رقم تعريف السيارة (VIN) على ملصق اعتماد السيارة وشهادات الملكية والتسجيل.

تعريف المحرك

كود المحرك هو الحرف الثامن في رقم VIN. يعرف هذا الكود محرك المركبة والمواصفات وقطع الغيار. راجع "مواصفات المحرك" ضمن القدرات والمواصفات ⇦ ٣٨٤ للحصول على معلومات حول كود محرك المركبة.

تحديد أجزاء الخدمة

قد يكون هناك رمز شريطي (باركود) كبير على ملصق الشهادة الموجود على العمود الأوسط الذي يمكنك فحصه للحصول على المعلومات التالية:

- رقم تعريف المركبة (VIN)
- العلامات الخاصة بالطراز
- معلومات الطلاء
- خيارات الإنتاج

في حالة عدم وجود رمز شريطي (باركود) كبير على هذا الملصق، فستجد هذه المعلومات نفسها على ملصق داخل صندوق القفازات.

بيانات المركبة

القدرات والمواصفات

القدرات التقريبية التالية متوفرة بوحدات قياس حسب النظامين الإنجليزي والمتري. راجع السوائل وزيوت التشحيم الموصى بها ⇦ ٣٨٠.

المادة	السعات	
	متري	إنجليزي
سائل تبريد تكييف الهواء	لمعرفة المقدار المطلوب لشحن نوع نظام تكييف الهواء بسائل التبريد، انظر بطاقة سائل التبريد أسفل غطاء المحرك. ارجع إلى الوكيل الخاص بك للحصول على مزيد من المعلومات.	
نظام تبريد المحرك*	١٤,٣ لتر	١٥,١ كوارت
زيت المحرك مع فلتر	٧,٦ لتر	٨,٠ كوارت
خزان الوقود		
قاعدة عجل قصيرة	٩٠,٨ لتر	٢٤,٠ جالونًا
قاعدة عجل طويلة	١٠٦,٠ لتر	٢٨,٠ جالونًا
سائل علبة النقل	١,٥ لتر	١,٦ كوارت

المادة	السعات	
	متري	إنجليزي
المحور الخلفي		
انزلاق ميكانيكي محدود	١,٥ لتر	١,٦ كوارت
انزلاق كهربائي محدود	١,٥ لتر	١,٦ كوارت
عزم صامولات العجلات	١٩٠ N•m	١٤٠ رطل قدم
جميع السعات تقريبية. إضافة هذه المواد، تأكد من ملئها حتى المستوى التقريبي، حسب ما هو موصى به في هذا الدليل. تأكد مرة أخرى من مستوى السائل بعد ملئه.		
*تستند قيم سعة نظام تبريد المحرك إلى نظام التبريد بالكامل ومكوناته.		

مواصفات المحرك

المحرك	كود VIN	القدرة الحصانية	عزم الدوران	فجوة شمعة الإشعال
محرك ٦,٢ لتر V8 (L87)	لتر	٣١٣ كيلووات (٤٢٠ قدرة حصانية) بسرعة ٥٦٠٠ دورة في الدقيقة	٦٢٤ N•m (٤٦٠ رطل قدم) عند ٤١٠٠ دورة في الدقيقة	٠,٩٥–١,١٠ ملم (٠,٠٣٧–٠,٠٤٣ بوصة)
يتم تعيين فجوات شمعة الإشعال مسبقًا من قبل الشركة المصنعة. لا يوصى بإعادة ضبط فجوة شمعة الإشعال ويمكن أن يؤدي إلى تلفها.				

أعلى سرعة للمركبة

المحرك	متري	إنجليزي
محرك Escalade ESV (LWB) بدفع ثنائي بسعة ٦,٢ لتر (L87)	١٨٠ كم/ساعة	١١٢ ميلاً في الساعة
محرك Escalade (SWB) بدفع رباعي مع صندوق تروس بسرعتين بسعة ٦,٢ لتر V8 (L87)	١٩٠ كم/ساعة	١١٨ ميلاً في الساعة
محرك ESV (LWB) بدفع رباعي مع صندوق تروس بسرعتين بسعة ٦,٢ لتر V8 (L87)	١٩٠ كم/ساعة	١١٨ ميلاً في الساعة
محرك Escalade (SWB) بدفع ثنائي بسعة ٦,٢ لتر (L87)	٢٠٠ كم/سا	١٢٤ ميلاً في الساعة
محرك Escalade (SWB) بدفع رباعي مع صندوق تروس بسرعة واحدة بسعة ٦,٢ لتر V8 (L87)	٢٠٠ كم/سا	١٢٤ ميلاً في الساعة
محرك ESV (LWB) بدفع رباعي مع صندوق تروس بسرعة واحدة بسعة ٦,٢ لتر V8 (L87)	٢٠٠ كم/سا	١٢٤ ميلاً في الساعة

مسار سير المحرك

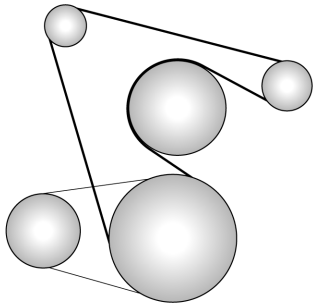

محرك سعة ٦,٢ لتر

Cadillac Escalade Owner Manual (GMNA-Localizing-MidEast-15567196) -
2022 - CRC - 9/28/21

معلومات العميل

معلومات العميل

بيان المطابقة ٣٨٨

تسجيل بيانات المركبة والخصوصية

تسجيل بيانات المركبة
والخصوصية ٣٩٢
الأمن السيبراني ٣٩٢
مسجلات بيانات الحدث ٣٩٢
OnStar ٣٩٣
نظام المعلومات والترفيه ٣٩٣

معلومات العميل

بيان المطابقة

أجهزة تردد اللاسلكي

نيجيريا

يتيح توصيل معدة الاتصالات هذه واستخدامها من قبل لجنة الاتصالات النيجيرية.

النظام التلاؤمي للتحكم في ثبات السرعة ونظام التحذير من الاصطدام الأمامي

عمان

OMAN TRA
R/6132/18
D172249

الإمارات العربية المتحدة (UAE)

TRA
REGISTERED No:
ER68006/18
DEALER No:
DA40068/15

BCM B1NA0 وB1NA5

عمان

OMAN - TRA
R/6040/18
D080134

OMAN - TRA
R/11113/21
D100428

الإمارات العربية المتحدة (UAE)

TRA
REGISTERED No:
ER64922/18
DEALER No:
DA00290/21

TRA
REGISTERED No:
ER64922/18
DEALER No:
DA00290/21

Cadillac Escalade Owner Manual (GMNA-Localizing-MidEast-15567196) -
2022 - CRC - 9/28/21

تخفيف التصادم الخلفي

عمان

OMAN TRA
R/6364/18
D172249

الإمارات العربية المتحدة (UAE)

TRA
REGISTERED No:
ER68005/18
DEALER No:
DA40068/15

منبه المنطقة العمياء الجانبية ومنبه التقاطعات المرورية الخلفية

عمان

TRA/TA
R/3957/17
D080134

الإمارات العربية المتحدة (UAE)

TRA
Registered No:
ER53878/17
Dealer No:
DA44932/15

مفتاح التحكم عن بعد

الأردن

TRC رقم TRC/SS/2018/373

عمان

OMAN - TRA
R/6218/18
D172338

الإمارات العربية المتحدة (UAE)

TRA
REGISTERED No:
ER66704/18
DEALER No:
DA36976/14

جهاز إرسال مستشعر ضغوط الإطارات

الأردن

TRC رقم T/4/11/11/1215

عمان

OMAN TRA
TA-R/8931/20
D172338

الإمارات العربية المتحدة (UAE)

TRA
REGISTERED No:
ER78362/20
DEALER No:
DA0047074/10

راديو منخفض

عمان

OMAN TRA
TA-R/6324/18
D100428

Cadillac Escalade Owner Manual (GMNA-Localizing-MidEast-15567196) -
2022 - CRC - 9/28/21

سماعات رأس تعمل بالبلوتوث

عمان

OMAN TRA
TA-R/6324/18
D100428

53/2014 /بيان المطابقة التوجيهي للأجهزة اللاسلكية (RED) للاتحاد الأوروبي

تحتوي هذه المركبة على أنظمة ترسل و/أو تستقبل موجات راديو تخضع لـ EU/53/2014. تعلن الشركات المصنعة للأنظمة المدرجة أدناه عن مطابقتها للتوجيه EU/53/2014. النص الكامل لبيان المطابقة للاتحاد الأوروبي لكل نظام متاح على عنوان الإنترنت التالي: www.chevroleteurope.com.

المستورد

GM Mobility Europe GmbH

Bethmannstraße 50-54 Ort

Frankfurt am Main 60311

هيسن

ألمانيا

BCM VIP Denso

الطراز: B1NA0، B1NA5

الشركة المصنعة: Denso Manufacturing Tennessee 203

1420 Middlesettlements Road

Maryville, TN 37801

تردد تشغيل للمرسل: ١٢٥ كيلوهرتز

طاقة الإخراج القصوى (القدرة المشعّة الفعالة): 1.58 ميغاواط (EIRP)، 2.01 ديسيبل ميلي (EIRP)

نظام مراقبة ضغط الهواء في الإطارات

Schrader Electronics Ltd.

11 Technology Park

Belfast Road

Antrim Bt41 1QS

إيرلندا الشمالية

المملكة المتحدة

تردد التشغيل: ٤٣٣,٩٢ ميجاهرتز

الطاقة القصوى للإرسال: ١٠ ديسيبل ميلي

TPM Sensor Global B Delta 314.9 ميجاهرتز – Sensata

Schrader Electronics Ltd.

11 Technology Park

Belfast Road

Antrim Bt41 1QS

إيرلندا الشمالية

المملكة المتحدة

تردد التشغيل: ٣١٤,٩ ميجاهرتز

الطاقة القصوى للإرسال (القدرة المشعّة الفعالة): ٠,٠١٥ ميغاواط

رادار قصير المدى C - SRR5

شركة ADC Automotive Distance Control Systems GmbH

Peter-Dornier-Strasse 10,
88131 Lindau, Germany

تردد التشغيل: ٧٦-٧٧ جيجاهرتز

الطاقة القصوى للإرسال: ٢٣ ديسيبل ميلي

رادار بعيد المدى B - ARS5

شركة ADC Automotive Distance Control Systems GmbH

Peter-Dornier-Strasse 10,
88131 Lindau, Germany

تردد التشغيل: ٧٦-٧٧ جيجاهرتز

الطاقة القصوى للإرسال: ٣٠ ديسيبل ميلي

سماعات رأس تعمل بالبلوتوث

Foster Electric Co. Ltd.

1-1-109, Tsutsujigaoka, Akishima City, Tokyo, 196-8550, Japan

نطاق التردد: ٢٤٠٠-٢٤٨٣,٥ ميجاهرتز

تردد التشغيل: ٢٤٠٢ - ٢٤٨٠ ميجاهرتز

الطاقة القصوى للإخراج (ERP): ٦,١٩ ديسيبل ميلي

جهاز فتح باب المرآب العام

Gentex Corporation

600 North Centennial Street

Zeeland, MI 49464

الولايات المتحدة الأمريكية

تردد التشغيل: ٤٣٣,٠٥ ميجاهرتز - ٤٣٤,٧٩ ميجاهرتز

طاقة الإرسال القصوى: ٠,١٣٨ ميجاواط E.R.P.

المعلومات والترفيه بالمقعد الخلفي - شاشة ركاب طراز ٢٢

LG Electronics European

Shared Service Center B.V.

Krijgsman 1, 1186 DM

Amstelveen, The Netherlands

تردد التشغيل: ٢٤٠٠ - ٢٤٨٣,٥ ميجاهرتز

الطاقة القصوى للإخراج (الحد الأقصى): ١٠ ديسيبل ميلي

مفتاح التحكم عن بعد

Huf Hülsbeck & Fürst GmbH & Co. KG

Steeger Str. 17, 42551 Velbert, Germany

تردد التشغيل: ٤٣٣ ميجاهرتز

الطاقة القصوى للإرسال: ٠,٣ ميغاواط EIRP

وحدة الدخول دون مفتاح

Huf Hülsbeck & Fürst GmbH & Co. KG

Steeger Str. 17, 42551 Velbert, Germany

تردد التشغيل: ١٢٥ كيلوهرتز

الطاقة القصوى للإرسال: ٠,٩٧ ميلي واط

منبه المنطقة العمياء الجانبية/منبه التقاطعات المرورية الخلفية

Hella KGaA Hueck & Co.

Rixbecker Straße 75

59552 Lippstadt

التردد: ٢٤,٠٥٠ - ٢٤,٢٥٠ جيجاهرتز

خرج الطاقة: ٢٠ ديسيبل ميلي (١٠٠ ميجا واط)

راديو منخفض

LG Electronics Inc.

222, LG-ro, Jinwi-myeon, Pyeongtaek-si, Gyeonggi-do, 451-713, Korea

مدى التردد: ٢٤٠٢ - ٥٨٢٥ ميجاهرتز

الحد الأقصى لطاقة الإخراج: ٢,٤ جيجاهرتز، ٥,٥ جيجاهرتز، ٥,٨ جيجاهرتز

وحدة نظام المعلومات والترفيه 3.5 Center Stack Module

Harman International Industries, Incorporated

30001 Cabot Drive

Novi, MI 48377 USA

نطاقات تردد التشغيل: ٢٤٠٢ - ٢٤٨٠ ميجاهرتز، ٥١٥٠ - ٥٧٧٥ ميجاهرتز

Cadillac Escalade Owner Manual (GMNA-Localizing-MidEast-15567196) -
2022 - CRC - 9/28/21

الطاقة القصوى للإرسال: ١٧ ميجاواط، ١٢ ميجاواط

وحدة التثبيت المركزية (CSM) 3.5c

LG Electronics Inc

222, LG-ro, Jinwi-myeon

Pyeongtaek-si, Gyeonggi-do 451-713

Republic of Korea

تردد التشغيل: ٢,٤٨٠ - ٢,٤٠٢ جيجاهرتز

خرج الطاقة: ٩ ديسيبل ميلي

تردد التشغيل:٢,٤٧٢ - ٢,٤١٢ جيجاهرتز

خرج الطاقة: ١٩,٥ ديسيبل ميلي

تردد التشغيل: ٥,٥٠٠ - ٥,٧٠٠ جيجاهرتز

خرج الطاقة: ١٩,٥ ديسيبل ميلي

تردد التشغيل: ٥,٧٤٥ - ٥,٨٢٥ جيجاهرتز

خرج الطاقة: ١٣,٩٥ ديسيبل ميلي

تسجيل بيانات المركبة والخصوصية

تشتمل المركبة على مجموعة من أجهزة الكمبيوتر التي تقوم بتسجيل المعلومات الخاصة بأداء المركبة وكيفية قيادتها أو استخدامها. على سبيل المثال، تستخدم السيارة وحدات كمبيوتر وظيفتها المراقبة والتحكم في أداء المحرك وصندوق التروس، ومراقبة حالات انتشار الوسادة الهوائية ونفخها عند حدوث تصادم، وإذا كانت السيارة مزودة بهذا النظام، توفير الفرامل المانعة للانغلاق لمساعدة السائق على التحكم في السيارة. قد تخزن هذه الوحدات البيانات لمساعدة الفني الذي يعمل لدى التاجر في خدمة المركبة أو لمساعدة شركة GM (جنرال موتورز) في تحسين مستويات السلامة أو الميزات. قد تقوم بعض الوحدات أيضًا بتخزين بيانات حول كيفية قيامك بتشغيل السيارة، على سبيل المثال معدل استهلاك الوقود أو معدل السرعة. يمكن لهذه الوحدات أيضًا الاحتفاظ بالتفضيلات الشخصية، مثل محطات الراديو مسبقة الضبط وأوضاع المقاعد وإعدادات درجة الحرارة.

الأمن السيبراني

تقوم شركة جنرال موتور بجمع معلومات حول استخدام مركبتك بما في ذلك المعلومات التشغيلية والمعلومات المتعلقة بالسلامة. نحن نجمع هذه المعلومات لتوفير منتجاتنا وخدماتنا وتقييمها وتحسينها واستكشاف المشاكل بها وحلها وكذلك لتطوير منتجات وخدمات جديدة. من المهم لشركة جنرال موتور حماية الأنظمة الإلكترونية بالمركبة وحماية البيانات من الوصول الإلكتروني أو التحكم الخارجي غير المصرح به. وتحتفظ الشركة بمعايير الأمان والممارسات والتوجيهات الإرشادية وعناصر التحكم التي تهدف إلى حماية المركبة والنظام البيئي لخدمة المركبة ضد الوصول الإلكتروني غير المصرح به واكتشاف النشاط الضار المحتمل في الشبكات المرتبطة والاستجابة لحوادث الأمن السيبراني المشتبه بها في الوقت والمناسب وبطريقة منسقة وفعالة. يمكن أن تؤثر الحوادث الأمنية على سلامتك أو تعرض بياناتك الخاصة للخطر. وللحد من مخاطر الأمان، يُرجى عدم توصيل الأنظمة الإلكترونية بمركبتك بأجهزة غير معتمدة أو توصيل مركبتك بأي شبكات غير معروفة أو غير موثوقة (مثل، Bluetooth أو WIFI أو تقنية مماثلة). في حالة كنت تشك في أي حادثة أمنية تؤثر على بياناتك أو التشغيل الآمن لمركبتك، يُرجى إيقاف تشغيل مركبتك والاتصال بوكيلك.

مسجلات بيانات الحدث

هذه المركبة مزودة بمسجل بيانات الأحداث (EDR). يتمثل الغرض الرئيسي من EDR في القيام بتسجيل بيانات ستساعد على فهم كيفية أداء أنظمة المركبة في حالة حدوث تصادم أو ما يشبه التصادم، مثل انتفاخ الوسادة الهوائية أو الاصطدام بحاجز بالطريق. تم تصميم EDR لتسجيل البيانات الخاصة بديناميكيات المركبة وأنظمة الأمان لفترة زمنية قصيرة، ٣٠ ثانية أو أقل بشكل نموذجي. تم تصميم EDR الموجود في هذه المركبة لتسجيل بيانات مثل:

- كيفية عمل الأنظمة المختلفة في مركبتك.
- ما إذا كانت أحزمة أمان السائق والراكب الأمامي مثبتة/مربوطة؛
- إلى أي مدى (إذا كان هناك من الأساس) قام السائق بضغط دواسة الوقود و/أو الفرامل و
- ما مقدار سرعة سير المركبة.

بإمكان هذه البيانات المساعدة على توفير فهم أفضل للحالات التي قد تحدث بها تصادمات وإصابات.

ملاحظة

يتم تسجيل بيانات EDR بواسطة المركبة في حال وقوع حادث تصادم غير عادي. ولا يتم تسجيل أي بيانات بواسطة EDR في ظل ظروف القيادة العادية كما لا يتم تسجيل أي بيانات شخصية (مثل الاسم والنوع والعمر وموقع الحادث). لكن، قد تقوم بعض الأطراف، مثل سلطات تطبيق القانون، بدمج بيانات EDR مع بيانات التعريف الشخصية التي يتم الحصول عليها بشكل روتيني أثناء التحقيق في حادث التصادم.

لقراءة البيانات المسجلة بواسطة EDR، يلزم توافر معدات خاصة وإمكانية الوصول للمركبة أو EDR، بالإضافة إلى مُصنّع المركبة، بإمكان أطراف أخرى، مثل سلطات تطبيق القانون والتي تمتلك المعدات الخاصة، القيام بقراءة المعلومات إذا توافرت لها إمكانية الوصول إلى المركبة أو EDR.

لن تقوم شركة جنرال موتورز (GM) بالاطلاع على هذه البيانات ولا بمشاركتها مع أطراف أخرى إلا: بعد الحصول على موافقة مالك السيارة، أو إذا كانت السيارة مستأجرة فبعد الحصول على موافقة المستأجر أو كاستجابة لطلب رسمي من الشرطة أو أية جهة حكومية مشابهه أو كجزء من دفاع شركة جنرال موتورز (GM) أو كما يُحدد القانون. يمكن أيضاً استخدام البيانات التي تقوم شركة جنرال موتورز (GM) بجمعها أو استلامها للإيفاء بمتطلبات البحث الخاصة بشركة جنرال موتورز (GM) أو قد تتم إتاحة هذه البيانات للآخرين لأغراض البحث، عندما يتم توضيح الحاجة وعدم ارتباط البيانات بمركبة محددة أو بمالك مركبة محدد.

OnStar

إذا كانت المركبة مزودة بنظام OnStar ولديها خطة خدمة نشطة، فقد يتم جمع بيانات إضافية ونقلها من خلال نظام OnStar. ويتضمن ذلك معلومات حول تشغيل المركبة؛ والاصطدامات التي تنطوي عليها المركبة؛ واستخدام المركبة وميزاتها، بما في ذلك نظام المعلومات والترفيه؛ والموقع وسرعة المركبة التقريبية بنظام GPS. راجع شروط وأحكام نظام OnStar وبيان الخصوصية على موقع OnStar.

راجع معلومات إضافية حول OnStar ⇦ ٣٩٦.

نظام المعلومات والترفيه

إذا كانت السيارة تشتمل على نظام ملاحة كجزء من نظام المعلومات والترفيه، فإن استخدام هذا النظام قد يؤدي إلى تخزين الوجهات والعناوين وأرقام الهواتف وغيرها من معلومات الرحلة. راجع قسم نظام المعلومات والترفيه للاطلاع على معلومات بشأن البيانات المخزنة، وللحصول على تعليمات الحذف.

Cadillac Escalade Owner Manual (GMNA-Localizing-MidEast-15567196) -
2022 - CRC - 9/27/21

OnStar

نظرة عامة على OnStar
نظرة عامة على OnStar ٣٩٤

خدمات OnStar
الطوارئ ٣٩٥
الأمان ٣٩٥

معلومات إضافية حول OnStar
معلومات إضافية حول OnStar ٣٩٦

نظرة عامة على OnStar



زر الخصوصية

زر OnStar الأزرق

زر الطوارئ الأحمر

قد تكون هذه السيارة مزودة بنظام شامل داخل المركبة يمكنه الاتصال بمستشار OnStar لخدمات الطوارئ والأمن والتنقل والاتصالات والتشخيصات. قد تتطلب خدمات OnStar والخدمات المتصلة بها خطة خدمة مدفوعة وخطة بيانات. تشترط OnStar توفر بطارية المركبة والنظام الكهربائي وخدمة الاتصال الخلوي وإشارات القمر الصناعي GPS وتعمل. يعمل OnStar بمثابة حلقة وصل لمقدمي خدمات الطوارئ الحاليين. قد يقوم تطبيق OnStar بجمع معلومات عنك وعن مركبتك، بما في ذلك معلومات الموقع. انظر شروط مستخدم OnStar، وبيان الخصوصية، وشروط البرنامج للحصول على مزيد من التفاصيل بما في ذلك قيود النظام على my.cadillacarabia.com أو onstararabia.com.

يوجد مصباح ضوء حالة نظام OnStar بجوار أزرار OnStar. إذا كان مصباح الحالة هو:

- أخضر ثابت: يكون النظام جاهزًا.
- أخضر وامض: عند الطلب.
- أحمر: يشير إلى وجود مشكلة.
- إيقاف: النظام لا يعمل. اضغط على مرتين للتحدث مع أحد مستشاري OnStar.

اضغط على للتحدث إلى أحد المستشارين. راجع "الاتصال بنظام OnStar" لاحقًا في هذا القسم.

قد تختلف وظائف زر الأمر الصوتي حسب المركبة والمنطقة.

اضغط على من أجل:

- افتح تطبيق myCadillac على شاشة عرض المعلومات والترفيه.

أو

- قم بالحصول على وتخصيص اسم نقطة اتصال واي فاي أو SSID وكلمة المرور، في حالة توافرها.

اضغط على للاتصال بمستشار من أجل:

- تحقق من معلومات الحساب أو قم بتحديث معلومات الاتصال.
- احصل على فحص تشخيصي عند الطلب لأنظمة التشغيل الرئيسية للمركبة.
- احصل على الخدمة على جانب الطريق.

- قم بإدارة إعدادات واي فاي، في حال توافرها.

اضغط على SOS للحصول على اتصال ذي أولوية بمستشار OnStar متوفر على مدار الساعة طوال أيام الأسبوع من أجل:

- الحصول على مساعدة في الطوارئ.
- كن مواطناً صالحاً.

الاتصال على OnStar

للاتصال بمستشار OnStar، اضغط على أو اتصل بأحد أرقام الهاتف التالية.

الدولة	رقم الهاتف
البحرين	800 06956
الكويت	22285334
الإمارات العربية المتحدة	800 04444433
STC المملكة العربية السعودية	800 8449102
المملكة العربية السعودية غير STC	800 8500674

خدمات OnStar

الطوارئ

تتطلب خدمات الطوارئ خطة سلامة وأمان نشطة. مع خدمة Automatic Crash Response (الاستجابة التلقائية لحوادث التصادم)، يمكن للمستشعرات المدمجة تنبيه مستشار OnStar المدرب خصيصًا تلقائيًا والذي سيتم توصيله على الفور بالمركبة للمساعدة.

اضغط على SOS لإجراء اتصال ذي أولوية بأحد مستشاري OnStar الذي يمكنه الاتصال بمزودي خدمات الطوارئ، وتوجيههم إلى موقعك بالضبط، ونقل المعلومات الهامة.

باستخدام خدمة المساعدة على الطريق، يمكن للمستشارين تحديد موقع موفر خدمة قريب للمساعدة في حالة تفريغ هواء الإطار أو توصيل البطارية بوصلة عبور أو فراغ خزان الغاز.

الأمان

في حال توافرها، تقدم OnStar هذه الخدمات:

- مع خدمة Stolen Vehicle Assistance (المساعدة في إيجاد المركبة المسروقة)، يمكن لمستشار OnStar استخدام خدمة GPS لتعيين موقع المركبة بدقة ومساعدة السلطات الحكومية في استعادة المركبة بسرعة.

Cadillac Escalade Owner Manual (GMNA-Localizing-MidEast-15567196) -
2022 - CRC - 9/27/21

- باستخدام خاصية "قفل الإشعال عن بُعد" في حال توفرها، يمكن لخدمة OnStar منع إعادة تشغيل المحرك.
- باستخدام خاصية Stolen Vehicle Slowdown (إيقاف تشغيل المركبة المسروقة)، في حالة توفرها، يمكن أن تعمل OnStar مع تطبيق القانون لإبطاء المركبة تدريجياً.

إشعار التنبيه بالسرقة

في حال توفره، إذا كانت الأبواب مقفلة وصدر صوت إنذار المركبة، فسيتم إرسال إشعار عن طريق الرسائل النصية أو البريد الإلكتروني أو كلاهما. في حالة سرقة المركبة، يمكن لمستشار OnStar العمل مع السلطات لاستعادة المركبة.

معلومات إضافية حول OnStar

خدمة نقل الملكية

اضغط على ⓞ لطلب معلومات أهلية نقل الحساب. يمكن للمستشار تغيير معلومات الحساب أو إزالتها.

بيع/نقل ملكية المركبة

اتصل على الفور لإنهاء خدمة OnStar أو الخدمات المتصلة إذا تم التخلص من المركبة أو بيعها أو نقلها أو إذا انتهى عقد الإيجار. راجع "الاتصال بنظام OnStar" لاحقًا في هذا القسم.

إعادة التنشيط للمالكين اللاحقين

اضغط على ⓞ واتبع المطالبات للتحدث إلى مستشار في أقرب وقت ممكن. سيقوم المستشار بتحديث سجلات المركبات وسيشرح تطبيق OnStar أو خيارات الخدمة المتصلة.

كيف تعمل خدمة OnStar

تتوفر استجابة تلقائية لحوادث التصادم وخدمات الطوارئ، ومساعدة إيجاد السيارة المسروقة والخدمات عن بُعد والخدمة على جانب الطريق في معظم السيارات. لا تتوفر جميع خدمات OnStar في كل مكان أو بجميع المركبات. لمزيد من المعلومات، ووصف كامل لخدمات OnStar، وقيود النظام، وشروط مستخدم OnStar، وبيان الخصوصية، وشروط البرنامج. راجع "الاتصال بنظام OnStar" لاحقًا في هذا القسم.

- راجع my.cadillacarabia.com.
- اضغط على ⓞ للتحدث مع أحد المستشارين.

لا يمكن أن تعمل OnStar أو الخدمات المتصلة إلا إذا كانت المركبة في مكان يكون فيه OnStar لديه اتفاق مع مزود خدمة لاسلكية للخدمة في تلك المنطقة. يجب أن يكون لدى مزود خدمة اللاسلكي التغطية وسعة الشبكة والاستقبال والتقنية المتوافقة مع خدمات OnStar أو الخدمات المتصلة. لا يمكن أن تعمل الخدمة التي تتضمن معلومات الموقع بشأن المركبة ما لم تتوفر إشارات GPS دون إعاقة وتكون متوافقة مع أجهزة OnStar. وقد لا تعمل خدمات OnStar أو الخدمات المتصلة إذا لم يتم تثبيت معدات OnStar بصورة صحيحة أو لم يتم صيانتها بصورة صحيحة. في حالة إضافة معدات أو أجهزة أو توصيلها أو تعديلها، فقد لا تعمل خدمات OnStar أو الخدمات المتصلة. إن المشاكل الأخرى التي تقع خارج نطاق تحكم OnStar - مثل التلال والمباني العالية والأنفاق والطقس وتصميم النظام الكهربائي وبنية المركبة وتلف المركبة في حادث تصادم أو ازدحام شبكة الهاتف اللاسلكية أو الازدحام قد تمنع الخدمة.

رقم التعريف الشخصي (PIN) لتطبيق OnStar

يلزم وجود رقم التعريف الشخصي (PIN) للوصول إلى بعض خدمات OnStar. سيتعين تغيير رقم التعريف الشخصي في المرة الأولى عند التحدث مع أحد المستشارين. لتغيير رقم تعريف OnStar الشخصي، اتصل بمستشار OnStar بالضغط على Ⓞ أو الاتصال. راجع "الاتصال بنظام OnStar" لاحقًا في هذا القسم.

الضمان

يمكن ضمان معدات OnStar كجزء من ضمان المركبة.

Languages (اللغات)

ويمكن برمجة المركبة للاستجابة بلغات متعددة. اضغط على Ⓞ واطلب مستشارًا. يتوفر المستشارون باللغتين الإنجليزية والعربية. قد تختلف اللغات المتاحة حسب المركبة.

المشاكل المحتملة

لا يمكن لخدمة OnStar القيام بفتح قفل الأبواب عن بُعد أو مساعدة المركبات المسروقة بعد إيقاف المركبة بشكل مستمر لمدة عشرة (١٠) أيام دون دورة إشعال. إذا لم يتم تشغيل المركبة لمدة عشرة (10) أيام، فإنه يمكن لخدمة OnStar الاتصال بالخدمة على جانب الطريق أو صانع أقفال للمساعدة في الوصول إلى المركبة.

النظام العالمي لتحديد المواقع (GPS)

- قد تحدث إعاقة نظام GPS في إحدى المدن الكبرى مع المباني الطويلة؛ في مرآب الركن؛ وحول المطارات؛ وفي الأنفاق والطرق السفلية؛ أو في منطقة ذات كثافة أشجار عالية. إذا لم تكن إشارات GPS متاحة، فمن المفترض أن يبقى نظام OnStar في العمل للاتصال على OnStar. ومع ذلك، قد تجد OnStar صعوبة في تحديد الموقع بالضبط.
- في مواقف الطوارئ، تستطيع OnStar استخدام آخر موقع مخزن على GPS لإرسال معلومات للمستجيبين في الطوارئ.

الاستقبال الخلوي وهوائيات GPS

يتطلب الاستقبال الخلوي أن يقوم OnStar بإرسال إشارات عن بعد إلى المركبة. لا تضع عناصر فوق الهوائي أو بالقرب منه لمنع حظر استقبال الإشارات الخلوية ونظام تحديد المواقع العالمي.

يتعذر الاتصال برسالة OnStar

إذا كانت هناك تغطية خلوية محدودة أو قد بلغت الشبكة الخلوية إلى الحد الأقصى للسعة، فقد تظهر هذه الرسالة. اضغط على Ⓞ لمحاولة المكالمة مرة أخرى أو المحاولة مرة أخرى بعد القيادة بضعة أميال في منطقة خلوية أخرى.

مشاكل المركبة والطاقة

تتطلب خدمات OnStar وجود نظام كهربائي للمركبة، وخدمة لاسلكية، وتقنيات الأقمار الصناعية لنظام تحديد المواقع العالمي (GPS) وتشغيلها حتى تعمل الميزات بشكل صحيح. قد لا تعمل هذه النظم في حالة تفريغ البطارية أو فصلها.

المعدات الكهربائية الإضافية

تم دمج نظام OnStar في الهندسة الكهربائية للمركبة. لا تضف أي معدات كهربائية. راجع المعدات الكهربائية الإضافية ⇦ ٣٠٥. قد تتداخل الأجهزة الكهربائية المضافة مع تشغيل نظام OnStar وتسبب عدم تشغيله.

تحديثات برامج المركبة

قد تقدم OnStar أو شركة جنرال موتورز تحديثات البرامج عن بُعد أو إجراء تغييرات على المركبة دون إخطار أو الحصول على موافقة أخرى. فقد تعزز هذه التحديثات أو التغييرات أو تحافظ على السلامة أو الأمان أو تشغيل المركبة أو نظم المركبة. قد تؤثر تحديثات البرامج أو التغييرات أو تمحو البيانات أو الإعدادات المخزنة في المركبة، مثل وجهات التنقل المحفوظة أو محطات الراديو المحددة مسبقًا. لا تعد OnStar أو شركة جنرال موتورز مسؤولا عن أي بيانات أو إعدادات متأثرة أو تم محوها. وقد تجمع هذه التحديثات أو التغييرات معلومات شخصية أيضًا. وتم توضيح هذا الجمع للمعلومات في بيان خصوصية OnStar أو الإفصاح عنها بصورة منفصلة في وقت التركيب. كما قد تتسبب هذه التحديثات أو التغييرات في اتصال النظام تلقائيًا بخوادم شركة جنرال موتورز لجمع معلومات عن حالة نظام المركبة وتحديد ما إذا كانت التحديثات أو التغييرات متاحة أم لا وتقديم التحديثات أو التغييرات. تشكل اتفاقية OnStar السارية موافقة على تحديثات أو تغييرات البرامج والاتفاق على أن شركة جنرال موتورز قد تقدمها عن بُعد للمركبة.

الخصوصية

يمكن العثور على بيان الخصوصية الكامل لـ OnStar على my.cadillacarabia.com. نوصي بمراجعته. إذا كانت لديك أي أسئلة، فاتصل أو اضغط على للتحدث مع مستشار. يتم تحذير مستخدمي الاتصالات اللاسلكية من أنه لا يمكن ضمان خصوصية أي معلومات يتم إرسالها عبر الاتصالات الخلوية اللاسلكية. يحق للأطراف الثالثة اعتراض الإرسال أو الاتصالات الخاصة أو الوصول إليها بشكل غير قانوني دون موافقة.

OnStar - إقرارات البرامج

للحصول على كود المصدر تحت GPL، LGPL، MPL، وتراخيص أخرى مفتوحة المصدر، واردة في هذا المنتج، يرجى زيارة https://opensource.lge.com. بالإضافة إلى شفرة المصدر، تتوفر جميع شروط الترخيص المشار إليها وإخلاء المسؤولية عن الضمان وإشعارات حقوق النشر للتنزيل. هذا العرض ساري لمدة ثلاث سنوات بعد الشحن الأخير لهذا المنتج. هذا العرض ساري لأي شخص عند استلام هذه المعلومات.

*يتم توفيره من خلال شركة LG Electronics Inc.، وهو المسؤول الوحيد عن أحكام الامتثال مع OSS ذات الصلة.

الاتصال على OnStar

للاتصال بمستشار OnStar، اضغط على أو اتصل بأحد أرقام الهاتف التالية.

الدولة	رقم الهاتف
البحرين	80006956
الكويت	22285334
الإمارات العربية المتحدة	800 04444433
STC المملكة العربية السعودية	800 8449102
المملكة العربية السعودية غير STC	800 8500674

Cadillac Escalade Owner Manual (GMNA-Localizing-MidEast-15567196) -
2022 - CRC - 9/27/21

eCall

لمحة عامة على eCall

لمحة عامة على eCall (الإمارات العربية المتحدة) ٤٠٠

لمحة عامة على eCall

لمحة عامة على eCall (الإمارات العربية المتحدة)

تم تجهيز هذه المركبة بنظام eCall القائم على ٩٩٩ مجانًا. في حالة حدوث تصادم، قد تتصل مركبة مجهزة بخدمة eCall تلقائيًا بأقرب مركز للطوارئ على الرقم ٩٩٩. إذا اكتشفت أجهزة الاستشعار المدمجة حدوث تصادم، يتم إجراء مكالمة طوارئ تلقائيًا. يقوم أحد المستشارين بتحديد ما إذا كانت هناك حاجة للمساعدة. يتم إرسال المكان الدقيق لموقع الحادث إلى مركز الطوارئ حتى إذا لم يتمكن الركاب بالمركبة من الاتصال بأفراد الطوارئ.

يمكن أيضًا تنشيط نظام eCall يدويًا. اضغط على SOS بوحدة التحكم العلوية للاتصال بأقرب مركز طوارئ على الرقم ٩٩٩. اضغط على (P) في غضون ثانيتين لإلغاء eCall المنشط يدويًا.



يمكن الإشارة إلى مشكلة في النظام من خلال ما يلي:

- يظهر ضوء أحمر بالقرب من الزر Off.
- لا يتم عرض ضوء بالقرب من الزر On مع تشغيل المركبة.
- قد تظهر رسالة مركز معلومات السائق.

لذا، قم بزيارة الوكيل للحصول على الصيانة اللازمة.

عندما يكون النظام نشطًا، يضيء الضوء الأخضر بالقرب من الزر Off.

يقتصر استخدام البيانات الشخصية بشكل صارم على الغرض من معالجة مكالمة الطوارئ على رقم الطوارئ ٩٩٩.

يجوز لنظام eCall جمع ومعالجة البيانات التالية:

- رقم تعريف السيارة
- نوع المركبة، مثل مركبة ركاب أو مركبة تجارية خفيفة
- نوع تخزين الدفع للمركبة، مثل البنزين، أو الديزل، أو الغاز الطبيعي المضغوط، أو غاز البترول المسال، أو الكهرباء، أو الهيدروجين
- آخر ثلاثة مواقع للمركبة واتجاه السفر
- ملف سجل التنشيط التلقائي للنظام وطابعه الزمني

يتم مشاركة البيانات التي يجمعها نظام eCall فقط مع مركز الطوارئ على رقم ٩٩٩ عند إجراء اتصال.

تتمثل البيانات التي يجمعها النظام في:

- يتم تخزينها مؤقتًا في ذاكرة النظام، ولكنها غير متاحة خارج النظام قبل تشغيل eCall.
- لا يمكن تتبعه ولا يخضع للتتبع المستمر أثناء التشغيل العادي للنظام.
- مخزنة في ذاكرة النظام ولكن يتم حذفها تلقائيًا وبشكل مستمر.

يتم الكتابة فوق بيانات موقع المركبة بشكل مستمر وتقتصر على المواقع الثلاثة الأخيرة للتشغيل العادي للنظام.

يتم الاحتفاظ بسجل نشاط النظام طوال مدة مكالمة الطوارئ، أو بحد أقصى ١٣ ساعة بعد بدء المكالمة.

يحق لموضوع البيانات، أو مالك المركبة، الوصول إلى البيانات وعند الاقتضاء، طلب تصحيح البيانات الشخصية أو محوها أو حجبها عندما لا تتوافق معالجة البيانات مع اللوائح المحلية. يجب إخطار أي أطراف ثالثة تلقت البيانات بأي تصحيح، أو محو، أو حظر تم القيام به للامتثال للوائح المحلية ما لم يثبت أنه مستحيل أو ينطوي على جهد غير متناسب.

يحق لموضوع البيانات، أو مالك المركبة، تقديم شكوى إلى السلطة المختصة بحماية البيانات إذا شعر أنه قد تم انتهاك حقوقه أو حقوقها نتيجة لمعالجة بياناته الشخصية.

تم تجهيز هذه المركبة بنظام خدمة طرف ثالث من جنرال موتورز يسمى OnStar. راجع نظرة عامة على OnStar ⇦ ٣٩٤.

وعند تمكين خاصية OnStar Automatic Crash Response (الاستجابة التلقائية للتصادم باستخدم نظام OnStar)، سيتم التعامل مع مكالمات الطوارئ بواسطة OnStar وأقرب مركز طوارئ على الرقم ٩٩٩ كنسخة احتياطية.

وعند تعطيل خاصية OnStar Automatic Crash Response، سيتم الرد على مكالمات الطوارئ من قبل أقرب مركز طوارئ على الرقم ٩٩٩.

يعالج نظام OnStar البيانات الشخصية فقط بعد موافقة صريحة من مالك المركبة. راجع سياسة خصوصية OnStar على موقع https://www.onstar.com/ae/en/privacy.html للحصول على معلومات تتعلق بإمكانية التعقب، والتتبع، ومعالجة البيانات الشخصية.

يحق لمالك مركبة مجهزة بخدمة OnStar بالإضافة إلى وجود نظام eCall داخل المركبة القائم على رقم ٩٩٩ أن يختار استخدام نظام eCall داخل المركبة القائم على ٩٩٩ بدلاً من نظام OnStar. يمكنك إلغاء خدمة OnStar الخاصة بك في أي وقت عن طريق الضغط على الزر OnStar الأزرق أو عن طريق الاتصال على الرقم 800 04444433.

الخدمات المتصلة

الخدمات المتصلة

الملاحة ٤٠٢
الاتصالات ٤٠٢
التشخيص ٤٠٤

الخدمات المتصلة

الملاحة

تتطلب الملاحة نظام OnStar خاص أو خطة خدمة متصلة.

إرسال الوجهة إلى المركبة

يمكن إرسال التوجيهات على شاشة ملاحة المركبة، إذا كانت المركبة مجهزة بواحدة.

اضغط على ، ثم اطلب من "المستشار" تنزيل التوجيهات على نظام ملاحة المركبة، إذا كانت المركبة مزودة به. بعد انتهاء الاتصال، ستظهر على شاشة الملاحة مطالبات لبدء توجيهات القيادة. يمكن إلغاء الطرق التي تم إرسالها إلى شاشة الملاحة عبر نظام الملاحة فقط.

راجع my.cadillacarabia.com.

الاتصالات

تساعد الخدمات التالية على البقاء متصلاً.

لمزيد من المعلومات، راجع my.cadillacarabia.com.

تأمين الحماية

- قم بتغيير كلمات المرور الافتراضية لنقطة اتصال واي فاي وتطبيق المحمول myCadillac. اجعل هذه الكلمات مختلفة عن بعضها البعض، واستخدم تركيبة من الأحرف، والأرقام لزيادة الحماية.
- قم بتغيير الاسم الافتراضي لمعرف ضبط الخدمة (SSID). وهذا يعد اسم شبكتك المرئي للأجهزة اللاسلكية الأخرى. اختر إسمًا فريدًا وتجنب أسماء العائلة أو أوصاف المركبات.

نقطة اتصال واي فاي

قد يكون لدى المركبة نقطة اتصال واي فاي منشأة وتوفر إمكانية الوصول للإنترنت ومحتوى الويب بسرعة 4G LTE. وتستطيع سبعة أجهزة المحول بحد أقصى الاتصال. مطلوب توفير خطة بيانات. استخدم عناصر التشغيل التي بداخل المركبة فقط عندما يكون الوضع آمن للقيام بذلك.

١. لاسترداد معلومات نقطة اتصال الواي فاي، اضغط على لفتح تطبيق OnStar على وحدة عرض المعلومات والترفيه، ثم حدد Wi-Fi Hotspot (نقطة اتصال واي فاي). في بعض المركبات، المس Wi-Fi (واي فاي) أو Wi-Fi Settings (إعدادات الواي فاي) على الشاشة.

٢. ستعرض إعدادات الواي فاي اسم نقطة اتصال الواي فاي (SSID)، وكلمة المرور، وفي بعض المركبات نوع الاتصال (اتصال إنترنت، G3، G4، 4G LTE)، وجودة الإشارة (ضعيفة، جيدة، ممتازة) يُظهر رمز LTE الاتصال بشبكة Wi-Fi. من الممكن ألا تضيء الأيقونة على الرغم من وجود اتصال نشط بالمركبة.

٣. لتغيير اسم نقطة اتصال الواي فاي (SSID) أو كلمة المرور، اضغط على أو اتصل للاتصال بمستشار. في بعض المركبات، يمكن تغيير اسم نقطة اتصال الواي فاي (SSID) وكلمة المرور ضمن قائمة Wi-Fi Hotspot (نقطة اتصال الواي فاي).

الدولة	رقم الهاتف
البحرين	80006956
الكويت	22285334
الإمارات العربية المتحدة	800 04444433
STC المملكة العربية السعودية	800 8449102
المملكة العربية السعودية غير STC	800 8500674

بعد الإعداد الأولي، سوف تتصل نقطة اتصال الواي فاي لديك تلقائيًا بالأجهزة المحمولة الخاصة بك. قم بإدارة استخدام البيانات عن طريق تشغيل أو إيقاف تشغيل الواي فاي على الجهاز المحمول الخاص بك، وذلك باستخدام تطبيق المحمول myCadillac أو الاتصال بمستشار OnStar. في بعض المركبات، يمكن أيضًا إدارة الواي فاي من خلال قائمة Wi-Fi Hotspot (نقطة اتصال الواي فاي).

تطبيق المحمول myCadillac (في حالة توفره)

قم بتنزيل تطبيق المحمول myCadillac للتوافق مع هواتف Apple وAndroid الذكية. يستطيع مستخدمي Cadillac الوصول إلى الخدمات التالية من خلال الهاتف الذكي:

- تشغيل/إيقاف المركبة عن بُعد، في حالة تجهيز المركبة بذلك في الشركة المصنعة.
- قفل/فتح الأبواب، إذا كانت المركبة مزودة بنظام القفل التلقائي.
- تنشيط البوق (آلة التنبيه) والمصابيح.
- فحص مستوى وقود المركبة أو عمر الزيت أو ضغط الإطار، إذا كانت المركبة مجهزة في شركة التصنيع بـ "نظام مراقبة ضغط الإطارات".
- تشغيل أو إيقاف تشغيل نقطة اتصال الواي فاي بالمركبة، وإدارة الإعدادات، ومراقبة تحصيل البيانات، في حالة تجهيز المركبة بذلك.
- تحديد موقع الموزع وجدولة موعد الخدمة.
- طلب المساعدة على الطريق.
- الاتصال بـ Cadillac على وسائل التواصل الاجتماعي.

تخضع الميزات للتغيير. للاطلاع على معلومات حول تطبيق المحمول myCadillac ومدى توافقه، راجع my.cadillacarabia.com.

قد تتم المطالبة بتنشيط تطبيق OnStar أو خطة خدمة متصلة. يتطلب الأمر توفير جهاز متوافق، وإمكانية التشغيل عن بُعد المعدة في شركة التصنيع، وأقفال كهربائية. يتم تطبيق أسعار البيانات. راجع my.cadillacarabia.com للتعرف على التفاصيل وقيود النظام.

خدمات عن بُعد

اتصل بـ "مستشار OnStar" لفتح الأبواب أو تشغيل صوت البوق (آلة التنبيه) وتشغيل إضاءة المصابيح.

التشخيص

من خلال مراقبة النظم الأساسية بالمركبة وإرسال تقارير حولها، يوفر OnStar Advanced Diagnostics (تشخيص OnStar المتطور) - إذا كانت المركبة مجهزة به - وسيلة لمتابعة الصيانة. تتفاوت الإمكانيات وفقًا للموديل. راجع www.onstararabia.com للتعرف على التفاصيل وقيود النظام. تخضع الميزات للتغيير. للحصول على تحديثات بخصوص إمكانيات المميزات، راجع my.cadillacarabia.com. وقد يتم تطبيق رسوم على الرسائل والبيانات.