المحتوى

مقدمة ١
المفاتيح والأبواب والنوافذ ٥
المقاعد والمساند ٣٢
التخزين ٨١
العدادات وعناصر التشغيل ٨٧
الإنارة ١٢١
نظام المعلومات والترفيه ١٣١
مفاتيح التحكم في المناخ ١٥٩
القيادة والتشغيل ١٦٧
العناية بالمركبة ٢٥٣
الخدمة والصيانة ٣٠٧
البيانات الفنية ٣١٤
معلومات العميل ٣١٨
OnStar ٣٣٤
eCall ٣٤١
الخدمات المتصلة ٣٤٣
الفهرس ٣٤٦

مقدمة

الأسماء والشعارات والرموز والشعارات النصية وأسماء طُرز المركبات وتصميمات هياكل المركبات التي تظهر في هذا الدليل، بما في ذلك على سبيل المثال لا الحصر، GM وشعار GM وCADILLAC ورمز CADILLAC وCADILLAC LYRIQ علامات تجارية و/أو علامات خدمات لشركة General Motors LLC أو شركاتها الفرعية أو الشركات التابعة لها أو مرخصيها.

يصف هذا الدليل الميزات التي ربما تتوفر في مركبتك أو لا، وذلك بسبب التجهيزات الاختيارية التي لم تقم بشرائها وكذلك حسب اختلاف الطرز ومواصفات البلد والميزات/التطبيقات التي قد لا تكون متوفرة في منطقتك أو التغييرات اللاحقة لإصدار هذا المنشور، بما في ذلك التغييرات في المحتوى القياسي أو الاختياري.

راجع وثائق الشراء الخاصة بمركبتك للتحقق من الميزات المتوفرة.

استخدام هذا الدليل

لتحديد مكان المعلومات الخاصة بالمركبة بسرعة، استخدم الفهرس الموجود في نهاية الدليل. هو قائمة مرتبة أبجدياً لمحتويات الدليل وأرقام الصفحات.

خطر وتحذير وتنبيه

توضح رسائل التحذير الموجودة على ملصقات المركبة وفي هذا الدليل المخاطر المحتملة والإجراءات التي يمكن اتباعها لتفاديها أو تقليلها.

⚠ خطر

خطر يشير إلى وجود خطر شديد سيؤدي إلى حدوث إصابة شديدة أو الوفاة.

⚠ تحذير

يشير التحذير إلى وجود خطر قد يؤدي إلى الإصابة أو الوفاة.

©2024 General Motors LLC. جميع الحقوق محفوظة.

تنبيه
يشير الحذر إلى وجود خطر قد ينتج عنه تلف في الممتلكات أو في السيارة.

يمثل رمز دائرة مقسمة بخط مائل رمز أمان يعني "لا" أو "لا تقم بهذا" أو "لا تسمح بحدوث هذا."

الرموز

تشتمل المركبة على مكونات وملصقات تستخدم الرموز بدلاً من النص. تظهر الرموز بجانب النص لتوضيح العملية أو المعلومات ذات الصلة بمكون أو عنصر تحكم أو رسالة أو مقياس أو مؤشر محدد.

: تظهر في حالة توفر مزيد من التعليمات أو المعلومات في دليل المالك.

: تظهر في حالة توفر مزيد من التعليمات أو المعلومات في دليل الخدمة.

: تظهر في حالة توفر مزيد من المعلومات في صفحة أخرى - "انظر صفحة".

جدول رموز المركبة

فيما يلي بعض الرموز الإضافية التي يمكن العثور عليها على المركبة وما تشير إليه. انظر الميزات في هذا الدليل لمزيد من المعلومات.

: نظام تكييف الهواء

: زيت تبريد تكييف الهواء

: مصباح استعداد الوسادة الهوائية

: نظام الفرامل المانع للانغلاق (ABS)

: مصباح تحذير نظام الفرامل

: التخلص من المكونات المستخدمة بشكل صحيح

: تجنب استخدام مياه بضغط مرتفع

: استخدام الطاقة وتحديد وضع الشحن

: يحظر التعرض للهب/للنيران

: قابل للاشتعال

: المستجيب الأول

: إنذار التصادم الأمامي

: موقع قفل غطاء كتلة المصهرات الكهربائية

: المصهرات الكهربائية

: فولطية عالية

: نظام أمان الأطفال ISOFIX/LATCH

: تحقق من تركيب أغطية كتلة المصهرات الكهربائية بصورة صحيحة

: تنبيه تغيير حارة السير

: التحذير من مغادرة الحارة

: مساعد الحفاظ على الحارة المرورية

P: نظام مساعد الركن

: مؤشر وجود مشاة بالأمام

: الطاقة

: منبه التقاطعات المرورية الخلفية

: الفني المُسجل

: بدء التشغيل عن بُعد

: خطر نشوب حريق كهربائي

: تذكيرات حزام الأمان

: Service Vehicle Soon (يجب صيانة المركبة بشكل عاجل)

: التنبيه من منطقة انعدام الرؤية الجانبية

: مراقبة ضغط الإطار

: التحكم في الجر/StabiliTrak/نظام التحكم الإلكتروني في الثبات (ESC)

: تحت الضغط

: مؤشر التحذير من المركبات الأمامية

READY: السيارة جاهزة

نظرة عامة على لوحة أجهزة القياسات

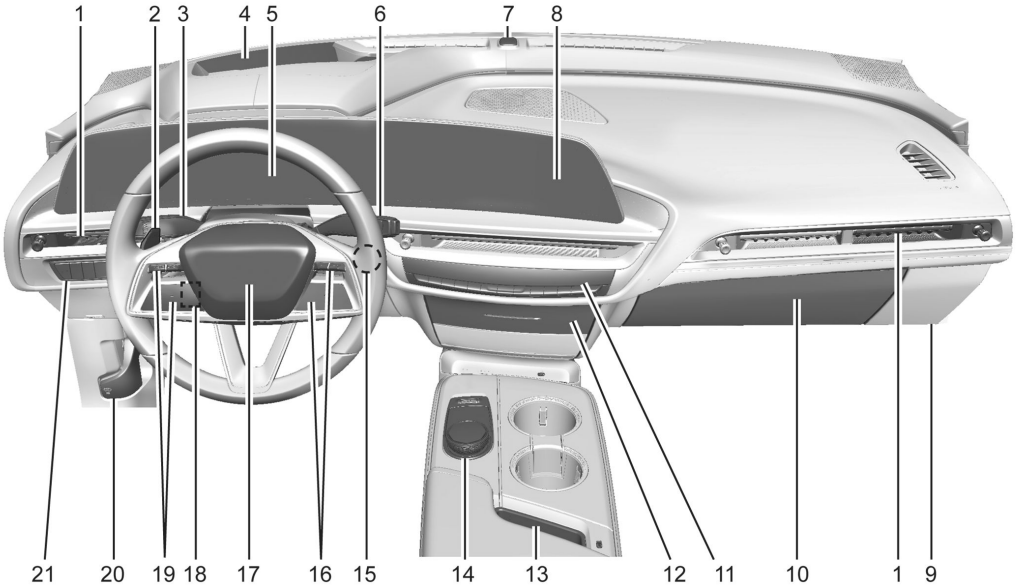

١. منافذ الهواء ⇦ ١٦٥.
٢. الفرامل المولدة ⇦ ١٩٠
٣. ذراع إشارة الانعطاف. راجع إشارتا الانعطاف وتغيير الحارة ⇦ ١٢٥.
ماسحة الزجاج الأمامي/الماسحة ⇦ ٨٩.
٤. شاشة العرض الأمامية ⇦ ١١٤.
٥. مجموعة أجهزة القياسات ⇦ ٩٤.

٦. ذراع نقل الحركة. راجع وحدة القيادة الكهربائية ◁ ١٨٢.

٧. حساس الضوء. راجع نظام المصابيح الأمامية الأوتوماتيكية ◁ ١٢٤.

٨. شاشة المعلومات والترفيه. راجع استخدام النظام ◁ ١٣٣.

٩. مجموعة مصهرات لوحة أجهزة القياس ◁ ٢٧٥.

١٠. صندوق القفازات ◁ ٨١.

١١. نظام التحكم الأوتوماتيكي الثنائي بالمناخ ◁ ١٥٩.

١٢. درج تخزين انزلاقي. انظر التخزين في لوحة أجهزة القياسات ◁ ٨١ (في حال توافره).

١٣. الشحن اللا سلكي ◁ ٩٢.

١٤. عناصر تشغيل نظام المعلومات والترفيه. راجع نظرة عامة ◁ ١٣٢.

١٥. زر الطاقة ◁ ١٧٩.

١٦. عناصر التحكم بالراديو. راجع مفاتيح التحكم في عجلة القيادة ◁ ١٣٣.

١٧. البوق ◁ ٨٨.

١٨. ضبط عجلة القيادة ◁ ٨٨ (غير معروض)

١٩. ميزة التحكم في السرعة التلاؤمية (متقدم) ◁ ١٩٩.

نظام إنذار التصادم الأمامي ◁ ٢٢٤ (في حال توافره).

عجلة قيادة مُدفّئة ◁ ٨٨.

٢٠. تحرير غطاء المحرك. راجع غطاء المحرك ◁ ٢٥٥.

٢١. فرامل الركن الكهربائي ◁ ١٨٧.

Lane Keep Assist (LKA) (مساعد البقاء على المسار) ◁ ٢٣٥ (في حال توافره).

الإيقاف التلقائي للمركبة (AVH) ◁ ١٨٩.

مفتاح التحكم في إضاءة لوحة أجهزة القياسات ◁ ١٢٦.

المفاتيح والأبواب والنوافذ

المفاتيح والأقفال
المفاتيح ٥
مفتاح التحكم عن بعد ٦
تشغيل المفتاح عن بُعد ٦
بدء التشغيل عن بُعد ١٢
أقفال الأبواب ١٣
أقفال الأبواب الكهربائية ١٤
تأخر الإقفال ١٤
أقفال الباب أوتوماتيكياً ١٤
الحماية من الإغلاق ١٥
أقفال أمان الأطفال ١٥

الأبواب
الباب الخلفي ١٥

أمان المركبة
أمان المركبة ٢١
نظام إنذار المركبة ٢١
قفل عمود التوجيه ٢٢
تشغيل مانع الحركة ٢٣

المرايا الخارجية
المرايا المحدبة ٢٤
المرآة الكهربائية ٢٤
طي المرايا ٢٤
المرايا القابلة للتسخين ٢٥
مرايا الإمالة إلى الوضع العكسي ٢٥

المرايا الداخلية
مرايا الرؤية الخلفية الداخلية ٢٦
مرآة الرؤية الخلفية الخافتة الأوتوماتيكية ٢٦
مرآة الكاميرا الخلفية ٢٦

النوافذ
النوافذ ٢٨
النوافذ الكهربية ٢٨
واقيات الشمس ٣٠

السقف
فتحة السقف ٣٠

المفاتيح والأقفال

المفاتيح

⚠ تحذير

إن ترك الأطفال في السيارة مع مفتاح دخول عن بعد أمر خطير؛ فقد يصاب الأطفال أو غيرهم بجروح أو قد يتعرضون للموت. وقد يقومون بتشغيل النوافذ الآلية أو أي من عناصر التشغيل الأخرى، بل قد يجعلون السيارة تتحرك. تعمل النوافذ عندما يكون مفتاح التحكم عن بُعد داخل المركبة، و قد يعلق الأطفال أو غيرهم في مسار النافذة و هي تنغلق. لا تترك الأطفال في السيارة مع مفتاح التحكم عن بُعد.

يمكن استخدام المفتاح الميكانيكي الموجود داخل مفتاح التحكم عن بُعد لجميع الأقفال.

لخلع المفتاح الميكانيكي، اضغط على الزر القريب من مفتاح التحكم عن بُعد واسحب المفتاح إلى الخارج. لا تسحب المفتاح الميكانيكي إلى الخارج دون أن تضغط على الزر.

إذا وجدت صعوبة في تدوير المفتاح، فافحص نصلة المفتاح للتأكد من خلوها من الأوساخ أو ما شابه. احرص على تنظيف المفتاح بفرشاة أو بأداة مستدقة الطرف بصفة دورية.

راجع الوكيل المعتمد لديك إذا كنت بحاجة إلى مفتاح جديد.

عند تنشيط OnStar أو وضع خطة للخدمة المتصلة، قد يقوم OnStar Advisor بفتح أقفال السيارة عن بُعد. راجع نظرة عامة على OnStar ⇦ ٣٣٤.

مفتاح التحكم عن بعد

في حال وجود أي تناقص في مدى تشغيل مفتاح التحكم عن بُعد:

- تأكد من المسافة. قد يكون مفتاح التحكم عن بُعد بعيداً جداً عن المركبة.
- تأكد من الموقع. قد تكون هناك مركبات أو أشياء أخرى تعيق الإشارة.
- تحقق من بطارية مفتاح التحكم عن بُعد. انظر العنوان "استبدال البطارية" ضمن تشغيل المفتاح عن بُعد ⇦ ٦.
- إذا كان مفتاح التحكم عن بُعد لا يزال لا يعمل بشكل صحيح، راجع الوكيل المعتمد أو خبيراً فنياً مؤهلاً لإجراء الخدمة.

تشغيل المفتاح عن بُعد

يسمح نظام الدخول بدون مفتاح بدخول المركبة عندما يكون مفتاح التحكم عن بُعد ضمن مسافة ١ متر (٣ قدم). راجع "تشغيل الدخول بدون مفتاح" لاحقًا في هذا القسم.

تعمل وظائف مفتاح التحكم عن بُعد حتى مسافة ٦٠ متر (١٩٧ قدمًا) من المركبة.

يمكن أن تؤثر الظروف الأخرى على أداء مفتاح التحكم عن بُعد. راجع مفتاح التحكم عن بعد ⇦ ٦.

: اضغط كي تقفل جميع الأبواب.

في حالة التمكين، قد تومض مؤشرات إشارة الانعطاف و/أو ينطلق البوق عند الضغطة الثانية للإشارة إلى القفل. لعرض الإعدادات المتاحة من الشاشة الرئيسية للمعلومات والترفيه، المس Settings (الإعدادات) > Vehicle (المركبة) > Remote Lock, Unlock, Start (البدء والقفل وإلغاء القفل عن بُعد).

إذا كان باب السائق مفتوحًا عند الضغط على 🔒، فسيتم تأمين قفل جميع الأبواب وسيتم تحرير قفل باب السائق على الفور، في حالة تمكين هذه الميزة. لعرض الإعدادات المتاحة من الشاشة الرئيسية للمعلومات والترفيه، المس Settings (الإعدادات) > Vehicle (المركبة) > Remote Lock, Unlock, Start (البدء والقفل وإلغاء القفل عن بُعد).

سيتم قفل جميع الأبواب إذا كان باب الراكب مفتوحًا عند الضغط على 🔒.

يؤدي الضغط أيضًا على 🔒 إلى تنشيط الإنذار. راجع نظام إنذار المركبة ◁ ٢١.

في حال كانت المركبة مزوّدة بمرايا قابلة للطيّ تلقائيًا وكانت هذه المرايا قيد التنشيط، فاضغط على 🔒 لطيّ المرايا. واضغط على 🔓 لفتح المرايا. لعرض الإعدادات المتاحة من الشاشة الرئيسية لنظام المعلومات والترفيه، المس الإعدادات > Vehicle (المركبة) > Comfort and Convenience (الراحة والملاءمة). راجع طي المرايا ◁ ٢٤.

🔓 : اضغط لكي تفتح قفل باب السائق. اضغط مرة أخرى لفتح القفل في غضون ثلاث ثوان لفتح أقفال الأبواب. يمكن برمجة مفتاح التحكم عن بُعد لفتح جميع الأبواب بضغطة الزر الأولى. لعرض الإعدادات المتاحة من الشاشة الرئيسية للمعلومات والترفيه، المس Settings (الإعدادات) > Vehicle (المركبة) > Remote Lock, Unlock, Start (البدء والقفل وإلغاء القفل عن بُعد).

إذا تم تمكينها، فتومض أضواء إشارة الانعطاف مرتين لتشير إلى أنه قد تم الفتح. قد تكون المصابيح الخارجية مبرمجة أيضًا لتعمل. لعرض الإعدادات المتاحة من الشاشة الرئيسية للمعلومات والترفيه، المس Settings (الإعدادات) > Vehicle (المركبة) > Remote Lock, Unlock, Start (البدء والقفل وإلغاء القفل عن بُعد).

في حال كانت المركبة مزوّدة بوظيفة تشغيل النوافذ عن بُعد وكانت هذه الوظيفة قيد التنشيط، فاضغط مرتين باستمرار على 🔓 إلى أن يتم فتح النوافذ بالكامل. اضغط مرتين مع الاستمرار على 🔒 لحين غلق النوافذ بالكامل. لعرض الإعدادات المتاحة من شاشة المعلومات والترفيه، المس Settings (الإعدادات) > Vehicle (المركبة) > Remote Lock, Unlock, Start (البدء والقفل وإلغاء القفل عن بُعد). راجع النوافذ الكهربية ◁ ٢٨.

سيؤدي الضغط على 🔓 إلى إيقاف فعالية الإنذار. راجع نظام إنذار المركبة ◁ ٢١.

x2 : اضغط مرتين لفتح أو غلق غطاء الصندوق. اضغط مرة واحدة لإيقاف حركة غطاء الصندوق. ويجب أن تكون المركبة على الوضع P (الركن).

: اضغط مرة واحدة وحرر لبدء تشغيل محدد وضع المركبة. تومض المصابيح الخارجية وتُصدر آلة التنبيه صوتًا ثلاث مرات.

اضغط مع الاستمرار على لمدة ثلاث ثوانٍ على الأقل لتنشيط إنذار الطوارئ. ينطلق صوت البوق وتومض مصابيح إشارة الانعطاف لمدة حوالي ٣٠ ثانية أو حتى يتم الضغط على مجددًا أو يتم بدء تشغيل السيارة.

x2 : اضغط على x2 مرتين لبدء تشغيل المركبة عن بُعد. راجع بدء التشغيل عن بُعد ◁ ١٢.

OFF : اضغط لإيقاف شحن السيارة.

تشغيل الدخول بلا مفتاح

يتيح نظام الدخول بدون مفتاح تأمين وتحرير قفل الأبواب وباب صندوق الأمتعة دون الضغط على زر مفتاح التحكم عن بُعد. يجب أن يكون مفتاح التحكم عن بُعد ضمن مسافة متر واحد (٣ أقدام) من الباب الخلفي أو الباب المراد فتحه.

يمكن برمجة الأبواب لتغلق بعد الخروج من المركبة من خلال القفل السلبي أو القفل المتأخر. يمكن أيضًا استخدام مفتاح التحكم عن بُعد لقفل الأبواب.

يمكن برمجة الدخول بدون مفتاح لإلغاء قفل جميع الأبواب عند سحب مقبض باب السائق. سيتم إلغاء قفل جميع الأبواب عند سحب أي مقبض باب لغير السائق بغض النظر عن الإعداد الحالي. لعرض الإعدادات المتاحة من شاشة المعلومات والترفيه، المس Settings (الإعدادات) > Vehicle (المركبة) > Remote Lock, Unlock, Start (البدء والقفل وإلغاء القفل عن بُعد).

القفل/فتح القفل بدون مفتاح

تنبيه
إنّ القيام بفَرض إغلاق مقبض الباب يدويًا بالقوة قد يؤدي إلى إتلافه. لا تغلق مقبض الباب يدويًا. انتظر إلى أن يتم سحب المقبض إلكترونيًا.

عندما يتم قفل الأبواب ويكون المفتاح البعيد على مسافة متر واحد (٣ أقدام) من مقبض الباب، فإن سحب المقبض سيفتح قفل الباب ويفتحه أيضًا.

سيتم تمديد كل المقابض الخارجية للأبواب عندما يتم فتح قفلها أو عند فتح أو إغلاق أي باب أو عند الاقتراب من المركبة ومفتاح التحكم عن بُعد بحوزتك.

ستدخل جميع مقابض الأبواب الخارجية كلما تم قفل الأبواب أو بعد وقت معين.

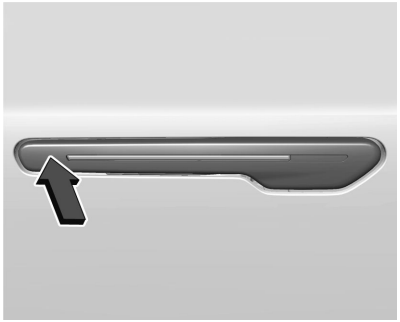

إذا تم سحب مقابض الأبواب إلى الداخل وكان مفتاح التحكم عن بُعد على مسافة متر واحد (٣ أقدام) من الأبواب، فاضغط على مقبض الباب الأمامي لتمديد المقابض.

تعطيل/تمكين الفتح بدون مفتاح لمقابض الأبواب الخارجية وباب صندوق الأمتعة

إذا كانت متوفرة في المركبة، فإن ميزة فتح مقابض الأبواب الخارجية وباب صندوق الأمتعة بدون مفتاح يمكن أن يتم تعطيلها وتمكينها.

تعطيل الفتح بدون مفتاح:

عند إيقاف تشغيل السيارة، اضغط مع الاستمرار على 🔒 و 🔓 على مفتاح التحكم عن بُعد في نفس الوقت لمدة ثلاث ثوانٍ تقريبًا. ستومض مصابيح إشارة الانعطاف لأربع مرات بسرعة وذلك للإشارة إلى تعطيل الوصول. إن استخدام أي مقبض خارجي لفتح الأبواب أو فتح باب صندوق الأمتعة سيؤدي إلى وميض مصابيح إشارة الانعطاف لأربع مرات بسرعة، وذلك للإشارة إلى تعطيل الوصول. إذا تم التعطيل، قم بتعطيل نظام الإنذار قبل بدء تشغيل السيارة.

تمكين الفتح بدون مفتاح:

عند إيقاف تشغيل السيارة، اضغط مع الاستمرار على 🔒 و 🔓 على مفتاح التحكم عن بُعد في نفس الوقت لمدة ثلاث ثوانٍ تقريبًا. ستومض مصابيح إشارة الانعطاف لمرتين بسرعة وذلك للإشارة إلى تمكين الوصول.

تأمين الأقفال بدون مفتاح

يعمل نظام الدخول بدون مفاتيح على تأمين أقفال السيارة بعد عدة ثوان من غلق جميع الأبواب، إذا كانت السيارة في وضع إيقاف التشغيل وعلى الأقل تم إخراج أحد مفاتيح التحكم عن بُعد من داخل السيارة أو في حالة عدم تواجد أحد داخل السيارة.

إذا كان هناك تجهيزات إلكترونية أخرى تتداخل مع إشارة مفتاح التحكم عن بُعد، فقد لا تكتشف المركبة وجود مفتاح التحكم عن بُعد داخل المركبة.

في حالة إتاحة تأمين الأقفال بدون مفتاح، قد يتم تأمين أقفال الأبواب بينما مفتاح التحكم عن بُعد داخل المركبة. لا تترك مفتاح التحكم عن بُعد في المركبة دون مراقبة.

لعرض الإعدادات المتاحة من الشاشة الرئيسية لنظام المعلومات والترفيه، المس الإعدادات (المركبة) > Vehicle > Power Door Locks (أقفال الأبواب الكهربائية).

التعطيل المؤقت لميزة تأمين الأقفال بدون مفتاح

يمكن إجراء تعطيل مؤقت لميزة القفل بدون مفتاح بالضغط مع الاستمرار على مفتاح الباب الداخلي مع فتح باب لمدة أربع ثوان على الأقل، أو حتى يتم سماع ثلاثة صفارات. ستبقى خاصية القفل بدون مفتاح معطلة حتى يتم الضغط على زر على الباب الداخلي، أو حتى يتم تشغيل السيارة.

إنذار ترك جهاز التحكم عن بُعد بالمركبة

عند إيقاف تشغيل المركبة ونسيان مفتاح التحكم عن بُعد فيها، سيصدر البوق صوتًا ثلاث مرات بعد إغلاق جميع الأبواب.

لعرض الإعدادات المتاحة من الشاشة الرئيسية للمعلومات والترفيه، المس Settings (الإعدادات) > Vehicle (المركبة) > Remote Lock, Unlock, Start (البدء والقفل وإلغاء القفل عن بُعد).

تنبيه إزالة مفتاح التحكّم عن بُعد من السيارة

إذا كانت السيارة تعمل مع فتح أحد الأبواب، ثم تم إغلاق كل الأبواب، فستبحث السيارة عن مفاتيح التحكم عن بُعد بالداخل. وإذا لم يتم اكتشاف مفتاح التحكم عن بُعد، فستعرض شاشة مركز معلومات السائق الرسالة
لم يتم اكتشاف مفتاح التحكّم عن بُعد وسيصدر البوق صوتًا ثلاث مرات.

يحدث هذا الأمر مرة واحدة فقط في كل مرة تقود فيها السيارة.

لعرض الإعدادات المتاحة من الشاشة الرئيسية للمعلومات والترفيه، المس Settings (الإعدادات) > Vehicle (المركبة) > Remote Lock, Unlock, Start (البدء والقفل وإلغاء القفل عن بُعد).

فتح غطاء الصندوق بلا مفتاح

المِس الشعار على الباب الخلفي لفتحه إذا كان مفتاح التحكم عن بُعد موجودًا على مسافة متر واحد (٣ أقدام) من المركبة وكانت الأبواب مقفلة. في حالة إلغاء قفل الأبواب، لا يلزم توفر مفتاح التحكم عن بُعد لكي تتمكن من فتح باب صندوق الأمتعة. راجع الباب الخلفي ⇦ ١٥.

الدخول بمفتاح

للدخول إلى المركبة بينما بطارية مفتاح التحكم عن بُعد ضعيف، راجع أقفال الأبواب ⇦ ١٣.

برمجة مفاتيح التحكم عن بُعد مع المركبة

فقط مفاتيح التحكم عن بُعد المبرمجة مع المركبة هي التي تعمل. في حال فقدان أحد مفاتيح التحكم عن بُعد أو تعرضه للسرقة، فيمكن شراء بديل عنه وبرمجته عن طريق الوكيل. يمكن إعادة برمجة المركبة بحيث لا يمكن أن تعمل مفاتيح التحكم عن بُعد المفقودة أو المسروقة مرة أخرى. سيتعين إعادة برمجة أي مفاتيح تحكم عن بُعد متبقية. يمكن لكل مركبة أن يكون لها ثمانية مفاتيح تحكم عن بُعد مطابقة لها.

بدء تشغيل المركبة ببطارية ضعيفة في مفتاح التحكم عن بُعد.

لتحسين الأمان بالمركبة، تم تزويد مفتاح التحكم عن بُعد بمستشعر حركة. عند بدء تشغيل المركبة، إذا كان مفتاح التحكم عن بُعد في وضع السكون لفترة طويلة من الوقت، فقد يعرض مركز معلومات السائق

KEY IN SLEEP MODE, MOVE KEY, THEN START (أدخل وضع النوم، حرك المفتاح، ثم ابدأ). حرك مفتاح التحكم عن بُعد قليلاً وحاول بدء تشغيل السيارة.

إذا كانت بطارية مفتاح التحكم عن بُعد ضعيفة أو إذا كان هناك تداخل في الإشارة، فقد يعرض مركز معلومات السائق NO KEY FOUND, REPLACE BATTERY IN KEY (لم يتم العثور على مفتاح، استبدل البطارية في المفتاح) أو NO REMOTE KEY WAS DETECTED PLACE KEY IN KEY POCKET THEN START YOUR VEHICLE (لم يتم اكتشاف أي مفتاح للتحكم عن بُعد، ضع المفتاح في حافظة المفتاح ثم ابدأ تشغيل مركبتك) عند بدء تشغيل المركبة.

لبدء تشغيل المركبة:

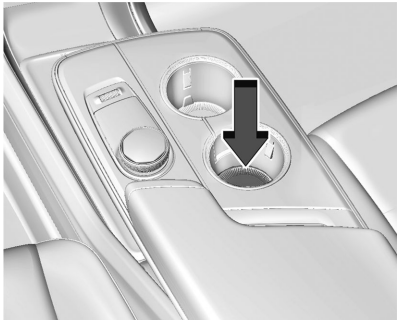

١. ضع مفتاح التحكم عن بُعد في حامل الأكواب الخلفي مع توجيه الأزرار لأسفل.

٢. في أثناء تواجد السيارة في وضع P (ركن) أو N (محايد)، اضغط دواسة الفرامل ثم اضغط ⏻ POWER. استبدل بطارية مفتاح التحكم عن بُعد بأسرع ما يمكن.

استبدال البطارية

⚠ تحذير

لا تسمح للأطفال أبدًا باللعب بمفتاح التحكم عن بُعد. يحتوي مفتاح التحكم عن بُعد على بطارية صغيرة، يمكن أن تتسبب في خطر

(يتبع)

تحذير (يتبع)

الاختناق. كما يمكن أن يتسبب ابتلاعها في حدوث حروق داخلية بالجسم، مما يتسبب في إصابة جسيمة أو ربما الوفاة. لا بد من طلب المساعدة الطبية على الفور في حالة ابتلاع بطارية.

⚠ تحذير

لا تلمس الأسطح المعدنية على مفتاح التحكم عن بُعد عند تعرضها للحرارة الشديدة لتجنب الإصابة الشخصية. يمكن أن تكون هذه الأسطح ساخنة عند درجة حرارة أعلى من ٥٩ درجة مئوية (١٣٨ درجة فهرنهايت).

تنبيه

عند استبدال البطارية، لا تلمس أياً من دارات مفتاح التحكم عن بُعد. فقد تضر الكهرباء الساكنة الموجودة في جسمك بمفتاح التحكم عن بُعد.

تنبيه

استبدل البطارية دائمًا بأخرى من نوع مناسب. قد يترتب على استبدال البطارية بنوع غير مناسب خطر انفجارها. لا بد من التخلص من البطاريات المستخدمة وفقًا للتعليمات والقوانين المحلية. لا تحاول حرق أو سحق أو قطع البطارية المستخدمة، وتجنب تعريض البطارية للتواجد في أماكن تتسم بانخفاض ضغط الهواء فيها بشدة أو بدرجات حرارة عالية.

تنبيه

إذا لم تتم إعادة تجميع مفتاح التحكم عن بُعد بشكل صحيح، فقد تتسرّب السوائل إلى داخل المبيت وتُلحق الضرر بالدائرة الإلكترونية، ممّا سيؤدي إلى حدوث خلل و/أو عطل في مفتاح التحكم عن بُعد. بالتالي، ولمنع حدوث أيّ ضرر، اتبع دائمًا الخطوات الخاصة بإعادة تجميع مفتاح التحكم عن بُعد الواردة في هذا الدليل لضمان إغلاق مفتاح التحكم عن بُعد بإحكام في كل مرة تقوم فيها بفتحه.

استبدل البطارية في حال عرض مركز معلومات السائق الرسالة
استبدل البطارية في مفتاح التحكّم عن بُعد.

لا يمكن إعادة شحن البطارية. لاستبدال البطارية:

١. اضغط على الزر الموجود في جانب مفتاح التحكم عن بُعد بالقرب من القاعدة واسحب المفتاح الميكانيكي إلى الخارج. لا تسحب المفتاح الميكانيكي إلى الخارج دون أن تضغط على الزر.

٢. ضع شفرة المفتاح الميكانيكي في الفتحة لإزالة غطاء البطارية باليد.

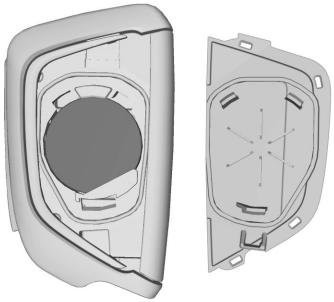

٣. انزع غطاء البطارية.

٤. اسحب السدادة عن طريق سحب اللسان للوصول إلى البطارية.

٥. انزع البطارية القديمة. لا تستعمل أداة معدنية.

٦. ضع البطارية الجديدة بحيث يكون الطرف الموجب نحو الأعلى. استبدل ببطارية من طراز CR2450 من الليثيوم أو ما يعادلها.

٧. ضع السدادة مرة أخرى في الحَزّ الموجود حول حجيرة البطارية.

٨. أعد وضع غطاء البطارية بالضغط عليه في مفتاح التحكم عن بُعد حتى سماع صوت طقطقة.

٩. أدخل المفتاح الميكانيكي مرة أخرى.

بدء التشغيل عن بُعد

تقوم هذه الميزة بتشغيل نظام التدفئة أو تكييف الهواء ومزيل الضباب من النافذة الخلفية وأنت خارج السيارة.

إذا كانت درجة الحرارة الخارجية أقل من ٧ درجات مئوية (٤٥ درجة فهرنهايت)، وكان مزيل الصقيع عن النافذة الخلفية في وضع التشغيل، فسترتفع درجة حرارة منطقة الزجاج الأمامي أسفل مآسحات الزجاج الأمامي لإذابة الثلج أو الجليد المتراكم.

استخدم بدء التشغيل عن بُعد لتدفئة السيارة من الداخل أو تبريدها أثناء توصيل السيارة بمصدر الطاقة وذلك للحصول على أقصى استفادة من نطاق التشغيل الكهربائي من خلال استخدام الكهرباء مباشرةً من منفذ الطاقة. ستعود عملية النظام العادية بعد تشغيل السيارة.

(x2) : هذا الزر موجود على مفتاح التحكم عن بُعد.

يستخدم نظام التحكم بالمناخ الإعدادات السابقة أثناء بدء التشغيل عن بُعد. قد يعمل مزيل الضباب الخلفي أثناء بدء التشغيل عن بُعد وفقًا لبرودة الطقس الخارجي. لن يضيء مصباح مؤشر إزالة الضباب الخلفي أثناء بدء التشغيل عن بُعد.

قد تحظر القوانين في بعض الأماكن استخدام بادئ التشغيل عن بعد. على سبيل المثال، تشترط بعض القوانين من الشخص الذي يستخدم خاصية بدء التشغيل عن بُعد أن تكون مركبته ضمن مجال رؤيته عند فعل ذلك. افحص القوانين المحلية للتعرف على أي متطلبات.

يتعذر تشغيل المركبة عن بُعد في الحالات التالية:

- مفتاح التحكم عن بُعد في المركبة.
- تم استخدام إجمالي ٦٠ دقيقة من وقت بدء التشغيل عن بُعد.
- إذا كانت ومّاضات المخاطر في وضع التشغيل.
- عدم وجود المركبة في وضع الركن P.
- تم تشغيل السيارة بالفعل.

إذا كان مستوى البطارية منخفضاً، فلا تستخدم ميزة بدء التشغيل عن بُعد. قد تنفد البطارية بالكامل.

قد يقل مجال مفتاح التحكم عن بُعد في أثناء تشغيل السيارة.

قد تؤثر الظروف الأخرى على نطاق وأداء مفتاح التحكم عن بُعد. راجع مفتاح التحكم عن بعد ⇦ ٦.

بدء تشغيل السيارة باستخدام بدء التشغيل عن بُعد

اضغط (x2) مرتين بمفتاح التحكم عن بُعد. ستومض مصابيح إشارة الانعطاف لتأكيد استلام طلب بدء التشغيل عن بُعد. في أثناء بدء التشغيل عن بُعد، ستظل مصابيح الركن مضيئة طالما المركبة قيد التشغيل.

سيتم إيقاف تشغيل السيارة بعد ٦٠ دقيقة، إلا إذا أوقفت بدء التشغيل عن بُعد قبل اكتمال دورة بدء التشغيل عن بُعد أو تشغيل السيارة.

استمر في الضغط على دواسة الفرامل واضغط على ⏻ POWER لبدء القيادة.

تمديد وقت بدء التشغيل عن بُعد

يمكن استخدام بدء التشغيل عن بُعد لمدة تصل إلى ٦٠ دقيقة من إجمالي وقت بدء التشغيل عن بُعد.

بعد بدء التشغيل عن بُعد لمدة ٦٠ دقيقة أو عدة مرات بدء أقصر يبلغ مجموعها ٦٠ دقيقة، يجب تشغيل السيارة ثم إيقاف تشغيلها قبل التمكن من استخدام التشغيل عن بُعد مرة أخرى.

إلغاء بدء التشغيل عن بُعد

لإلغاء بدء التشغيل عن بُعد، نفّذ أحد الإجراءات التالية:

- اضغط (x2). ستنطفئ مصابيح الركن.
- قم بإضاءة مؤشرات التحذير من الخطر.
- قم بتشغيل المركبة ثم أوقف تشغيلها.

أقفال الأبواب

⚠ تحذير

إن الأبواب غير المقفلة قد تكون خطيرة.
(يتبع)

تحذير (يتبع)

- حيث يمكن للركاب، وخاصة الأطفال، أن يفتحوا الأبواب بسهولة ويسقطوا من المركبة وهي تسير. يمكن فتح قفل الأبواب وفتحها أثناء تحرك السيارة. إن احتمال السقوط من المركبة إذا وقع اصطدام يكون أكبر في حال عدم إقفال الأبواب. لذلك يجب على كافة الركاب أن يرتدوا حزام الأمان بالشكل المناسب، كما يجب قفل الأبواب أثناء قيادة المركبة.
- لا تسحب مقابض الأبواب في أثناء تحرك السيارة. قد يتم فتح الباب بعملية سحب واحدة فقط. استخدم دائمًا أقفال الأمان عندما يكون الأطفال في المقاعد الخلفية. راجع أقفال أمان الأطفال ⇦ ١٥.
- إذا دخل أطفال صغار إلى مركبة غير مقفولة فربما لن يكون بوسعهم الخروج منها. يمكن أن يتعرض الطفل إلى حرارة مفرطة وقد يعاني من إصابات مستديمة أو قد يتعرض للموت بسبب ضربة شمس. اقفل المركبة دائماً عند مغادرتها.
- يمكن للغرباء أن يدخلوا بسهولة إلى المركبة من الباب غير المقفول عندما تخفف سرعة المركبة أو توقفها. إن إقفال الأبواب يمكن أن يساعد على منع حدوث ذلك.

لتأمين أو تحرير أقفال الأبواب من خارج المركبة:

- استخدم المفتاح الموجود في باب صندوق الأمتعة لقفل وفتح قفل الباب بدون مفتاح التحكم عن بُعد. راجع الباب الخلفي ⇦ ١٥.
- اضغط أو من مفتاح التحكم عن بُعد لقفل الأبواب وإلغاء قفلها.

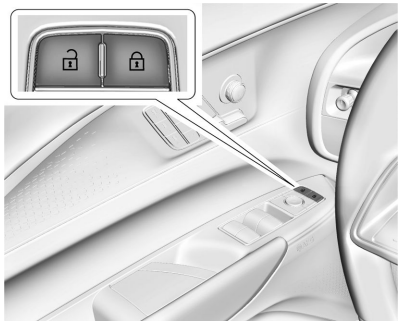

لتأمين أو تحرير أقفال الأبواب من داخل المركبة:

- اضغط أو بمفتاح تأمين قفل الباب الكهربائي.

- اسحب مقبض الباب لأعلى. يقع على إطار الباب. اسحب مقبض الباب الأمامي مرة واحدة لإلغاء قفله وفتحه. اسحب مقبض الباب الخلفي مرة لإلغاء قفله ومرة أخرى لفتحه.

الدخول بلا مفتاح

يجب أن يكون مفتاح التحكم عن بُعد ضمن مسافة متر واحد (٣ أقدام) من الباب الخلفي أو الباب المراد فتحه. اسحب المقبض المقدم للفتح. راجع "تشغيل الوصول بدون مفتاح" في تشغيل المفتاح عن بُعد ⇦ ٦.

فتح باب من الخارج

مقابض الأبواب تعمل بالطاقة ولا يمكن استخدامها لفتح السيارة إلا إذا حدث أي مما يلي:

- عندما تكتشف السيارة اقتراب مفتاح تحكم عن بُعد
- كلما فتحت الأبواب
- عند الضغط على مفتاح النشر وفتح الأبواب
- عندما يُفتح الباب أو يُغلق.

ستظل مقابض الأبواب الكهربائية محورية للخارج لفترة قصيرة، ما لم يتم قفل السيارة أو بدء الحركة. تتم إعادة ضبط المؤقت إذا تم استيفاء أي من الشروط المذكورة أعلاه.

أقفال الأبواب الكهربائية

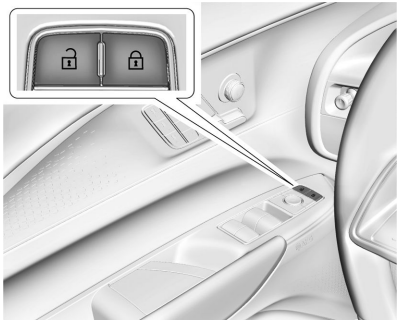

: اضغط لكي تفتح أقفال الأبواب.

: اضغط لكي يتم قفل الأبواب.

يؤدي تأمين قفل الأبواب وإلغاء تأمينها إلى تأمين باب صندوق الأمتعة وإلغاء تأمينه كذلك. راجع الباب الخلفي ⇦ ١٥.

تأخر الإقفال

تعمل هذه الخاصية على تأخير تأمين أقفال الأبواب بمقدار خمس ثوان بعد غلق جميع الأبواب.

عند ضغط بمفتاح تأمين قفل الباب الكهربائي بينما الباب مفتوح، ستصدر صفارة ثلاث مرات لتوضح أن خاصية تأخير تأمين الأقفال فعالة.

وسيتم تأمين الأقفال أوتوماتيكيًا بعد خمس ثوان من غلق جميع الأبواب. إذا أعيد فتح أحد الأبواب قبل هذه الفترة، فإن مؤقت الخمس ثوان سوف يُعاد عند إغلاق كافة الأبواب مرة أخرى.

اضغط مجددًا بمفتاح تأمين قفل الباب أو اضغط بمفتاح التحكم عن بُعد لتأمين أقفال الأبواب على الفور.

لعرض الإعدادات المتاحة من الشاشة الرئيسية لنظام المعلومات والترفيه، المس الإعدادات > Vehicle (المركبة) > Power Door Locks (أقفال الأبواب الكهربائية).

أقفال الباب أوتوماتيكياً

السيارة مبرمجة لقفل الأبواب عند إغلاق كل الأبواب وعندما تكون السيارة في وضع التشغيل، ويتم تغيير مفتاح النقل من وضع P (الركن).

في حالة تحرير قفل باب السيارة ثم فتحه وإغلاقه، سيتم قفل الأبواب إما عند إزالة قدمك من الفرامل أو عند تجاوز السيارة لسرعة ١٣ كم/سا (٨ ميل في الساعة).

لفتح أقفال الأبواب:

- اضغط على الباب.
- ضع السيارة على P (ركن).

يمكن برمجة القفل الأوتوماتيكي للأبواب. لعرض الإعدادات المتاحة لهذه الميزة، في الشاشة الرئيسية لنظام المعلومات والترفيه، المس

Settings (الإعدادات) > Vehicle (المركبة) > Power Door Locks (أقفال الأبواب الكهربائية).

الحماية من الإغلاق

تحميك هذه الميزة من قفل مفاتيح التحكم عن بُعد في السيارة.

عند الضغط على زر القفل وتشغيل السيارة، مع فتح باب السائق، سيتم قفل جميع الأبواب، ثم يفتح باب السائق.

إذا كانت المركبة متوقفة وتم طلب تأمين الأبواب أثناء فتح أحد الأبواب، فعندما يتم قفل جميع الأبواب ستتحقق المركبة من وجود مفاتيح التحكم عن بُعد بداخلها. وفي حالة اكتشاف وجود أي مفتاح تحكم عن بُعد داخل المركبة، ولم يتم تقليل عدد مفاتيح التحكم عن بُعد بالداخل، فسيتم فتح قفل باب السائق وسيصدر صوت من البوق ثلاثة مرات.

يمكن أن يتم اجتياز هذا يدويًا بالضغط مع الاستمرار على في مفتاح أقفال الأبواب الكهربائي.

أقفال أمان الأطفال

توجد أقفال أمان للباب الخلفي لمنع الركاب من فتح الأبواب الخلفية من داخل المركبة.

لتنشيط أقفال الأمان:

١. حدّد Controls (عناصر التحكم) في شاشة نظام المعلومات والترفيه.
٢. انتقل إلى Child Safety Locks (أقفال أمان الأطفال).
٣. حدّد إيقاف أو تشغيل لتنشيط أو إلغاء تنشيط أقفال أمان الأطفال.

الأبواب

الباب الخلفي

تنبيه

لمنع حدوث ضرر لغطاء الصندوق أو لزجاجه، تأكد أن المنطقة الكائنة فوق وخلف غطاء الصندوق هي خالية قبل فتحه.

لقفل أو فتح قفل باب صندوق الأمتعة من الخارج، اضغط على أو بمفتاح التحكم عن بُعد.

لقفل أو فتح قفل باب صندوق الأمتعة من الداخل، اضغط على أو بلوحة العدادات.

تشغيل غطاء الصندوق بالكهرباء

⚠ تحذير

قد تتعرض أنت أو غيرك لإصابات إذا علقت في مسار غطاء الصندوق الكهربائي. تأكد من عدم وجود أحد في مسار غطاء الصندوق أثناء فتحه وغلقه.

تنبيه

قد تؤدي قيادة السيارة أثناء فتح باب صندوق الأمتعة وعدم تأمينه إلى تلف في المكونات الكهربائية لباب صندوق الأمتعة.

اختيار وضع باب صندوق الأمتعة الكهربائي

لعرض الإعدادات المتاحة من شاشة المعلومات والترفيه، المس الإعدادات > Vehicle (المركبة) > Comfort and Convenience (الراحة والملاءمة) > Power Rear Gate Opening (فتح البوابة الخلفية الكهربائية).

الاختيارات المتاحة:

الحد الأقصى: الفتح حتى أقصى ارتفاع.

تخصيص: الفتح حتى ارتفاع منخفض يمكن ضبطه بين ارتفاع مبرمج للفتح بالكامل. راجع "تعيين ارتفاع الفتح للعميل" لاحقًا في هذا القسم.

يُستخدم لمنع باب صندوق الأمتعة من الارتطام بالأجسام العليا مثل باب المرآب أو الحمولة الموضوعة على سطح السيارة. لا يزال بالإمكان فتح باب صندوق الأمتعة يدويًا إلى المدى الكامل.

إيقاف التشغيل: للفتح اليدوي فقط.

حدّد Maximum (الحدّ الأقصى) أو Custom (مخصّص) لفتح أو إغلاق الباب الخلفي كهربائيًا.

لفتح أو إغلاق باب صندوق الأمتعة باستخدام مفتاح التحكم عن بُعد، اضغط على مرتين بسرعة حتى يتحرك باب صندوق الأمتعة.

تشغيل باب صندوق الأمتعة الكهربائي من الداخل

لفتح أو إغلاق باب صندوق الأمتعة من الداخل، اضغط على .

فتح غطاء الصندوق بلا مفتاح

تنبيه
قد يؤدي تشغيل باب صندوق الأمتعة يدويًا في أثناء الفتح أو الإغلاق الكهربائي إلى إتلاف نظام باب صندوق الأمتعة. انتظر دائمًا حتى يكتمل تشغيل الطاقة قبل تشغيل باب صندوق الأمتعة يدويًا.

يجب أن يكون مفتاح التحكم عن بُعد في نطاق ١ م (٣ أقدام)، عندما تكون الأبواب مقفلة، لفتح باب صندوق الأمتعة. في حالة إلغاء قفل الأبواب، لا يلزم توفر مفتاح التحكم عن بُعد لكي تتمكن من فتح باب صندوق الأمتعة

اضغط على شعار Cadillac على الجانب السفلي من زجاج الرفع لفتح باب صندوق الأمتعة عندما يكون وضع باب صندوق الأمتعة الكهربائي مضبوطًا على الحد الأقصى أو مخصص.

اضغط على شعار Cadillac على الجانب السفلي من زجاج باب صندوق الأمتعة وارفعه لفتحه عند ضبط وضع باب صندوق الأمتعة الكهربائي على إيقاف.

راجع "تحديد وضع باب صندوق الأمتعة الكهربائي" سابقًا في هذا القسم.

لفتح باب صندوق الأمتعة، اضغط على شعار Cadillac.

عند إغلاق باب صندوق الأمتعة، اضغط على الزر الموجود أسفل البوابة.

اضغط على أي زر بغطاء الصندوق، أو شعار Cadillac، أو بفتاح التحكم عن بُعد لإيقاف صندوق الأمتعة أثناء تحركه. يؤدي الضغط على أي زر من أزرار باب صندوق الأمتعة أو الضغط على مرتين بسرعة على مفتاح التحكم عن بُعد إلى إعادة تشغيل العملية في الاتجاه العكسي. سيؤدي الضغط على شعار Cadillac إلى إعادة تشغيل الرسم المتحرك، ولكن في اتجاه الفتح فقط.

قد تتعطل وظيفة غطاء الصندوق الكهربائي مؤقتًا في درجات الحرارة شديدة الانخفاض، أو بعد تكرار الفتح والإغلاق خلال فترة زمنية قصيرة. وإذا حدث ذلك، فلا يزال بالإمكان تشغيل الغطاء يدوياً.

في حال إخراج ذراع نقل السرعة بالمركبة من وضع الركن (P) أثناء تشغيل باب صندوق الأمتعة الكهربائي، ستستمر العملية حتى الاكتمال. إذا تمت قيادة السيارة قبل اكتمال حركة غطاء الصندوق، قد يتوقف غطاء الصندوق أو يتحرك في الاتجاه العكسي. تحقق من رسائل مركز معلومات السائق (DIC) وتحقق من إغلاق باب صندوق الأمتعة وتأمينه قبل الانطلاق بالسيارة.

اكتشاف سقوط باب صندوق الأمتعة

في حالة انغلاق باب صندوق الأمتعة الآلي تلقائيًا بعد دورة الفتح الكهربائية، فيشير ذلك إلى أن النظام يتفاعل مع الوزن الزائد على باب صندوق الأمتعة أو احتمال وجود خلل في قائم الدعامة. يصدر صوت صفارة متكرر أثناء تشغيل ميزة اكتشاف انخفاض الباب الخلفي. تخلص من أي وزن زائد. في حالة استمرار انغلاق باب صندوق الأمتعة تلقائيًا بعد الفتح، يرجى الرجوع إلى الوكيل الخاص بك للحصول على الخدمة قبل استخدام باب صندوق الأمتعة الكهربائي.

إن حدوث تداخل مع حركة باب صندوق الأمتعة الكهربائي أو غلقه يدويًا بشكل سريع للغاية بعد فتحة آليًا قد يشبه عملية حدوث خلل بقائم الدعامة. قد يؤدي ذلك أيضًا إلى تنشيط ميزة اكتشاف سقوط باب صندوق الأمتعة. اترك باب صندوق الأمتعة حتى يُكمل العملية وانتظر لعدة ثوانٍ قبل غلقه يدويًا.

ميزات اكتشاف العوائق

إذا واجه باب صندوق الأمتعة عائقاً أثناء دورة الفتح أو الغلق الكهربائي، فسيعكس الباب اتجاهه أوتوماتيكياً ويتحرك لمسافة قصيرة بعيدًا عن العائق. بعد إزالة العائق، يمكن استخدام التشغيل الكهربائي لغطاء الصندوق مرة أخرى. إذا واجه غطاء الصندوق عدة عوائق في نفس الدورة الكهربائية، فسيتم إيقاف عمل الوظيفة الكهربائية. بعد إزالة العوائق، أغلق غطاء الصندوق يدويًا. سوف يتيح ذلك مواصلة وظائف التشغيل الكهربائية العادية.

إذا كانت السيارة مؤمنة الأقفال بينما يتم غلق باب صندوق الأمتعة، ويوجد عائق يمنع باب الصندوق من إكمال عملية الغلق، فسوف ينطلق البوق كتنبيه بأن باب الصندوق لم ينغلق.

إعداد ارتفاع الفتح المخصص

لتغيير موضع توقف غطاء الصندوق أثناء الفتح:

١. اختر الوضع MAX (أقصى) أو Custom (مخصص) وافتح باب صندوق الأمتعة آليًا.

٢. أوقف حركة غطاء الصندوق عند الارتفاع المطلوب عن طريق الضغط على أي زر بغطاء الصندوق. قم بتعديل وضع غطاء الصندوق يدويًا عند الحاجة.

٣. اضغط ضغطة طويلة على بالجانب السفلي من باب صندوق الأمتعة بجوار القفل بالناحية الخارجية لباب صندوق الأمتعة حتى تومض إشارات الانعطاف ويصدر صوت صفير. يبين ذلك أن وضع الضبط قد تم حفظه.

لا يمكن ضبط غطاء الصندوق على درجة أقل من حد أدنى معين للارتفاع القابل للبرمجة. إذا لم يومض مصباح أو يصدر صوت، فقد يعني ذلك أن الارتفاع المضبوط منخفض للغاية.

الوصول إلى أسطوانة قفل مفتاح صندوق الأمتعة (في حالة وجود بطارية فارغة)

للوصول إلى أسطوانة قفل مفتاح باب صندوق الأمتعة، أدخل المفتاح الميكانيكي في الأسطوانة وأدره لفتحه. راجع المفاتيح ⇦ ٥.

الأقفال ذات الدوران الحر

تتم إدارة أسطوانة المفتاح بشكل حر عند استخدام المفتاح الخاطئ أو عدم إدخال المفتاح الصحيح بالكامل. تمنع ميزة الإدارة الطليقة للقفل أن يتم فتح قفل الأسطوانة عنوة. لإعادة ضبط أسطوانة القفل، تأكد من إدخال المفتاح الصحيح بالكامل في أسطوانة القفل، ثم قم بتدوير المفتاح حتى تشعر أن أسطوانة القفل تستقر في مكانها مرة أخرى. أخرج المفتاح وأعد إدخاله بالكامل. أدر المفتاح لفتح أقفال السيارة.

التشغيل عن بُعد

إذا توفرت هذه الميزة، يمكن تشغيل باب صندوق الأمتعة بواسطة حركة ركل قرب مركز ممتص الصدمات الخلفي عند مكان الشعار البارز.

ينبغي أن يكون مفتاح التحكم عن بُعد داخل نطاق ١ م (٣ أقدام) من المصد الخلفي لتشغيل الباب الخلفي الآلي دون استخدام اليدين.

لن تعمل ميزة حر اليدين أثناء حركة باب صندوق الأمتعة. لإيقاف باب صندوق الأمتعة أثناء تحركه، استخدم أحد المفاتيح الخاصة به.

يمكن تخصيص ميزة حر اليدين. لعرض الإعدادات المتاحة لهذه الميزة في الشاشة الرئيسية لنظام المعلومات والترفيه، المس Settings (الإعدادات) > Vehicle (المركبة) > Comfort and Convenience (الراحة والملاءمة). اختر مما يلي:

تشغيل-فتح وإغلاق: يتم تنشيط حركة الركل من أجل فتح وإغلاق الباب الخلفي.

تشغيل-فتح فقط: يتم تنشيط حركة الركل من أجل فقط فتح الباب الخلفي.

إيقاف التشغيل: تم تعطيل الميزة.

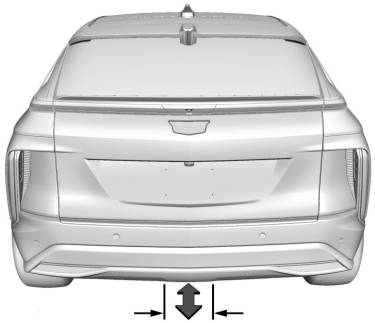

منطقة الركل

للتشغيل، حرّك قدمك للأمام بحركة ركل إلى أسفل الجانب الأيسر لمصد الصدمات الخلفي عند مكان الشعار البارز، ثم اسحبها للخلف. ثم ارجع إلى الوراء. يجب أن تأتي الركلة داخل ١٤ سم (٦ بوصة) من المصد الخلفي من أجل التنشيط.

- لا تقم بإمالة قدمك من جانب لآخر.
- لا تدع قدمك أسفل المصدم؛ وإلا فلن يتم تفعيل غطاء الصندوق.
- لا تلمس باب صندوق الأمتعة إلى أن يتوقف عن الحركة تمامًا.

- قد تتعطل هذه الميزة مؤقتًا في ظل بعض الظروف. إذا لم يستجب باب صندوق الأمتعة للركلة، يمكنك محاولة فتحه بطريقة أخرى أو تشغيل السيارة. سوف يتم إتاحة هذه الميزة مجددًا.

عند إغلاق باب صندوق الأمتعة باستخدام هذه الميزة، قد يحدث تأخير لفترة زمنية قصيرة. ستومض مصابيح المؤخرة ويصدر صوت جرس. ابتعد عن باب صندوق الأمتعة قبل بدء الحركة.

شعار العرض

إذا كانت هذه المركبة مزودة بهذه الميزة، سيتم عرض شعار السيارة لمدة دقيقة واحدة على الأرض بالقرب من المصد الخلفي عندما يتم الكشف عن مفتاح التحكم عن بُعد في حدود مترين (٦ أقدام) تقريبًا من المصد الخلفي. قد لا يكون الشعار البارز مرئيًا في أوقات الإضاءة الساطعة خلال النهار.

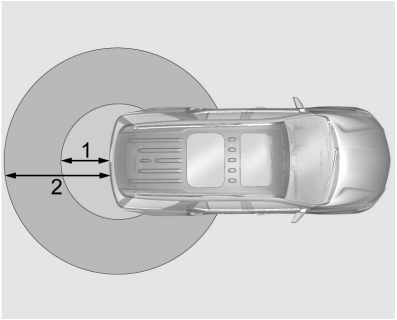

١. ١ م (٣ أقدام) منطقة كشف تشغيل حر اليدين

٢. ٢ م (٦ أقدام) منطقة كشف شعار العرض

يُظهر الشعار البارز أين يمكن الركل على ممتص الصدمات الخلفي.

لن تتم إعادة بدء الشعار البارز باستخدام نفس مفتاح التحكم عن بُعد حتى يكون خارج المدى لأكثر من ٢٠ ثانية.

إذا تم اكتشاف مفتاح التحكم عن بُعد مرة أخرى ضمن حوالي ٢ م (٦ أقدام) من الباب الخلفي، أو تم الكشف عن عملية ركل أخرى، ستتم إعادة ضبط مؤقت الدقيقة الواحدة.

لن يعمل شعار العرض في ظل هذه الظروف:

- بطارية المركبة منخفضة.
- عدم وجود المركبة في وضع الركن P.
- تم تعيين عنصر تشغيل حر اليدين للباب الخلفي/صندوق الأمتعة على Off (إيقاف تشغيل) في تخصيص المركبة. لعرض الإعدادات المتاحة لهذه الميزة في الشاشة الرئيسية لنظام المعلومات والترفيه، المس Settings (الإعدادات) > Vehicle (المركبة) > Comfort and Convenience (الراحة والملاءمة).
- تم إيقاف تشغيل الباب الخلفي الكهربائي.
- تبقى السيارة متوقفة لمدة ٧٢ ساعة أو أكثر، بدون استخدام مفتاح التحكم عن بعد أو تشغيل الوصول بدون مفتاح. لإعادة التمكين، اضغط على أي زر على مفتاح التحكم عن بعد أو قم بفتح وإغلاق باب السيارة.

لن يعمل الشعار البارز لمفتاح تحكم عن بُعد واحد عند وجود مفتاح تحكم عن بُعد:

- تم تركه ضمن حوالي ٥ م (١٥ قدم) من الباب الخلفي لعدة دقائق.
- تم تركه داخل السيارة وجميع أبواب السيارة مغلقة.
- قد اقترب الجهاز من المنطقة خارج الباب الخلفي خمس مرات خلال ١٠ دقائق.

Lens Cleaning (تنظيف العدسة)

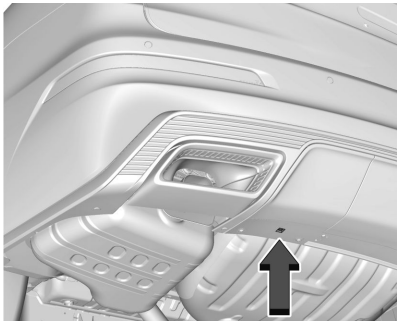

استخدم قطعة قماش نظيفة ناعمة لتنظيف العدسات، إذا كانت المركبة مزودة بها.

ميزة حر اليدين للباب الخلفي وإتاحة الشعار البارز

الإجراء	ميزة حر اليدين للباب الخلفي	شعار العرض
منطقة اكتشاف الشعار البارز لإدخال مفتاح التحكم عن بُعد	فعّال	مشتغل لدقيقة واحدة
تم ترك مفتاح التحكم عن بُعد داخل منطقة كشف الشعار البارز لمدة لا تقل عن ١٠ دقائق	فعّال	إيقاف حتى الضغط على زر مفتاح التحكم عن بُعد أو يتم فتح الباب وإغلاقه
تم جلب مفتاح التحكم عن بُعد لداخل منطقة كشف الشعار البارز ثم لخارجها لخمس مرات أو أكثر في غضون ١٠ دقائق	فعّال	إيقاف لمدة ساعة أو حتى الضغط على زر مفتاح التحكم عن بُعد أو يتم فتح الباب وإغلاقه

الإجراء	ميزة حر اليدين للباب الخلفي	شعار العرض
بقيت السيارة متوقفة لأكثر من ٧٢ ساعة	فعّال	إيقاف حتى الضغط على زر مفتاح التحكم عن بُعد أو يتم فتح الباب وإغلاقه
بطارية المركبة منخفضة	غير فعّال	إيقاف التشغيل
عدم وجود المركبة في وضع P (الركن)	غير فعّال	إيقاف التشغيل
تم إيقاف تشغيل الباب الخلفي الكهربائي	غير فعّال	إيقاف التشغيل
تم تعطيل ميزة حر اليدين للباب الخلفي في تخصيص السيارة	غير فعّال	إيقاف التشغيل

أمان المركبة

هذه السيارة مزودة بميزات منع السرقة، ولكنها مع ذلك لن تمنع سرقة السيارة تمامًا.

نظام إنذار المركبة

تنشيط نظام الإنذار

١. أوقف تشغيل المحرك.

٢. قم بقفل المركبة بأحد الطرق الثلاث التالية:

- استخدم مفتاح التحكم عن بعد في المركبة.
- استخدم نظام الدخول بدون مفتاح.
- مع فتح الباب، اضغط 🔒 الموجود في داخل الباب.

٣. بعد ٣٠ ثانية سينشط نظام الإنذار ويبدأ مصباح المؤشر في الوميض ببطء. سيؤدي الضغط على 🔒 في مفتاح التحكم عن بُعد لمرّة ثانية إلى تجاوز زمن تأخير قدره ٣٠ ثانية مع تنشيط نظام الإنذار على الفور.

لن يتم تنشيط فعالية نظام الإنذار بالمركبة في حالة تأمين أقفال الأبواب باستخدام المفتاح الميكانيكي.

إذا تم فتح باب السائق بدون فتح القفل أولاً باستخدام مفتاح التحكم عن بُعد، سيصدر البوق صوت صفير وستومض الأضواء للإشارة إلى الإنذار المسبق. إذا لم يتم تشغيل السيارة، أو لم يتم فتح قفل الباب بالضغط على 🔓 في مفتاح التحكم عن بُعد في أثناء الإنذار المسبق لمدة ١٠ ثوانٍ، سيتم تنشيط الإنذار.

سينطلق الإنذار أيضًا إذا تم فتح أحد أبواب الركاب أو باب صندوق الأمتعة أو غطاء حيز المحرك دون أن يتم قبل ذلك إيقاف تنشيط الإنذار. عند انطلاق الإنذار، ستومض إشارات الانعطاف وينطلق صوت البوق لمدة ٣٠ ثانية تقريبًا. ستتم إعادة تنشيط نظام الإنذار لمراقبة الحدث التالي غير المرخص.

تعطيل تنشيط نظام الإنذار

لتعطيل تنشيط نظام الإنذار أو لإطفاء الإنذار إذا تم تنشيطه:

- اضغط مرتين بمفتاح التحكم عن بُعد.
- قم بتحرير أقفال المركبة باستخدام نظام الدخول بلا مفتاح.
- لبدء تشغيل السيارة.

لكي تتجنب انطلاق الإنذار عن غير قصد:

- قم بتأمين أقفال المركبة بعد مغادرة جميع الركاب.
- قم دائماً بتحرير قفل أحد الأبواب باستخدام مفتاح التحكم عن بُعد أو نظام الدخول بلا مفتاح.

  إن فتح باب السائق بالمفتاح الميكانيكي لن يعطل من فعالية تنشيط النظام ولن يطفئ الإنذار.

كيفية اكتشاف حالة العبث بالمركبة

إذا تم ضغط على مفتاح التحكم عن بُعد وأصدر البوق صوتاً لثلاث مرات، فهذا يعني أن إنذاراً حدث من قبل عندما كان نظام الإنذار مفعّلاً.

إذا تم تنشيط الإنذار، فستظهر رسالة في مركز معلومات السائق (DIC).

الصفارة الكهربائية ومستشعر الحركة

بالإضافة إلى خصائص نظام منع السرقة القياسية، فإن هذا النظام قد يحتوي أيضًا على مستشعر للحركة.

تُصدر الصفارة الكهربائية إنذارًا صوتيًا مميزًا عن ذلك الصادر من بوق المركبة. وهي موصلة بمصدر تيار خاص بها، ويمكنها إطلاق إنذار في حالة ضعف شحنة بطارية المركبة.

يمكن لمستشعر الحركة إطلاق الإنذار إذا استشعر وجود حركة للمركبة، مثل تغير اتجاه المركبة.

يراقب مستشعر الحركة المقصورة الداخلية، وبإمكانه إطلاق الإنذار إذا استشعر عملية دخول غير مشروعة إلى داخل المركبة. لا تسمح ببقاء الركاب أو الحيوانات الأليفة في السيارة عندما يكون مستشعر الحركة نشطًا.

قبل تنشيط نظام منع السرقة وتنشيط مستشعر الحركة:

- تأكد من غلق جميع الأبواب والنوافذ تمامًا.
- قم بتأمين أية أشياء سائبة مثل حاجبات الشمس.
- تأكد من عدم وجود عوائق تحجب المستشعرات في الكتيفة العلوية الأمامية.

تنشيط وإلغاء تنشيط مستشعر الحركة

يُنصح بإلغاء تنشيط مستشعر الحركة في حالة ترك حيوانات أليفة داخل المركبة أو أثناء نقل المركبة.

بغية تنشيط أو إلغاء تنشيط مستشعر الحركة من الشاشة الرئيسية لنظام المعلومات والترفيه، حدّد الأيقونة Controls (عناصر التحكم) > الأيقونة Motion Sensor or Controls (مستشعر الحركة أو عناصر التحكم) > See More Controls (عرض المزيد من عناصر التحكم) > Drive & Park (القيادة والركن) > Motion Sensor (مستشعر الحركة) > On/Off (تشغيل/إيقاف التشغيل).

قد يضيء ضوء المؤشر للحظات أو قد تظهر رسالة على مجموعة العدادات، تشير إلى إلغاء تنشيط المستشعر حتى المرة التالية التي يتم فيها تشغيل النظام.

قفل عمود التوجيه

إذا كانت مجهزة، يمثل قفل عمود التوجيه جهاز مانع سرقة. تقوم هذه الميزة بإغلاق عمود التوجيه عند إيقاف تشغيل المركبة وفتح باب السائق، أو عند فتح باب السائق ثم إيقاف تشغيل المركبة. يفتح عمود التوجيه عند تشغيل المركبة.

قد يعرض مركز معلومات برنامج التشغيل (DIC) إحدى هذه الرسائل:

- تشير رسالة لخدمة قفل عمود التوجيه إلى أنه قد تم اكتشاف مشكلة في ميزة قفل العمود ويجب صيانة المركبة.
- تشير رسالة مفادها أن عمود التوجيه مقفل إلى أن السيارة قيد التشغيل، لكن عمود التوجيه لا يزال مقفلاً. من الطبيعي أن يتم قفل العمود أثناء بدء التشغيل عن بُعد، ولكن يجب فتح العمود بعد الضغط على دواسة الفرامل وبدء تشغيل المركبة. لن يتم عرض أي رسالة أثناء بدء التشغيل عن بُعد.
- تشير رسالة مفادها أنه يجب تشغيل عجلة القيادة ويجب تشغيل المركبة مرة أخرى أن آلية قفل العمود مقيدة، ولم يتمكن جهاز قفل العمود من إلغاء قفل عمود التوجيه، ولن يبدأ تشغيل المركبة. وفي حالة حدوث ذلك، أدر عجلة التوجيه على الفور من جانب إلى آخر لإلغاء ربط قفل العمود. وإذا لم يؤد ذلك إلى إلغاء قفل عمود التوجيه، فأوقف تشغيل المركبة وافتح باب السائق لإعادة تعيين النظام. ثم قم بتشغيل المركبة وقم بتدوير جانب عجلة القيادة من جانب إلى آخر لمدة ١٥ ثانية تقريبًا. في بعض الحالات، قد يستغرق الأمر قوة كبيرة لإلغاء ربط العمود.

للحفاظ على عمود التوجيه من الربط، قم بتصويب العجلات الأمامية قبل إيقاف تشغيل المركبة.

تشغيل مانع الحركة

هذه المركبة مزودة بنظام خامل لمنع السرقة.

لا يحتاج النظام إلى تفعيله أو إيقاف تفعيله يدوياً.

يتم أوتوماتيكيًا تعجيز حركة المركبة عند إيقاف تشغيل المركبة.

يتم تعطيل نظام منع الحركة عند تشغيل السيارة ووجود مفتاح تحكم عن بُعد صالح في السيارة.

يضيء مصباح الأمان في مجموعة العدادات إذا كانت هناك مشكلة في تشغيل نظام منع السرقة أو إيقاف تشغيله.

يتم تزويد النظام بمفتاح تحكم عن بُعد واحد أو أكثر، وهذه الأجهزة متوافقة مع وحدة التحكم بنظام معطّل حركة المركبة. ولا يمكن بدء تشغيل المركبة سوى باستخدام مفتاح تحكم عن بُعد متوافق بشكل صحيح. إذا تعرض مفتاح تحكم عن بُعد للتلف، فربما لا يمكنك بدء تشغيل المركبة.

عند محاولة بدء تشغيل المركبة، قد يضيء مصباح الأمان لفترة وجيزة.

إذا لم يبدأ تشغيل المركبة وما زال مصباح الأمان مضيئًا، فهذا يعني وجود مشكلة في النظام. أوقِف المركبة ثم حاوِل مرة أخرى.

إذا لم يتم تشغيل السيارة أو إيقاف تشغيلها، ويبدو أن مفتاح التحكم عن بُعد غير تالف، فجرّب مفتاح تحكم عن بُعد آخر. أو، يمكنك محاولة وضع مفتاح التحكم عن بُعد في موقع النسخ الاحتياطي. راجع "بدء تشغيل المركبة ببطارية ضعيفة في مفتاح التحكم عن بُعد" في تشغيل المفتاح عن بُعد ⇦ ٦.

إذا لم يتم تشغيل السيارة أو إيقاف تشغيلها باستخدام مفتاح التحكم عن بُعد الآخر أو في الموقع الاحتياطي، فإن السيارة تحتاج إلى الخدمة. إذا تم تشغيل السيارة أو إيقاف تشغيلها، فقد يكون مفتاح التحكم عن بُعد الأول معطلاً. راجع الوكيل.

من الممكن أن يتوافق معطل حركة السيارة مع مفاتيح التحكم عن بُعد الجديدة أو البديلة. يمكن برمجة ما يصل إلى ثمانية مفاتيح التحكم عن بُعد للمركبة. لبرمجة مفاتيح تحكم عن بُعد إضافية، راجع "برمجة مفاتيح التحكم عن بعد في المركبة" ضمن تشغيل المفتاح عن بُعد ⇦ ٦.

لا تترك مفتاح التحكم عن بُعد أو أية وسيلة أخرى يمكن أن تلغي تفعيل أو تبطل عمل نظام منع السرقة داخل المركبة.

المرايا الخارجية

المرايا المحدبة

⚠ تحذير

يمكن للمرآة المحدبة أن تجعل الأشياء، كالمركبات الأخرى، تبدو أبعد مما هي عليه في الواقع. فإذا انتقلت بحدة إلى المسار الأيمن، فقد تصطدم بمركبة موجودة إلى يمينك. تأكد بمساعدة المرآة الداخلية أو راجع سريعاً إلى الجانب قبل تغيير المسار.

إن المرايا المحدبة هي منحنية بشكل يتيح رؤية مساحة أكبر في الخارج من مقعد السائق.

إن المرآة الموجودة في جانب الراكب محدبة.

المرآة الكهربائية

لضبط المرايا:

١. اضغط على ◻◀ أو ◻▶ لتختار المرآة في جانب السائق أو جانب الراكب. سيظهر مؤشر لتوضيح المرايا المحدَّدة.

٢. اضغط على أحد الأسهم الأربعة من لوحة التحكم أثناء إضاءة مصباح المؤشر على الزر ◻◀ أو ◻▶، لتحريك المرآة إلى الاتجاه المطلوب.

٣. عدِّل كل مرآة خارجية بحيث يمكن رؤية جزء صغير من المركبة والمساحة الموجودة خلفها.

٤. اضغط على ◻◀ أو ◻▶ مرة أخرى لإلغاء تحديد المرآة. إذا لم تقم بإلغاء اختيار المرآة، فسيتوقف ضبط المرايا بعد دقيقة واحدة تقريبًا.

طي المرايا

لضبط المرايا القابلة للطي الكهربائية:

١. اضغط ◻◀ لطي المرايا للداخل.

٢. اضغط ◻◀ مجددًا لإرجاع المرايا إلى وضع القيادة.

قد تفتح المرايا الخارجية تلقائيًا عند قيادة المركبة بسرعة فوق ٢٠ كم / ساعة (١٢ ميلًا في الساعة)، ولكن يمكن طيها باستخدام مفتاح المرآة القابل للطي. إذا كانت سرعة المركبة تزيد عن

٤٠ كم/ساعة (٢٥ ميلاً في الساعة)، فقد تفتح تلقائيًا وقد لا يتم إعادة طيها بمفتاح المرآة القابل للطي.

إعادة ضبط المرايا الكهربائية القابلة للطيّ

أعد ضبط ميزة طي المرايا كهربائيًا إذا:

- واجهت المرايا إعاقة مصادفةً أثناء الطي.
- تم طيها/إلغاء طيها يدويًا مصادفةً.
- لن تظل المرايا في الوضع غير المطوي.
- تهتز المرايا في سرعات القيادة العادية.
- تطوى مرآة واحدة بينما تفتح الأخرى.

قم بطي المرايا وإلغاء طيها مرة واحدة باستخدام مفاتيح التحكم في المرايا لإعادة ضبطها إلى وضعها العادي. وقد تسمع صوت أثناء إعادة ضبط طي المرايا كهربائيا. هذا الصوت طبيعي بعد عملية طي يدوية.

إذا طويت إحدى المرآتين بينما تفتح الأخرى، فقم بطي المرايا وفتحها ثلاث مرات باستخدام عناصر التحكم في المرآة لإعادة ضبطها إلى وضعها الطبيعي. وقد تسمع صوت أثناء إعادة ضبط طي المرايا كهربائيا. هذا الصوت طبيعي بعد عملية طي يدوية.

طي المرايا عن بُعد

إذا تم طي المرايا بمفتاح طي المرايا كهربائياً، فقد لا يتم بسطها باستخدام مفتاح التحكم عن بُعد.

إذا لم يتم طي المرايا بمفتاح طي المرايا كهربائياً، وكانت السيارة في وضع P (الركن)، فقد يتم طيها أو بسطها تلقائياً على النحو التالي:

- إذا تم قفل الأبواب عن طريق الضغط على على مفتاح التحكم عن بُعد، فسيتم طي المرايا. إذا تم فتح الأبواب عن طريق الضغط على على مفتاح التحكم عن بُعد، فسيتم بسط المرايا. راجع تشغيل المفتاح عن بُعد ⇦ ٦.
- إذا تم قفل الأبواب بالضغط على زر مقبض الباب، فسيتم طي المرايا. إذا تم فتح الأبواب بالضغط على زر مقبض الباب، فسيتم بسط المرايا. راجع "تحرير/تأمين الأقفال بدون مفتاح من باب السائق" في تشغيل المفتاح عن بُعد ⇦ ٦.
- إذا تم تمكين القفل عن بعد وتم قفل الأبواب بهذه الميزة، فسيتم طي المرايا. راجع "القفل عن بعد" في تشغيل المفتاح عن بُعد ⇦ ٦.

تنبيه تغيير حارة السير (LCA)

قد تكون المركبة مجهزة بنظام LCA. راجع تنبيه تغيير حارة السير (LCA) ⇦ ٢٣٢.

مؤشر إشارة الانعطاف

قد تحتوي المركبة أيضًا على مؤشر إشارة انعطاف في مبيت المرايا. سوف يومض المؤشر عند استخدام إشارة الانعطاف أو أضواء التحذير بالمخاطر الغمازة.

المرايا القابلة للتسخين

إذا كانت مجهزة بمرايا مسخنة، فستكون موجودة على كلا المرايا الجانبية. لا يضيء الرمز عندما تكون المرايا المسخنة نشطة.

تعمل ميزة مزيل الضباب من النوافذ الخلفية على تدفئة المرايا الجانبية.

REAR : اضغط لتسخين مرايا الرؤية الخلفية الخارجية. راجع جزئية "مزيل ضباب النافذة الخلفية" تحت نظام التحكم الأوتوماتيكي الثنائي بالمناخ ⇦ ١٥٩.

مرايا الإمالة إلى الوضع العكسي

إذا كانت المركبة مجهزة بمرايا قابلة للإمالة للخلف، ومقاعد بميزة الذاكرة، فستميل مرآة الراكب و/أو السائق إلى وضع محدد مسبقًا عندما تكون المركبة في الوضع R (الرجوع للخلف). وهذا يتيح رؤية الرصيف عند الركن بمحاذاة الرصيف.

قد تتحرك المرآة (المرايا) من وضع الإمالة عند:

- تخرج المركبة من الوضع R (الرجوع للخلف)، أو عندما تظل في الوضع R (الرجوع للخلف) لمدة ٣٠ ثانية تقريبًا.
- إيقاف تشغيل المركبة.
- يتم قيادة المركبة على الوضع R (الرجوع للخلف) بأعلى من سرعة محددة.

لعرض الإعدادات المتاحة من شاشة المعلومات والترفيه، المس الإعدادات > Vehicle (المركبة) > Comfort and Convenience (الراحة والملاءمة).

المرايا الداخلية

مرايا الرؤية الخلفية الداخلية

اضبط مرآة الرؤية الخلفية للتأكد من الحصول على رؤية واضحة للمنطقة الواقعة خلف مركبتك.

لا ترش منظف الزجاج على المرآة مباشرة. استخدم منشفة طرية مرطبة بالماء.

مرآة الرؤية الخلفية الخافتة الأوتوماتيكية

في حالة التجهيز بميزة التعتيم الأوتوماتيكي، فإنها تعمل على تقليل الإبهار بسبب المصابيح الرئيسية للمركبات القادمة خلفك. يتم تنشيط ميزة التعتيم عند تشغيل المركبة.

مرآة الكاميرا الخلفية

⚠ تحذير

تتمتع مرآة الكاميرا الخلفية (RCM) بمنظر محدود. قد لا يتم رؤية مواضع الطريق والمركبات والأجسام الأخرى. لا تقد المركبة أو تركنها باستخدام هذه الكاميرا فقط. فقد تظهر الأجسام أقرب مما هي عليه بالفعل. افحص المرايا الخارجية أو انظر فوق كتفك عند تغيير الحارات المرورية أو الدمج. قد يؤدي عدم استخدام العناية المناسبة إلى الإصابة أو الوفاة أو تلف المركبة.

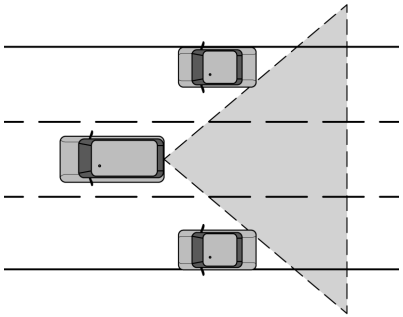

توفر مرآة الخفوت الأوتوماتيكي هذه منظر عريض الزاوية بالكاميرا للمنطقة خلف المركبة.

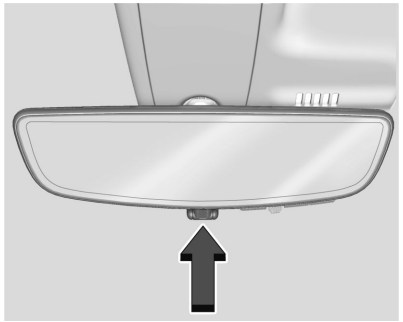

اسحب اللسان لتشغيل الشاشة. ادفع اللسان لإيقاف تشغيلها. عند إيقاف التشغيل، تقوم المرآة بالخفوت الأوتوماتيكي. اضبط المرآة للحصول على منظر واضح للمنطقة خلف المركبة أثناء توقف الشاشة.

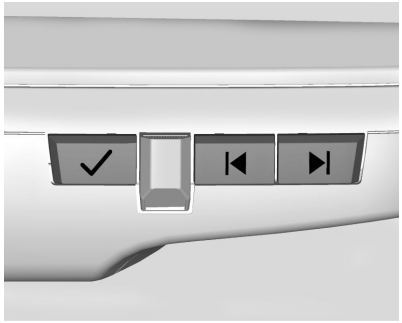

اضغط على ✓ للتمرير خلال خيارات الضبط.

اضغط على ◀| و|▶ لضبط الإعدادات باستخدام المؤشرات الموجودة على المرآة. ستظل المؤشرات مرئية لمدة خمس ثوانٍ بعد تنشيط الزر الأخير وستظل الإعدادات محفوظة.

وفيما يلي خيارات الضبط المتاحة:

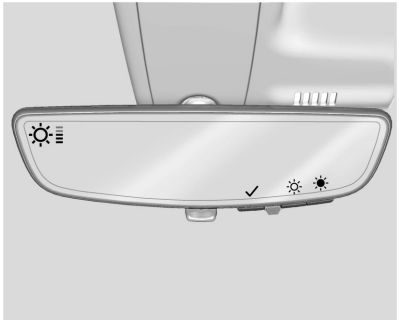

- السطوع

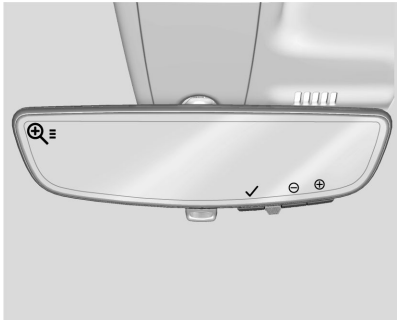

- التكبير

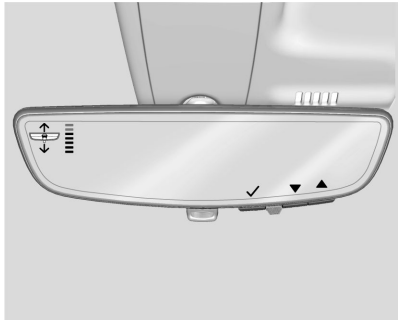

- الإمالة

استكشاف الأخطاء وحلها

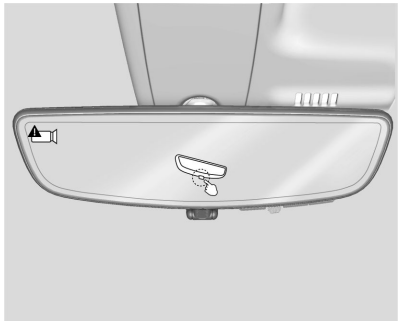

ارجع إلى الوكيل للحصول على الخدمة في حالة ظهور شاشة زرقاء و في المرآة وأوقف تشغيل الشاشة. وقم، أيضًا، بدفع اللسان على النحو المشار إليه للعودة إلى وضع التعتيم التلقائي.

قد لا تعمل مرآة الكاميرا الخلفية بصورة سليمة أو تعرض صورة واضحة في حالة:

- وجود وهج صادر من الشمس أو المصابيح الأمامية. فقد يعوق ذلك رؤية الأجسام. إذا لزم الأمر، ادفع اللسان لإيقاف تشغيل الشاشة.
- وجود أوساخ أو ثلوج أو حطام آخر يسد عدسات الكاميرا. لتنظيف الكاميرا الخلفية، راجع ماسحة الزجاج الأمامي/الماسحة ⇦ ٨٩ أو قم بتنظيف العدسة بقطعة قماش ناعمة مبللة.

- تم تلف تثبيت الكاميرا على السيارة و/أو تم تغيير موضع الكاميرا أو زاوية تثبيتها.

النوافذ

⚠ تحذير

لا تترك أبداً أي طفل أو كبير عاجز أو حيوان أليف داخل المركبة، خاصة مع بقاء النوافذ مغلقة في طقس دافئ أو حار. حيث يمكن أن يتعرضوا لحرارة مفرطة ويعانوا من إصابات مستديمة أو قد يتعرضون للموت بسبب ضربة شمس.

تم تصميم الديناميكا الهوائية للمركبة لتحسين أداء نطاق الطاقة الكهربائية. وقد يؤدي ذلك إلى صوت ذبذبة عند فتح النوافذ الخلفية أو إغلاق النوافذ الأمامية. لتقليل الصوت، افتح النافذة الأمامية.

النوافذ الكهربية

⚠ تحذير

ويمكن أن يصاب الأطفال بجروح خطيرة أو يتعرضوا للموت إذا علقوا في مسار النافذة وهي تنغلق. لا تترك أبدًا مفتاح التحكم عن بُعد في مركبة بها أطفال. عند وجود أطفال في المقعد الخلفي، استخدم مفتاح قفل النافذة لمنع أي تشغيل للنوافذ. راجع المفاتيح ⇦ ٥.

تعمل النوافذ الآلية في أثناء تشغيل السيارة.

باستخدام مفتاح النافذة، اضغط لفتح النافذة أو اسحب لإغلاقها.

قد يتم تعطيل النوافذ مؤقتًا في حالة تكرار استخدامها في فترات متقاربة.

قفل النافذة

في حال كانت المركبة مزوّدة بها، تتيح هذه الميزة منع الركاب في المقاعد الخلفية من فتح النوافذ الخلفية.

لتفعيل هذه الميزة أو تعطيلها من الشاشة الرئيسية لنظام المعلومات والترفيه، حدد عنصر التحكم السريع "تطبيق عناصر التحكم" > قفل النوافذ الآلية.

حركة النوافذ السريعة

تتيح لك هذه الميزة فتح جميع النوافذ بالكامل دون الضغط باستمرار على المفاتيح. اضغط على المفتاح إلى الأسفل بالكامل ثم حرّره لفتح النافذة بسرعة.

إذا كانت متاحة، اسحب مفتاح النافذة للأعلى بالكامل وحرره بسرعة لإغلاق النافذة بسرعة.

اضغط أو اسحب مفتاح النافذة لفترة وجيزة في نفس الاتجاه لإيقاف تلك الحركة السريعة للنافذة.

نظام عكس اتجاه النافذة تلقائيًا

في حال كانت المركبة مزوّدة بنظام عكس اتجاه النافذة تلقائيًا، يسمح هذا النظام بعَكس اتجاه حركة النافذة وإيقافها إذا تمّ اكتشاف وجود جسم ما في مسارها. قد تتسبّب البرودة الشديدة أو الجليد في عَكس اتجاه حركة النافذة تلقائيًا. ستعمل النافذة بشكل طبيعي بعد إزالة الجسم أو تغير الحالة.

إلغاء نظام عكس الاتجاه تلقائيًا

⚠ تحذير

إذا كان وضع إلغاء نظام عكس الاتجاه تلقائيًا نشطًا، لن تعكس النافذة اتجاه حركتها تلقائيًا. قد تتعرض أنت أو غيرك لإصابات وقد

(يتبع)

تحذير (يتبع)

تتعرض النافذة لأضرار. قبل استخدام إلغاء نظام عكس الاتجاه تلقائيًا، تأكد من عدم وجود أي شخص أو عائق في مسار النافذة.

عندما تكون المركبة في وضع التشغيل، يمكن إلغاء نظام عكس الاتجاه تلقائيًا عن طريق سحب وإمساك مفتاح النافذة إذا كانت هناك ظروف تمنع النافذة من الإغلاق.

برمجة النوافذ الكهربائية

قد يكون من الضروري القيام بإجراء البرمجة في حالة فصل بطارية المركبة أو نفاد شحنها. من أجل برمجة وظيفة الإغلاق السريع للنافذة:

١. أغلق كل الأبواب.
٢. شغّل السيارة.
٣. افتح النافذة المطلوب برمجتها بصورة جزئية ثم أغلقها واستمر في سحب المفتاح لفترة وجيزة بعد إغلاق النافذة بصورة كاملة.
٤. قم بفتح النافذة واستمر في الضغط على المفتاح لفترة وجيزة بعد أن تم فتح النافذة بشكل كامل.

تشغيل النوافذ الكهربائية

في حال كانت المركبة مزوّدة بهذه الميزة وكانت الميزة قيد التنشيط، فإنها تتيح لك فتح جميع النوافذ عن بُعد.

لعرض الإعدادات المتاحة وتفعيل وظيفة تشغيل النوافذ عن بُعد من الشاشة الرئيسية لنظام المعلومات والترفيه، المس Settings (الإعدادات) > Vehicle (المركبة) > Remote Lock, Unlock, Start (القفل وإلغاء القفل والبدء عن بُعد).

لفتح النوافذ عن بُعد، اضغط مرتين وباستمرار على 🔓 في مفتاح التحكم عن بُعد.

إذا كانت مجهزة، فيمكن أيضًا إغلاق جميع النوافذ باستخدام مفتاح التحكم عن بُعد. لقفل كل النوافذ عن بُعد، اضغط مرتين وباستمرار على 🔒 في مفتاح التحكم عن بُعد.

واقيات الشمس

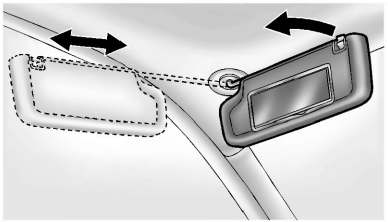

اجذب واقي الشمس للأسفل لإعاقة التوهج.

افصل حاجب الشمس من الحامل الأوسط لتدويره على محور النافذة الجانبية، أو لتمديده على طول القضيب عند الرغبة في ذلك.

مرآة التبرج الواقية

قد تتوفر بالسيارة مرايا للزينة وحامل بطاقات في ظهر واقي الشمس. حرك واقي الشمس لإظهار مرايا الزينة.

السقف

فتحة السقف

١. مفتاح فتحة السقف

٢. مفتاح المظلة

إذا توفرت فتحة السقف، لا تعمل سوى عندما تكون المركبة في وضع التشغيل أو في وضع الخدمة أو في حالة تنشيط ميزة الاحتفاظ بطاقة الملحقات (RAP). راجع طاقة الملحقات المختزنة (RAP) ⇦ ١٨١.

الفتح/الإغلاق السريع لمفتاح فتحة السقف : لفتح فتحة السقف بسرعة، اضغط بالكامل وحرر (١). واضغط على المفتاح مرة أخرى لإيقاف تحركها. لغلق فتحة السقف بسرعة، اضغط بالكامل وحرر (1). واضغط على المفتاح مرة أخرى لإيقاف تحركها.

في حال تم تركيب منصة للسقف، فقد لا يكون بالإمكان فتح أو إغلاق فتحة السقف. لتجنّب إلحاق الضرر بفتحة السقف، لا تحاول فتح أو إغلاق فتحة السقف باستمرار عند تركيب منصة للسقف.

فتح/إغلاق (الوضع اليدوي) : لفتح فتحة السقف، اضغط مع الاستمرار على (١) حتى تصل فتحة السقف إلى الوضع المطلوب. اضغط مع الاستمرار على (١) للغلق.

تهوية : من وضع الإغلاق، اضغط على (١) لتهوية فتحة السقف.

الفتح/الإغلاق السريع لمفتاح المظلة : لفتح حاجب الشمس بسرعة، اضغط بالكامل وحرر (٢). لغلق حاجب الشمس بسرعة، اضغط بالكامل وحرر (٢). واضغط على المفتاح مرة أخرى لإيقاف تحركها.

فتح/غلق : لفتح حاجب الشمس، اضغط مع الاستمرار على (٢) حتى يصل إلى الوضع المطلوب. اضغط على (٢) لإغلاق المظلة.

عند فتح فتحة السقف، ترتفع حارفة الهواء أوتوماتيكيًا. ترتد حارفة الهواء عندما يتم إغلاق فتحة السقف.

الموضع المريح

في بعض الطُرز، تقل ضوضاء الرياح عندما تكون فتحة السقف غير مفتوحة بالكامل. في تلك الطُرز، سيؤدي التشغيل التلقائي إلى فتح فتحة السقف إلى موضع مريح في البداية.

نظام عكس الاتجاه أوتوماتيكيًا

إنَّ فتحة السقف مزودة بنظام عكس اتجاه تلقائي لا يتم تنشيطه إلا عند تشغيل فتحة السقف في وضع الإغلاق السريع.

إذا كان هناك جسم ما في المسار أثناء الإغلاق السريع، سيقوم نظام عكس الاتجاه بكشف ذلك الجسم، والتوقف، وفتح فتحة السقف مرة أخرى قليلاً.

إذا منع الصقيع أو ظروف أخرى عملية الإغلاق، قم بإلغاء الميزة عن طريق إغلاق فتحة السقف في الوضع اليدوي. ولإيقاف الحركة، قم بتحرير المفتاح.

في حالة صعوبة الغلق نظرًا لوجود جليد أو أي عناصر أخرى، يمكن إبطال نظام عكس الاتجاه. لتجاوز نظام الرجوع للخلف، أغلقه في الوضع اليدوي. ولإيقاف الحركة، قم بتحرير المفتاح.

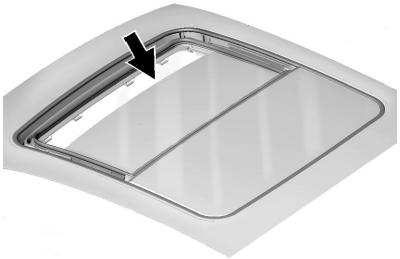

قد تتجمع الأتربة والنفايات على سدادة فتحة السقف أو في مسارها. ويمكن أن يسبب ذلك مشكلة عند تشغيل فتحة السقف أو قد يسبب ضجيجًا. كما يمكن أيضًا أن يسد نظام تصريف المياه.

افتح فتحة السقف بشكل دوري وقم بإزالة أي عوائق أو نفايات متبعثرة. امسح سدادة فتحة السقف ومنطقة سد السقف باستخدام قطعة قماش نظيفة أو إسفنجة طرية مع الماء. لا تقم بإزالة الشحم عن فتحة السقف.

المقاعد والمساند

مساند الرأس
مساند الرأس ٣٣
المقاعد الأمامية
تعديل المقعد كهربائياً ٣٤
إمالة ظهور المقاعد ٣٥
ضبط أسفل الظهر ٣٥
التدليك ٣٦
المقاعد المضبوطة من خلال الذاكرة ٣٦
تدفئة المقاعد الأمامية وتهويتها ٣٩
المقاعد الخلفية
المقاعد الخلفية ٤٠
تدفئة المقاعد الخلفية ٤٣
أحزمة الأمان
أحزمة الأمان ٤٤
Buckle to Drive (ربط حزام أمان للقيادة) ٤٥
كيفية وضع أحزمة أمان المقعد بشكل مناسب ٤٥
حزام الكتف - الحضن ٤٧
استخدام حزام الأمان أثناء الحمل ٥٠
فحص نظام الأمان ٥٠
العناية بحزام الأمان ٥٠
استبدال أجزاء نظام حزام الأمان بعد حادث تصادم ٥١
نظام الوسائد الهوائية
نظام الوسائد الهوائية ٥١
أين توجد الوسائد الهوائية؟ ٥٣
متى ينبغي أن تنتفخ الوسادة الهوائية؟ ٥٤
ما الذي يجعل الوسادة الهوائية تنتفخ؟ ٥٥
كيف تقوم الوسائد الهوائية بالتقييد؟ ٥٥
ما الذي سوف تراه بعد انتفاخ الوسادة الهوائية؟ ٥٦
نظام استشعار الراكب ٥٧
صيانة المركبات المجهّزة بوسائد هوائية ٦٠
إضافة معدات إلى المركبة المجهزة بوسائد هوائية ٦١
فحص نظام الوسائد الهوائية ٦٢
استبدال أجزاء نظام الوسائد الهوائية بعد وقوع حادث ٦٢
مقاعد الأطفال
الأطفال الأكبر سناً ٦٢
الرضّع والأطفال الأصغر سناً ٦٤
أنظمة تقييد الأطفال ٦٦
أين يتم وضع نظام أمان الأطفال ٦٨
المثبتات والأشرطة السفلية للأطفال (نظام LATCH) ٦٩
استبدال أجزاء نظام LATCH بعد حادث تصادم ٧٦
تثبيت مقاعد الأطفال (مع حزام الأمان في المقعد الخلفي) ٧٦
تثبيت مقاعد الأطفال (مع حزام الأمان في المقعد الأمامي) ٧٨

مساند الرأس

المقاعد الأمامية

⚠ تحذير

يؤدي عدم تركيب وضبط مساند الرأس بشكل ملائم إلى وجود فرصة أكبر لتعرض الركاب لإصابات الرقبة/الحبل الشوكي في حالة وقوع حادث. لذا، لا تقم بقيادة المركبة ما لم يتم تركيب وضبط مساند الرأس لكافة الركاب بشكل ملائم.

تحتوي مقاعد المركبة الأمامية على مساند رأس قابلة للضبط في أوضاع الجلوس الخارجية.

اضبط مسند الرأس بحيث يكون الجزء العلوي من مسند الرأس في نفس مستوى ارتفاع الجزء العلوي من رأس الراكب. ومن شأن هذا الوضع أن يقلل من فرصة تعرض الرقبة للإصابة في حالة وقوع حادث.

يمكن ضبط ارتفاع مسند رأس مقعد الطفل.

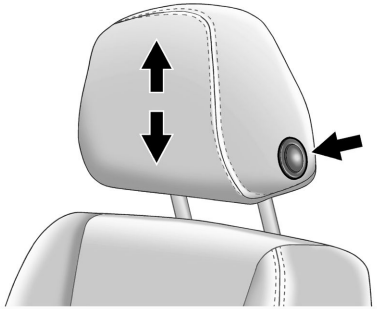

لخفض أو رفع مسند الرأس، اضغط على الزر الموجودة على جانب مسند الرأس، واسحب مسند الرأس أو ادفعه للأسفل ثم حرر الزر. اضغط على مسند الرأس واسحبه بعد تحرير الزر للتحقق من قفله في مكانه.

مساند الرأس في المقعد الأمامي الطرفي غير قابلة للإزالة.

المقاعد الخلفية

ضبط مسند الرأس الخلفي

تحتوي مقاعد المركبة الخلفية على مساند رأس قابلة للضبط في كل أوضاع الجلوس.

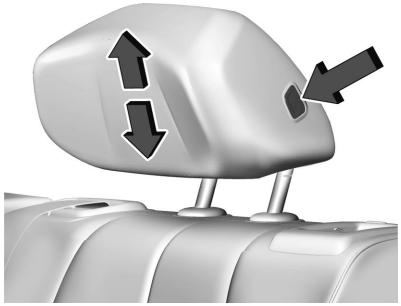

بغية رفع/خفض مساند الرأس الطرفية، اضغط على الزر الموجود على جانب مسند الرأس، ثم ادفع مسند الرأس للأعلى/للأسفل. حاول تحريك مسند الرأس بعد قيامك بتحرير الزر من أجل أن تتأكد من ثباته في مكانه.

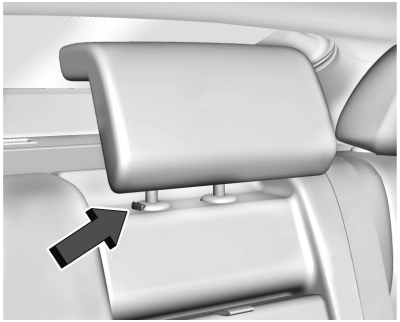

اسحب مسند الرأس الأوسط للأعلى لرفعه. حاول تحريك مسند رأس المقعد للتأكد من قفله في مكانه.

لخفض مسند الرأس الأوسط، اضغط على الزر الموجود على الجزء العلوي من ظهر المقعد، وادفع مسند الرأس إلى الأسفل. حاول تحريك مسند الرأس لأسفل بعد تحرير الزر للتحقق من قفله في مكانه.

اضبط دائما مسند الرأس بحيث يكون الجزء العلوي من مسند الرأس في نفس مستوى ارتفاع الجزء العلوي من رأس الراكب.

مساند الرأس الخلفية غير قابلة للإزالة.

المقاعد الأمامية

تعديل المقعد كهربائياً

⚠ تحذير

قد تفقد السيطرة على المركبة إذا حاولت ضبط مقعد السائق أثناء قيادة المركبة. لا تقم بضبط مقعد السائق إلا أثناء عدم تحرك المركبة.

⚠ تحذير

ستعمل المقاعد الكهربائية مع إيقاف تشغيل السيارة. قد يقوم الأطفال بتشغيل المقاعد الكهربائية ويؤذون أنفسهم. لا تترك الأطفال لوحدهم في المركبة.

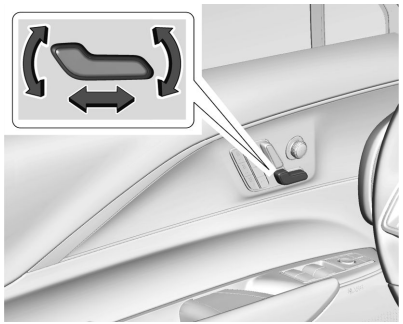

لضبط المقعد:

- حرّك المقعد للأمام أو للخلف عن طريق زلق مفتاح التحكم للأمام أو للخلف.
- ارفع أو اخفض الجزء الأمامي من وسادة المقعد عن طريق تحريك الجزء الأمامي من مفتاح التحكم للأعلى أو للأسفل.
- ارفع أو اخفض المقعد بالكامل عن طريق تحريك الجزء الخلفي من مفتاح التحكم للأعلى أو للأسفل.

لضبط ظهر المقعد، راجع إمالة ظهور المقاعد ⇦ ٣٥.

لضبط داعمة الفقرات القطنية (أسفل الظهر)، راجع ضبط أسفل الظهر ⇦ ٣٥.

إمالة ظهور المقاعد

⚠ تحذير

الجلوس في وضع مائل أثناء تحرك المركبة قد يشكل خطرًا. وحتى عند تثبيت أحزمة الأمان بالإبزيم، فإنها لا تؤدي وظيفتها.

يجب أن يكون حزام الكتف مواجهًا لجسمك. بل إنه سيكون أمامك. فقد تصطدم بالحزام في حالة وقوع اصطدام، حيث ستتعرض لإصابات في الرقبة أو إصابات أخرى.

يمكنك رفع حزام الحجر فوق البطن. ومن ثم ستتركز قوة الحزام على بطنك، دون تركزها على عظام حوضك. ويمكن أن يؤدي هذا الوضع إلى تعرضك لإصابات داخلية جسيمة.

وللحصول على الحماية الملائمة أثناء تحرك المركبة، يجب أن يكون ظهر المقعد في وضع رأسي. لذلك اجلس جيدًا في المقعد وارتد حزام الأمان بشكل ملائم.

لا تجلس وظهر المقعد في وضع مائل أثناء تحرك المركبة.

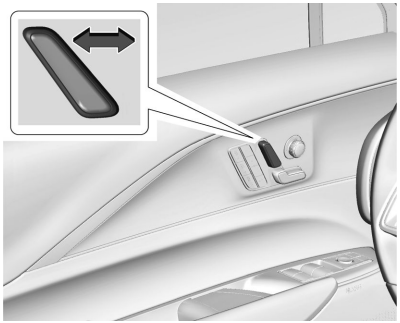

- حرك عنصر التحكم للخلف للاستلقاء.
- حرك عنصر التحكم للأمام للرفع.

ضبط أسفل الظهر

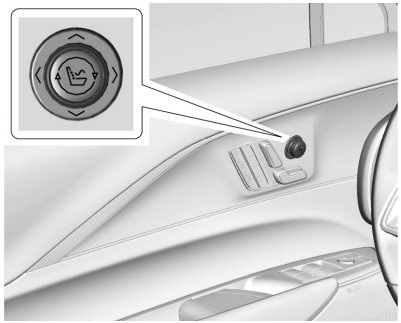

- اضغط واستمر في الضغط على أمام أو خلف مفتاح التحكم لزيادة أو خفض دعم مسند أسفل الظهر.
- اضغط مع الاستمرار على الجزأين العلوي أو السفلي من عنصر التشغيل لرفع مسند أسفل الظهر أو لخفضه، وذلك إذا كان الأمر متاحًا.

ضبط المقعد المتطور

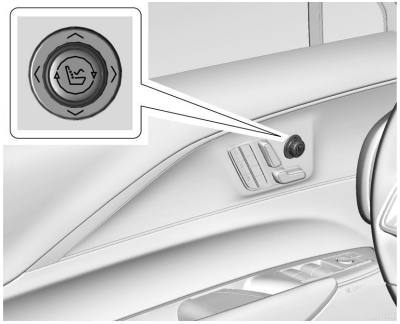

لضبط دعامة أسفل الظهر، إن وُجدت:

- قم بتدوير منتصف عنصر التحكم للتمرير إلى دعم أسفل الظهر على شاشة المعلومات والترفيه.
- اضغط على < أو > لضبط مسند أسفل الظهر للأمام أو للخلف.
- اضغط على ∧ أو ∨ لضبط مسند أسفل الظهر للأمام أو للخلف.

دعم الدعامة

لضبط دعامة المسند، إن وُجدت:

- قم بتدوير منتصف عنصر التحكم للتمرير إلى دعم المسند على شاشة المعلومات والترفيه.
- اضغط على < أو > لضبط المسند للخارج أو للداخل.

التدليك

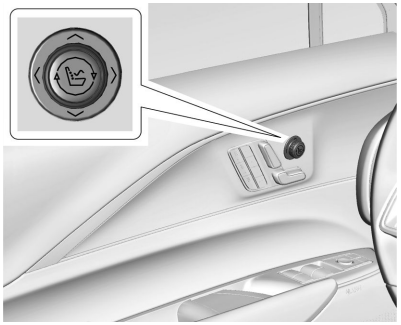

مقعد السائق، مقعد الراكب المماثل

في حالة وجود هذه الميزة، يلزم تشغيل المركبة لاستعمال ميزة التدليك.

لتنشيط ميزة التدليك وضبطها:

- قم بتدوير منتصف عنصر التحكم للتمرير إلى دعم أسفل الظهر على شاشة المعلومات والترفيه.
- اضغط على ∧ أو ∨ لضبط نوع التدليك.
- < أو > لضبط الشدة.
- لإيقاف التدليك أو لتنشيط التدليك على آخر نوع للتدليك وإعدادات الكثافة، اضغط على مركز التحكم.

سيتم إيقاف ميزة التدليك بعد ٢٠ دقيقة تقريبًا. اضغط على منتصف عنصر التحكم لإعادة تشغيل ميزة التدليك.

المقاعد المضبوطة من خلال الذاكرة

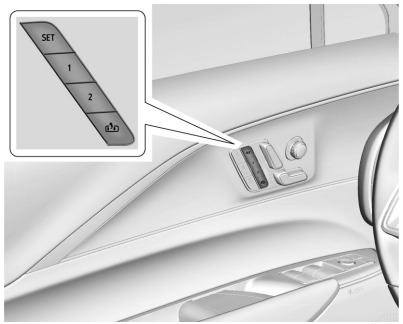

جانب السائق، جانب الراكب المماثل

نظرة عامة

تسمح ميزة مقعد الذاكرة، إذا كانت مجهزة، للسائقين بحفظ أوضاع قيادتهم الفريدة ووضع خروج مشترك. راجع "حفظ أوضاع المقاعد"

لاحقًا في هذا القسم. يمكن استدعاء الأوضاع المحفوظة يدويًا بواسطة جميع السائقين. راجع "استدعاء أوضاع المقاعد يدويًا" لاحقًا في هذا القسم. يمكن أيضًا للسائقين الذين لديهم مفتاح التحكم عن بعد ١ و٢ استدعاؤها تلقائيًا. راجع "استدعاء ذاكرة الدخول التلقائي إلى المقعد" أو "استدعاء ذاكرة الخروج التلقائي من المقعد" لاحقًا في هذا القسم. لتمكين الاستدعاء التلقائي، قم بتشغيل ذاكرة الدخول إلى المقعد و/أو ذاكرة الخروج من المقعد. راجع "تمكين عمليات الاستدعاء التلقائية" لاحقًا في هذا القسم. قد يتم إلغاء استدعاءات الذاكرة في أي وقت في أثناء الاستدعاء. راجع "إلغاء استدعاءات مقاعد الذاكرة" لاحقًا في هذا القسم.

تحديد رقم السائق

تحدد السيارة السائق الحالي من خلال رقم مفتاح التحكم عن بُعد من ١ إلى ٨. يمكن تحديد رقم مفتاح التحكم عن بُعد الحالي من خلال رسالة الترحيب الخاصة بمركز معلومات السائق (DIC)، "أنت السائق رقم x لاستدعاءات الذاكرة." يتم عرض هذه الرسالة في المرات القليلة الأولى التي يتم فيها تشغيل السيارة عند استخدام مفتاح التحكم عن بُعد مختلف. لتعمل ذاكرة الدخول إلى المقعد بشكل صحيح، احفظ الأوضاع على زر الذاكرة ١ أو ٢ المطابق لرقم السائق في رسالة الترحيب هذه. للمساعدة في تحديد معرّفات مفتاح التحكم عن بُعد، يوصى بحمل مفتاح تحكم عن بُعد واحد فقط عند دخول السيارة. قم بما يلي إذا لم يتم عرض رسالة الترحيب:

١. حرّك كل مفاتيح التحكم عن بُعد بعيدًا عن المركبة.
٢. شغّل السيارة باستخدام مفتاح تحكم عن بُعد آخر. يجب أن تظهر رسالة ترحيب على مركز معلومات السائق تشير إلى رقم السائق المخصص لمفتاح التحكم عن بُعد الآخر. قم بإيقاف تشغيل المركبة وإزالة مفتاح التحكم عن بُعد الآخر من المركبة.
٣. شغّل السيارة باستخدام مفتاح التحكم عن بُعد الأولي. يجب أن تظهر رسالة ترحيب على مركز معلومات السائق رقم السائق المخصص لمفتاح التحكم عن بُعد الأولي.

يجب أن تظهر رسالة ترحيب على مركز معلومات السائق تشير إلى رقم السائق المخصص لجهاز إرسال RKE الأولي.

اقرأ هذه التعليمات بالكامل قبل حفظ ذاكرة المواضع.

لحفظ أوضاع القيادة المفضلة في ١ و٢:

١. شغّل المركبة. قد تشير رسالة ترحيب على مركز معلومات السائق تشير إلى رقم السائق المخصص لمفتاح التحكم عن بُعد الحالي. انظر العنوان "تحديد رقم السائق" الوارد مسبقًا في هذا القسم.
٢. اضبط كل مزايا الذاكرة المتاحة لموضع القيادة المرغوب.
٣. اضغط SET واتركه؛ سوف ينطلق صوت صفارة.
٤. ثبعد تحرير SET، اضغط مع الاستمرار على زر الذاكرة 1 أو 2 الذي يطابق رقم مفتاح التحكم عن بُعد الخاص بالسائق الحالي حتى يصدر صوت تنبيهين. إذا مر وقت طويل بين تحرير SET والضغط على ١ أو ٢، فلن يصدر صوت تنبيهان يشيران إلى عدم حفظ وضع الذاكرة. كرر الخطوتين ٣ و٤ للمحاولة مرة أخرى.
٥. كرر الخطوات من ١ إلى ٤ لمفتاح التحكم عن بُعد الآخر ١ أو ٢ باستخدام زر الذاكرة ١ أو ٢ الآخر.

يوصى بحفظ أوضاع القيادة المفضلة في كل من ١ و٢ إذا كنت أنت السائق الوحيد.

لحفظ أوضاع المقاعد للخروج المشترك في التي يستخدمها جميع السائقين من أجل استدعاء أوضاع المقاعد يدويًا وميزات استدعاء ذاكرة الخروج التلقائي من المقعد، كرر الخطوات من ١ إلى ٤ باستخدام، زر الخروج.

استدعاء أوضاع المقاعد يدويًا

اضغط مع الاستمرار على زر ١ أو ٢ أو حتى يكتمل الاستدعاء، لاستدعاء الأوضاع المحفوظة مسبقًا على هذا الزر.

قد يتم بدء حركة استدعاء الذاكرة اليدوية لأزرار ١ أو ٢ أو وإكمالها إلى وضع الذاكرة المحفوظة إذا كانت المركبة في وضع P (الركن) أو خارجه.

تمكين عمليات الاستدعاء التلقائية

- تعمل ذاكرة دخول المقعد على تحريك مقعد السائق إلى الموضع ١ أو ٢ المحدد عند بدء تشغيل السيارة. حدّد Settings (الإعدادات) > Vehicle (المركبة) > Seating Position (وضعية الجلوس) > Seat Entry Memory (ذاكرة الجلوس في المقعد) > ON (تشغيل) أو OFF (إيقاف التشغيل). راجع "استدعاء ذاكرة الدخول التلقائي إلى المقعد" لاحقًا في هذه القسم.
- تعمل ذاكرة خروج المقعد على تحريك مقعد السائق إلى موضع الخروج المفضل لزر عند إيقاف تشغيل السيارة وفتح الباب. حدّد Settings (الإعدادات) > Vehicle (المركبة) > Seating Position (وضعية الجلوس) > Seat Exit Memory (ذاكرة الخروج من المقعد) > ON (تشغيل) أو OFF (إيقاف التشغيل). راجع "استدعاء ذاكرة الخروج التلقائي من المقعد" لاحقًا في هذه القسم.

Auto Seat Entry Memory Recall (استدعاء ذاكرة الدخول التلقائي إلى المقعد) (مقعد السائق فقط)

ستبدأ ذاكرة الدخول التلقائي إلى المقعد بالحركة إلى أوضاع المقاعد للزر ١ أو ٢ المقابلة لمفتاح التحكم عن بُعد ١ أو ٢ للسائق الذي اكتشفته السيارة عند:

- تشغيل المركبة.
- حفظ أوضاع المقاعد مسبقًا في نفس الزر ١ أو ٢. راجع "حفظ أوضاع المقاعد" سابقًا في هذا القسم.
- تمكين ذاكرة الدخول إلى المقعد. راجع "تمكين عمليات الاستدعاء التلقائية" مسبقًا في هذا القسم.
- المركبة في وضع P (الركن).

سيستمر استدعاء ذاكرة الدخول إلى المقعد إذا تم نقل وضع المركبة من P (ركن) قبل الوصول إلى وضع الذاكرة المحفوظ.

إذا لم يتم استدعاء وضع مقعد الذاكرة المحفوظ تلقائيًا، فتحقق من تمكين الاستدعاء. راجع "تمكين عمليات الاستدعاء التلقائية" مسبقًا في هذا القسم.

إذا تم استدعاء مقعد الذاكرة إلى الوضع الخاطئ، فقد لا يتطابق رقم مفتاح التحكم عن بُعد الخاص بالسائق ١ أو ٢ مع أوضاع رقم زر الذاكرة التي تم حفظها بها. جرب مفتاح التحكم عن بُعد الآخر أو حاول حفظ الأوضاع على زر الذاكرة ١ أو ٢ الآخر. راجع "حفظ أوضاع المقاعد" سابقًا في هذا القسم.

لا تتوفر استدعاءات ذاكرة الدخول التلقائي إلى المقعد إلا لأرقام مفتاح التحكم عن بُعد للسائق ١ و٢. لن توفر مفاتيح التحكم عن بُعد من ٣ إلى ٨ استدعاءات ذاكرة الدخول إلى المقعد.

Auto Seat Exit Memory Recall (استدعاء ذاكرة الخروج التلقائي إلى المقعد) (مقعد السائق فقط)

ستبدأ ذاكرة الخروج من المقعد بالحركة إلى وضع المقعد للزر عند:

- إيقاف تشغيل المركبة وفتح باب السائق أو عندما يكون مفتوحًا خلال وقت قصير.
- حفظ وضع المقعد مسبقًا في زر الذاكرة. راجع "حفظ أوضاع المقاعد" سابقًا في هذا القسم.
- تمكين ذاكرة الخروج من المقعد. راجع "تمكين عمليات الاستدعاء التلقائية" مسبقًا في هذا القسم.
- المركبة في وضع P (الركن).

سيستمر استدعاء ذاكرة الخروج من المقعد إذا تم نقل وضع المركبة من وضع P (الركن) قبل الوصول إلى وضع الذاكرة المحفوظ.

لا ترتبط ذاكرة الخروج من المقعد بمفتاح التحكم عن بُعد الخاص بالسائق. يُستخدم وضع المقعد المحفوظ لـ لجميع السائقين.

إلغاء استدعاءات مقاعد الذاكرة

- في أثناء أي استدعاء للذاكرة:

  اضغط على زر التحكم في المقعد الكهربائي

  اضغط على زر الذاكرة SET
- في أثناء استدعاء الذاكرة اليدوي:

  حرر زر الذاكرة ١ أو ٢ أو
- في أثناء استدعاء ذاكرة الدخول التلقائي إلى المقعد:

  أوقف تشغيل المركبة

  اضغط على أزرار الذاكرة SET أو ١ أو ٢ أو
- في أثناء استدعاء ذاكرة الخروج التلقائي من المقعد:

  اضغط على أزرار الذاكرة SET أو ١ أو ٢ أو

العوائق

وقد يتوقف الاستدعاء في حالة وجود ما يعوق المقعد في أثناء استدعاء وضع من الذاكرة. ثم بإزالة العائق وحاول الاستدعاء مرة أخرى. وفي حالة استمرار عدم استدعاء الوضع من الذاكرة، فارجع إلى الوكيل.

تدفئة المقاعد الأمامية وتهويتها

⚠ تحذير

إذا لم يتم الإحساس بتغيُّر درجة الحرارة أو الألم في الجلد، قد يتسبَّب سخان المقعد في حدوث حروق. للتقليل من خطر الإصابة بحروق، يجب توخي الحذر عند استخدام سخان المقعد، وخاصة عند الاستخدام لفترات طويلة. لا تضع على المقعد أي شيء يعزل الحرارة، مثل البطانية أو الوسادة أو الغطاء أو أي شيء مشابه. فقد يسبب ذلك فرط ارتفاع حرارة سخان المقعد. وقد يسبب فرط ارتفاع درجة حرارة سخان المقعد بحروق أو قد يضرّ بالمقعد.

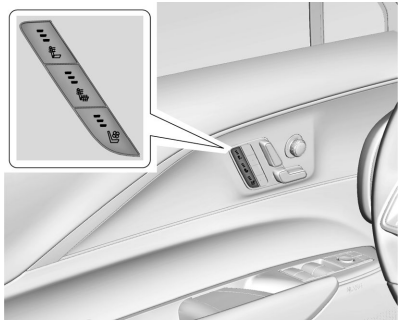

مبين بالشكل أزرار المقاعد المسخنة والمهوّاة، الشبيهة بزريّ المقعد المسخن

إذا كانت مجهزة، فتقع الأزرار على لوحة الباب. للتشغيل، يجب أن تكون السيارة في وضع التشغيل.

اضغط على أو لتدفئة ظهر مقعد السائق أو الراكب والوسادة.

اضغط أو لتدفئة ظهر المقعد للراكب أو السائق.

اضغط أو، لتهوية مقعد السائق أو الراكب. يحتوي المقعد المعدّ للتهوية على مروحة تقوم بتدوير الهواء في المقعد. لا يتم تبريد الهواء.

عندما تكون هذه الخاصية متوقفة، تكون رموز تدفئة وتهوية المقاعد بالأزرار بيضاء اللون. عند تشغيل تدفئة أحد المقاعد، يظهر الرمز باللون الأحمر. عند تشغيل تهوية أحد المقاعد، يظهر الرمز باللون الأزرق.

اضغط على الزر مرة واحدة للحصول على أعلى درجات الضبط. مع كل ضغطة على الزر، سيتغير المقعد إلى درجة الضبط المنخفضة التالية، ثم إلى الإغلاق. مصابيح المؤشرات الموجودة بجانب الأزرار تبين ثلاثة من أوضاع الضبط الأعلى وواحدا لأقل وضع ضبط. إذا كانت تدفئة المقاعد على الوضع الأعلى، فقد يقل المستوى أوتوماتيكيا بعد حوالي ٣٠ دقيقة.

قد يحتاج مقعد الراكب إلى تدفئة أطول.

تدفئة المقاعد وتهويتها أوتوماتيكيًا

عند تشغيل السيارة تعمل هذه الميزة تلقائيًا على تنشيط تدفئة المقاعد أو تهويتها للوصول إلى المستوى المطلوب بواسطة درجة الحرارة الداخلية للسيارة.

ستتم الإشارة إلى مستوى تدفئة المقعد النشط سواء أكان مرتفعًا أم متوسطًا أم منخفضًا أو في وضع إيقاف التشغيل وكذلك إلى مستوى تهوية المقاعد بواسطة أزرار تدفئة المقعد أو التهوية اليدوية في لوحة الباب. استخدم أزرار تدفئة المقعد أو التهوية اليدوية في لوحة الباب لإيقاف تشغيل تدفئة المقعد أو التهوية التلقائية. إذا كان مقعد الراكب فارغًا فلن تنشط ميزة تدفئة المقاعد أو التهوية التلقائية على هذا المقعد. لتمكين أو تعطيل المقاعد المهواة أو المُدفأة تلقائيًا، حدد Settings (الإعدادات) > Vehicle (المركبة) > Climate and Air Quality (المناخ وجودة الهواء) > Auto Cooled or Auto Heated Seats (المقاعد المبردة تلقائيًا أو المقاعد المُدفأة تلقائيًا) > ON (تشغيل) أو OFF (إيقاف).

تدفئة وتهوية المقاعد عند بدء التشغيل عن بُعد

أثناء بدء التشغيل عن بُعد، يمكن تشغيل تدفئة المقاعد أو تهويتها أوتوماتيكيا، إذا كانت المركبة مجهزة بها. عندما يكون الطقس باردا في الخارج، تعمل تدفئة المقاعد، وعندما يكون الطقس حارا تعمل تهوية المقاعد. في حالة عدم تشغيل ميزة تدفئة المقاعد التلقائية أو تهويتها، إذا كانت المركبة مزودة بها، فربما يتم إلغاء تدفئة المقاعد أو تهويتها عند تشغيل المركبة. إذا لزم الأمر، اضغط على زر تدفئة أو تهوية المقاعد لاستخدام تدفئة أو تهوية المقاعد بعد بدء تشغيل المركبة.

قد تضيء مصابيح مؤشر تدفئة أو تهوية المقاعد خلال بدء التشغيل عن بُعد.

قد ينخفض أداء درجة الحرارة في المقعد غير المشغول. وهذا يعد أمرًا طبيعيًا.

لتمكين أو تعطيل بدء التشغيل عن بُعد للمقاعد المُدفأة أو المهواة، حدد Settings (الإعدادات) > Vehicle (المركبة) > Remote Lock, Unlock, and Start (القفل عن بُعد، وإلغاء القفل، وبدء التشغيل عن بُعد) > Remote Start Auto Heat Seats or Remote Start Auto Cool Seats (بدء التشغيل التلقائي عن بُعد لمقاعد التدفئة أو بدء التشغيل التلقائي عن بُعد للمقاعد الباردة) > ON (تشغيل) أو OFF (إيقاف). راجع بدء التشغيل عن بُعد ⇦ ١٢.

المقاعد الخلفية

مذكر المقعد الخلفي

إذا توفرت، تظهر الرسالة REAR SEAT REMINDER LOOK IN REAR SEAT (مذكر المقعد الخلفي، انظر في المقعد الخلفي) في مركز معلومات السائق (DIC) وذلك في ظروف معينة للإشارة إلى احتمال نسيان عنصر أو راكب في المقعد الخلفي. لذلك، تحقق من المقاعد الخلفية قبل الخروج من المركبة.

تنشط هذه الميزة عند فتح باب مقاعد الصف الثاني أثناء تشغيل السيارة أو بعد مرور مدة تصل إلى ١٠ دقائق قبل تشغيل السيارة. سيتم عرض رسالة في مركز DIC وسيتم سماع تنبيه يتم تفعيله عند إيقاف تشغيل المركبة. لا يكتشف الإنذار الأجسام مباشرةً في المقعد الخلفي؛ ولكن

في ظروف معينة يكتشف عملية فتح الباب الخلفي وإغلاقه، مما يشير إلى احتمال وجود شيئ ما في المقعد الخلفي.

تنشط الميزة فقط مرة عند تشغيل السيارة وإيقاف تشغيلها، وتتطلب إعادة التشغيل عن طريق فتح وإغلاق أبواب صف المقاعد الثاني. قد يكون هناك إنذار حتى في حالة عدم وجود أي شيئ في المقعد الخلفي؛ على سبيل المثال، في حالة دخول طفل للسيارة خلال الباب الخلفي ومغادرته للسيارة دون إيقاف تشغيل السيارة.

يمكن تشغيل الميزة أو إيقاف تشغيلها. حدّد Settings (الإعدادات) > Vehicle (المركبة) > Rear Seat Reminder (مذكر المقعد الخلفي) > ON (تشغيل) أو OFF (إيقاف التشغيل).

إمالة ظهور المقاعد

لإمالة ظهر المقعد:

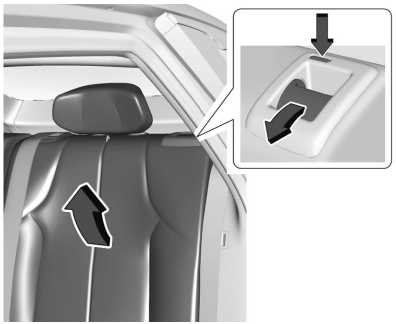

١. اسحب مقبض إمالة ظهر المقعد.

يرتفع لسان بجوار مقبض ظهر المقعد عند تحرير قفل ظهر المقعد.

٢. حرك ظهر المقعد إلى الوضع المطلوب، ثم حرر المقبض لقفل ظهر المقعد في مكانه.

٣. ادفع ظهر المقعد واسحبه للتحقق من قفله.

طي ظهر المقعد

يمكن طي أياً من جانبي ظهر المقعد للحصول على مساحة شحن أكبر. لا تطوِ ظهر المقعد إلا أثناء عدم تحرك المركبة.

⚠ تحذير

يمكن أن يتسبب طي المقعد الخلفي مع استمرار ربط أحزمة الأمان في إتلاف المقعد أو أحزمة الأمان. ومن ثم، قم دوماً بفك أحزمة الأمان وإعادتها إلى وضع التخزين الطبيعي لها قبل طي أي مقعد خلفي.

لطي ظهر المقعد:

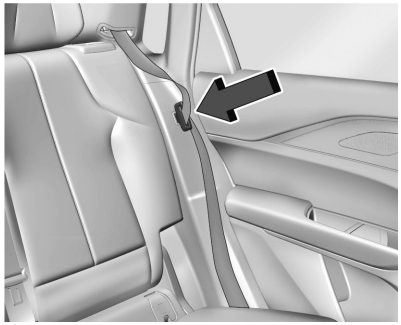

١. قم بتخزين لوحة مزلاج حزام الأمان في فتحة التخزين.

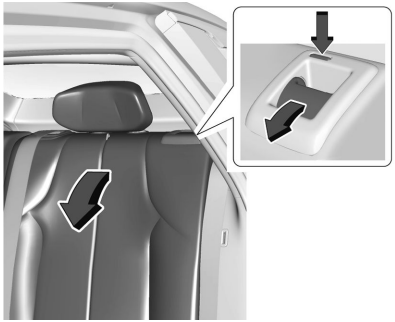

٢. اسحب المقبض أعلى مسند الظهر لتحرير قفله.

٣. أطوِ ظهر المقعد للأمام.

كرر الخطوات لطي مسند الظهر الآخر، إذا رغبت في ذلك.

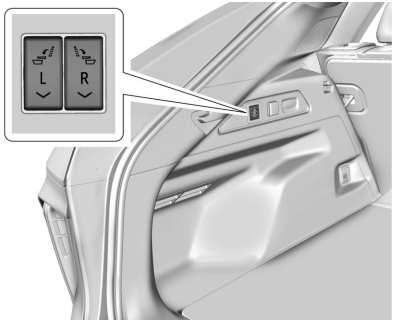

في حالة التجهيز، يمكن أيضًا طي ظهور المقاعد الخلفية للأمام عن طريق الضغط مع الاستمرار على المفاتيح الموجودة في منطقة الشحن الخلفية.

المفتاح الأيسر يطوي مسند ظهر المقعد الأيسر، والمفتاح الأيمن يطوي مسند ظهر المقعد الأيمن.

رفع ظهر المقعد

⚠ تحذير

في حالة عدم قفل أي من ظهور المقاعد، فيمكن أن يتحرك ظهر المقعد للأمام في حالة التوقف المفاجئ أو وقوع اصطدام. وقد

(يتبع)

تحذير (يتبع)

يتسبب هذا في تعرض الشخص الجالس على هذا المقعد للإصابة. لذا، قم دوماً بدفع وسحب ظهور المقاعد للتحقق من قفلها.

⚠ تحذير

إن حزام الأمان المستخدم بطريقة غير ملائمة أو غير المشدود بشكل جيد أو الملتوي سوف لن يوفر الحماية المطلوبة عند وقوع اصطدام. وقد يتعرض الشخص المرتدي للحزام لإصابة جسيمة. بعد رفع ظهر المقعد الخلفي، تأكد دائمًا من أن أحزمة الأمان مشدودة بشكل جيد ومثبتة وغير ملتوية.

لرفع مسند الظهر:

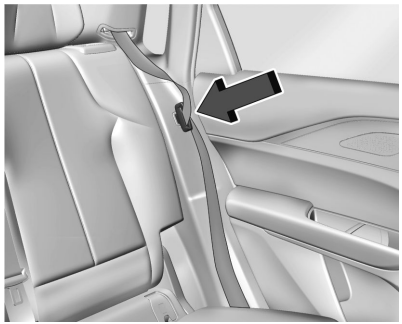

١. تأكد من أن لوحة مزلاج حزام الأمان في فتحة التخزين.

٢. ارفع مسند الظهر للأعلى، ثم ادفعه للخلف لتثبيته في مكانه.

يتراجع لسان بجوار ذراع مقبض ظهر المقعد عند قفل ظهر المقعد وتأمينه في مكانه.

٣. ادفع واسحب أعلى ظهر المقعد للتأكد من قفله في الوضع.

٤. كرر الخطوات لرفع مسند الظهر الآخر، عند الضرورة.

ينبغي الاحتفاظ بالمقعد في وضع رأسي مع قفله عند عدم استخدامه.

تدفئة المقاعد الخلفية

⚠ تحذير

إذا لم يتم الإحساس بتغيُّر درجة الحرارة أو الألم في الجلد، قد يتسبَّب سخان المقعد في حدوث حروق. راجع التحذير الوارد أسفل تدفئة المقاعد الأمامية وتهويتها ⇦ ٣٩.

إذا كانت المركبة مجهزة بذلك، فستجد الأزرار في مؤخرة الكونسول المركزي.

عندما تكون المركبة في وضع التشغيل، اضغط على أو لتدفئة وسادة وظهر المقعد الأيمن الجانبي أو الأيسر الجانبي. يظهر مؤشر على شاشة نظام التحكم بالمناخ بالخلف عند تشغيل هذه الخاصية.

اضغط على الزر مرة واحدة للحصول على أعلى درجات الضبط. مع كل ضغطة على الزر، سيتغير المقعد إلى درجة الضبط المنخفضة التالية، ثم إلى درجة ضبط الإغلاق. مصابيح المؤشرات الموجودة بجانب الأزرار تبين ثلاثة من أوضاع الضبط الأعلى وواحدا لأقل وضع ضبط.

إذا كانت تدفئة المقاعد في أعلى مستوى لمدة ٣٠ دقيقة تقريبًا، فقد يقل المستوى أوتوماتيكيًا.

مقاعد بدء التدفئة عن بعد

إذا كانت متوفرة، ستعمل تدفئة المقاعد تلقائيًا أثناء بدء التشغيل عن بُعد إذا كان الجو باردًا في الخارج. قد تظهر مؤشرات تدفئة المقعد في أثناء هذه العملية. قد يتم إلغاء تدفئة المقاعد عند تشغيل السيارة. يمكن تحديد هذه الميزات يدويًا باستخدام أزرار المقعد المسخنة بعد تشغيل السيارة.

قد ينخفض أداء درجة الحرارة في المقعد غير المشغول. وهذا يعد أمرًا طبيعيًا.

لتمكين أو تعطيل بدء التشغيل عن بُعد للمقاعد المُدفأة، حدد Settings (الإعدادات) > Vehicle (المركبة) > Remote Lock, Unlock, and Start (القفل عن بُعد، وإلغاء

القفل، وبدء التشغيل عن بُعد) > Remote Start Auto Heat Seats (بدء التشغيل التلقائي عن بُعد لمقاعد التدفئة) > ON (تشغيل) أو OFF (إيقاف). راجع بدء التشغيل عن بُعد ⇦ ١٢.

أحزمة الأمان

يصف هذا القسم كيفية استخدام أحزمة الأمان بشكل صحيح، وبعض الأشياء التي يجب أن لا تفعلها.

⚠ تحذير

لا تسمح بركوب أي شخص للمركبة في مكان يتعذر فيه ربط حزام الأمان بشكل ملائم. عند وقع حادث، وفي حال لم تربط أنت أو (أحد) الركاب أحزمة الأمان، فيمكن أن تكون الإصابات أسوأ بكثير عما إذا تم ارتداؤها. يمكن أن تتعرض للإصابات الخطيرة أو للوفاة عن طريق الارتطام بالأشياء الموجودة داخل المركبة أو عن طريق اندفاعك إلى خارج المركبة. أيضًا، يمكن لكل من لم يربط حزام الأمان أن يرتطم بالركاب الآخرين في المركبة.

(يتبع)

تحذير (يتبع)

ويشكل الركوب في منطقة الحمولة أو داخل أو خارج المركبة خطراً بالغاً. لأن الأشخاص الذين يركبون في هذه المناطق من المحتمل أن يكونوا أكثر عرضة للإصابات أو الوفاة في حالة وقوع أي حادث اصطدام. لذا، لا تسمح للأشخاص بالدخول إلى أي مكان في مركبتك غير مزود بمقاعد وأحزمة أمان.

لذا، قم دومًا بربط حزام الأمان وتحقق أيضًا من ربط من يركبون معك لأحزمة الأمان الخاصة بهم بشكل ملائم.

تم تجهيز هذه المركبة بمؤشرات تعمل للتذكير بضرورة ربط أحزمة الأمان. راجع التذكيرات بحزام الأمان ⇦ ٩٧.

سبب عمل أحزمة الأمان

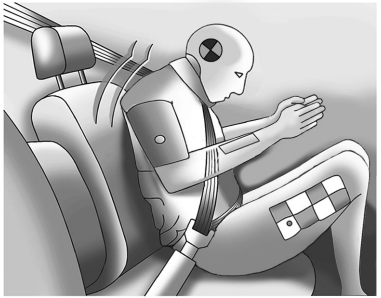

عند الركوب في المركبة، تتحرك بالسرعة نفسها التي تتحرك بها المركبة. وإذا توقفت المركبة فجأة، فستواصل أنت تحركك حتى يوقفك شيء ما. ويمكن أن يكون ذلك الشيء إما الزجاج الأمامي أو لوحة أجهزة القياسات أو أحزمة الأمان!

عند ربط حزام الأمان، تتباطأ سرعة المركبة وسرعتك في آنٍ واحد. ويصبح أمامك وقت أطول للتوقف لأنك تتوقف على مسافة أبعد، وذلك إذا ما تم ربطه بصورة سليمة. لذا، تقوم عظامك الأقوى بامتصاص القوة من أحزمة الأمان. وهذا هو سبب الأمان الذي توفره أحزمة الأمان.

أسئلة وإجابات حول أحزمة الأمان

س: هل سأتعرض للانحشار في المركبة بعد وقوع حادث إذا كنت أرتدي حزام أمان؟

ج: من *الممكن* أن تتعرض للانحشار - سواء أكنت ترتدي حزام الأمان أم لا. ولكن فرصة عدم فقدك للوعي أثناء وقوع أي حادث أو بعده بحيث *يمكنك* فك حزام الأمان والخروج من المركبة تكون أكبر *بكثير* إذا كنت مرتديًا حزام الأمان.

س: إذا كانت سيارتي مجهزة بوسائد هوائية، فلماذا يتعين علي ارتداء أحزمة الأمان؟

ج: الوسائد الهوائية هي أنظمة تكميلية فقط. وهي تعمل مع أحزمة الأمان - وليس بدلاً عنها. وسواء أكانت الوسائد الهوائية متوفرة أم لا، فلا يزال يجب على كافة الركاب ربط أحزمة الأمان للحصول على أقصى حماية.

كذلك، يشترط القانون تقريبًا في جميع المناطق ربط أحزمة الأمان.

Buckle to Drive (ربط حزام أمان للقيادة)

إذا كانت مجهزة، وكان وضع السائق المراهق نشطًا، فإن هذه الميزة تؤخر نقل السيارة من وضع P (الركن) عندما لا يتم ربط حزام مقعد السائق. يجب تشغيل ميزة Buckle to Drive (ربط حزام الأمان للقيادة) في قائمة Teen Driver Personalization (تخصيص السائق المراهق) في نظام المعلومات والترفيه لكي تعمل. راجع السائق المراهق ⇦ ١٥٤.

إذا كانت السيارة قيد التشغيل وتم الضغط على دواسة الفرامل مع وجود السيارة في وضع P (الركن) ولكن لم يتم ربط حزام مقعد السائق، فستظهر رسالة في مركز معلومات السائق (DIC) وستتأخر السيارة في النقل من وضع P (الركن). اربط حزام مقعد السائق لمسح الرسالة والنقل من وضع P (الركن). سيتأخر النقل من وضع P (الركن) مرة واحدة في كل مرة يتم فيها تشغيل السيارة.

في بعض الطرز، قد تؤدي ميزة Buckle to Drive (ربط حزام الأمان للقيادة) أيضًا إلى تأخير النقل من وضع P (الركن) إذا كان حزام مقعد الراكب الأمامي غير مربوط. تظهر رسالة في مركز معلومات السائق (DIC)، اربط حزام أمان مقعد الراكب الأمامي لنقل الحركة من وضع P (التوقف). قد تؤخر هذه الميزة السيارة من النقل من وضع P (الركن) في حالة وجود أي شيء كالحقيبة أو حقيبة اليد أو كيس البقالة أو الكمبيوتر المحمول أو أي جهاز إلكتروني آخر على مقعد الراكب الأمامي. إذا حدث هذا، فقم بإزالة هذا الشيء من المقعد أو اربط حزام أمان المقعد لتتمكن من نقل الحركة من وضع P (التوقف).

إذا ظل السائق، أو في بعض المركبات، أو الراكب الأمامي دون ربط حزام الأمان، فسوف يتم إيقاف تشغيل رسالة مركز معلومات السائق (DIC) بعد عدة ثوان، فسوف تتمكن من نقل حركة السيارة من وضع P (التوقف). راجع "أحزمة الأمان" و"نظام أمان الأطفال" في الفهرس لمزيد من المعلومات حول أهمية الاستخدام الملائم لمقعد الطفل.

إذا لم يتم ربط حزام أمان السائق أو مقعد السائق الأمامي في أثناء القيادة، فسوف يتم تشغيل ضوء (أضواء) وتنبيه صوتي للتذكير بربط الحزام. راجع التذكيرات بحزام الأمان ⇦ ٩٧. قد لا تعمل هذه الميزة بشكل لائق، إذا كان ضوء مصباح استعداد الوسادة الهوائية قيد التشغيل. راجع مصباح استعداد الوسادة الهوائية ⇦ ٩٨.

كيفية وضع أحزمة أمان المقعد بشكل مناسب

اتبع هذه القواعد لحماية جميع الأشخاص.

توجد أمورًا إضافية يلزم معرفتها عن أحزمة الأمان والأطفال، بما في ذلك الأطفال الصغار والرضع. إذا كان سيركب المركبة طفل، فراجع الأطفال الأكبر سناً ⇦ ٦٢ أو الرضّع والأطفال الأصغر سناً ⇦ ٦٤. قم بمراجعة واتباع القواعد المتعلقة بالأطفال بالإضافة إلى القواعد التالية.

ويمثل قيام كافة الركاب بربط أحزمة الأمان أهمية قصوى. وتُظهر الإحصائيات أن الأشخاص الذين لا يرتدون أحزمة الأمان يتعرضون للإصابة في الحوادث بصورة أكبر من الأشخاص الذين يرتدون أحزمة الأمان.

هناك أشياء مهمة يتعين عليك معرفتها حول ربط حزام الأمان بشكل صحيح.

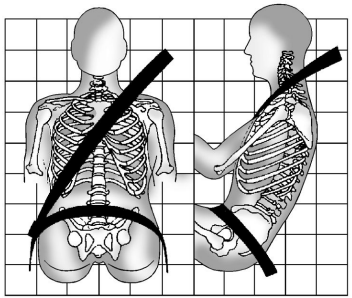

- اجلس في وضع مستقيم وحافظ دوماً على بقاء قدميك على أرضية المركبة أمامك (إن أمكن ذلك).
- ينبغي ارتداء جزء الحجر من الحزام في وضع منخفض مع إحكام ربطه على الوركين، بحيث يلامس الفخذين قليلاً. حيث يؤدي هذا الوضع في أي حادث إلى تركيز قوة الاصطدام على عظام الحوض القوية، كما أن انزلاقك أسفل حزام الحضن سيكون أقل احتمالاً. وفي حالة انزلاقك أسفل حزام الحضن، فمن المحتمل أن يضغط الحزام بقوة على بطنك. وقد يتسبب هذا في تعرضك لإصابات خطيرة أو مميتة.
- يجب تمرير حزام الكتف فوق الكتف وعبر الصدر. لأن هذه الأجزاء من الجسم تتمتع بقدرة كبيرة على تحمل قوة شد الحزام أثناء الحوادث. ويتم قفل حزام الكتف في حالة حدوث توقف مفاجئ أو اصطدام.

⚠ تحذير

يمكن أن تتعرض للإصابات الخطيرة أو حتى للوفاة في حال عدم ربط حزام الأمان بشكل صحيح.

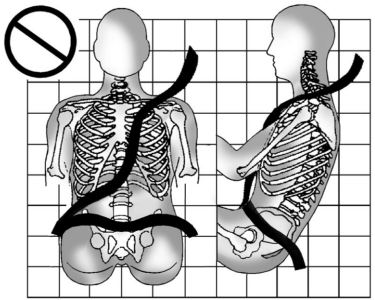

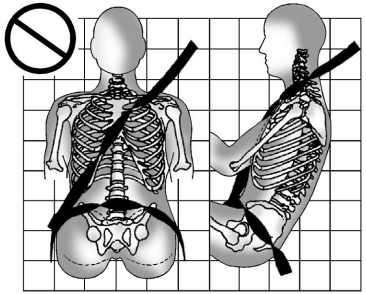

إياك أن تترك حزام الحجر أو الكتف مرتخيًا أو ملتويًا.

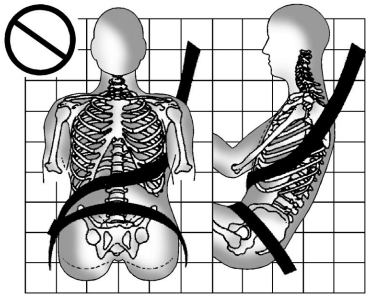

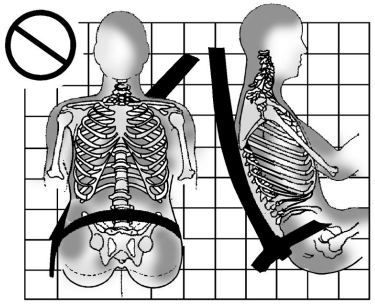

إياك أن تربط حزام الكتف تحت الذراعين أو وراء ظهرك.

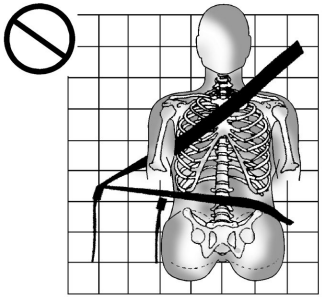

استخدم دومًا الإبزيم الصحيح المناسب لوضعية الجلوس الخاص بك.

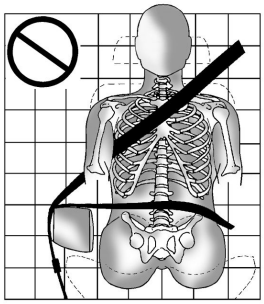

إياك أن تلف حزام الحجر أو الكتف على مسند الذراع.

⚠ تحذير

يمكن أن ينحصر حزام الأمان في حالة توجيهه أسفل إطار من البلاستيك على المقعد، مثل الإطار الموجود حول مقبض طي ظهر المقعد الخلفي أو الوسادة الهوائية الجانبية. وفي حال وقوع حادث، قد لا توفر أحزمة الأمان المحصورة الحماية الملائمة. تجنب تمامًا توجيه أحزمة الأمان أسفل قطع الإطار البلاستيكية.

⚠ تحذير

يمكن أن تتعرّض لإصابة خطرة أو للوفاة إذا قمتَ بوضع حزام الكتف خلف ظهرك أو تحت ساقيك أو إذا قمتَ بلفّه حول عنقك. يمكن إحكام إغلاق حزام الكتف حال قفله ولكن لا يمكن فكه. يتم قفل حزام الكتف عند سحبه على طول المسافة خارج الشداد. ويتم إلغاء قفل حزام الكتف عند السماح بتراجعه بالكامل داخل الشداد، ولكن لا يمكن حدوث ذلك في حال التفافه حولك. لذلك، قد تضطر إلى قطع حزام الأمان إذا كان عالقًا ومشدودًا حولك.

حزام الكتف - الحضن

تحتوي كافة أماكن الجلوس في المركبة على حزام كتف - حاضن.

وتوضح التعليمات التالية كيفية ارتداء حزام الكتف - الحضن بشكل ملائم.

١. اضبط المقعد، إذا كان المقعد قابلاً للضبط، بحيث يمكنك الجلوس بشكل مستقيم. وللتعرف على كيفية القيام بذلك، راجع "المقاعد" في الفهرس.

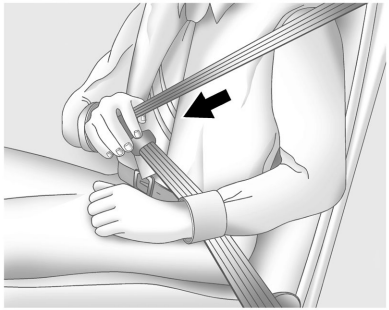

٢. ارفع لوحة المزلاج واسحب الحزام على جسمك. ولا تسمح بالتفاف الحزام.

قد يتعرض حزام الكتف - الحضن للقفل إذا قمت بسحب الحزام على جسمك بسرعة كبيرة. وفي حالة حدوث هذا، اترك الحزام حتى يعود قليلاً لفتح القفل الخاص به. وبعد ذلك، اسحب الحزام على جسمك بشكل أكثر بطئاً.

إذا تم سحب جزء الكتف من حزام الراكب حتى نهايته، فقد يتم تعشيق قفل تثبيت الأطفال. راجع أنظمة تقييد الأطفال ⇦ ٦٦. وفي حالة وقوع ذلك، اترك الحزام حتى يعود بشكل كامل وابدأ عملية ربط الحزام مرة أخرى. إذا ظلت ميزة القفل معشقة بعد ترك الحزام يعود إلى وضع التخزين على المقعد، فقم بتحريك المقعد إلى الخلف أو أعد ظهر المقعد حتى يتم تحرير قفل حزام الكتف.

إذا تم سحب جزء الكتف من حزام السائق حتى نهايته، فقد يتم تعشيق ميزة قفل ساحبة حزام الكتف. وفي حالة حدوث هذا، اترك الحزام حتى يعود بشكل كامل وابدأ عملية ربط الحزام مرة أخرى. إذا ظلت ميزة القفل معشقة بعد ترك الحزام يعود إلى وضع التخزين على المقعد، فقم بتحريك المقعد إلى الخلف أو أعد ظهر المقعد حتى يتم تحرير قفل حزام الكتف.

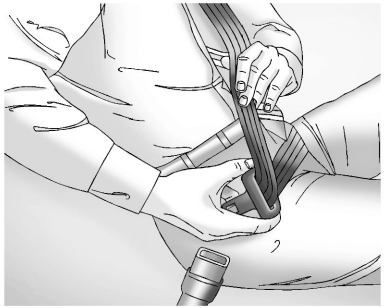

إذا انحشر شريط الحزام في لوحة المزلاج قبل الوصول إلى الإبزيم، فقم بإمالة لوحة المزلاج لفردها لتحرير الشريط.

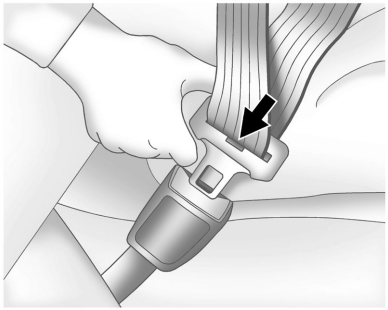

٣. ادفع لوحة المزلاج في الإبزيم حتى تسمع صوت استقرارها في مكانها. واسحب لوحة المزلاج للأعلى للتحقق من ثباتها.

ضع زر الدفع الخاص بالتحرير على الإبزيم، بحيث يمكن فك إبزيم حزام الأمان بسرعة إذا اقتضى الأمر.

٤. إذا كانت المركبة مجهزة بمعدّل ارتفاع حزام الكتف، فقم بتحريكه إلى الارتفاع الذي يناسبك. راجع "معدّل ارتفاع حزام الكتف" لاحقًا في هذا القسم للاطلاع على تعليمات الاستخدام والحصول على معلومات الأمان المهمة.

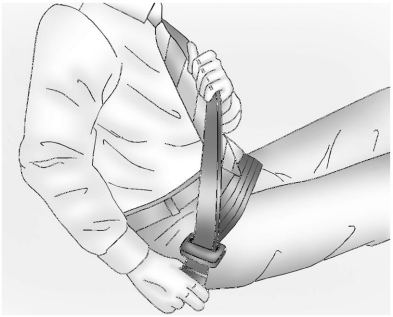

٥. لإحكام ربط جزء الحضن، اسحب حزام الكتف للأعلى.

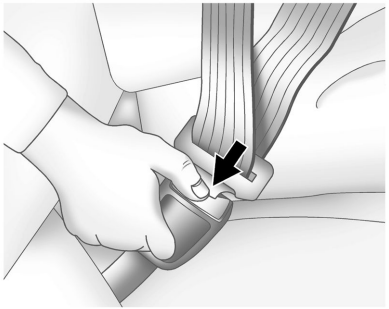

لفك حزام الأمان، اضغط على زر الدفع الخاص بالتحرير الموجود على الإبزيم. ويفترض أن يرجع الحزام إلى وضع التخزين الخاص به.

احرص على إعادة حزام الأمان إلى مكانه ببطء. وفي حالة إعادة شريط حزام الأمان بسرعة إلى موضع التخزين الخاص به، فقد يؤدي ذلك إلى قفل الشداد وتعذر سحبه للخارج مرة أخرى. إذا وقعت هذه المشكلة، يمكنك سحب حزام الأمان بحزم للخارج لتتمكن من فتح قفل الشريط ثم تحريره. وإذا استمر الشريط في حالة القفل داخل الشداد، يمكنك الرجوع إلى الوكيل.

قبل إغلاق أي باب، تأكد من عدم إعاقة حزام الأمان للباب. حيث قد يتعرض كل من الحزام والمركبة للتلف في حال إغلاق الباب بقوة على حزام الأمان.

معدّل ارتفاع حزام الكتف

المركبة مزودة بمعدّل لارتفاع حزام الكتف في أماكن جلوس السائق والراكب الأمامي المجاور للباب.

قم بتعديل الارتفاع بحيث يكون الجزء الكتفي من الحزام موجودًا على الكتف ولا ينزل عنه. يجب أن يكون الحزام قريبًا من العنق وليس ملامسًا له. فقد يؤدي الضبط غير الملائم لارتفاع حزام الكتف إلى تقليل فاعلية حزام الأمان في حالة وقوع حادث. راجع كيفية وضع أحزمة أمان المقعد بشكل مناسب ⇦ ٤٥.

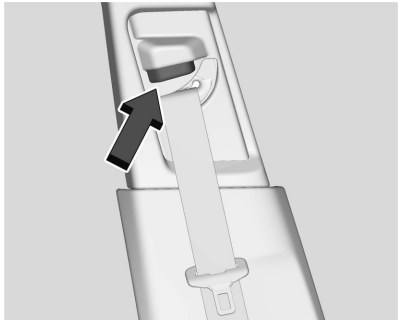

اضغط على زر التحرير وحرك معدّل الارتفاع إلى الوضع المطلوب. يمكنك تحريك المعدّل لأعلى عن طريق دفع الشريحة المنزلقة/الكسوة لأعلى. بعد ضبط معدِّل الارتفاع على الوضع المطلوب، حاول تحريكه للأسفل دون الضغط على زر التحرير للتحقق من ثباته في مكانه.

شدادات حزام الأمان

تحتوي هذه السيارة على شدادات أحزمة الأمان لركاب الصف الأمامي والصف الثاني الخارجي. وعلى الرغم من عدم قدرتنا على رؤية شدادات أحزمة الأمان، إلا أنها جزء من مجموعة أحزمة الأمان. فيمكن لهذه الشدادات أن تساعد في إحكام ربط أحزمة الأمان خلال المراحل المبكرة من أي اصطدام أمامي أو شبه أمامي متوسط أو شديد أو خلفي في حال استيفاء الشروط الأولية لتفعيل

هذه الشدادات. شدادات أحزمة الأمان بإمكانها أيضًا أن تساعد في إحكام أحزمة الأمان في التصادمات الجانبية أو في حالة انقلاب المركبة.

وتعمل الشدادات مرة واحدة فقط. إذا كان يتم تنشيط الشدادات في حالات التصادم، فسيلزم استبدال الشدادات وربما غيرها من الأجزاء في نظام حزام الأمان للمركبة. راجع استبدال أجزاء نظام حزام الأمان بعد حادث تصادم ⇦ ٥١.

لا تجلس على حزام الأمان الطرفي أثناء دخول السيارة أو الخروج منها أو في أي وقت أثناء الجلوس على المقعد. فقد يؤدي الجلوس على حزام الأمان إلى تلف مكوناته.

استخدام حزام الأمان أثناء الحمل

تصلح أحزمة الأمان لكل شخص، بما في ذلك النساء الحوامل. فالنساء الحوامل، مثلهن في ذلك مثل كافة الركاب، قد يكنّ أكثر عرضة لإصابات جسيمة في حالة عدم ارتدائهن لأحزمة الأمان.

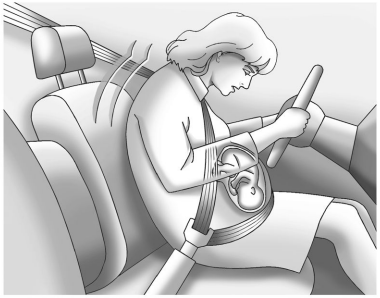

يجب على المرأة الحامل ارتداء حزام الكتف - الحضن، ويجب ارتداء جزء الحضن في وضع منخفض قدر الإمكان، بحيث يكون أسفل الجزء المستدير من بطن الحامل على امتداد الحمل.

إن أفضل طريقة لحماية الجنين هي حماية الأم. وعند ارتداء الحامل حزام الأمان بشكل ملائم، فمن المحتمل بصورة أكبر عدم تعرض الجنين للإصابة في أي حادث. وبالنسبة لكل النساء الحوامل، كما هو الحال بالنسبة لكل شخص، فإن العنصر الأساسي الكفيل بجعل أحزمة الأمان فعالة هو ارتدائها بشكل ملائم.

فحص نظام الأمان

افحص بشكل دوري تذكير حزام الأمان، وحزام الأمان، والأبازيم، ولوحات القفل، والشدادات، وأدوات ضبط ارتفاع حزام الكتف (إذا توفرت)، ومثبتات حزام الأمان وذلك للتأكد من أن أنها تعمل بشكل صحيح. افحص للتحقق من عدم وجود أي أجزاء أخرى مفكوكة أو تالفة بنظام أحزمة الأمان والتي من شأنها أن تعوق عمل نظام أحزمة الأمان بصورة سليمة. وارجع إلى وكيلك لإصلاح هذه الأجزاء. قد لا توفر أحزمة الأمان البالية أو المهترئة أو الملتوية الحماية اللازمة لك في حالة وقوع حادث. قد تتمزق أحزمة الأمان البالية أو المهترئة بفعل تأثير قوة الارتطام. في حالة تمزق أو تلف أحد أحزمة الأمان، استبدله على الفور. وإذا كان حزام الأمان ملتويًا، يمكن فك تشابكه عن طريق عكس لوحة المزلاج الموجودة على شريط الحزام. في حالة تعذر فك التواء وتشابك الحزام، اطلب من الوكيل الذي تتعامل معه إصلاحه.

وتأكد من عمل مصباح تذكير حزام الأمان. راجع التذكيرات بحزام الأمان ⇦ ٩٧.

وحافظ على نظافة وجفاف أحزمة الأمان. راجع العناية بحزام الأمان ⇦ ٥٠.

العناية بحزام الأمان

حافظ على نظافة وجفاف الأحزمة.

يلزم العناية الخاصة بأحزمة الأمان (أحزمة المقاعد) وصيانتها.

يلزم الحفاظ على جفاف مكونات حزام الأمان وخلوها من الأتربة أو الشوائب. عند الضرورة يمكن تنظيف بعض الأسطح الخارجية الصلبة

ومكونات حزام الأمان بواسطة صابون معتدل وبعض الماء بصورة خفيفة. تحقق من عدم تراكم غبار أو شوائب في الآلية. في حالة وجود غبار أو شوائب في النظام بعد التنظيف المناسب، يُرجى مراجعة الوكيل. قد يلزم استبدال بعض الأجزاء لضمان عمل النظام بكفاءة.

⚠ تحذير

لا تستعمل أي مواد تنظيف مبَيّضة مع أحزمة الأمان ولا تقم بصبغها. فهذا الأمر قد يؤدي إلى ضعف الحزام. وفي حالة وقوع حادث، قد لا تتمكن أحزمة الأمان من توفير الحماية الملائمة. استخدم فقط الصابون المعتدل مع الماء الدافئ في تنظيف حزام الأمان. اترك الحزام يجف.

استبدال أجزاء نظام حزام الأمان بعد حادث تصادم

⚠ تحذير

يمكن لأي حادث تعريض نظام أحزمة الأمان في المركبة للتلف، حيث لا يوفر نظام أحزمة الأمان التالف الحماية اللازمة للشخص الذي يستخدمه، مما يؤدي إلى تعرض الشخص

(يتبع)

تحذير (يتبع)

لإصابة جسيمة أو الوصول إلى حد الوفاة في بعض الحوادث. وللمساعدة في التحقق من عمل أنظمة أحزمة الأمان بشكل ملائم بعد أي حادث، اصطحب المركبة لأي مركز خدمة لفحص أنظمة أحزمة الأمان وإجراء أية عمليات استبدال لازمة في أقرب وقت ممكن.

قد لا تكون ثمة حاجة لاستبدال أحزمة الأمان بعد أي حادث بسيط. ولكن يُحتمل تعرض مجموعات أحزمة الأمان التي استُخدمت أثناء أي حادث للضعف أو التلف. لذا، قم بزيارة الوكيل لديك لفحص مجموعات أحزمة الأمان أو استبدالها.

وقد يلزم تركيب أجزاء جديدة وإجراء أعمال إصلاح حتى في حالة عدم استخدام نظام أحزمة الأمان وقت الحادث.

يجب أن تخضع شدادات أحزمة الأمان للفحص في حالة تعرض المركبة لحادث، أو في حالة استمرار إضاءة مصباح استعداد الوسادة الهوائية بعد بدء تشغيل المركبة أو أثناء قيادتك لها. راجع مصباح استعداد الوسادة الهوائية ⇦ ٩٨.

نظام الوسائد الهوائية

المركبة مجهزة بالوسائد الهوائية التالية:

- وسادة هوائية أمامية للسائق
- وسادة هوائية أمامية للراكب الأمامي الخارجي
- وسادة هوائية للركبة للسائق.
- وسادة هوائية للركبة للراكب الأمامي الخارجي.
- وسادة هوائية جانبية ممتصة للصدمات مثبتة في المقعد للسائق
- وسادة هوائية جانبية ممتصة للصدمات مثبتة في المقعد للراكب الأمامي الخارجي
- وسادة هوائية مثبتة في إطار السقف للسائق والراكب الجالس مباشرة خلف السائق
- وسادة هوائية مثبتة في إطار السقف للراكب الأمامي الطرفي والراكب الجالس مباشرة خلف الراكب الأمامي الطرفي

توجد كلمة AIRBAG (وسادة هوائية) على كسوة جميع الوسادات الهوائية بالمركبة أو على ملصق بالقرب من فتحة الانتفاخ.

بالنسبة للوسائد الهوائية الأمامية، توجد كلمة AIRBAG في منتصف عجلة القيادة للسائق وعلى لوحة أجهزة القياسات للراكب الأمامي الخارجي.

بالنسبة للوسادات الهوائية للركبة، فإن كلمة AIRBAG (وسادة هوائية) تكون مكتوبة على الجزء السفلي من لوحة أجهزة القياس.

توجد كلمة AIRBAG بالنسبة للوسائد الهوائية الجانبية الممتصة للصدمات والمثبتة في المقاعد على جانب ظهر المقعد أو جانب المقعد الأقرب إلى الباب.

بالنسبة للوسائد الهوائية المثبتة في إطار السقف، توجد كلمة AIRBAG على السقف أو الكسوة.

صُمّمت الوسائد الهوائية لتعضيد الحماية التي توفرها أحزمة الأمان. وعلى الرغم من أن الوسائد الهوائية في وقتنا الراهن مصممة أيضاً للمساعدة في تقليل خطر التعرض للإصابة من جراء قوة الوسادة المنفوخة، إلا أنه يجب انتفاخ كافة الوسائد الهوائية بسرعة كبيرة حتى تقوم بعملها.

ونستعرض فيما يلي الأمور الأكثر أهمية التي يتعين عليك معرفتها عن نظام الوسائد الهوائية:

⚠ تحذير

قد تتعرض لإصابات جسيمة أو للوفاة في أي حادث تصادم إذا لم تكن ترتدي حزام الأمان - حتى في حالة وجود الوسائد الهوائية. وقد صُمّمت الوسائد الهوائية للعمل جنبًا إلى جنب مع أحزمة الأمان، إلا أنها لا تحل محلها.

(يتبع)

تحذير (يتبع)

كذلك لم يتم تصميم الوسائد الهوائية بحيث تنتفخ في كل حادث. ففي بعض الحوادث، تكون أحزمة الأمان هي العامل الوحيد المُثبت. راجع متى ينبغي أن تنتفخ الوسادة الهوائية؟ ⇦ ٥٤.

إن ارتدائك لحزام الأمان خلال أي حادث يساعدك في تقليل فرصة تعرضك للارتطام بالأشياء الموجودة داخل المركبة أو تعرضك للسقوط خارج المركبة. وتعد الوسائد الهوائية "مثبتات إضافية" بجانب أحزمة الأمان. لذا، يجب على كل شخص في المركبة ارتداء حزام الأمان بشكل ملائم - سواء أكانت تتوفر وسادة هوائية لهذا الشخص أم لا.

⚠ تحذير

نظرًا لأن الوسائد الهوائية تنتفخ بقوة شديدة وبشكل أسرع من غمضة العين، فإن أي شخص يجلس أمام أي وسادة هوائية أو على مسافة قريبة جدًا منها يمكن أن يتعرض للإصابات الخطيرة أو للوفاة عند انتفاخها. لذا، لا تجلس دون داعٍ بالقرب من أي وسادة هوائية، مثل جلوسك على حافة المقعد أو

(يتبع)

تحذير (يتبع)

انحنائك للأمام. وتساعد أحزمة الأمان في تثبيتك في مكانك قبل وأثناء أي حادث. لذا، ارتد دوماً حزام أمان، حتى في حالة وجود الوسائد الهوائية. ويجب على السائق الجلوس في مقعده للخلف قدر الإمكان مع مواصلته المحافظة على السيطرة على المركبة. تعمل أحزمة الأمان والوسائد الهوائية للراكب الأمامي الطرفي بأفضل أداء في حالة الجلوس في وضعية جيدة وإسناد الظهر في المقعد مع الانتصاب بشكل مستقيم في المقعد وملامسة القدمين للأرض.

يجب على الركاب عدم الاستناد على الأبواب أو النوافذ الجانبية أو النوم مقابلها في أماكن الجلوس التي تحتوي على وسائد هوائية جانبية ممتصة للصدمات مثبتة في المقاعد و/أو وسائد هوائية مثبتة في إطار السقف.

⚠ تحذير

قد يتعرض الأطفال الذين يقفون مقابل أية وسادة هوائية أو بالقرب منها عند انتفاخها لإصابة جسيمة أو الوفاة. لذا، قم دوماً بتثبيت الأطفال في المركبة. وللإطلاع على كيفية

(يتبع)

تحذير (يتبع)

القيام بذلك، راجع الأطفال الأكبر سناً ⇦ ٦٢ أو الرضّع والأطفال الأصغر سناً ⇦ ٦٤.

يُوجد ضوء استعداد الوسادة الهوائية على مجموعة العدادات، والتي يظهر عليها رمز الوسادة الهوائية.

ويقوم النظام بفحص النظام الكهربائي للوسادة الهوائية للتحقق من عدم وجود أي أعطال. ويُعلمك هذا المصباح عما إذا كانت هناك مشكلة في النظام الكهربائي أم لا. راجع مصباح استعداد الوسادة الهوائية ⇦ ٩٨.

أين توجد الوسائد الهوائية؟

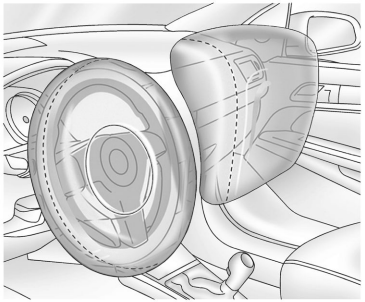

توجد الوسادة الهوائية الأمامية الخاصة بالسائق في منتصف عجلة القيادة.

توجد الوسادة الهوائية الأمامية للراكب الأمامي الجالس على الطرف في لوحة أجهزة القياسات الجانبية للراكب.

توجد الوسادة الهوائية للركبة الخاصة بالسائق أسفل عمود التوجيه. توجد الوسادة الهوائية للركبة الخاصة بالراكب الأمامي الخارجي أسفل صندوق القفازات.

جانب السائق، جانب الراكب المماثل

توجد الوسائد الهوائية التي تمتص قوة الاصطدام الجانبي والمثبتة في مقاعد السائق والراكب الأمامي الجالس على الطرف في جانب ظهور المقاعد الأقرب إلى الباب.

جانب السائق، جانب الراكب المماثل

توجد الوسائد الهوائية المثبتة في إطار السقف للسائق والراكب الأمامي الخارجي والركاب الذين يجلسون في الصف الثاني على الأطراف في السقف فوق النوافذ الجانبية.

⚠ تحذير

في حالة وجود أي جسم بين الراكب والوسادة الهوائية، فقد لا تنتفخ الوسادة الهوائية بشكل ملائم أو قد تدفع الجسم في اتجاه هذا الراكب مما يتسبب في تعرضه لإصابة جسيمة أو الوفاة. لذا، يجب عدم وجود أي عائق في مسار الوسادة الهوائية المنفوخة. وبناء عليه،

(يتبع)

تحذير (يتبع)

لا تضع أي جسم بين الراكب والوسادة الهوائية ولا تقم بربط أو وضع أي شيء على صرة عجلة القيادة أو على غطاء أية وسادة هوائية أخرى أو بالقرب منه.

لا تستخدم ملحقات المقاعد التي تعوق مسار نفخ الوسائد الهوائية الجانبية الممتصة للصدمات والمثبتة في المقاعد.

ولا تقم بتثبيت أي شيء بسقف المركبة بواسطة الوسائد الهوائية المثبتة في إطار السقف عن طريق توجيه حبل أو عروة شد عبر أي باب أو فتحة النافذة. وفي حالة القيام بذلك، سوف يتم إعاقة مسار الوسادة الهوائية المنفوخة المثبتة في إطار السقف.

متى ينبغي أن تنتفخ الوسادة الهوائية؟

المركبة مجهزة بوسائد هوائية. راجع نظام الوسائد الهوائية ⇦ ٥١. الوسادات الهوائية هي مصممة لتنتفخ إذا تجاوزت الصدمة الحد المعين من أجل انتفاخ نظام الوسائد الهوائية. وتُستخدم حدود الانتفاخ للتنبؤ بمدى الشدة التي من المحتمل أن يكون عليها الحادث حتى يتسنى نفخ الوسائد الهوائية والمساعدة في تثبيت الركاب. المركبة مزودة بمستشعرات الكترونية تساعد نظام

الوسادة الهوائية على تحديد حدة الصدمة. وقد تتفاوت حدود الانتفاخ بالاعتماد على التصميم الخاص بالمركبة.

الوسائد الهوائية الأمامية مصممة للانتفاخ في الحوادث الأمامية إلى الشديدة للمساعدة في تقليل احتمال التعرض لإصابات جسيمة، وبصورة أساسية في رأس وصدر السائق والراكب الأمامي الخارجي.

لا يعتمد نفخ الوسائد الهوائية الأمامية بالأساس على مدى سرعة سير المركبة. بل يعتمد ذلك على الشيء الذي يتم الارتطام به، واتجاه الصدمة، ومدى سرعة إبطاء المركبة.

قد تنتفخ الوسائد الهوائية الأمامية في حادث يقع بسرعات مختلفة اعتمادًا على ما إذا ارتطمت المركبة بشيء يوجد أمامها أو على زاوية منها، وعلى ما إذا كان هذا الشيء ثابتًا أو متحركًا، جامدًا أو ليِّنًا، ضيقًا أو متسعًا.

لم تُصمّم الوسادات الهوائية الأمامية للانتفاخ أثناء انقلاب المركبة أو التصادمات الخلفية أو في العديد من التصادمات الجانبية.

وعلاوة على ذلك، زُودت المركبة بوسائد هوائية أمامية بتقنية عالية. تقوم الوسائد الهوائية الأمامية بالتقنية المتقدمة بضبط المساند حسب إما حدة التصادم أو تفاعل الراكب.

الوسائد الهوائية للركبة مصممة للانتفاخ في التصادمات الأمامية المعتدلة إلى الحادة. لم تُصمّم الوسادات الهوائية للركبة للانتفاخ أثناء انقلاب المركبة أو التصادمات الخلفية أو في العديد من التصادمات الجانبية.

الوسائد الهوائية الخاصة بالتصادمات الجانبية والمُثبتة على المقاعد مصممة لتنتفخ عند وقوع حوادث جانبية ذات تصنيف من معتدل إلى حاد اعتمادًا على موضع قوة التصادم. قد تنتفخ هذه الوسائد الهوائية أيضًا في بعض الصدمات الأمامية المتوسطة إلى الشديدة. الوسائد الهوائية للتصادمات الجانبية المُثبتة في المقعد ليست مُصممة للانتفاخ في حالة حدوث الانقلاب أو التصادمات الخلفية. الوسادة الهوائية الخاصة بالاصطدامات الجانبية والمُثبتة على المقعد مصممة لتنتفخ ناحية جانب المركبة التي تم الاصطدام بها.

الوسائد الهوائية المثبتة على إطار السقف على المقاعد مصممة لتنتفخ عند وقوع حوادث جانبية ذات تصنيف من معتدل إلى حاد اعتمادًا على موضع قوة التصادم. بالإضافة إلى ذلك، قد تنتفخ هذه الوسائد الهوائية المثبتة على السقف أثناء الانقلاب أو في حالة الاصطدام الأمامي الشديد. لم تُصمّم الوسائد الهوائية المثبتة في إطار السقف للانتفاخ في حالات التصادم الخلفي. قد تنتفخ كلا الوسادتين الهوائيتين المثبتتين في إطار السقف عند تعرض أي من جانبي المركبة للاصطدام، أو في حالة توقع نظام الاستشعار قرب احتمال تعرض المركبة للانقلاب على جانبها أو في أي تصادم أمامي شديد.

في أي حادث معين، لا أحد يمكنه أن يقول ما إذا كان ينبغي على الوسادة الهوائية أن تنتفخ، ببساطة بسبب الأضرار التي ألمت بالمركبة أو تكاليف إصلاحها.

ما الذي يجعل الوسادة الهوائية تنتفخ؟

في حالة أي انتفاخ، يرسل نظام الاستشعار إشارة كهربائية تتسبب في إطلاق غاز من النافخ. ويملأ الغاز الصادر من النافخ الوسادة الهوائية مما يتسبب في اندفاع الوسادة من غلافها. ويعد النافخ والوسادة الهوائية والأجهزة ذات الصلة في مجملها أجزاء من وحدة الوسادة الهوائية.

للإطلاع على مواضع الوسائد الهوائية، راجع أين توجد الوسائد الهوائية؟ ◁ ٥٣.

كيف تقوم الوسائد الهوائية بالتقييد؟

قد يلامس الركاب في التصادمات الأمامية الشديدة، حتى في حالة ارتدائهم لأحزمة الأمان، عجلة القيادة أو لوحة أجهزة القياسات. كما قد

يلامس الركاب في التصادمات الجانبية المتوسطة أو الشديدة، حتى في حالة ارتدائهم لأحزمة الأمان، الجزء الداخلي من المركبة.

تعمل الوسائد الهوائية على تكملة الحماية التي توفرها أحزمة الأمان عن طريق توزيع قوة التصادم بالتساوي أكثر على جسم الراكب.

وقد صُمّمت الوسائد الهوائية المثبتة في السقف التي يمكن أن تنتفخ عند انقلاب المركبة للمساعدة في احتواء رؤوس وصدور الركاب الجالسين في مواضع الجلوس الطرفية في الصفين الأول والثاني. وصُممت الوسائد الهوائية المثبتة في السقف التي يمكن أن تنتفخ عند انقلاب المركبة للمساعدة في تقليل خطر التعرض للخروج عنوة من المركبة بشكل كامل أو جزئي عند انقلابها، على الرغم من عدم وجود أي نظام يمكنه الحيلولة دون حدوث كافة حالات الخروج عنوة من المركبة.

ولكن قد لا تقدّم الوسائد الهوائية المساعدة في أنواع عدة من حالات التصادم، ويُعزى ذلك بشكل أساسي إلى أن حركة الراكب لا تكون في اتجاه هذه الوسائد الهوائية. راجع متى ينبغي أن تنتفخ الوسادة الهوائية؟ ⇦ ٥٤.

لذا، لا يجب النظر إلى الوسائد الهوائية إلا على أنها من الأشياء التي تعزز أحزمة الأمان.

ما الذي سوف تراه بعد انتفاخ الوسادة الهوائية؟

بعد انتفاخ الوسائد الهوائية الأمامية ووسائد الركبة والوسائد الهوائية الجانبية الممتصة للصدمات والمثبتة في المقاعد، تنكمش هذه الوسائد بسرعة كبيرة، لدرجة أن بعض الأشخاص من المحتمل ألا يدركوا انتفاخ هذه الوسائد. قد لا تفتح الوسائد الهوائية المثبتة في إطار السقف إلا بصورة جزئية لبعض الوقت على الرغم من انتفاخها. وقد تظل بعض مكونات وحدة الوسادة الهوائية ساخنة لعدة دقائق. للاطلاع على موضع الوسائد الهوائية، راجع أين توجد الوسائد الهوائية؟ ⇦ ٥٣.

قد تكون أجزاء الوسائد الهوائية التي تلامسك ساخنة، إلا أن درجة سخونتها لا تحول دون ملامستها. وقد يخرج بعض الدخان والغبار من الفتحات الموجودة في الوسائد الهوائية المفرغة. لا يمنع نفخ الوسادة الهوائية الأشخاص من مغادرة السيارة.

⚠ تحذير

قد يوجد غبار في الهواء عند انتفاخ الوسادة الهوائية. وقد يتسبب هذا الغبار في حدوث مشكلات تنفسية لدى الأشخاص الذين لهم

(يتبع)

تحذير (يتبع)

تاريخ من الإصابة بالربو أو مشكلات تنفسية أخرى. ولتجنب حدوث هذا، يجب على كل شخص في المركبة الخروج منها متى تيسر له الخروج بأمان. أما إذا كنت تعاني من مشكلات في التنفس ولكن لا تستطيع الخروج من المركبة بعد انتفاخ الوسادة الهوائية، فاحصل على هواء نقي عن طريق فتح إحدى النوافذ أو أحد الأبواب. وعلاوة على ذلك، إذا واجهت مشكلات في التنفس بعد انتفاخ الوسادة الهوائية، فيجب عليك السعي للحصول على الرعاية الطبية.

السيارة مزودة بميزة قد تفتح أقفال الأبواب، وتشغل المصابيح الداخلية، وتشغل أضواء التحذير بالمخاطر الغمازة بشكل أوتوماتيكي وذلك في حالة انتفاخ الوسائد الهوائية. يمكنك تنشيط الميزة كذلك دون نفخ الوسادة الهوائية، بعد حدث يتجاوز فترة زمنية محددة مسبقًا. بعد إيقاف تشغيل المركبة، ثم تشغيلها مرة أخرى، يمكن قفل الأبواب حينها كما يمكن إيقاف تشغيل المصابيح الداخلية وكذلك إيقاف تشغيل أضواء التحذير بالمخاطر الغمازة باستخدام عناصر التحكم لهذه الميزات. إذا تعرض أي من هذه الأنظمة للتلف في حادث تصادم، فقد لا يؤدي وظيفته بعد ذلك كالمعتاد.

⚠ تحذير

إن انتفاخ الوسائد الهوائية بسبب حادث ما، دليل على احتمال تسبب هذا الحادث في تلفيات في وظائف مهمة في السيارة، مثل نظام الفرامل والتوجيه، وغيرها من الأنظمة المهمة. وحتى لو كانت السيارة تبدو ظاهريًا أنه يمكن قيادتها بعد الحادث المتوسط القوة فقد تكون هناك تلفيات غير ظاهرة يمكنها أن تصعب من عملية تشغيل السيارة بأمان.

كن على حذر أثناء محاولة إعادة تشغيل السيارة بعد حادث.

تحتوي المركبات الكهربائية على بطارية عالية الجهد وبطارية قياسية بقوة ١٢ فولت.

إذا انتفخت إحدى الوسائد الهوائية أو تعرضت السيارة لحادث تصادم، فقد يغلق نظام الاستشعار النظام عالي الفولتية. وإذا حدث هذا الأمر، يتم فصل البطارية عالية الفولتية ولن تتمكن من تشغيل السيارة مرة أخرى. وقبل أن تتمكن من تشغيل السيارة مرة أخرى، يلزم إجراء الخدمة عليها لدى الوكيل.

يتعرض الزجاج الأمامي في العديد من الحوادث التي تكون بالشدة التي تؤدي إلى انتفاخ الوسادة الهوائية للكسر بسبب تشوه المركبة. قد ينكسر الزجاج الأمامي أيضًا بفعل الوسادة الهوائية للراكب الأمامي الجالس على الطرف.

- الوسائد الهوائية مصممة للانتفاخ مرة واحدة فقط. وبعد انتفاخ الوسادة الهوائية، ستكون بحاجة لبعض الأجزاء الجديدة لنظام الوسائد الهوائية. وإذا لم تحصل على هذه الأجزاء الجديدة، فلن يوفر لك نظام الوسائد الهوائية المساعدة اللازمة لحمايتك في أي اصطدام آخر. وسيشتمل النظام الجديد على وحدات الوسائد الهوائية، كما يُحتمل اشتماله على أجزاء أخرى. ويغطي دليل خدمة المركبة الحاجة لاستبدال الأجزاء الأخرى.
- المركبة مجهزة بوحدة تشخيص واستشعار للحادث تعمل على تسجيل المعلومات بعد وقوع أي حادث. راجع تسجيل بيانات المركبة والخصوصية ⇦ ٣٣٢ ومسجلات بيانات الحدث ⇦ ٣٣٢.
- لا تسمح إلا للفنيين المؤهلين فقط بالقيام بأعمال صيانة نظام الوسائد الهوائية. فقد تعني الصيانة غير الملائمة عدم عمل نظام الوسائد الهوائية بشكل ملائم. لذا، قم بزيارة الوكيل للحصول على الصيانة اللازمة.

نظام استشعار الراكب

يوجد بالسيارة نظام استشعار الراكب خاص بموضع الراكب الأمامي الطرفي. وسيضيء مؤشر حالة الوسادات الهوائية للراكب على الكونسول العلوي عند بدء تشغيل المركبة.

وسيكون رمزا التشغيل وإيقاف التشغيل مرئيين أثناء فحص النظام. عند انتهاء فحص النظام فسوف يظهر إما رمز التشغيل أو رمز إيقاف التشغيل. راجع مؤشر حالة الوسادة الهوائية للراكب ⇦ ٩٩.

يوقف نظام استشعار الراكب تشغيل الوسادة الهوائية الأمامية للراكب الأمامي الطرفي والوسادة الهوائية للركبة في ظل ظروف معينة. لا تتأثر أي وسادة هوائية أخرى بنظام استشعار الراكب.

يعمل نظام استشعار الراكب بحساسات تعد جزءًا من مقعد الراكب الأمامي الطرفي وحزام الأمان. وقد تم تصميم الحساسات للكشف عن وجود راكب جالس بشكل صحيح، وتحديد ما إذا كان ينبغي تنشيط الوسادة الهوائية الأمامية للراكب الأمامي الطرفي والوسادة الهوائية للركبة للانتفاخ أم لا.

ووفقاً لإحصاءات الحوادث، فإن الأطفال يكونون في وضع أكثر أمناً عند تثبيتهم بشكل ملائم في مقعد خلفي في مقعد الأطفال الصحيح الملائم لأوزانهم وأحجامهم.

يلزم تقييد الأطفال ١٢ عامًا أو أقل في مقعد خلفي بالمركبة.

ولا تقم مطلقاً بوضع مقعد الأطفال المتجه للخلف في الأمام. وذلك لأن المخاطر التي يتعرض لها الطفل المواجه للخلف كبيرة جدًا في حال انتفخت الوسادة الهوائية.

⚠ تحذير

قد يتعرض الطفل الجالس في مقعد أمان أطفال مواجه للخلف لإصابة جسيمة أو الوفاة في حالة انتفاخ الوسادة الهوائية الأمامية للراكب. وهذا يُعزى إلى أن ظهر مقعد الأطفال المتجه للخلف قد يكون قريباً للغاية من الوسادة الهوائية المنفوخة. وقد يتعرض الطفل الجالس في مقعد أمان أطفال مواجه للأمام لإصابة جسيمة أو الوفاة في حالة انتفاخ الوسادة الهوائية الأمامية للراكب، وكان مقعد الراكب في موضع أمامي.

وحتى لو قام نظام استشعار الركاب بإيقاف تشغيل الوسادة (الوسادات) الهوائية الأمامية للراكب الأمامي الخارجي، فلا يمكن ضمان عدم تعطل أي نظام، حيث إنه لا يستطيع أحد أن يضمن عدم انتفاخ الوسادة (الوسادات) الهوائية في ظل بعض الظروف غير العادية، على الرغم من إيقاف تشغيلها.

(يتبع)

تحذير (يتبع)

ولا تقم مطلقاً بوضع نظام أمان الأطفال المتجه للخلف في المقعد الأمامي، حتى إذا كانت الوسادة الهوائية قيد إيقاف التشغيل. وفي حالة تأمين نظام أمان مقاعد الأطفال المتجه للأمام في مقعد الراكب الأمامي الطرفي، فينبغي دائمًا تحريك المقعد للخلف إلى أقصى حد ممكن. ويفضل تثبيت أنظمة أمان مقاعد الأطفال في المقعد الخلفي. يجب مراعاة استخدام مركبة أخرى لنقل الأطفال عندما يكون المقعد الخلفي غير متوفرًا.

لقد تم تصميم نظام استشعار الركاب لإيقاف تشغيل الوسادة الهوائية الأمامية للراكب الأمامي الطرفي والوسادة الهوائية للركبة في حالة:

- لم يكن هناك أحد جالس في مقعد الراكب الأمامي الطرفي.
- إقرار النظام بوجود رضيع في مقعد الأطفال.
- قام الراكب الأمامي الطرفي من على المقعد لفترة من الوقت.
- في حالة وجود مشكلة كبيرة في نظام الوسائد الهوائية أو نظام استشعار الراكب.

عندما يقوم نظام استشعار الركاب بإيقاف تشغيل الوسادة الهوائية الأمامية للراكب الأمامي الطرفي والوسادة الهوائية للركبة، فإن مؤشر إيقاف التشغيل سيضيء ويظل كذلك لتذكيرك بأن الوسادات الهوائية ليست قيد التشغيل. راجع مؤشر حالة الوسادة الهوائية للراكب ⇦ ٩٩.

لقد تم تصميم نظام استشعار الراكب لتشغيل الوسادة الهوائية الأمامية للراكب الأمامي الطرفي والوسادة الهوائية للركبة في أي وقت يستشعر فيه النظام أن شخصًا ما ذا حجم كبير يجلس بشكل صحيح في مقعد الراكب الأمامي الطرفي.

وعندما يسمح نظام استشعار الراكب بتفعيل الوسادة الهوائية، سيضيء مؤشر التشغيل، ويظل مضيئاً لتذكيرك بأن الوسادات الهوائية قيد التشغيل.

وبالنسبة لبعض الأطفال، بما في ذلك الأطفال الذين يجلسون في مقاعد أمان الأطفال والأشخاص البالغون صغار الحجم، قد يوقف نظام استشعار الراكب تشغيل الوسادة الهوائية الأمامية للراكب الأمامي الطرفي والوسادة الهوائية للركبة أو لا يوقف تشغيلهما، اعتمادًا على وضع جلوس الشخص وبنيته الجسمية. لذا، يجب على كل شخص في المركبة لديه نظام أمان أطفال لطفل قد كبر سنًا ارتداء حزام الأمان بشكل ملائم — سواء أكانت تتوفر وسادة هوائية لهذا الشخص أم لا.

⚠ تحذير

إذا أضاء مصباح استعداد الوسادة الهوائية وظل مضيئاً، فهذا يعني وجود خطأ ما في نظام الوسائد الهوائية. وللمساعدة في تجنب تعرضك أو تعرض الأشخاص الآخرين للإصابة، اصطحب المركبة إلى مركز الخدمة في أقرب وقت ممكن. راجع مصباح استعداد الوسادة الهوائية ⇦ ٩٨ للحصول على المزيد من المعلومات، بما في ذلك معلومات الأمان المهمة.

في حالة إضاءة مؤشر التشغيل لمقعد أمان الأطفال

لقد تم تصميم نظام استشعار الركاب لإيقاف تشغيل الوسادة الهوائية الأمامية للراكب الأمامي الطرفي والوسادة الهوائية للركبة إذا استشعر النظام وجود طفل رضيع في نظام أمان الأطفال. في حالة تركيب مقعد طفل وإضاءة مؤشر التشغيل:

١. أوقف تشغيل المركبة.
٢. قم بإزالة مقعد الطفل من المركبة.
٣. قم بإزالة أي أشياء إضافية من المقعد مثل البطاطين أو الوسادات أو أغطية المقاعد أو سخانات المقاعد أو مدلّكات المقاعد.
٤. أعد تركيب مقعد الطفل بإتباع التوجيهات المقدمة من الشركة المصنعة لمقعد الطفل وارجع إلى تثبيت مقاعد الأطفال (مع حزام الأمان في المقعد الخلفي) ⇦ ٧٦ تثبيت مقاعد الأطفال (مع حزام الأمان في المقعد الأمامي) ⇦ ٧٨.

تأكد من أن مثبت حزام الأمان مقفل بسحب حزام الكتف ليخرج بالكامل من المثبت عند تركيب نظام أمان الأطفال، حتى إذا كان نظام أمان الأطفال مزودًا بقفل لحزام الأمان. عند ضبط قفل الماسك، يمكن إحكام ربط الحزام لكن لا يمكن سحبه خارج الماسك.

٥. إذا ظل مؤشر التشغيل مضيئاً بعد إعادة تركيب مقعد الطفل وإعادة تشغيل المركبة، فأوقف تشغيل المركبة. وبعد ذلك، قم بإمالة ظهر المقعد بالمركبة قليلاً وضبط وسادة المقعد، إن كانت قابلة للضبط، للتأكد من عدم دفع ظهر المقعد بالمركبة مقعد الطفل في وسادة المقعد.

وتأكد كذلك من عدم انحشار مقعد الطفل أسفل مسند الرأس بالمركبة. وفي حالة حدوث هذا، قم بضبط مسند الرأس. راجع مساند الرأس ⇦ ٣٣.

٦. أعد تشغيل المركبة.

قد يوقف نظام استشعار الراكب تشغيل الوسادات الهوائية للطفل الجالس في مقعد الطفل أو لا يوقف تشغيلها، وهذا يعتمد على حجم الطفل. ويفضل تثبيت مقعد الأطفال في أي مقعد خلفي. ولا تقم مطلقاً بوضع نظام أمان الأطفال المتجه للخلف في المقعد الأمامي، حتى إذا لم يكن مؤشر التشغيل مضيئًا.

في حالة إضاءة مؤشر إيقاف التشغيل لأي راكب بحجم شخص بالغ

إذا كان هناك شخص بحجم بالغ يجلس في مقعد الراكب الأمامي الطرفي، ولكن كان مؤشر إيقاف التشغيل مضيئًا، فيمكن أن يكون ذلك بسبب عدم جلوس هذا الشخص في المقعد بشكل صحيح أو بسبب تعشيق ميزة قفل نظام أمان الأطفال. استخدم الخطوات التالية للسماح للنظام بالكشف

عن هذا الشخص، ولتنشيط الوسادة الهوائية الأمامية للراكب الأمامي الطرفي والوسادة الهوائية للركبة:

١. أوقف تشغيل المركبة.
٢. قم بإزالة أي مواد إضافية من المقعد مثل البطاطين أو الوسادات أو أغطية المقاعد أو سخانات المقاعد أو مدّلكات المقاعد.
٣. ضع ظهر المقعد في وضع عمودي بشكل كامل.
٤. اطلب من الشخص الجلوس في وضع عمودي في المقعد مع توسطه على وسادة المقعد وبسط رجليه بشكل مريح.
٥. إذا تم سحب جزء الكتف من حزام الراكب حتى نهايته، فسيتم تعشيق قفل تثبيت الأطفال. وهذا ما قد يسبب بدون قصد أن يقوم نظام استشعار الراكب بإيقاف عمل الوسادة الهوائية لبعض الركاب ممن هم بحجم البالغين. إذا حدث هذا الأمر، يمكنك فك ربط الحزام وإعادته بالكامل ثم ربط الحزام مرة أخرى دون سحب الحزام إلى الخارج حتى النهاية.
٦. أعد تشغيل المركبة واطلب من الشخص البقاء في هذا الوضع لمدة دقيقتين أو ثلاث دقائق بعد إضاءة مؤشر التشغيل.

⚠ تحذير

إذا تم إطفاء الوسادة الهوائية للراكب الطرفي الأمامي لراكب بالغ، فلن يتم نفخ الوسادة الهوائية وحماية ذلك الشخص في الصدام، وينتج عن ذلك مخاطر متزايدة لحدوث إصابة خطيرة أو الموت. لا ينبغي أن يركب شخص بالغ في مقعد الراكب الطرفي الأمامي، في حالة إضاءة مؤشر إيقاف تشغيل الوسادة الهوائية للراكب.

عوامل إضافية تؤثر على تشغيل النظام

تساعد أحزمة الأمان في المحافظة على بقاء الراكب في مكانه على المقعد أثناء مناورات المركبة واستخدام الفرامل، مما يساعد نظام استشعار الراكب في المحافظة على حالة الوسادة الهوائية للراكب. راجع "أحزمة الأمان" و"نظام أمان الأطفال" في الفهرس لمزيد من المعلومات حول أهمية الاستخدام الصحيح لمقعد الطفل.

وقد يؤثر وجود طبقة سميكة من المواد الإضافية، مثل وجود بطانية أو وسادة أو تجهيزات ما بعد البيع مثل أغطية المقاعد ومدفآت المقاعد ومدّلكات المقاعد على كفاءة عمل نظام استشعار الراكب. ونحن نوصيك بعدم استخدام أغطية المقاعد أو تجهيزات ما بعد البيع الأخرى باستثناء ما تعتمده شركة جنرال موتورز لمركبتك. انظر إضافة معدات إلى المركبة المجهزة بوسائد هوائية ⇦ ٦١ للاطلاع على المزيد من المعلومات حول التعديلات التي قد تؤثر على كيفية عمل النظام.

قد يُضيء مؤشر التشغيل في حالة وضع أي جسم مثل حقيبة الملفات أو حقيبة اليد أو كيس البقالة أو الكمبيوتر المحمول أو أي جهاز إلكتروني آخر على مقعد شاغر. وفي حالة عدم الرغبة في ذلك، فقم بإزالة الجسم من المقعد.

⚠ تحذير

قد يتعارض تخزين الأشياء أسفل مقعد الراكب أو بين وسادة مقعد الراكب وظهر المقعد مع التشغيل الملائم لنظام استشعار الراكب.

صيانة المركبات المجهزّة بوسائد هوائية

تؤثر الوسائد الهوائية على كيفية تقديم الخدمة للمركبة. وعلاوة على ذلك، توجد أجزاء من نظام الوسائد الهوائية في أماكن عدة داخل المركبة. وتتوفر معلومات حول صيانة المركبة ونظام الوسائد الهوائية لدى وكيلك وفي دليل الخدمة.

⚠ تحذير

قد تظل الوسادة الهوائية منتفخة أثناء الخدمة غير الملائمة لمدة تصل إلى ١٠ ثوانٍ بعد إيقاف تشغيل المركبة وفصل البطارية. وقد تتعرض للإصابة إذا كنت قريباً من أية وسادة هوائية عند انتفاخها. لذا، تجنب الموصلات صفراء اللون. فمن المحتمل أن تكون جزءاً من نظام الوسائد الهوائية. ولذلك، تأكد من اتباع إجراءات الصيانة الملائمة، وتأكد كذلك من أن الشخص الذي يقوم بأعمال الصيانة لك هو شخص مؤهل للقيام بذلك.

إضافة معدات إلى المركبة المجهزة بوسائد هوائية

عند إضافة ملحقات من شأنها أن تغير من الهيكل أو نظام ممتص الصدمات أو الارتفاع أو الواجهة الأمامية، أو اللوح المعدني الجانبي بالمركبة، فإنها قد تحول دون تشغيل نظام الوسائد الهوائية بشكل ملائم.

يمكن أن يتأثر تشغيل نظام الوسادة الهوائية أيضًا بتغيير أي جزء من الأجزاء التالية، بما في ذلك عمليات الإصلاح أو الاستبدال غير الصحيح:

- نظام الوسادة الهوائية، بما في ذلك وحدات الوسادة الهوائية أو أجهزة استشعار التصادم الأمامي أو الجانبي أو وحدة الاستشعار والتشخيص أو أسلاك الوسادة الهوائية
- المقاعد الأمامية، بما في ذلك الخياطة أو الطبقات أو السحابات
- أحزمة الأمان
- عجلة القيادة أو لوحة العدادات أو الكونسول العلوي أو كسوة السقف أو كسوة زخرفة العمود
- سدادات الباب الداخلية، بما في ذلك مكبرات الصوت

يتوافر لدى الوكيل الذي تتعامل معه وكذلك بدليل الخدمة الخاص بك معلومات حول موضع وحدات الوسادة الهوائية وأجهزة الاستشعار ووحدة الاستشعار والتشخيص وأسلاك الوسادة الهوائية بالإضافة إلى إجراءات الاستبدال المناسبة.

وعلاوة على ذلك، جُهزّت المركبة بنظام استشعار الراكب لموضع الراكب الأمامي الخارجي، والذي يشتمل على مستشعرات تعد جزء من مقعد الراكب. وقد لا يعمل نظام استشعار الراكب بشكل ملائم في حالة استبدال كسوة المقعد الأصلية بأغطية أو تجهيز داخلي أو كسوة غير معتمدة من شركة جنرال موتورز أو بأغطية أو تجهيز داخلي أو كسوة معتمدة من شركة جنرال موتورز إلا أنها مصممة لمركبة مختلفة عن مركبتك. أي جسم مثبت أسفل فرش القماش أو أعلاه، مثل تجهيزة تدفئة للمقعد، تجهيزة أو وسادة لتعزيز الراحة ضمن الملحقات المتوفرة بالأسواق، قد تتسبب في التشويش على تشغيل نظام استشعار الراكب. وقد يحول هذا دون انتفاخ الوسادة (الوسائد) الهوائية للراكب بشكل ملائم أو يحول دون إيقاف نظام استشعار الراكب تشغيل الوسادة (الوسائد) الهوائية للراكب بشكل ملائم. راجع نظام استشعار الراكب ⇦ ٥٧.

إذا كانت المركبة مجهزة بوسائد هوائية مثبتة بإطار السقف للانتفاخ عند انقلاب المركبة، فانظر الإطارات والعجلات المصممة بأحجام مختلفة ⇦ ٢٩١ للإطلاع على المعلومات المهمة الإضافية.

إذا كان يلزم إجراء تعديل على المركبة بسبب إعاقة لديك وكانت لديك أسئلة حول ما إذا كانت هذه التعديلات ستؤثر على نظام الوسادات الهوائية بالمركبة، أو إذا كانت لديك أسئلة حول إمكانية تأثر نظام الوسادات الهوائية بتعديل المركبة لأي سبب آخر، ارجع إلى الوكيل الذي تتعامل معه.

فحص نظام الوسائد الهوائية

لا يحتاج نظام الوسائد الهوائية لعملية صيانة أو استبدال مجدولة بشكل منتظم. وتحقق من عمل مصباح تجهيز الوسادة الهوائية. راجع مصباح استعداد الوسادة الهوائية ⇦ ٩٨.

تنبيه

قد لا تعمل الوسادة الهوائية بشكل ملائم في حالة تلف أو فتح أو كسر غلاف الوسادة الهوائية. لذا، لا تقم بفتح أو كسر أغلفة الوسائد الهوائية. وفي حالة وجود أي أغطية وسائد هوائية مفتوحة أو مكسورة، فينبغي استبدال الغطاء و/أو وحدة الوسادة الهوائية. للاطلاع على موضع الوسائد الهوائية، راجع أين توجد الوسائد الهوائية؟ ⇦ ٥٣. لذا، قم بزيارة الوكيل للحصول على الصيانة اللازمة.

استبدال أجزاء نظام الوسائد الهوائية بعد وقوع حادث

⚠ تحذير

يمكن لأي حادث تعريض أنظمة الوسادة الهوائية في المركبة للتلف. ومن ثم، قد لا يعمل نظام الوسائد الهوائية التالف بشكل ملائم وقد لا يحميك أو يحمي الركاب في أي حادث، مما يؤدي إلى التعرض لإصابات جسيمة أو الوفاة. وللمساعدة في التحقق من عمل أنظمة الوسادة الهوائية بشكل ملائم بعد أي حادث، اصطحب المركبة لأي مركز خدمة لفحص أنظمة أحزمة الأمان وإجراء أية عمليات استبدال لازمة في أقرب وقت ممكن.

ستكون بحاجة لاستبدال أجزاء نظام الوسادة الهوائية في حالة انتفاخ أية وسادة هوائية. لذا، قم بزيارة الوكيل للحصول على الصيانة اللازمة.

إذا استمرت إضاءة مصباح تجهيز الوسادة الهوائية بعد بدء تشغيل المركبة أو أضاء أثناء قيادتك للمركبة، فقد يدل هذا على عدم عمل نظام الوسائد الهوائية بشكل ملائم. لذا، قم بزيارة مركز خدمة المركبة على الفور. راجع مصباح استعداد الوسادة الهوائية ⇦ ٩٨.

مقاعد الأطفال

الأطفال الأكبر سناً

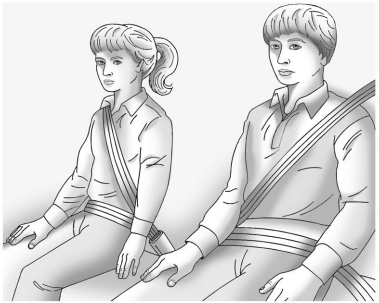

يجب على الأطفال الأكبر سنًا الذين تجاوز حجمهم المقاعد المعززة ارتداء أحزمة أمان المركبة. راجع كيفية وضع أحزمة أمان المقعد بشكل مناسب ⇦ ٤٥.

وتبين تعليمات الشركة المصنعة المرفقة مع المقعد المعزز حدود وزن هذه المقاعد المعززة وارتفاعها. استخدم مقعدًا معززًا مزودًا بحزام كتف - حضن إلى أن يتجاوز الطفل اختبار الملائمة الوارد أدناه:

- اجلس على المقعد مع إرجاع ظهرك للخلف قدر الإمكان. هل تنثني الركبتان عند حافة المقعد؟ إذا كانت الإجابة بنعم، فاستمر في الاختبار. وإذا كانت الإجابة بلا، فعد إلى المقعد المعزز.
- قم بربط حزام الكتف-الحضن. هل يستند حزام الكتف على الكتف؟ إذا كانت الإجابة بنعم، فاستمر في الاختبار. وإذا كانت الإجابة بلا، إذن عد إلى المقعد المعزز.
- هل يسقط حزام الحضن إلى أسفل ويعتمد على الوركين، بحيث يلامس الفخذين؟ إذا كانت الإجابة بنعم، فاستمر في الاختبار. وإذا كانت الإجابة بلا، فعد إلى المقعد المعزز.
- هل يمكن المحافظة على ربط حزام الأمان الملائم طوال الرحلة؟ إذا كانت الإجابة بنعم، فاستمر في الاختبار. وإذا كانت الإجابة بلا، فعد إلى المقعد المعزز.

س: ما هي الطريقة المناسبة لارتداء أحزمة الأمان؟

ج: يجب ارتداء الأطفال الأكبر سناً لحزام الكتف - الحضن والحصول على التقييد الإضافي الذي يوفره حزام الكتف. ويجب عدم مرور حزام الكتف من فوق الوجه أو الرقبة. كما يجب ارتداء حزام الحضن بإحكام أسفل الوركين، بحيث يلامس فقط الجزء العلوي من الفخذين. وينقل هذا الوضع قوة الحزام إلى عظام حوض الطفل في أي حادث. وعلاوة على ذلك، يجب عدم ارتداء حزام الأمان مطلقاً فوق البطن، والذي من شأنه أن يتسبب في التعرض لإصابات داخلية جسيمة أو مميتة في أي حادث.

وفقًا للإحصاءات الخاصة بالحوادث، يكون الأطفال أكثر أمانًا عن جلوسهم بشكل صحيح في الجزء الخلفي من المركبة والتزامهم بالمقاعد المخصصة لهم.

وقد يتعرض الأطفال غير المثبتين في المركبة للارتطام بالأشخاص الآخرين المرتدين لأحزمة الأمان، أو قد يتعرضون للخروج عنوة من المركبة. وسيكون الأطفال الأكبر سناً في حاجة لاستخدام أحزمة الأمان بشكل ملائم.

⚠ تحذير

لا تسمح مطلقًا لأكثر من طفل بارتداء حزام الأمان نفسه. لن يتمكن حزام الأمان من توزيع قوة الاصطدام بشكل ملائم. وقد يتعرض الأطفال في حالة وقوع حادث إلى الارتطام ببعضهم البعض مما يعرضهم لإصابات جسيمة. ولذلك، يجب استخدام شخص واحد فقط لحزام الأمان في كل مرة.

⚠ تحذير

لا تسمح لأي طفل ارتداء حزام الأمان الذي يمر فوق الكتف أسفل الذراعين أو خلف الظهر. يمكن أن يتعرض الطفل لإصابة جسيمة عند عدم ارتدائه لحزام الكتف - الحاضن بشكل ملائم. حيث من المحتمل ألا يثبت حزام الكتف الطفل في حالة وقوع حادث. وقد يتحرك الطفل للأمام بصورة كبيرة، مما يزيد من فرصة تعرضه للإصابة في الرقبة والرأس. كما قد يتعرض الطفل للانزلاق أسفل حزام الحاضن. وعندئذ، قد ترتكز قوة الحزام على البطن بشكل كامل. مما قد يتسبب في تعرضك لإصابات خطيرة أو مميتة. ويجب تمرير حزام الكتف فوق الكتف وعبر الصدر.

⚠ تحذير

يمكن أن يتعرّض الأطفال لإصابة خطرة أو للوفاة إذا قاموا بوضع حزام الكتف خلف ظهرهم أو تحت ساقيهم أو إذا قاموا بلفّه حول عنقهم. يمكن إحكام إغلاق حزام الكتف حال قفله ولكن لا يمكن فكه. يتم قفل حزام الكتف عند سحبه على طول المسافة خارج الشداد. ويتم إلغاء قفل حزام الكتف عند السماح بتراجعه بالكامل داخل الشداد، ولكن لا يمكن حدوث ذلك في حال التفافه حول الطفل. لذلك، لا تترك الأطفال بمفردهم مطلقًا في المركبة دون مراقبة ولا تسمح مطلقًا للأطفال بربط أحزمة الأمان بشكل خاطئ أو بالعبث بها.

الرضّع والأطفال الأصغر سناً

يحتاج كل شخص في المركبة للحماية! وهذا يشمل الرّضع وجميع الأطفال الآخرين. فلن تغير المسافة المقطوعة أو عمر وحجم الراكب حاجة كل شخص لاستخدام وسائل التقييد المتعلقة بالأمان.

⚠ تحذير

يمكن أن يتعرّض الأطفال لإصابة خطرة أو للوفاة إذا قاموا بوضع حزام الكتف خلف ظهرهم أو تحت ساقيهم أو إذا قاموا بلفّه حول عنقهم. يمكن إحكام إغلاق حزام الكتف حال قفله ولكن لا يمكن فكه. يتم قفل حزام الكتف عند سحبه على طول المسافة خارج الشداد. ويتم إلغاء قفل حزام الكتف عند السماح بتراجعه بالكامل داخل الشداد، ولكن لا يمكن حدوث ذلك في حال التفافه حول الطفل. لذلك، لا تترك الأطفال بمفردهم مطلقًا في المركبة دون مراقبة ولا تسمح مطلقًا للأطفال بربط أحزمة الأمان بشكل خاطئ أو بالعبث بها.

ويجب تمتع الرّضع والأطفال صغار السن في كل مرة يركبون فيها المركبة بالحماية التي توفرها مقاعد الأطفال الملائمة. وذلك يُعزى إلى أن نظام أحزمة أمان المركبة ونظام وسائدها الهوائية لم يُصمّما لهؤلاء الأطفال الأصغر سناً والرّضع.

فقد يتعرض الأطفال غير المقيدين بشكل ملائم للارتطام بالأشخاص الآخرين أو قد يخرجون عنوة من المركبة.

⚠ تحذير

لا تحمل مطلقاً أي رضيع أو طفل أثناء الركوب في المركبة. وهذا يُعزى إلى أن أي رضيع أو طفل سيصبح ثقيل الوزن للغاية بفعل قوة الاصطدام بحيث يتعذر الإمساك به أثناء الحادث. على سبيل المثال، في حالة وقوع حادث والمركبة تسير بسرعة ٤٠ كم/ساعة (٢٥ ميلاً في الساعة)، سوف يصبح الرضيع الذي يبلغ وزنه ٥,٥ كغم (١٢ رطلاً) فجأة بقوة ١١٠ كغم (٢٤٠ رطلاً) على ذراعي الشخص. لذا، يجب تثبيت أي رضيع أو طفل صغير في مقعد أمان أطفال ملائم.

⚠ تحذير

قد يتعرض الأطفال الذين يقفون مقابل أية وسادة هوائية أو بالقرب منها عند انتفاخها لإصابة جسيمة أو الوفاة. ولا تقم مطلقًا بوضع مقعد الأطفال المتجه للخلف في المقعد الأمامي الطرفي. ومن ثم، قم بتثبيت مقعد الأطفال المتجه للخلف في أي مقعد خلفي. ويُفضل تثبيت مقعد الأطفال المتجه للأمام في أي مقعد خلفي. وفي حالة ضرورة تثبيت مقعد أطفال يتجه للأمام في المقعد الأمامي الطرفي، قم دومًا بتحريك مقعد الراكب الأمامي للخلف إلى أقصى حد ممكن.

أنظمة أمان الأطفال هي أجهزة تُستخدم لإحكام جلوس الطفل أو تثبيته في موضعه في المركبة وتسمى أحيانًا مقاعد الأطفال أو مقاعد السيارة.

توجد ثلاثة أنواع رئيسية من أنظمة أمان الأطفال:

- نظام أمان الأطفال المتجه للأمام
- نظام أمان الأطفال المتجه للخلف
- المقاعد المعززة المزودة بحزام للتثبيت في الموضع

يعتمد تحديد نظام أمان الأطفال المناسب لطفلك على حجمه ووزنه وعمره وأيضًا على ما إذا كان نظام أمان الأطفال هذا يتوافق مع المركبة التي سيتم استخدامه بها أم لا.

تتوافر العديد من الطرز المختلفة لكل نوع من أنواع أنظمة أمان الأطفال. عند شراء نظام أمان الأطفال، تأكد من أنه مصمم للاستخدام في السيارة ومصمم من قبل مُصنِّع حقيقي لنظام أمان الأطفال.

يرد في دليل التعليمات الذي يتم توفيره مع نظام أمان الأطفال القيود المتعلقة بالوزن والطول الخاصة بنظام أمان الطفل الخاص هذا.

وبالإضافة إلى ذلك، يتوفر العديد من أنظمة أمان الأطفال التي تناسب الأطفال من ذوي الاحتياجات الخاصة.

⚠ تحذير

لتقليل خطر تعرض العنق والرأس للإصابة في حال وقوع حادث، ينبغي تأمين الأطفال والرضع في أنظمة أمان للأطفال مواجهة للخلف وذلك للأطفال حتى عمر سنتين، أو لحين بلوغهم الحد الأقصى للطول والوزن المحدد لاستخدام أنظمة أمان الأطفال.

⚠ تحذير

لا تزال عظام وركي أي طفل صغير السن صغيرة جدًا بحيث لا يظل حزام أمان المركبة في وضع منخفض على عظام الوركين، وهذا

(يتبع)

تحذير (يتبع)

ما يفترض أن يكون عليه حزام الأمان. وبدلاً عن ذلك، قد يستقر حزام الأمان حول بطن الطفل. وفي هذه الحالة، قد يضغط الحزام بقوة في حالة وقوع أي حادث على منطقة الجسم التي لا تحميها أية بنية عظمية. وقد يتسبب هذا بمفرده في تعرض الطفل لإصابات خطيرة أو مميتة. وللحد من خطر التعرض لإصابات جسيمة أو مميتة خلال أي حادث، يجب تثبيت الأطفال صغار السن دومًا في مقعد أمان ملائم لهم.

أنظمة تقييد الأطفال

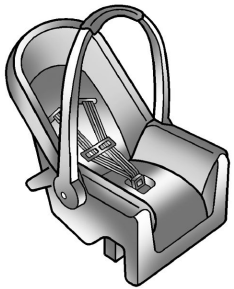

نظام أمان الأطفال الرّضع المتجه للخلف

يوفر نظام أمان الطفل المتجه للخلف إمكانية التقييد مع وضع سطح الجلوس مقابل لظهر الرضيع.

يمسك نظام حمالات الأمان الرضيع ويثبته في مكانه، ويحافظ في حالة وقوع أي حادث على تثبيت الرضيع في المقعد.

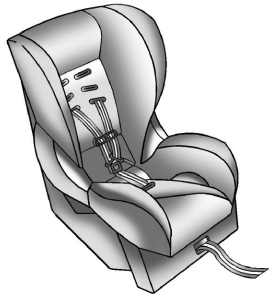

نظام أمان الأطفال المتجه للأمام

ويوفر نظام أمام الأطفال المتجه للأمام إمكانية تقييد جسم الطفل مع استخدام حمالات الأمان.

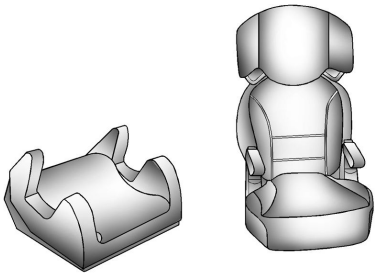

المقاعد المعززة

تُستخدم المقاعد المعززة المزودة بحزام للتثبيت في الموضع للأطفال لم يعُد يصلُح استخدام أنظمة أمان الأطفال المتجهة للأمام معهم لكبر سنهم. صُممت الوحدات المعززة لتحسين مدى ملائمة نظام حزام الأمان بالمركبة إلى أن يكبر الطفل بنحو كاف بحيث يمكنه الجلوس بصورة سليمة دون الحاجة إلى مقعد معزز. راجع اختبار مدى ملاءمة حزام الأمان في الأطفال الأكبر سناً ◁ ٦٢.

المقعد الرافع عديم الظهر

المتطلّبات لتثبيت المقعد الرافع عديم الظهر:

هناك بعض المقاعد الرافعة عديمة الظهر التي لا تكون مناسبة للتثبيت على المقاعد الخلفية التي تتضمّن مساند جانبية كبيرة الحجم، إذ يمكن لهذه المساند أن تؤدي إلى دفع المقعد الرافع عديم الظهر نحو الأمام.

بغية استخدام مقعد رافع عديم الظهر:

١. قُم بتوسيط المقعد الرافع على وسادة مقعد المركبة.

٢. تأكّد من أنّ المقعد الرافع عديم الظهر يلامس ظهر مقعد المركبة.

إذا لم يستوفِ المقعد الرافع عديم الظهر اختبار الملاءمة الموضح في الخطوتين ١ و٢، فاختر مقعدًا رافعًا آخر.

تثبيت مقعد أطفال إضافي في المركبة

⚠ تحذير

لقد تم تصميم كل أداة تثبيت حزام علوي من أجل تثبيت نظام واحد فقط لأمان الأطفال. لا تقم بتثبيت أكثر من نظام واحد لأمان الأطفال بكل أداة تثبيت للحزام العلوي. قد تتعرض أداة التثبيت للارتخاء أو الكسر مما قد يتسبب في إصابة شخصية أو الوفاة أو تلف الممتلكات.

⚠ تحذير

قد يتعرض الطفل لإصابة جسيمة أو مميتة في أي حادث في حالة عدم تثبيت مقعد الأطفال بشكل ملائم في المركبة. لذا، قم بتثبيت مقعد الأطفال بشكل ملائم في المركبة باستخدام حزام الأمان بالمركبة أو نظام مثبت وسير الأطفال المنخفض، مع اتباع التعليمات المرفقة مع مقعد الأطفال والتعليمات الواردة في هذا الدليل.

للمساعدة في الحد من فرصة التعرض لإصابة، يجب إحكام ربط مقعد الأطفال في المركبة. ومن ثم، يجب تثبيت نظام أمان الأطفال في مقاعد المركبة باستخدام جزء حزام الحضن الخارج من حزام الكتف-الحضن، أو من خلال استخدام نظام LATCH (الماسكة). راجع المثبتات والأشرطة السفلية للأطفال (نظام LATCH) ⇦ ٦٩ للمزيد من المعلومات. وقد يتعرض الأطفال للتهديد في أي حادث في حالة عدم تثبيت مقعد الأطفال بشكل ملائم في المركبة.

عند تأمين ضبط نظام أمان أطفال إضافي، راجع ما يلي:

- ملصقات التعليمات المقدمة على نظام أمان الأطفال
- دليل التعليمات المقدم مع نظام أمان الأطفال
- دليل مالك المركبة

وتعد تعليمات مقاعد الأطفال ذات أهمية، لذا احصل على نسخة بديلة من الشركة المصنعة في حالة عدم توفرها.

يجب أن تضع نصب عينيك أن مقعد الأطفال غير المثبت جيداً قد يتحرك في المركبة في حالة حدوث اصطدام أو توقف مفاجئ مما يُعرّض الأشخاص الآخرين في المركبة للإصابة. لذا، تأكد من تثبيت أي مقعد أطفال في المركبة بشكل ملائم - حتى في حالة عدم جلوس أي طفل فيه.

تثبيت الطفل في مقعد الأطفال

⚠ تحذير

قد يتعرض الطفل لإصابة جسيمة أو مميتة في أي حادث في حالة عدم تثبيت الطفل بشكل ملائم في مقعد الأطفال. ومن ثم، قم بتثبيت الطفل بشكل ملائم باتباع التعليمات المرفقة مع مقعد الأطفال.

أين يتم وضع نظام أمان الأطفال

ووفقاً لإحصائيات الحوادث، فإن الأطفال والرّضع يكونون آمنين أكثر عند تقييدهم بشكل ملائم في نظام مناسب لأمان الأطفال مثبت في موضع الجلوس الخلفي.

يلزم تقييد الأطفال ١٢ عامًا أو أقل في مقعد خلفي بالمركبة.

لا تضع نظام أمان أطفال مواجهًا للخلف في الجزء الأمامي من المركبة. وذلك لأن المخاطر التي يتعرض لها الطفل المواجه للخلف كبيرة جدًا في حال انتفخت الوسادة الهوائية.

⚠ تحذير

قد يتعرض الطفل الذي يجلس في مقعد أطفال متجه للخلف لإصابة جسيمة أو الوفاة في حالة انتفاخ الوسادة الهوائية للراكب الأمامي. وهذا يُعزى إلى أن ظهر مقعد الأطفال المتجه للخلف قد يكون قريباً للغاية من الوسادة الهوائية المنفوخة. وقد يتعرض الطفل الذي يجلس في مقعد أطفال متجه للأمام لإصابة جسيمة أو الوفاة في حالة انتفاخ الوسادة الهوائية للراكب الأمامي وكان مقعد الراكب في أي موضع أمامي.

حتى وإن كان نظام استشعار الراكب قد قام بإيقاف تشغيل الوسادة الهوائية الأمامية للراكب الأمامي، فلن يكون أيّ نظام مؤمّن ضد الأعطال. ولا يمكن لأحد ضمان عدم نشر الوسادة الهوائية في ظل ظروف غير اعتيادية، حتى لو تمّ إيقاف تشغيلها.

قم بتثبيت مقاعد الأطفال المتجهة للخلف في المقعد الخلفي، حتى في حالة إيقاف تشغيل الوسادة الهوائية. وفي حالة تثبيت مقعد أطفال متجه للأمام في المقعد الأمامي، فقم دوماً بتحريك مقعد الراكب الأمامي للخلف إلى أقصى حد ممكن. ويفضل تثبيت مقعد الأطفال في أي مقعد خلفي.

راجع نظام استشعار الراكب ◁ ٥٧ للمزيد من المعلومات.

عند تثبيت نظام أمان الأطفال بأحزمة أمان في وضع مقعد خلفي، قم بدراسة التعليمات المرفقة مع نظام أمان الأطفال للتحقق من توافقه مع هذه المركبة.

يتغير قياس مقاعد الأطفال والمقاعد المعززة كثيرًا، وبعضها قد يناسب مقاعد جلوس معينة أكثر من غيرها. لا تقم بتثبيت نظام أمان الأطفال في أي من مواضع الجلوس بالمقاعد الخلفية حيث لا يمكن تثبيته بإحكام.

حسب المكان الذي تضع فيه نظام أمان الأطفال وحجم نظام أمان الأطفال، قد لا تكون قادرًا على الوصول إلى أحزمة الأمان أو مثبتات (LATCH) المجاورة للركاب الآخرين أو لأنظمة أمان الأطفال. يجب عدم استخدام المقاعد المجاورة إذا تسبب نظام أمان الأطفال بمنع الوصول أو إذا تداخل مع شد حزام الأمان.

اضبط المقعد أمام نظام أمان الأطفال لضمان التركيب المناسب وفقًا لدليل نظام أمان الأطفال. حرك المقعد الأمامي للأمام لتجنب التلامس بين نظام أمان الأطفال والمقعد أو أي ملحقات مثبتة على المقعد.

عند تركيب نظام أمان الأطفال، تأكد من اتباع التعليمات الواردة معه وتثبيته شكل صحيح.

يجب أن تضع نصب عينيك أن مقعد الأطفال غير المثبت جيداً قد يتحرك في المركبة في حالة حدوث اصطدام أو توقف مفاجئ مما يُعرّض الأشخاص الآخرين في المركبة للإصابة. لذا، تأكد من تثبيت أي مقعد أطفال في المركبة بشكل ملائم - حتى في حالة عدم جلوس أي طفل فيه.

المثبتات والأشرطة السفلية للأطفال (نظام LATCH)

يقوم نظام LATCH بتأمين نظام أمان الأطفال أثناء القيادة أو عند وقوع حادث تصادم. وتُستخدم مرفقات نظام LATCH المثبتة على نظام أمان الأطفال لربط نظام أمان الأطفال بالمثبتات في السيارة. وصُمم هذا النظام لتيسير تركيب مقعد الأطفال.

من أجل استخدام نظام LATCH في المركبة، تحتاج إلى نظام أمان الأطفال المحتوي على وصلات نظام LATCH. يمكن مقاعد الأطفال المتجهة للخلف والمتجهة للأمام المتوافقة مع LATCH باستخدام مثبتات LATCH أو أحزمة الأمان في المركبة. لا تستخد أحزمة الأمان في المركبة ونظام تثبيت LATCH في نفس الوقت لتأمين نظام أمان أطفال متجه للخلف أو متجه للأمام.

تَستخدِم المقاعد المعززة أحزمة الأمان في السيارة لتأمين الطفل في المقعد المعزز. إذا كان المصنِّع يوصي بتأمين المقاعد المعززة بنظام LATCH، يمكن فعل ذلك إذا تم وضع المقعد

المعزز بالوضع الصحيح ولم يكن هناك تداخل وإعاقة للوضع الصحيح لحزام الحضن-الكتف الخاص بالطفل.

احرص على اتباع التعليمات الواردة مع مقعد الطفل والتعليمات الواردة في هذا الكتيب.

وعند تركيب مقعد أطفال باستخدام شريط علوي، يجب عليك أيضاً استخدام المثبتات السفلية أو أحزمة الأمان لإحكام ربط نظام أمان الأطفال بشكل ملائم. ويجب عدم إلحاق مقعد الأطفال مطلقاً باستخدام شريط المثبت العلوي توب تيثر فقط.

بالنسبة لنظام أمان الأطفال بحمالة أمان من ٥ نقاط مواجهة للأمام، حيث يصل الوزن المجمَّع للطفل ونظام الأمان إلى ٢٩,٥ كجم (٦٥ رطلا)، استخدم إما نقاط تثبيت المزلاج السفلية مع نقطة تثبيت حبل علوي، أو حزام الأمان مع تثبيت الشريط العلوي. عندما يكون الوزن المجمَّع للطفل ونظام الأمان أكبر من ٢٩,٥ كجم (٦٥ رطلا)، استخدم حزام الأمان مع نقطة تثبيت الحبل العلوي فقط.

لطرق الموصى بها لربط أنظمة أمان الأطفال

نوع نظام الأمان	الوزن المُجمع للطفل + نظام أمان الأطفال	لا تستخدم سوى طرق الربط المعتمدة المبينة مع X			
		LATCH – المثبتات السفلية فقط	**حزام الأمان فقط**	**LATCH** – نقاط التثبيت السفلية ونقطة تثبيت الشريط العلوي	**حزام الأمان ونقطة تثبيت الشريط العلوي**
نظام أمان الأطفال المواجه للخلف	ما يصل إلى ٢٩,٥ كجم (٦٥ رطلا)	X	X		
نظام أمان الأطفال المواجه للخلف	أكبر من ٢٩,٥ كجم (٦٥رطلا)		X		
نظام أمان الأطفال المتجه للأمام	ما يصل إلى ٢٩,٥ كجم (٦٥ رطلا)			X	X
نظام أمان الأطفال المتجه للأمام	أكبر من ٢٩,٥ كجم (٦٥رطلا)				X

راجع تثبيت مقاعد الأطفال (مع حزام الأمان في المقعد الخلفي) ◁ ٧٦ تثبيت مقاعد الأطفال (مع حزام الأمان في المقعد الأمامي) ◁ ٧٨.

تم وضع ملصقات على نظام أمان الأطفال التي تم تصنيعها بعد مارس ٢٠١٤ بأقصى وزن للأطفال، والتي يمكن من خلالها استخدام نظام LATCH لتثبيت نظام أمان الأطفال.

ما يلي يوضح كيفية ربط نظام أمان أطفال بهذه الملحقات في المركبة.

ليست كل جميع مواضع الجلوس في السيارة مزودة بخطاطيف سفلية. في هذه الحالة يلزم استخدام حزام الأمان (مع مثبتات الأشرطة

العلوية إن أمكن) لتأمين مقعد تثبيت الطفل. راجع تثبيت مقاعد الأطفال (مع حزام الأمان في المقعد الخلفي) ⇦ ٧٦ تثبيت مقاعد الأطفال (مع حزام الأمان في المقعد الأمامي) ⇦ ٧٨.

المثبتات السفلية

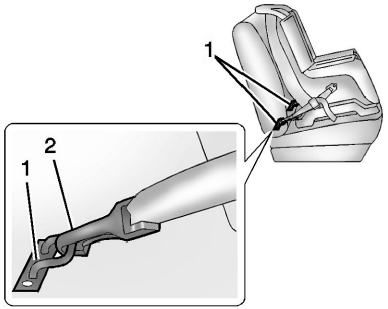

المثبتات السفلية (١) هي قضبان معدنية مضمنة في المركبة. ويوجد مثبتان سفليان لكل موضع جلوس مجهز بنظام LATCH، يلائمان نظام أمان الأطفال المزود بأربطة سفلية (٢).

مثبت الشريط العلوي

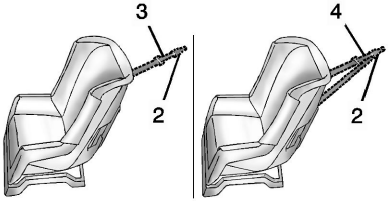

يتم استخدام الشريط العلوي (٣ و٤) لتأمين الجزء العلوي من نظام أمان الأطفال بالسيارة. وقد ضمن مثبت الشريط العلوي في المركبة. ويتم ربط خطاف رباط الشريط العلوي (٢) بنظام أمان الأطفال بمثبت الشريط العلوي في السيارة للحد من الحركة الأمامية ودوران نظام أمان الأطفال أثناء القيادة أو في حالة وقوع حدث تصادم.

وقد يحتوي مقعد أمان الأطفال على شريط مفرد (٣) أو شريط مزدوج (٤). وسيحتوي أي منهما على رباط مفرد (٢) لتثبيت الشريط العلوي بالخطاف.

وقد صُممت بعض أنظمة أمان الأطفال المزودة بأشرطة علوية للاستخدام مع أو بدون الشريط العلوي الذي يتم ربطه. في حين تتطلب بعض مقاعد الأطفال الأخرى ربط الشريط العلوي دوماً. لذا، تأكد من قراءة تعليمات مقعد الأطفال لديك واتبعها.

مواقع المثبتات السفلية ومثبتات الأشرطة العلوية

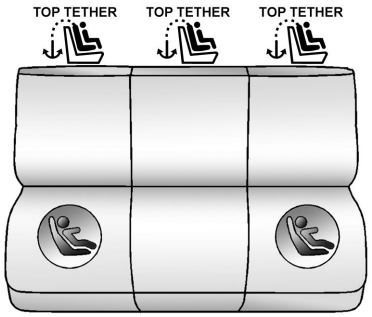

المقعد الخلفي

TOP TETHER : مواضع الجلوس المزودة بمثبتات للأشرطة العلوية.

: مواضع الجلوس المزودة بمثبتين سفليين.

للمساعدة في تحديد موقع المثبتات السفلية، يحتوي كل موضع ثاني صف مثبت مجهز بملصقين، بالقرب من الطيّة الموجودة بين ظهر المقعد ووسادة المقعد.

ارفع الغطاء الموجود تحت الملصق للوصول إلى المثبّتات.

لا تقم بتركيب نظام أمان الأطفال الذي يتطلب مثبتات منخفضة في موضع الجلوس الخلفي الأوسط. راجع تثبيت مقاعد الأطفال (مع حزام الأمان في المقعد الخلفي) ◁ ٧٦ تثبيت مقاعد الأطفال (مع حزام الأمان في المقعد الأمامي) ◁ ٧٨.

TOP TETHER

للمساعدة في تحديد موقع مثبتات الأشرطة العلوية، فإن رمز مثبت الشريط العلوي يوجد بالقرب من مثبتات الأشرطة العلوية.

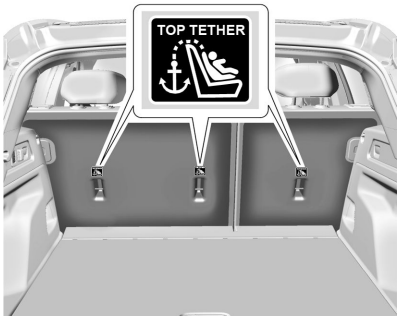

مثبتات الشريط العلوي

توجد مثبتات الأشرطة العلوية لكل من أوضاع الجلوس الخلفية خلف ظهر المقعد الخلفي. تأكد من استخدام مثبت يوجد خلف موضع الجلوس مباشرة في موضع تركيب مقعد الطفل.

في الطرازات المزودة بغطاء للحمولة، توجد مثبتات الشريط العلوي خلف ظهور المقاعد الخلفية. أزل مظلة منطقة التخزين قبل تثبيت الأشرطة العلوية. وينبغي أن تبقى مظلة منطقة التخزين منفصلة أثناء استخدام الشريط العلوي. تأكد من استخدام مثبت خلف موضع الجلوس مباشرة في موضع تركيب مقعد الطفل.

ولا تقم بتثبيت مقعد الأطفال في أي موضع بدون مثبت الشريط العلوي في حالة فرض القانون الوطني أو المحلي ضرورة ربط الشريط العلوي، أو في حالة إقرار التعليمات المرفقة مع مقعد الأطفال بضرورة ربط الشريط العلوي.

وفقاً لإحصائيات الحوادث، فإن الأطفال والرّضع يكونون في وضع أكثر أمناً عند تقييدهم بشكل ملائم في نظام تقييد الأطفال أو نظام تقييد الرّضع المثبت في موضع الجلوس الخلفي. راجع أين يتم وضع نظام أمان الأطفال ◁ ٦٨ للمزيد من المعلومات.

تثبيت نظام أمان الأطفال المُصمَّم من أجل نظام LATCH

⚠ تحذير

قد يتعرض أي طفل للأذى البالغ أو للموت في حال وقوع حادث، ما لم يكن نظام أمان الأطفال مثبتًا بإحكام في السيارة باستخدام مثبتات LATCH أو باستخدام حزام أمان السيارة. اتبع التعليمات الواردة مع مقعد الطفل والتعليمات الواردة في هذا الكتيب.

⚠ تحذير

للحد من مخاطر التعرض لإصابات خطيرة أو مميتة أثناء التصادم، تفادي ربط أكثر من مقعد أطفال بمثبت واحد. فقد يؤدي ربط أكثر من مقعد أطفال واحد بمثبت فردي إلى انفكاك المثبت أو الرباط أو تعرضهما للكسر عند وقوع أي حادث. كما قد يتعرض الطفل أو الأشخاص الآخرون للإصابة.

⚠ تحذير

يمكن أن يتعرض الأطفال لإصابات خطيرة أو للاختناق في حالة التفاف حزام الكتف حول عنقهم. يمكن إحكام إغلاق حزام الكتف حال قفله ولكن لا يمكن فكه. يتم قفل حزام الكتف عند سحبه على طول المسافة خارج الشداد. ويتم إلغاء قفل حزام الكتف عند السماح بتراجعه بالكامل داخل الشداد، ولكن لا يمكن حدوث ذلك في حالة التفافه حول عنق أحد الأطفال. في حالة قفل حزام الكتف والتفافه حول عنق أحد الأطفال، فالطريقة الوحيدة لفك الحزام في هذه الحالة هي أن يتم قطعه.

وقم بربط أية أحزمة أمان غير مستخدمة خلف نظام أمان الأطفال، بحيث لا يمكن للأطفال الوصول إليها. اسحب حزام الكتف إلى خارج الشداد بشكل كامل لقفله وإحكام الحزام خلف نظام أمان الطفل، بعد تركيب نظام أمان الأطفال.

تنبيه

لا تسمح باحتكاك أربطة نظام مثبت وسير الأطفال المنخفض بأحزمة أمان المركبة. فقد يؤدي هذا إلى تلف هذه الأجزاء. وإذا لزم

(يتبع)

تنبيه (يتبع)

الأمر، فقم بتحريك أحزمة الأمان المربوطة لتجنب الاحتكاك بينها وبين أربطة نظام مثبت وسير الأطفال المنخفض.

تجنب طي ظهر المقعد عندما يكون المقعد مشغولًا. لا تقم بطي المقعد الخلفي الفارغ في حالة ربط حزام الأمان. فقد يؤدي هذا إلى تلف حزام الأمان أو المقعد. لذا، قم بفك حزام الأمان وإعادته إلى وضع التخزين، قبل طي المقعد.

إذا كنت بحاجة لتثبيت أكثر من طفل بإحكام في المقعد الخلفي، راجع أين يتم وضع نظام أمان الأطفال ⇦ ٦٨.

١. قم بربط الأربطة السفلية بالمثبتات السفلية وإحكام ربطها. وإذا كان نظام أمان الأطفال غير مجهز بأربطة سفلية أو كان موضع الجلوس المطلوب لا يتوفر به مثبتات سفلية، فقم بتثبيت نظام أمان الأطفال باستخدام الشريط العلوي وحزام الأمان. ارجع إلى تعليمات الشركة المصنّعة لمقاعد الأطفال والتعليمات الواردة في هذا الدليل.

١.١ ابحث عن المثبتات السفلية لموضع الجلوس المطلوب.

١.٢ ضع مقعد الأطفال على المقعد.

١.٣ اربط الأربطة السفلية بمقعد الأطفال بالمثبتات السفلية وأحكم ربطها.

٢. إذا أوصت الشركة المصنعة لنظام أمان الأطفال بتوصيل الشريط العلوي، فاضبط الشريط العلوي على طوله الكامل وقم بتثبيته بالمثبت. وارجع إلى تعليمات الشركة المصنعة لمقعد الأطفال واتبع الخطوات التالية:

٢.١ ابحث عن مثبت الشريط العلوي.

٢.٢ قم بتوجيه وربط الشريط العلوي وأحكم ربطه وفقا لتعليمات مقعد الأطفال لديك والتعليمات التالية:

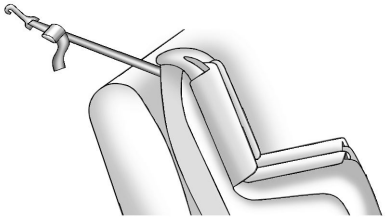

- إذا كان الموضع الذي تستخدمه لا يحتوي على مسند رأس مع استخدامك لشريط فردي، فقم بتوجيه الشريط أعلى ظهر المقعد.

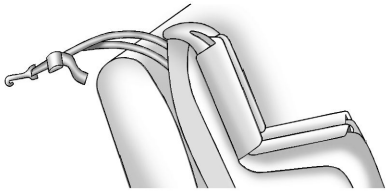

- إذا كان الموضع الذي تستخدمه لا يحتوي على مسند رأس مع استخدامك لشريط مزدوج، فقم بتوجيه الشريط أعلى ظهر المقعد.

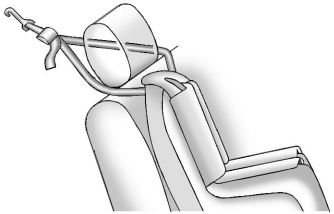

- إذا كان الموضع الذي تستخدمه به مسند رأس أو مسند رأس قابل للتعديل، فاضبطه وفقًا لذلك للسماح بالتركيب المناسب. إذا كنت تستخدم شريطًا مزدوجًا، فقم بتوجيه الشريط حول مسند الرأس أو دعامات مسند الرأس.

إذا كان نظام أمان الأطفال مثبتًا بجوار المقعد الأوسط، فتأكد من أن الحبل العلوي لا يتداخل مع لحزام/ضام الكتف لوضع المقعد الأوسط. وإذا كان الأمر كذلك، فابحث عن وضع مقعد آخر مناسب لتثبيت نظام أمان الأطفال.

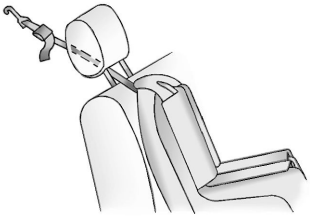

- إذا كان الموضع الذي تستخدمه به مسند رأس أو مسند رأس قابل للتعديل، فاضبطه وفقًا لذلك للسماح بالتركيب المناسب. إذا كنت تستخدم شريطًا فرديًا، فقم بتوجيه الشريط بين مسند الرأس أو دعامات مسند الرأس.

٣. قبل وضع طفل في مقاعد الأطفال، تأكد من تثبيته جيداً في موضعه. للفحص، أمسك نظام أمان الأطفال بإحكام في مسار المزلاج وحاول تحريكه جانبًا وإلى الخلف

وإلى الأمام. يلزم ألا تزيد المسافة المتحركة عن ٢,٥ سم (١ بوصة) أثناء عملية التركيب السليمة.

استبدال أجزاء نظام LATCH بعد حادث تصادم

⚠ تحذير

يمكن لأي حادث تعريض نظام مثبت وسير الأطفال المنخفض (LATCH) في المركبة للتلف. وقد لا يثبّت أي نظام مثبت وسير الأطفال المنخفض التالف مقعد الأطفال بشكل ملائم، مما يفضي إلى تعرض الطفل لإصابة جسيمة أو الوفاة في أي حادث. وللمساعدة في التحقق من عمل نظام مثبت وسير الأطفال المنخفض بشكل ملائم بعد أي حادث، قم بزيارة الوكيل لفحص النظام وتركيب أية قطع غيار ضرورية في أقرب وقت ممكن.

إذا كانت المركبة مجهزة بنظام مثبت وسير الأطفال المنخفض وتم استخدامه أثناء أي حادث، فقد تكون ثمة حاجة لتركيب أجزاء جديدة لنظام LATCH.

وقد يلزم تركيب أجزاء جديدة وإجراء أعمال إصلاح حتى في حالة عدم استخدام نظام حلقات التثبيت السفلية والأشرطة المطولة لمقاعد الأطفال (LATCH) وقت الحادث.

تثبيت مقاعد الأطفال (مع حزام الأمان في المقعد الخلفي)

عند تثبيت نظام أمان الأطفال بأحزمة أمان في وضع مقعد خلفي، قم بدراسة التعليمات المرفقة مع نظام أمان الأطفال للتحقق من توافقه مع هذه المركبة.

إذا كان نظام أمان الأطفال مزوداً بنظام LATCH، فانظر المثبتات والأشرطة السفلية للأطفال (نظام LATCH) ⇦ ٦٩ للاطلاع على كيفية تركيب نظام أمان الأطفال باستخدام نظام LATCH وموضع التركيب. وفي حالة تثبيت نظام أمان الأطفال في المركبة باستخدام حزام أمان واستخدامه شريطاً علوياً، فانظر المثبتات والأشرطة السفلية للأطفال (نظام LATCH) ⇦ ٦٩ للاطلاع على مواقع مثبتات الشريط العلوي.

ولا تقم بتثبيت مقعد الأطفال في أي موضع بدون مثبت الشريط العلوي في حالة فرض القانون الوطني أو المحلي ضرورة تثبيت الشريط العلوي، أو في حالة إقرار التعليمات المرفقة مع مقعد الأطفال بضرورة تثبيت الشريط العلوي. راجع التعليمات التي تأتي مع مقعد الطفل وانظر المثبتات والأشرطة السفلية للأطفال (نظام LATCH) ⇦ ٦٩.

إذا لم يكن نظام أمان الأطفال أو موضع المقعد في المركبة مزودًا بنظام LATCH، فيتم استخدام حزام الأمان لإحكام تثبيت نظام أمان الأطفال. وتأكد من اتباع التعليمات المرفقة مع مقعد الأطفال.

إذا كان ثمة حاجة لتركيب أكثر من مقعد واحد للأطفال في المقعد الخلفي، فتأكد من قراءة أين يتم وضع نظام أمان الأطفال ⇦ ٦٨.

١. ضع مقعد الأطفال على المقعد.

٢. التقط لوح المزلاج وقم بتمرير أجزاء الكتف والخصر بحزام أمان المركبة على طول نظام أمان الأطفال أو حوله. تأكد من أن حزام المقعد موجه مباشرة قدر الإمكان وأنه غير عالق على مقابض المقاعد أو الإطار البلاستيكي. وستوضح لك تعليمات مقعد الأطفال كيفية القيام بهذه العملية.

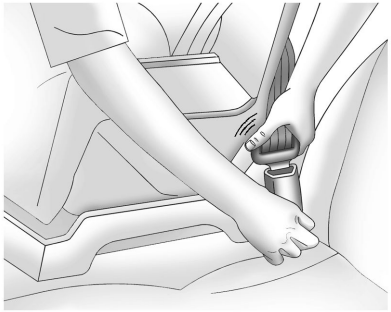

٣. ادفع لوحة المزلاج في الإبزيم حتى تسمع صوت استقرارها في مكانها.

ضع زر الدفع الخاص بالتحرير على الإبزيم، بعيدًا عن نظام أمان الأطفال، بحيث يمكن فك إبزيم حزام الأمان بسرعة إذا اقتضى الأمر.

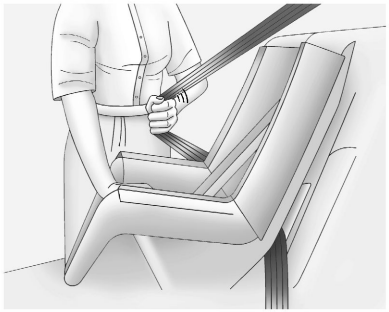

٤. اسحب حزام الكتف إلى خارج الماسك بشكل كامل لقفل الحزام. عند ضبط قفل الماسك، يمكن إحكام ربط الحزام لكن لا يمكن سحبه خارج الماسك.

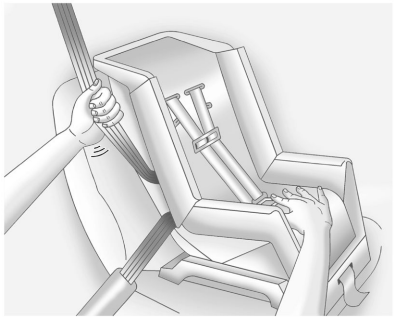

٥. لإحكام ربط الحزام، اضغط للأسفل على مقعد الأطفال واسحب جزء الكتف من الحزام لإحكام ربط جزء الحضن من الحزام، ثم أعد إدخال حزام الكتف في الماسك. وعند تركيب مقعد أطفال متجه للأمام، قد يكون من المفيد استخدام ركبتك للضغط على مقعد الأطفال للأسفل أثناء إحكام ربط الحزام.

يجب ألّا يكون هناك تلامس مباشر بين نظام أمان الأطفال وزر الدفع الخاص بتحرير الإبزيم. إذا كان هناك تلامس، قم بتغيير موضع نظام أمان الأطفال مع اتّباع التعليمات المرفقة مع نظام أمان الأطفال. إذا كان ما يزال هناك تلامس، استخدم وضعية جلوس أخرى أو نظام أمان آخر الأطفال.

حاول سحب الحزام لخارج الماسك للتأكد من قفل الماسك. فإذا لم يتم قفل الماسك، فكرر الخطوتين ٤ و٥.

٦. أحكم ربط الشريط العلوي. راجع المثبتات والأشرطة السفلية للأطفال (نظام LATCH) ⇦ ٦٩.

٧. إذا كان مقعد الأطفال مزوداً بشريط علوي، فاتبع تعليمات الشركة المصنعة لمقعد الأطفال فيما يخص استخدام الشريط العلوي. راجع المثبتات والأشرطة السفلية للأطفال (نظام LATCH) ⇦ ٦٩.

٨. قبل وضع طفل في مقاعد الأطفال، تأكد من تثبيته جيداً في موضعه. للفحص، أمسك نظام أمان الأطفال بإحكام في مسار حزام الأمان الخاص بالمقعد وحاول تحريكه جانبًا وإلى الخلف وإلى الأمام. في حالة تثبيت نظام أمان الأطفال جيدًا، يفترض ألا يتحرك لأكثر من ٢٫٥ سم (١ بوصة).

ولإزالة نظام أمان الأطفال، قم بفك حزام أمان المركبة واتركه حتى يعود إلى وضع التخزين الخاص به. وإذا كان الشريط العلوي مربوطاً بأحد مثبتات الشريط العلوي، فقم بفصله .

العديد من أنظمة أمان الأطفال تكون واسعة جدًا بحيث لا يمكن تركيبها بشكل صحيح في المقعد الخلفي الأوسط، على الرغم من أن بعضها يمكن وضعها فيه. إذا كان وضع المقعد الأوسط ضيقًا جدًا بحيث لا يتناسب مع نظام أمان الأطفال، فقم بتركيبه في وضع المقعد الخلفي الجانبي.

إذا تم تركيب نظام أمان الأطفال المواجه للخلف في المقعد الخلفي الأوسط، فتأكد من بقاء مسند الذراع في الصف الثاني في وضع التخزين (مغلق). إذا تعذر تخزين مسند الذراع، فقم بتركيب نظام أمان الأطفال في وضع مقعد آخر.

تثبيت مقاعد الأطفال (مع حزام الأمان في المقعد الأمامي)

جُهزت هذه المركبة بوسائد هوائية.

ويعد المقعد الخلفي المكان الأكثر أمناً لتثبيت مقعد الأطفال المتجه للأمام. راجع أين يتم وضع نظام أمان الأطفال ⇦ ٦٨.

وعلاوة على ذلك، جُهزت المركبة بنظام استشعار الراكب المُصمَّم لإيقاف تشغيل الوسادة الهوائية الأمامية للراكب الخارجي الأمامي والوسادة الهوائية للركبتين في ظل شروط معينة. راجع نظام استشعار الراكب ⇦ ٥٧ ومؤشر حالة الوسادة الهوائية للراكب ⇦ ٩٩ للحصول على المزيد من المعلومات، بما في ذلك معلومات الأمان المهمة.

ولا تقم مطلقاً بوضع مقعد الأطفال المتجه للخلف في الأمام. وذلك لأن المخاطر التي يتعرض لها الطفل المواجه للخلف كبيرة جدًا، في حال انتفخت الوسادة الهوائية.

⚠ تحذير

قد يتعرض الطفل الجالس في مقعد أمان أطفال مواجه للخلف لإصابة جسيمة أو الوفاة في حالة انتفاخ الوسادة الهوائية الأمامية للراكب الأمامي الطرفي. وهذا يُعزى إلى أن ظهر مقعد الأطفال المتجه للخلف قد يكون قريباً للغاية من الوسادة الهوائية المنفوخة. وقد يتعرض الطفل الجالس في مقعد أمان أطفال مواجه للأمام لإصابة جسيمة أو الوفاة

(يتبع)

تحذير (يتبع)

في حالة انتفاخ الوسادة الهوائية الأمامية للراكب الأمامي الطرفي، وكان مقعد الراكب في موضع أمامي.

وحتى لو قام نظام استشعار الركاب بإيقاف تشغيل الوسادة (الوسادات) الهوائية الأمامية للراكب الأمامي الخارجي، فلا يمكن ضمان عدم تعطل أي نظام، حيث إنه لا يستطيع أحد أن يضمن عدم انتفاخ الوسادة (الوسادات) الهوائية في ظل بعض الظروف غير العادية، على الرغم من إيقاف تشغيلها.

قم بتثبيت مقاعد الأطفال المتجهة للخلف في المقعد الخلفي، حتى في حالة إيقاف تشغيل الوسائد الهوائية. إذا قمت بتأمين مقعد أمان أطفال متجه للأمام في مقعد الراكب الأمامي الطرفي، فينبغي دائمًا تحريك المقعد للخلف إلى أقصى حد ممكن. ويفضل تثبيت مقعد الأطفال في أي مقعد خلفي.

راجع نظام استشعار الراكب ⇦ ٥٧ للمزيد من المعلومات.

إذا كان مقعد الأطفال يستخدم شريطًا علويًا، راجع المثبتات والأشرطة السفلية للأطفال (نظام LATCH) ⇦ ٦٩ للتعرف على مواقع مثبت الشريط العلوي.

ولا تقم بتثبيت مقعد الأطفال في أي موضع بدون مثبت الشريط العلوي في حالة فرض القانون الوطني أو المحلي ضرورة تثبيت الشريط العلوي، أو في حالة إقرار التعليمات المرفقة مع مقعد الأطفال بضرورة تثبيت الشريط العلوي.

عند استخدام حزام الكتف - الحضن لتأمين مقعد الأطفال في هذا الوضع، اتبع التعليمات الواردة مع مقعد الأطفال والتعليمات التالية:

١. حرّك المقعد للخلف إلى أقصى حد ممكن قبل تثبيت مقعد الأطفال المتجه للأمام. حرّك المقعد للأعلى أو ظهر المقعد لوضع قائم، إذا لزم الأمر، للحصول على تثبيت قوي لنظام أمان الأطفال.

عند إيقاف تشغيل نظام استشعار الراكب فإن الوسادة الهوائية الأمامية للراكب الأمامي الخارجي والوسادة الهوائية للركبتين، ينبغي أن يضيء مؤشر إيقاف التشغيل لمؤشر وضع الوسادة الهوائية للراكب ويظل مضاءً عند تشغيلك للمركبة. راجع مؤشر حالة الوسادة الهوائية للراكب ◁ ٩٩.

٢. ضع مقعد الأطفال على المقعد.

٣. التقط لوح المزلاج وقم بتمرير أجزاء الكتف والحضن بحزام الأمان بالمركبة على طول حزام الأمان أو حوله. تأكد من أن حزام المقعد موجه بشكل مباشر قدر الإمكان وأنه غير عالق على مقابض المقاعد أو الإطار البلاستيكي. وستوضح لك تعليمات مقعد الأطفال كيفية القيام بهذه العملية.

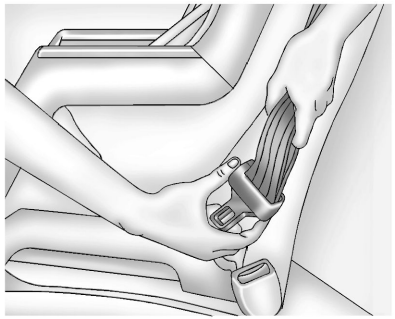

قم بإمالة لوحة المزلاج عند الضرورة لضبط الحزام.

٤. ادفع لوحة المزلاج في الإبزيم حتى تسمع صوت استقرارها في مكانها.

ضع زر الدفع الخاص بالتحرير على الإبزيم، بعيدًا عن نظام أمان الأطفال، بحيث يمكن فك إبزيم حزام الأمان بسرعة إذا اقتضى الأمر.

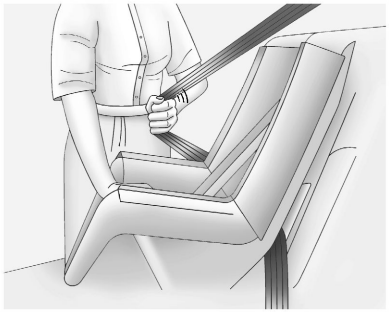

٥. اسحب حزام الكتف إلى خارج الماسك بشكل كامل لقفل الحزام. عند ضبط قفل الماسك، يمكن إحكام ربط الحزام لكن لا يمكن سحبه خارج الماسك.

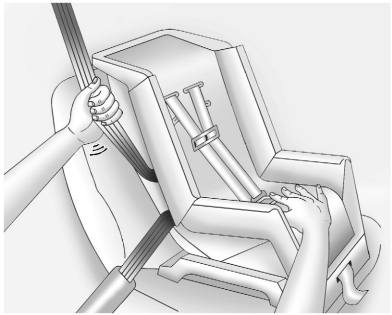

٦. لإحكام ربط الحزام، اضغط للأسفل على مقعد الأطفال واسحب جزء الكتف من الحزام لإحكام ربط جزء الحضن من الحزام، ثم أعد إدخال حزام الكتف في الماسك.

وعند تركيب مقعد أطفال متجه للأمام، قد يكون من المفيد استخدام ركبتك للضغط على مقعد الأطفال للأسفل أثناء إحكام ربط الحزام.

يجب ألّا يكون هناك تلامس مباشر بين نظام أمان الأطفال وزر الدفع الخاص بتحرير الإبزيم. إذا كان هناك تلامس، قم بتحريك المقعد للأعلى وكرّر خطوات التثبيت السابقة. إذا كان ما يزال هناك تلامس، قُم بتغيير موضع نظام أمان الأطفال مع اتّباع التعليمات المرفقة مع نظام أمان الأطفال. إذا كان ما يزال هناك تلامس، استخدم وضعية جلوس أخرى أو نظام أمان آخر الأطفال.

حاول سحب الحزام لخارج الماسك للتأكد من قفل الماسك. فإذا لم يتم قفل الماسك، فكرر الخطوتين ٥ و٦.

٧. قبل وضع طفل في مقاعد الأطفال، تأكد من تثبيته جيداً في موضعه. راجع تعليمات الشركة المصنّعة لنظام أمان الأطفال.

إذا تم إيقاف تشغيل الوسائد الهوائية، فسوف يضئ مؤشر إيقاف التشغيل في مؤشر حالة الوسادة الهوائية للراكب ويظل مضيئاً عند بدء تشغيل المركبة.

في حالة تركيب نظام أمان الأطفال مع إضاءة مؤشر التشغيل، فراجع العنوان "في حالة إضاءة المؤشر On (تشغيل) لنظام أمان الأطفال" أسفل نظام استشعار الراكب ⇦ ٥٧.

ولإزالة نظام أمان الأطفال، قم بفك حزام أمان المركبة واتركه حتى يعود إلى وضع التخزين الخاص به.

التخزين

وحدات التخزين
وحدات التخزين ٨١
التخزين في لوحة أجهزة القياسات ٨١
صندوق القفازات ٨١
حوامل الأقداح ٨٢
تخزين الكونسول المركزي ٨٢
ميزات التخزين الإضافية
غطاء موضع تخزين البضائع ٨٢
أربطة البضائع ٨٤
نظام ترتيب وتنظيم الأمتعة ٨٤
مجموعة الأمان ٨٥
نظام شبكة تحميل الأمتعة على السقف
نظام منصة السقف ٨٥

وحدات التخزين

⚠ تحذير

لا تخزّن أشياء ثقيلة أو حادة في حجيرات التخزين. في حال حدوث تصادم، قد تؤدي هذه الأشياء إلى فتح الغطاء وحدوث إصابة.

التخزين في لوحة أجهزة القياسات

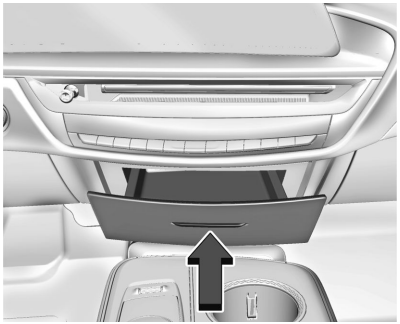

في حالة التجهيز، يوجد درج علوي منزلق في وسط لوحة العدّادات. اضغط للفتح.

صندوق القفازات

لفتح صندوق القفازات، حدّد الزر Glove Box Release (تحرير صندوق القفازات) في الصفحة الرئيسية لعناصر التحكم في شاشة نظام المعلومات والترفيه أو حدّد Controls (عناصر التحكم) > Doors & Windows (الأبواب والنوافذ) > Glove Box Release (تحرير صندوق القفازات).

إذا كانت السيارة متوقفة، يظهر رمز تحرير صندوق القفازات على الشاشة الرئيسية لنظام المعلومات والترفيه. حدّد الأيقونة لفتح صندوق القفازات.

إذا كانت السيارة متوقفة، فلا يزال بإمكانك فتح صندوق القفازات. اضغط على زر الصوت في وحدة التحكم متعدّدة الوظائف (MFC) لتنشيط الشاشة الرئيسية لنظام المعلومات والترفيه والوصول إلى الزر الافتراضي Glove Box Release (تحرير صندوق القفازات).

لإغلاق صندوق القفازات، ادفع صندوق القفازات لأعلى حتى يغلق.

إذا نفدت بطارية ١٢ فولت، فلن يفتح صندوق القفازات. انظر بدء التشغيل بوصلة البطارية ◁ ٢٩٣.

حوامل الأقداح

حاملات الأكواب الأمامية موجودة في الكونسول المركزي.

إذا توفرت هذه الميزة، اخفض مسند الذراع للوصول إلى حوامل الأقداح الخلفية.

تخزين الكونسول المركزي

ارفع مسند الذراع لأعلى للوصول إلى منطقة التخزين.

يوجد منفذ USB وقارئ بطاقة SD ومنفذ طاقة إضافي. في حالة التجهيز، قد يحتوي الجزء الأمامي من وحدة التحكم أيضًا على منفذ USB إضافي.

ميزات التخزين الإضافية

غطاء موضع تخزين البضائع

⚠ تحذير

يمكن لغطاء البضائع غير المثبّت بإحكام الارتطام بالأشخاص عند حدوث توقف مفاجئ أو انعطاف، أو أثناء حادث تصادم. يجب تخزين غطاء البضائع بشكل آمن أو إزالته من السيارة.

⚠ تحذير

لا تضع أي أشياء فوق غطاء الحمولة. التوقفات المفاجئة القوية أو الانعطافات قد تتسبب في وقوع أشياء في السيارة. قد يتسبب ذلك في إصابتك أو إصابة الآخرين.

إذا تم تجهيز المركبة به، استخدم غطاء الحمولة لتغطية المواد الموجودة في الجزء الخلفي من المركبة.

تركيب غطاء الأمتعة

١. أمسك الخرطوشة بحيث يكون غطاء الحمولة المتراجع موجّهًا لمؤخرة السيارة.
٢. قم بمحاذاة الخرطوشة فوق الفتحات الموجودة في ألواح كسوة السيارة.
٣. ضع أحد أطراف الخرطوشة في الفتحة ثم اضغط لإدخال الطرف الآخر في الفتحة الأخرى.
٤. قم بنشر غطاء الحمولة نحو مؤخرة السيارة.

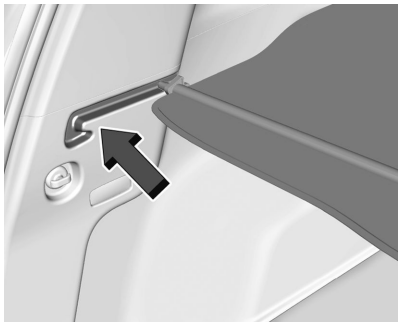

٥. أدخل مسامير غطاء الحمولة في أماكنها من الجهتين.

إزالة غطاء الأمتعة

أزل مسامير غطاء الحمولة من أماكنها ثم اسحب الغطاء. اضغط طرف الخرطوشة لتتمكن من إزالتها من الفتحات.

تخزين غطاء الأمتعة

لحفظ غطاء الأمتعة:

١. اضغط على الأزرار على كلا الطرفين حتى يتم القَفل.

٢. احفظ أسفل أرضية الحمولة.

لإعادة التركيب، اضغط على الأزرار لفتح أطراف الغطاء، ثم اتبع إجراء التركيب.

أربطة البضائع

المركبة مزودة بأربعة أربطة لتثبيت الحمولة في المقصورة الخلفية.

نظام ترتيب وتنظيم الأمتعة

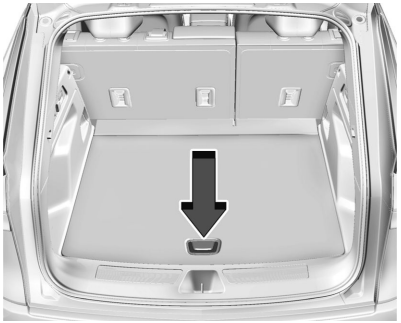

يوجد تخزين تحت أرضية التحميل.

اضغط على المقبض واسحب أرضية التحميل للوصول إليها.

تنبيه
يمكن أن يؤدي التحميل الزائد لنظام إدارة حمولة السيارة إلى تلف السيارة. لا تضع حمولة تزن أكثر من ٢٠ كجم (٤٤ رطلاً) في الحاوية أو أعلى الغطاء البلاستيكي (إذا كان مزودًا).

مجموعة الأمان

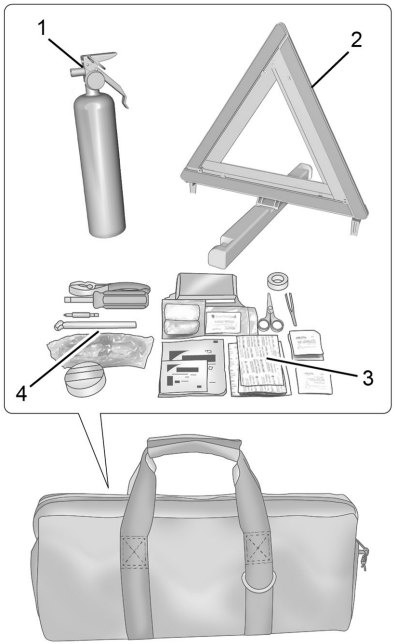

عدة الأمان عبارة عن حقيبة قائمة بذاتها في منطقة الحمولة.

تشتمل العناصر الموجودة في حقيبة عدة الأمان على:

١. طفاية الحريق
٢. مثلث التحذير
٣. عدة الإسعافات الأولية
٤. عدة الأمان على الطريق السريع

⚠ تحذير

قم بإجراء عملية صيانة على طفاية الحريق في البرنامج الزمني المحدد بواسطة الجهة المصنعة لها. افحص دوريًا:

- ثبات الضغط الداخلي في نطاق التشغيل الآمن باللون الأخضر في مقياس الضغط.
- عدم تعرض ختم الرصاص للتلف.
- عدم انتهاء صلاحية طفاية الحريق.

إذا تم استخدام طفاية الحريق من قبل أو في حالة وجود أي مشكلة في تشغيلها فعليك بتبديلها واستخدام واحدة جديدة تلبي المتطلبات الحالية للبلد.

إن إهمال إجراءات الصيانة المناسبة قد يؤدي لحدوث إصابات تصل إلى الوفاة إذا لم تعمل طفاية الحريق بشكل جيد.

نظام شبكة تحميل الأمتعة على السقف

نظام منصة السقف

يتم تمييز جانب هيكل المركبة بعلامة لنظام القضبان المتقاطعة. يجب تأمين الحمولة بواسطة قضبان متقاطعة مثبتة بشكل صحيح وغيرها من الملحقات المصممة لنقل الحمولة. وهذه القضبان يمكن شراؤها من وكيلك.

⚠ تحذير

قبل القيادة وأحيانًا أثناء الرحلة، تحقق من تثبيت الحمولة بأمان، وأنها تستقر بشكل متساو بين القضبان المتقاطعة ولا تحجب مصابيح المركبة أو نوافذها. لا تقم أبدًا بتحميل الحمولة مباشرة على سطح المركبة أو السماح بتعليق الحمولة على الجزء الخلفي أو جانبي المركبة. ولا تقم أبدًا بتحميل الحمولة دون تثبيت القضبان المتقاطعة أولاً بشكل صحيح وغيرها من الملحقات المصممة لنقل الحمولة. فقد تحدث إصابة شخصية أو وفاة أو تلف للمركبة أو غيرها من الممتلكات.

إذا كنت ستقود لمسافة طويلة على طرق وعرة أو كنت ستقود بسرعات عالية، أوقف المركبة من حين لآخر لتتأكد من بقاء الحمولة في مكانها.

حدود وزن الحمولة

لا تتجاوز الحد الأقصى لوزن الحمولة لنظام شبكة تحميل الأمتعة على السقف، بما في ذلك الوزن الخاص بحامل السقف وأي ملحقات أخرى تستخدم لنقل الحمولة مثل رفوف الدراجة أو صناديق السقف. الحد الأقصى لوزن الحمولة الذي يمكن تحميله على نظام منصة السقف هو ٥٠ كجم (١١٠ رطل) أو الوزن المحدد في التعليمات المرفقة مع القضبان المتقاطعة أو ملحقات منصة السقف الأخرى، أيهما أقل.

⚠ تحذير

لا تقم أبدًا بتحميل منصة السقف بوزن أكبر من ذلك المحدّد في هذا القسم. إن تحميل بضائع فوق شبكة السقف يزيد من ارتفاع مركز ثقل المركبة. لتفادي فقدان السيطرة على المركبة، تجنب التحميل الزائد، أو السرعات العالية، أو عمليات بدء التشغيل المفاجئة، أو الانعطافات الحادة، أو الكبح المفاجئ، أو المناورات المفاجئة عند وجود حمولة على منصة السقف.

يجب تضمين وزن أي حمولة محمولة على نظام منصة السقف في حساب الوزن المحمّل للمركبة. لا تتجاوز السعة القصوى للمركبة عند تحميل المركبة، بما في ذلك الحمولة المنقولة على نظام منصة السقف والركاب والحمولة المنقولة في المركبة. لمزيد من المعلومات حول التحميل وسعة المركبة، راجع حدود حمولة المركبة ١٧٥.

العدادات وعناصر التشغيل

مفاتيح التحكم
ضبط عجلة القيادة ٨٨
عجلة قيادة مُدفّئة ٨٨
البوق ٨٨
إشارة سلامة المشاة ٨٨
ماسحة الزجاج الأمامي/الماسحة ٨٩
البوصلة ٩٠
الساعة ٩٠
منافذ الكهرباء ٩٠
الشحن اللا سلكي ٩٢

مصابيح التحذير والمقاييس والمؤشرات
مصابيح التحذير والمقاييس والمؤشرات ٩٣
مجموعة أجهزة القياسات ٩٤
عداد السرعة ٩٥
عداد المسافات ٩٦
عداد مسافات الرحلة ٩٦
مقياس البطارية (فولطية عالية) ٩٦
مقياس مؤشر الطاقة ٩٧
التذكيرات بحزام الأمان ٩٧
مصباح استعداد الوسادة الهوائية ٩٨
مؤشر حالة الوسادة الهوائية للراكب ٩٩
مصباح نظام الشحن (بطارية ١٢ فولت) ٩٩
ضوء حالة الشحن المنخفض ١٠٠
ضوء سلك الشحن المتصل ١٠٠
ضوء عطل في البطارية ١٠٠
ضوء طاقة الدفع محدودة ١٠٠
مصباح رسالة Service Vehicle Soon (يجب صيانة المركبة بشكل عاجل) ١٠٠
مصباح تحذير نظام الفرامل ١٠٠
Electric Parking Brake Light (مصباح فرامل الركن الكهربائي) ١٠١
صيانة Electric Parking Brake Light (مصباح فرامل الركن الكهربائية) ١٠١
مصباح تحذير نظام الفرامل المانعة للانغلاق (ABS) ١٠٢
مصباح نظام الدفع بجميع العجلات ١٠٢
ضوء الإيقاف التلقائي للمركبة (AVH) . ١٠٢
Lane Keep Assist (LKA) (ضوء مساعد البقاء على المسار) ١٠٢
ضوء تعطيل الفرملة التلقائية في حالات الطوارئ (AEB) ١٠٣
مؤشر التحذير من المركبات الأمامية ... ١٠٣
مؤشر وجود مشاة بالأمام ١٠٣
مصباح إيقاف تشغيل الجر ١٠٤
مصباح نظام التحكم في الجر (TCS)/ نظام التحكم الإلكتروني في الثبات ١٠٤
مصباح إيقاف نظام التحكم الإلكتروني بالثبات (ESC) ١٠٤
مصباح التحكم بوضع السائق ١٠٥
مصباح ضغط الإطارات ١٠٥
مصباح الأمان ١٠٥
المركبة جاهزة للعمل ١٠٥
مصباح تشغيل الضوء العالي ١٠٦
Adaptive Forward Lighting (AFL) Light (مصباح الأضواء الأمامية التكيفية) ١٠٦
أداة التذكير بتشغيل المصابيح ١٠٦
مصباح مثبت السرعة ١٠٦
النظام التلاؤمي للتحكم في ثبات السرعة ١٠٧
مصباح الأبواب المغلقة جزئيًا ١٠٧

شاشات المعلومات
الشحن ١٠٧
مركز معلومات السائق (DIC) ١١٢
حالة المركبة ١١٣
شاشة العرض الأمامية ١١٤

رسائل المركبة
رسائل المركبة ١١٦
رسائل طاقة الدفع ١١٧
رسائل سرعة المركبة ١١٧

نظام التحكم الشامل عن بعد
برمجة نظام التحكم الشامل عن بعد ١١٧
تشغيل نظام التحكم الشامل عن بعد ١١٩

مفاتيح التحكم

ضبط عجلة القيادة

عجلة القيادة التلسكوبية القابلة للإمالة كهربائيًا

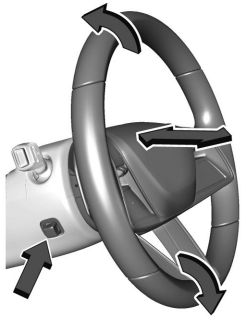

لضبط عجلة القيادة:

١. ادفع زر التحكم لأعلى أو لأسفل لإمالة عجلة القيادة لأعلى أو لأسفل.

٢. اضغط على زر التحكم للخلف أوللأمام لتحريك عجلة القيادة نحوك أو بعيدًا عنك.

لا تضبط عجلة القيادة أثناء القيادة.

عجلة قيادة مُدفّئة

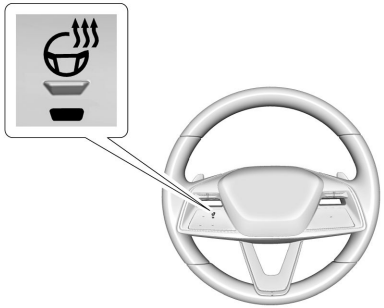

: اضغط لتشغيل عجلة القيادة المسخنة أو إيقاف تشغيلها. يضيء مؤشر بجوار الزر عند تشغيل الخاصية.

تستغرق عجلة القيادة نحو ٣ دقائق حتى تبدأ التسخين.

تدفئة عجلة القيادة تلقائيًا

قد يعمل نظام تدفئة عجلة القيادة أثناء بدء التشغيل عن بُعد وكذلك نظام تدفئة المقاعد إذا كان الجو بارداً في الخارج. قد يعمل مؤشر نظام تدفئة عجلة القيادة عند بدء التشغيل بُعد.

سيتم تشغيل عجلة القيادة المُدفأة عند تنشيط المقعد المُدفأ تلقائياً. سيعرض مؤشر نظام تدفئة عجلة القيادة حالة حرارة عجلة القيادة.

راجع تدفئة المقاعد الأمامية وتهويتها ◁ ٣٩.

لتشغيل هذه الميزة أو إيقاف تشغيلها، حدد Settings (الإعدادات) > Vehicle (المركبة) > Comfort and Convenience (الراحة والملاءمة) > Heated Steering Wheel (عجلة قيادة مدفأة)> حدد ON (تشغيل) أو OFF (إيقاف).

البوق

لتشغيل البوق، اضغط على على عجلة القيادة.

إشارة سلامة المشاة

السيارة مزودة بميزة الإصدار الأوتوماتيكي للصوت. يصدر الصوت الأوتوماتيكي لتعريف المشاة بوجود السيارة. ويتغير الصوت حسب سرعة السيارة. يتم تنشيط الصوت أثناء قيادة المركبة أو عند نقلها إلى ترس للقيادة نحو الأمام أو الترس N (المحايد) أو R (رجوع للخلف) وذلك حتى سرعة قيادة تبلغ ٢٥ كم/ساعة (١٥ ميل/ساعة) أو ٣٥ كم/ساعة (٢٢ ميل/ساعة)، حسب منطقة البيع.

ماسحة الزجاج الأمامي/الماسحة

⚠ تحذير

في الطقس المتجمد، لا تستخدم نظام الغسل حتى تتم تدفئة الزجاج الأمامي. وإلا، فإن سائل نظام الغسل سيتجمد على الزجاج الأمامي، مما يؤدي إلى إعاقة الرؤية أمامك.

⚠ تحذير

قبل قيادة المركبة، قُم دائمًا بإزالة الثلج والجليد عن غطاء المحرّك والزجاج الأمامي وفوهات غاسلة الزجاج والسقف ومؤخرة المركبة، بما في ذلك جميع المصابيح والنوافذ. حيث قد يؤدي انخفاض الرؤية الناتجة عن تراكم الثلوج والجليد إلى حدوث تصادم.

هذه المركبة مجهزة بمستشعر المطر Rainsense ومستشعر موجود بالقرب من المركز العلوي للزجاج الأمامي يكتشف مقدار المياه على الزجاج الأمامي ويتحكم في عدد مرات مسح الزجاج الأمامي على حسب مستوى الحساسية الحالي.

وينبغي المحافظة على تلك المنطقة من الزجاج الأمامي بعيدًا عن الأتربة حتى يسمح بالحصول على أفضل أداء للنظام.

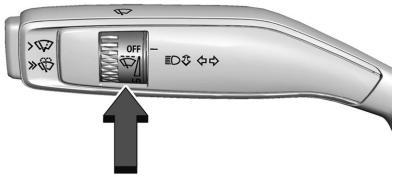

الزجاج الأمامي الأساسي/ذراع الغاسلة معروض

عندما تكون المركبة في وضع التشغيل، أدر قرص ماسحة الزجاج الأمامي لتحديد سرعة الماسحة.

إيقاف التشغيل: استخدمه لإيقاف تشغيل الماسحات.

LO (منخفض): استخدمه لعمل مسحات بطيئة.

HI (مرتفع): استخدمه لعمل مسحات سريعة.

أدر القرص لتحديد تردد المسحات المتقطعة بين OFF (إيقاف التشغيل) وLO (منخفضة).

امسح الجليد والثلج من على ريشة الماسحة والزجاج الأمامي قبل استخدامها. إذا كانت الشفرة متجمدة وملتصقة بالزجاج الأمامي، فحررها أو أزل الثلوج عنها بعناية. يجب استبدال الشفرات التالفة. راجع استبدال شفرة الماسحات ٢٦٦ ⇦.

حماية مجموعة ذراع الماسحة

عند غسل السيارة أوتوماتيكياً، أدر قرص ماسحة الزجاج الأمامي إلى الوضع OFF. يترتب على ذلك تعطيل ماسحات الزجاج الأمامي المزودة بميزة استشعار المطر.

ومع نظام كشف المطر، فإذا كان المركبة في الوضع N (المحايد) وتسير بسرعة بطيئة جداً، فسوف تتوقف الماسحات أوتوماتيكياً عند قاعدة الزجاج الأمامي.

وتعود عمليات الماسحة إلى الوضع الطبيعي عندما لا تكون المركبة في الوضع N (المحايد) أو تزداد سرعة المركبة.

نظام غسل الزجاج الأمامي

< : لإجراء المسح مرة واحدة، اضغط على الزر الموجود على جانب الزجاج الأمامي إلى وضع التوقف الأول لفترة وجيزة، ثم حرره. لإجراء عدة مسحات، استمر في الضغط عند موضع التوقف الأول لفترة أطول، ثم حرره.

≪ : اضغط على الزر الموجود على جانب ذراع ماسحة الزجاج الأمامي حتى النهاية، بعد موضع التوقف الأول، لرش سائل الغاسلة وتنشيط الماسحات. عندما يتم تحرير الزر، قد يتم إجراء مسحات إضافية تبعًا لمدة تنشيط غاسلة الزجاج الأمامي. راجع سائل نظام الغسل ◁ ٢٦٠ للحصول على معلومات حول ملء خزان سائل نظام غسل الزجاج الأمامي.

إيقاف الماسحة

إذا تم إيقاف تشغيل المركبة عندما تكون الماسحات في الوضع LO أو HI، ستتوقف الماسحات على الفور.

أما إذا تم تحريك ذراع ماسحة الزجاج الأمامي بعد ذلك إلى OFF قبل أن يتم فتح باب السائق أو خلال ١٠ دقائق، فسيعاد تشغيل الماسحات وتتحرك إلى قاعدة الزجاج الأمامي.

وإذا تم إيقاف تشغيل المركبة أثناء قيام الماسحات بعمل ماسحات بفعل إجراء عملية غسل الزجاج الأمامي أو نتيجة لعمل مستشعر المطر Rainsense، فإن تلك الماسحات سوف تستمر في العمل حتى تصل إلى قاعدة الزجاج الأمامي.

غاسلة الكاميرا الخلفية

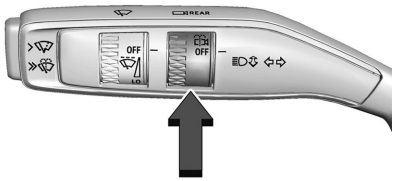

في حالة التجهيز بذلك، أدر القرص إلى لرش سائل الغسل على عدسات الكاميرا الخلفية. حرر القرص عند الانتهاء. راجع مرآة الكاميرا الخلفية ◁ ٢٦.

البوصلة

قد تشتمل المركبة على شاشة بوصلة في مركز معلومات السائق (DIC). وتستقبل البوصلة التوجيه والمعلومات الأخرى من هوائي نظام تحديد المواقع العالمي (GPS) ومعلومات سرعة المركبة. يتطلب نظام البوصلة توفر تحديثات دورية لإشارة الأقمار الصناعية لنظام تحديد المواقع العالمي (GPS). وعند الحاجة إلى المعايرة، تعرض شاشة البوصلة العبارة "CAL" (معايرة). في هذه الحالة، قم بقيادة المركبة إلى أقرب منطقة مفتوحة حيث يمكنها استقبال إشارة نظام GPS. وسوف يقوم نظام البوصلة أوتوماتيكيًا بتحديد متى تتم استعادة إشارة نظام تحديد المواقع العالمي، كما يوفر التوجيه مرة ثانية.

الساعة

قم بضبط الوقت والتاريخ باستخدام نظام المعلومات والترفيه. انظر "التاريخ/الوقت" ضمن الإعدادات ◁ ١٥٢.

منافذ الكهرباء

مقابس تشغيل الملحقات ١٢ فولت تيار مباشر

⚠ تحذير

تتوفر الطاقة دائمًا في مقبس تشغيل الملحقات الخلفي بمنطقة الحمولة. لا تترك المعدات الكهربائية موصولة بالمقابس عندما لا يتم استخدام المركبة لأن المركبة يمكن أن تشتعل فيها النيران وتسبب في الإصابة أو الوفاة.

تنبيه

إن ترك المعدات الكهربائية موصولة بالمقابس لفترة طويلة من الوقت في حين أن المركبة على وضع الإيقاف يعمل على

(يتبع)

تنبيه (يتبع)

استنزاف البطارية. يجب إزالة الأجهزة الكهربائية من المقابس عندما لا تكون قيد الاستعمال، ولا تقم بتوصيل الأجهزة التي تتجاوز قدرتها الحد الأقصى وقدره ١٥ أمبير.

تنبيه

قد يؤدي تعليق معدات ثقيلة في منافذ الكهرباء إلى حدوث تلف لا يغطيه ضمان المركبة. تم تصميم منافذ الكهرباء لشمعات كهرباء الملحقات فقط، مثل أسلاك شحن الهاتف الخليوي.

تحتوي السيارة على منفذي طاقة بقدرة ١٢ فولت يمكن استخدامهما لتوصيل الأجهزة الكهربائية، مثل الهاتف الخلوي أو مشغل MP3.

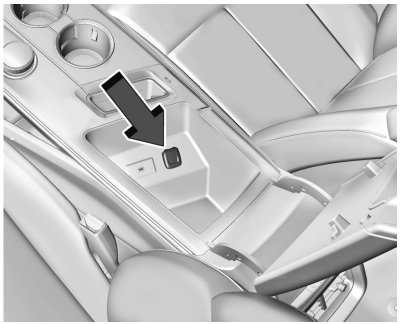

الكونسول المركزي

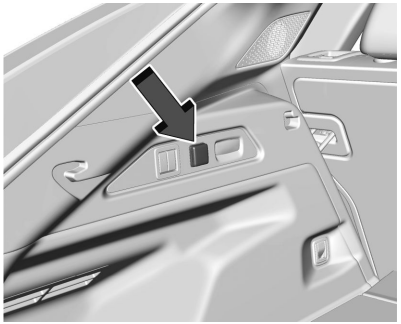

منطقة الشحن الخلفية

مقابس تشغيل الملحقات توجد فيما يلي:

- داخل الكونسول المركزي.
- في منطقة الحمولة الخلفية.

ارفع الغطاء للوصول إلى المنافذ وأعد وضعه عندما لا يكون قيد الاستعمال.

قد لا تكون بعض مقابس الملحقات متوافقة مع منافذ كهرباء الملحقات، وقد يؤدي ذلك إلى تحميل المركبة ومنصهرات المهايئ. إذا كانت هناك مشكلة، فراجع الوكيل.

عند توصيل جهاز كهربائي، تأكد من اتباع إرشادات التركيب الصحيحة المضمَّنة مع الجهاز. راجع المعدات الكهربائية الإضافية ٢٥٢ ⇦.

منفذ كهرباء ١١٠/١٢٠ فولت تيار متردد

إذا توفر بالمركبة مقبس تشغيل الملحقات هذا، فيمكن استخدامه لتوصيل أجهزة كهربائية تستخدم ١٥٠ وات كحد أقصى.

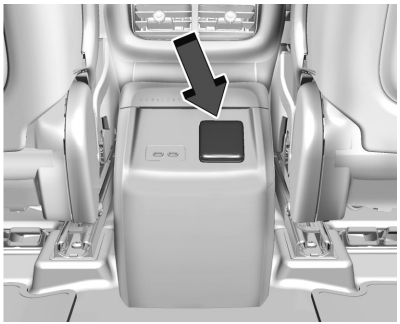

يوجد منفذ الكهرباء في مؤخرة الكونسول المركزي.

يضيء مصباح مؤشر على المنفذ ليوضح أنه قيد الاستخدام. يضيء المصباح عندما تكون المركبة في وضع التشغيل، مع توصيل الأجهزة التي تحتاج إلى أقل من ١٥٠ وات بالمقبس، ولم يتم اكتشاف عطل في النظام.

لا يضيء ضوء المؤشر حينما تكون المركبة في وضع إيقاف تشغيل، أو إذا لم يتم وضع التجهيزة بشكل كامل في المنفذ المخصص.

إذا تم توصيل أجهزة تستخدم أكثر من ١٥٠ واط أو تم اكتشاف عطل في النظام، تعمل دائرة حماية على إيقاف إمداد الطاقة وينطفئ مصباح المؤشر. لإعادة ضبط الدائرة، افصل الجهاز ثم قم بتوصيله مرة أخرى أو قم بإيقاف تشغيل طاقة الملحقات المحجوزة (RAP) ثم قم بتشغيلها مرة أخرى. راجع طاقة الملحقات المختزنة (RAP) ◁ ١٨١. تتم إعادة تشغيل الطاقة عندما يتم توصيل أجهزة تستخدم ١٥٠ واط أو أقل بالمنفذ ولم يتم اكتشاف عطل في النظام.

لم يتم تصميم منفذ الكهرباء لما يلي، وقد لا يعمل بشكل مناسب إذا تم توصيل:

- أجهزة تستهلك قدرة كهربائية عالية عند البدء، مثل المبردات التي تعمل بالضاغط وأدوات الطاقة الكهربائية
- أجهزة أخرى تتطلب مصدر طاقة مستقرًا للغاية مثل: الأغطية الكهربائية المتحكم بها عن طريق كمبيوتر متناهي الصغر والمصابيح المستشعرة للمس
- التجهيزات الطبية

الشحن اللا سلكي

⚠ تحذير

يمكن أن تؤثر عملية الشحن اللاسلكي على عمل منظّم ضربات القلب أو أيّة أجهزة طبية أخرى. إذا كنت تستخدم أحد هذه الأجهزة، فينصح باستشارة الطبيب المعالج قبل استخدام نظام الشحن اللاسلكي.

⚠ تحذير

أزل جميع الأجسام الغريبة من الشاحن قبل شحن هاتفك الذكي المتوافق. الأجسام الغريبة، مثل العملات المعدنية أو المفاتيح أو الخواتم أو مشابك الورق أو البطاقات، إذا تواجدت بين الهاتف المحمول والشاحن، قد ترتفع درجة حرارتها بشكل كبير.

في الأحيان النادرة التي يتعذر فيها على نظام الشحن اكتشاف جسم غريب في الوقت الذي ينحشر فيه هذا الجسم بين الهاتف الذكي والشاحن، قُم بإزالة الهاتف الذكي وانتظر حتى يبرد الجسم الغريب قبل إزالته من الشاحن وذلك كي لا تتعرض للحروق.

إذا كانت المركبة مجهزة وممكنة به، فإنها تحتوي على شحن لاسلكي أمام صندوق التخزين في الكونسول المركزي. يعمل النظام بقدرة ١٢٧,٧ كيلو هرتز ويشحن لاسلكيًا هاتفًا ذكيًا واحدًا متوافقًا مع المعيار Qi. خرج طاقة النظام يستطيع الشحن بمعدل يصل إلى ٣ أمبير (١٥ وات) وفقًا لمتطلبات الهاتف الذكي المتوافق.

يلزم أن تكون المركبة قيد التشغيل أو في وضع الملحقات. قد لا تشير ميزة الشحن اللاسلكي بشكل صحيح إلى الشحن أثناء إجراء مكالمة هاتفية عبر البلوتوث أو عندما يكون عرض الهاتف نشطًا.

درجة حرارة التشغيل هي -٤٠ درجة مئوية (-٤٠ درجة فهرنهايت) إلى ٨٥ درجة مئوية (١٨٥ درجة فهرنهايت) لنظام الشحن و٠ درجة مئوية (٣٢ درجة فهرنهايت) إلى ٣٥ درجة مئوية (٩٥ درجة فهرنهايت) للهاتف. قد يتم عرض تنبيه توقف الشحن على شاشة المعلومات والترفيه، إذا كان الشاحن اللاسلكي أو الهاتف الذكي خارج درجة حرارة التشغيل العادية. سيتم استئناف الشحن تلقائيًا عند الوصول إلى درجة حرارة التشغيل العادية.

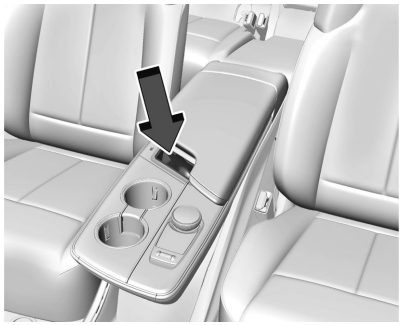

لشحن هاتف ذكي:

١. تأكد من أن الهاتف الذكي قادر على الشحن اللاسلكي.

٢. أزل كافة الأجسام من جيب الشحن. قد لا يبدأ النظام بالشحن في حال وجود أي أجسام غريبة بين الهاتف الذكي والشاحن.

٣. ضع جهاز الهاتف المحمول الذكي ووجْهَه للأعلى على الجزء الخلفي من الشاحن.

فقد يمنع غطاء الهاتف الذكي عمل الشاحن أو يقلل من أداء الشحن.

٤. يتم عرض ⚡ باللون الأخضر في شاشة نظام المعلومات والترفيه، بجوار أيقونة الهاتف، عندما يتم اكتشاف وجود الهاتف الذكي.

قد يصبح الهاتف الذكي ساخنا أثناء الشحن. وهذا يعد أمرًا طبيعيًا. وعندما تكون درجات الحرارة مرتفعة، قد تنخفض سرعة الشحن أو تتوقف إلى أن يبرد الهاتف.

استكشاف أعطال الشحن اللاسلكي وحلها

إذا تم وضع الهاتف الذكي على الشاحن ويظهر مثلث أصفر أو ⚡، قم بإزالة الهاتف الذكي وأي أشياء من الجيب. أدِر الهاتف الذكي بنسبة ١٨٠ درجة وانتظر بضع ثوانٍ قبل وضعه/محاذاته على الجيب من جديد.

إذا تم وضع الهاتف الذكي على الشاحن وظهرت ⚡ باللون الأحمر، فهذا يعني أن درجة حرارة الشاحن و/أو الهاتف الذكي مرتفعة جدًا. قم بإزالة الهاتف الذكي وأي أشياء من الشاحن من أجل تبريد النظام.

بالنسبة للمركبات التي يتم فيها عرض الهاتف اللاسلكي، قد ترتفع درجة حرارة الهاتف الذكي أثناء الشحن اللاسلكي. قد يبطئ الهاتف الذكي أو يتوقف عن الشحن أو يغلق لحماية البطارية. قد يلزم إزالة الهاتف من الحافظة لمنع ارتفاع درجة الحرارة. قد يومض ⚡ في أثناء تبريد الهاتف بدرجة كافية لاستئناف الشحن اللاسلكي تلقائيًا. وهذا يعد أمرًا طبيعيًا. قد يختلف أداء الهاتف الفردي.

قد لا تكون بعض ملحقات المركبة والهواتف الذكية متوافقة مع نظام الشحن اللاسلكي. ارجع إلى الوكيل الذي تتعامل معه للحصول على مزيد من المعلومات.

مصابيح التحذير والمقاييس والمؤشرات

بإمكان مصابيح التحذير والمقاييس أن تنبهك إلى وجود مشكلة ما في مركبتك قبل أن تتفاقم بشكل خطير مستدعية عملية إصلاح أو استبدال باهظة التكلفة. قد يحول الانتباه إلى مصابيح التحذير والمقاييس دون حدوث الإصابات.

تضيء بعض مصابيح التحذير لمدة قصيرة عند بدء تشغيل نظام الدفع لتشير إلى كونها قيد التشغيل. عندما تضيء مصابيح التحذير وتظل كذلك أثناء القيادة، أو عندما يشير أحد المقاييس إلى احتمال وجود مشكلة، فراجع القسم الذي يشرح لك ما تفعله. قد يكون انتظار إجراء عمليات الإصلاح لاحقاً أمراً مكلفاً بل وخطيراً.

مجموعة أجهزة القياسات

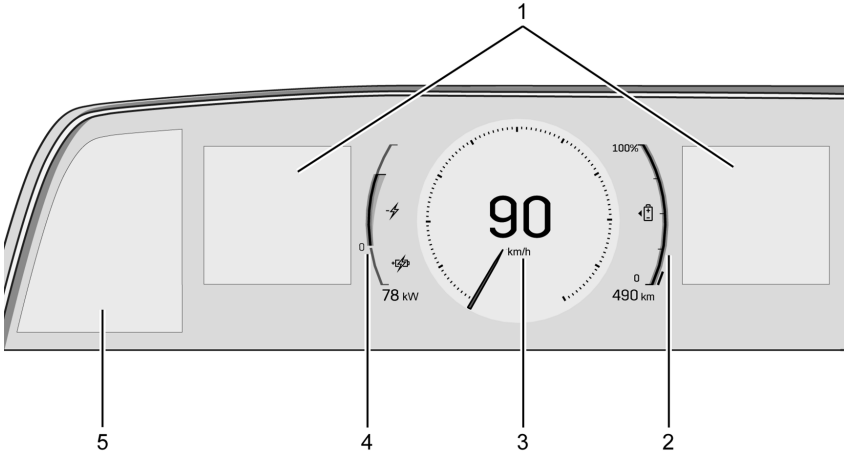

عرض مقياس الوضع السياحي موضح، والأخرى مماثلة

١. مركز معلومات السائق (DIC) ⇦ ١١٢
٢. مقياس البطارية (فولطية عالية) ⇦ ٩٦
٣. عداد السرعة ⇦ ٩٥
٤. مقياس مؤشر الطاقة ⇦ ٩٧
٥. لوحة التحكم. راجع "لوحة التحكم" في موضع لاحق من هذا القسم.

مجموعة العدادات القابلة لإعادة التكوين

قد يتغير تخطيط شاشة مجموعة العدادات المعروض. هناك نوعان من تكوينات العرض للاختيار من بينها بناءً على وضع السائق المحدد: سياحي ورياضي. لمعرفة كيفية تغيير وضع السائق، راجع "تنشيط الوضع" ضمن التحكم بوضع القيادة ⇦ ١٩٢.

- يعرض التكوين السياحي عداد السرعة في وسط الشاشة. يوجد مقياس البطارية على يمين عداد السرعة ومقياس مؤشر الطاقة على يساره. توجد منطقتان لمركز معلومات السائق على يسار ويمين الشاشة.
- يعرض التكوين الرياضي عداد السرعة في وسط الشاشة. يقع مقياس البطارية أسفل عداد السرعة ويكون مقياس مؤشر الطاقة فوقه. توجد منطقتان لمركز معلومات السائق على يسار ويمين الشاشة.

فيما يلي العروض التي يمكن تحديدها:

المقياس: يعرض مناطق المعلومات على يسار ويمين عداد السرعة.

الطاقة: يعرض استخدام الطاقة للمركبة.

الخريطة: تعرض خريطة الملاحة.

جهاز مساعدة: تعرض، في حالة توفرها، معلومات عن النظام التلاؤمي للتحكم في ثبات السرعة (ACC) ومسافة التتبع ومساعد الحفاظ على الحارة المرورية (LKA) ونظام تنبيه الاصطدام الأمامي (FCA). توجد منطقة معلومات واحدة في أقصى يمين الشاشة. يوجد مقياسان في الجزء السفلي من الشاشة.

تنظيف: لا تعرض أي مناطق معلومات.

لتغيير تكوين المجموعة، المس ☰ في لوحة التحكم على يسار مجموعة العدادات. حدّد الخيار المطلوب من القائمة.

قد يؤدي تحديد عرض مختلف إلى إخفاء حالة المركبة التي يتم عرضها في مناطق المعلومات الموجودة في المجموعة. وبمجرد تحديد عرض يتضمن مناطق للمعلومات، سيتم عرض آخر حالة تم تحديدها للمركبة. راجع مركز معلومات السائق (DIC) ⇦ ١١٢ وحالة المركبة ⇦ ١١٣.

لوحة التحكم

هناك شاشة لمسية على يسار مجموعة العدادات. استخدمها لما يلي:

صفحة القائمة

المس ☰ لعرض وتحديد خيارات القائمة المتاحة. اعرض الخيارات عن طريق التمرير سريعًا لليمين أو لليسار على الشاشة اللمسية.

Lane Keep Assist (LKA) (مساعد البقاء على المسار)

إذا كانت المركبة مزوّدة به، المس 🚗 لتحديد خيارات مساعد الحفاظ على الحارة المرورية (LKA) المتاحة. راجع Lane Keep Assist (LKA) (مساعد البقاء على المسار) ⇦ ٢٣٥.

المصابيح الرئيسية

إذا كانت المركبة مزوّدة بها، المس ☼ لتحديد خيارات المصابيح الأمامية المتاحة. راجع مفاتيح التحكم في المصابيح الخارجية ⇦ ١٢١.

الشاشة العلوية

في حالة التجهيز، المس HUD لتحديد ارتفاع سطوع الشاشة العلوية. راجع شاشة العرض الأمامية ⇦ ١١٤.

معلومات الرحلة

المِس TRIP (الرحلة) لعرض المسافة والكفاءة للرحلة الحالية. عرض معلومات الرحلة الأخرى عن طريق التمرير سريعًا لليمين أو لليسار على الشاشة اللمسية.

المس مع الاستمرار لإعادة تعيين الرحلة الحالية.

إعدادات الشاشة

يمكن تشغيل أو إيقاف تشغيل الخيارات التالية باستخدام شاشة المعلومات والترفيه. قد لا تتوفر بعضها بالنسبة لمركبتك. راجع الإعدادات ⇦ ١٥٢.

Speed Sign "علامة السرعة"

لعرض معلومات العلامات من قاعدة بيانات الطريق في نظام الملاحة الموجود في المركبة. ستعرض العلامة "– –" في حالة عدم اكتشاف حد سرعة أو كان النظام غير متوافرًا.

Turn-by-Turn Graphics (الرسومات الاتجاهية)

يوفر رسومات الملاحة التفصيلية في أثناء المسار النشط على شاشة السائق.

التعرف على إشارات المرور

يعرض حدّ السرعة المكتشف في مجموعة العدادات الخاصة بك.

عداد السرعة

يُظهر عداد السرعة سرعة السيارة بالكيلومتر في الساعة (كم/ساعة) أو الميل في الساعة (ميل/ساعة).

هذه المركبة مزودة بجهاز تحذير من السرعة الزائدة. عندما تصل سرعة السيارة ١٢٠ كم/سا (٧٥ ميل/ساعة)، سوف يصدر صوت رنين. كما تظهر رسالة على شاشة (DIC) مركز معلومات السائق. راجع رسائل سرعة المركبة ⇦ ١١٧.

عداد المسافات

يعرض عداد المسافات المسافة التي قطعتها المركبة ـ إما بالأميال أو الكيلومترات.

عداد مسافات الرحلة

يبين عداد مسافة الرحلة المسافة التي قطعتها السيارة منذ آخر عملية إعادة ضبط لعداد مسافة الرحلة.

يتم الوصول إلى عداد مسافة الرحلة وإعادة تعيينه من خلال لوحة التحكم الموجودة على يسار مجموعة العدادات. راجع مجموعة أجهزة القياسات ⇦ ٩٤.

مقياس البطارية (فولطية عالية)

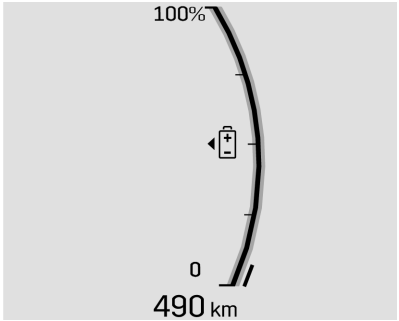

عرض مقياس الوضع السياحي موضح، والأخرى مماثلة

لعرض حالة شحن البطارية عالية الفولتية. القيمة الموجودة في الجزء السفلي هي قيمة تقديرية للنطاق الذي يمكن أن تقطع فيه المركبة على الشحنة المتبقية بناءً على عادات القيادة الحديثة والظروف واستخدام التدفئة والتهوية وتكييف الهواء.

تشير أشرطة الملء المعروضة داخل المقياس إلى نطاق النسبة المئوية كما هو مقدر من ظروف المركبة الحالية وإعدادات المناخ. قد يتأثر تقدير النطاق بإعدادات المناخ وظروف المركبة الحالية والظروف المحيطة. قد يزيد النطاق المقدر ويقل بناءً على استهلاك الطاقة ضمن نظام التحكم بالمناخ.

القيادة بقوة خلال أحداث التسارع و/أو الفرملة المفاجئة، والاستخدام المفرط للتدفئة والتهوية وتكييف الهواء، واستخدام المقاعد المدفأة أو المبردة، والتكييف المسبق للبطارية، وأنماط الأداء يمكن أن تؤثر على تقديرات نطاق المركبة.

عندما تنخفض حالة شحن البطارية ذات الجهد العالي، سيتغير لون المقياس إلى اللون الأصفر. عندما تكون الشحنة منخفضة للغاية، تتغير قيمة النطاق المقدرة إلى LOW (منخفض). قد يتم عرض تنبيهات إضافية وقد يُسمع صوت أيضاً في حالة الشحن المنخفض.

مقياس مؤشر الطاقة

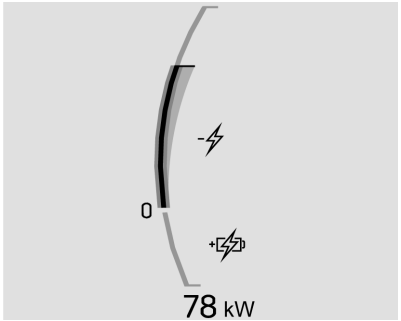

عرض مقياس وضع الجولة موضح، والأخرى مماثلة

يوجد مقياس مؤشر الطاقة في وسط الشاشة على يسار عداد السرعة في عرض مقياس الوضع مريح.

يعرض هذا المقياس طاقة الشحن والاستهلاك الفورية لبطارية الجهد العالي. الحد الأقصى لاستهلاك الطاقة متاح عندما تكون بطارية الجهد العالي مشحونة بالكامل. في أثناء التشغيل العادي، قد يحدث انخفاض طفيف في استهلاك الطاقة مع انخفاض حالة شحن بطارية الجهد العالي.

الفرامل المولدة

عندما تكون الفرملة المتجددة نشطة، يتم عرض رمز استعادة البطارية وسيملأ القسم السفلي من المقياس. تُظهر قيمة مقياس مؤشر الطاقة مقدار الطاقة اللحظية التي يتم تجديدها.

محدودية الطاقة المتجددة

قد تصبح الطاقة المتجددة محدودة عندما تكون البطارية عالية الفولتية مشحونة بالكامل تقريبًا أو باردة. سيؤثر ذلك على قوة الفرملة المتجددة القصوى للمركبة.

التذكيرات بحزام الأمان

مصباح تذكير السائق بحزام الأمان

يوجد في مجموعة العدادات مصباح لتذكير السائق بربط حزام الأمان.

عند بدء تشغيل المركبة، يومض هذا المصباح ويصدر صوت جرس لتذكير السائق بربط حزام الأمان الخاص به.

ثم تثبت الإضاءة أثناء حتى يتم شد الحزام. ربما تتواصل هذه الدورة عدة مرات إذا استمر السائق في عدم شد الحزام أو قام بفك الحزام أثناء حركة السيارة.

إذا كان حزام أمان السائق مثبتًا بالإبزيم، فلن يومض المصباح ولن يصدر صوت الجرس.

مصباح تذكير الراكب الأمامي بحزام الأمان

ربما يوجد بالسيارة مصباح تذكير الراكب الأمامي بربط حزام الأمان بجوار مؤشر وضع الوسادة الهوائية للراكب.

عند بدء تشغيل المركبة، يومض هذا المصباح ويصدر صوت جرس لتذكير الركاب بربط حزام الأمان الخاص بهم.

ثم تثبت الإضاءة أثناء حتى يتم شد الحزام. تستمر هذه الدورة عدة مرات إذا لم يربط الراكب الأمامي حزام الأمان أو في حال تم فكه أثناء تحرك المركبة.

إذا كان حزام أمان الراكب الأمامي مثبتًا بالإبزيم، فلن يومض المصباح ولن يصدر صوت الجرس.

قد يومض مصباح تذكير الراكب الأمامي بربط حزام الأمان كما قد يصدر صوت الجرس إذا تم وضع شيء ما على المقعد مثل حقيبة أوراق أو حقيبة يد أو حقيبة البقالة أو كمبيوتر محمول أو جهاز إلكتروني آخر. لإيقاف تشغيل مصباح التذكير و/أو الجرس، أزل الشيء من على المقعد أو ثبِّت حزام الأمان بالإبزيم.

مصابيح تذكير الراكب في الصف الثاني بحزام الأمان

قد تحتوي المركبة على مصابيح تذكير لحزام أمان الصف الثاني. المركبة بها أحد وحدات العرض التالية.

- يشير الضوء المظلل أو الأخضر إلى ربط حزام الأمان.

- يشير X إلى أن حزام المقعد غير مربوط. تشير علامة الاختيار إلى ربط حزام الأمان.

للحصول على معلومات حول أضواء تذكير حزام أمان المقعد الأمامي، راجع "ضوء تذكير حزام أمان مقعد السائق" و"ضوء تذكير حزام أمان مقعد الراكب الأمامي" المدرجة مسبقًا في هذا القسم.

عندما يتم تشغيل المركبة، تضيء هذه الأضواء بشكل ثابت لتذكير الركاب الخلفيين بربط أحزمة الأمان. ثم قد يظل كل ضوء ثابتًا أو وامضًا، وقد يعمل صوت تنبيه إذا ظل حزام الراكب الخلفي غير مربوط أو أصبح غير مربوط، عندما تتحرك السيارة.

إذا تم ربط جميع مواضع المقعد الخلفي، فلن يتم تشغيل صوت التنبيه ولا الأضواء.

مصباح استعداد الوسادة الهوائية

يضيء هذا المصباح إذا كانت هناك مشكلة كهربائية في نظام الوسادة الهوائية. يقع في مجموعة العدادات. يتضمن فحص النظام مستشعر (مستشعرات) الوسادة الهوائية ونظام استشعار الركاب والشدادات ووحدات الوسادة الهوائية والأسلاك واستشعار التصادم ووحدة التشخيص. لمزيد من المعلومات حول نظام الوسادة الهوائية، راجع نظام الوسائد الهوائية ٥١ ⇦.

يضيء مصباح استعداد الوسادة الهوائية لعدة ثوانٍ عندما يتم بدء تشغيل المركبة. إذا لم يضيء المصباح حينها، فقم بإصلاحه على الفور.

⚠ تحذير

إذا ظل مصباح جاهزية الوسادة الهوائية مضيئاً بعد بدء تشغيل المركبة أو أثناء القيادة، فهذا يعني أن نظام الوسادة الهوائية قد لا يعمل بشكل مناسب. قد لا تنتفخ الوسائد الهوائية في المركبة عند حدوث اصطدام، أو قد تنتفخ مع عدم حدوث أي اصطدام. وللمساعدة على تفادي الإصابات، توجه بالمركبة لإجراء الصيانة فوراً.

إذا كانت هناك مشكلة في نظام الوسائد الهوائية، فيمكن أن تظهر رسالة على مركز معلومات السائق (DIC).

مؤشر حالة الوسادة الهوائية للراكب

يوجد نظام استشعار للراكب بالمركبة. راجع نظام استشعار الراكب ⇦ ٥٧ للإطلاع على معلومات الأمان المهمة. يوجد مؤشر حالة الوسادة الهوائية للراكب في لوحة العدادات العلوية.

عند بدء تشغيل المركبة، يضيء مؤشر حالة الوسادة الهوائية للراكب الرموز التي تشير إلى التشغيل وإيقاف التشغيل، وذلك لعدة ثوانٍ كعملية فحص للنظام. ثم بعد عدة ثوان، سيقوم مؤشر الوضع بإنارة إما رمز التشغيل أو رمز إيقاف التشغيل، لإعلامك بوضع الوسادة الهوائية الأمامية للراكب الأمامي الجالس على الطرف والوسادة الهوائية للركبة.

عندما يضيء الرمز on (تشغيل) في مؤشر حالة الوسادة الهوائية للراكب، فهذا يعني السماح بالوسادة الهوائية الأمامية للراكب الأمامي الخارجي والوسادة الهوائية للركبة (يتم نفخها).

عندما تضيء كلمة OFF (إطفاء) في مؤشر حالة الوسادة الهوائية للراكب، فهذا يعني أن نظام استشعار الراكب قد قام بإيقاف تشغيل الوسادة الهوائية الأمامية للراكب الأمامي والوسادة الهوائية للركبة.

إذا ظل كلا مصباحي مؤشر الحالة مضاءين بعد مرور عدة ثوانٍ، أو إذا لم تضئ على الإطلاق، أو إذا كان مصباح استعداد الوسادة الهوائية مضاءً، فقد تكون هناك مشكلة تتعلق بالمصابيح أو نظام استشعار الراكب. راجع وكيلك للحصول على الخدمة على الفور.

⚠ تحذير

إذا أضاء مصباح استعداد الوسادة الهوائية وظل مضيئاً، فهذا يعني وجود خطأ ما في نظام الوسائد الهوائية. وللمساعدة في تجنب تعرضك أو تعرض الأشخاص الآخرين للإصابة، اصطحب المركبة إلى مركز الخدمة في أقرب وقت ممكن. راجع مصباح استعداد الوسادة الهوائية ⇦ ٩٨ للحصول على المزيد من المعلومات، بما في ذلك معلومات الأمان المهمة.

مصباح نظام الشحن (بطارية ١٢ فولت)

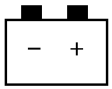

قد يضيء مصباح نظام الشحن بصورة وجيزة أثناء تشغيل السيارة كنوع من الفحص للتأكد من عمل المصباح.

إذا ظل المصباح مضيئًا، أو أضاء أثناء القيادة، فقد تكون هناك مشكلة بنظام الشحن الكهربائي. توجه بالمركبة لفحصها لدى الوكيل. قد تؤدي القيادة أثناء إضاءة هذا المصباح إلى استنزاف البطارية قياس ١٢ فولت.

إذا استلزم الأمر القيادة لمسافة قصيرة مع إضاءة المصباح، فتأكد من إيقاف تشغيل جميع الملحقات، كالراديو. ابحث عن مكان آمن لإيقاف المركبة.

ضوء حالة الشحن المنخفض

يضيء هذا الضوء باللون الكهرماني عندما تكون حالة شحن المركبة منخفضة. انتقل إلى محطة الشحن لشحن المركبة.

ضوء سلك الشحن المتصل

يضيء هذا الضوء عند توصيل سلك الشحن بالمركبة.

ضوء عطل في البطارية

يشير هذا الضوء إلى وجود عطل في بطارية الجهد العالي. قد تظهر أيضًا رسالة على شاشة مركز معلومات السائق (DIC). لذا، قم بزيارة الوكيل للحصول على الصيانة اللازمة.

ضوء طاقة الدفع محدودة

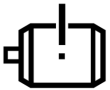

تظهر هذه الأضواء عندما تكون قوة دفع المركبة محدودة، مما قد يؤثر على قدرة المركبة على التسارع. قد تتم قيادة المركبة أثناء إضاءة هذه الأضواء، ولكن قد يكون الحد الأقصى للتسارع والسرعة محدوداً.

مصباح رسالة Service Vehicle Soon (يجب صيانة المركبة بشكل عاجل)

يضيء هذا المصباح في حالة وجود وضع قد يتطلب إخضاع السيارة للخدمة.

وإذا أضاء المصباح، فيجب أن تأخذ المركبة إلى وكيلك لصيانتها في أقرب وقت ممكن.

مصباح تحذير نظام الفرامل

⚠ تحذير

إذا كان مصباح تحذير نظام الفرامل مضاءً، فربما لا يعمل نظام الفرامل بطريقة صحيحة. قد تؤدي القيادة أثناء إضاءة مصباح التحذير الخاص بنظام الفرامل إلى حدوث اصطدام. إذا استمرت إضاءة المصباح بعد سحب المركبة إلى جانب الطريق وإيقافها بحذر، فيجب سحبها لإجراء الصيانة.

يضيء هذا الضوء لفترة وجيزة عند تشغيل المركبة لإظهار أن الضوء يعمل. وإذا لم يضئ فاعمل على إصلاحه بحيث يكون جاهزًا للتحذير في حالة وجود مشكلة.

إذا أضاء المصباح وبقي مضيئًا فهذا يعني وجود مشكلة بالفرامل. اعمل على فحص نظام الفرامل على الفور. قد يضيء هذا الضوء إذا كان سائل الفرامل منخفضًا. راجع زيت الفرامل ⇦ ٢٦٢.

إذا أضاء المصباح أثناء القيادة، فاركن مركبتك على جانب الطريق وقف بحذر. نظام الفرامل لديه تعزيز الفرامل الكهربائية. قد تكون سرعة السيارة محدودة عندما يضيء مصباح تحذير نظام الفرامل. فقد يكون من الصعب دفع دواسة الفرامل أو قد تكون اقتربت كثيرًا من الأرضية. ويمكن أن يستغرق ذلك وقتًا أطول للتوقف. إذا كان المصباح ما زال مضيئًا، فيمكنك سحب المركبة لإجراء الخدمة عليها. راجع نقل مركبة معطلة ⇦ ٢٩٦.

Electric Parking Brake Light (مصباح فرامل الركن الكهربائي)

يضيئ هذا المصباح أثناء استخدام فرامل الركن. إذا استمر وميض المصباح بعد تحرير فرامل الركن أو أثناء القيادة، فإن هناك مشكلة بنظام فرامل الركن الكهربائي. قد تظهر أيضًا رسالة على شاشة مركز معلومات السائق (DIC).

وإذا لم يضيء المصباح أو إذا استمر في الوميض، فأرجع إلى الوكيل.

صيانة Electric Parking Brake Light (مصباح فرامل الركن الكهربائية)

ينبغي أن يضيء هذا المصباح لفترة قصيرة عند تشغيل المركبة. وإذا لم يضئ فاعمل على إصلاحه بحيث يكون جاهزًا للتحذير في حالة وجود مشكلة.

إذا استمر هذا الضوء أو ظهر أثناء القيادة، فهناك مشكلة في فرامل الركن الكهربائية (EPB). توجه بالسيارة إلى الوكيل في أقرب وقت ممكن. بالإضافة إلى فرامل الركن، فقد يتدهور أداء وظائف الأمان الأخرى التي تستفيد من فرامل الركن الكهربائية (EPB). قد تظهر أيضًا رسالة على شاشة مركز معلومات السائق (DIC). راجع فرامل الركن الكهربائي ⇦ ١٨٧.

مصباح تحذير نظام الفرامل المانعة للانغلاق (ABS)

يضيء هذا الضوء لفترة وجيزة عند تشغيل المركبة لإظهار أن الضوء يعمل. وإذا لم يضئ فاعمل على إصلاحه بحيث يكون جاهزًا للتحذير في حالة وجود مشكلة.

إذا استمرت إضاءة مصباح تحذير نظام الفرامل المانعة للانغلاق أو إذا أضاء مرة أخرى أثناء القيادة، فالمركبة في حاجة إلى الصيانة. كما قد يصدر صوت جرس عندما يظل المصباح مضيئًا.

إذا كان مصباح تحذير نظام الفرامل المانعة للانغلاق (ABS) هو المصباح الوحيد المضيء، فيشير هذا إلى أن المركبة تحتوي على فرامل عادية، ولكن الفرامل المانعة للانغلاق لا تعمل.

في حالة إضاءة كلًا من مصباح تحذير نظام الفرامل المانعة للانغلاق (ABS) ومصباح تحذير نظام الفرامل، فنظام الفرامل المانعة للانغلاق لا يعمل وتوجد مشكلة في الفرامل العادية. لذا، قم بزيارة الوكيل للحصول على الصيانة اللازمة.

راجع مصباح تحذير نظام الفرامل ⇦ ١٠٠.

مصباح نظام الدفع بجميع العجلات

يكون هذا الضوء أصفر عندما يكون نظام الدفع بجميع العجلات (eAWD) محدوداً، وسوف ينطفئ عندما يعمل النظام بشكل طبيعي.

إذا كان هذا الضوء أحمر، فقد يكون هناك عطل. راجع الأمر مع الوكيل.

راجع نظام الدفع بجميع العجلات ⇦ ١٨٦.

ضوء الإيقاف التلقائي للمركبة (AVH)

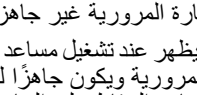

يضيء هذا المصباح عندما يثبت نظام AVH المركبة بفعالية. راجع الإيقاف التلقائي للمركبة (AVH) ⇦ ١٨٩.

Lane Keep Assist (LKA) (ضوء مساعد البقاء على المسار)

إذا تم تجهيزه، فقد يعرض مصباح مساعد الحفاظ على الحارة المرورية الألوان التالية:

- مطفأ: تم تعطيل مساعد الحفاظ على الحارة المرورية.
- أبيض: يظهر عند بدء تشغيل المركبة. يشير الضوء الأبيض الثابت إلى أن مساعد الحفاظ على الحارة المرورية غير جاهز للمساعدة.
- أخضر: يظهر عند تشغيل مساعد الحفاظ على الحارة المرورية ويكون جاهزًا للمساعدة. سيقوم مساعد الحفاظ على الحارة المرورية بإدارة عجلة القيادة برفق إذا اقتربت المركبة من علامة الحارة المكتشفة.

- أصفر: يظهر عندما يكون مساعد الحفاظ على الحارة المرورية نشطًا. يومض المصباح باللون الكهرماني كتنبيه للتحذير عند مغادرة حارة السير وذلك للإشارة إلى أن علامة الحارة قد تم اجتيازها دون قصد. إذا اكتشف النظام أنك تقود المركبة عن قصد (لتجاوز حارات السير أو تغييرها)، فقد لا يتم عرض تنبيه مغادرة حارة السير. يظهر الضوء الكهرماني أيضًا عندما يكتشف مساعد التوجيه في المنطقة العمياء اصطدامًا محتملاً بمركبة متحركة في حارة السير التي تدخلها. راجع مساعد التوجيه في المنطقة العمياء (BZSA) ◁ ٢٣٤.

لن يقدم مساعد الحفاظ على الحارة المرورية (LKA) المساعدة أو يقوم بالتنبيه إذا كانت إشارة الانعطاف نشطة في اتجاه مغادرة حارة السير أو إذا اكتشف مساعد الحفاظ على الحارة المرورية (LKA) أنك تقوم بالتسارع أو الفرملة أو القيادة بنشاط. راجع Lane Keep Assist (LKA) (مساعد البقاء على المسار) ◁ ٢٣٥.

ضوء تعطيل الفرملة التلقائية في حالات الطوارئ (AEB)

يتم عرض هذا المؤشر عند إيقاف تشغيل فرملة الطوارئ التلقائية (AEB) أو فرملة المشاة الأمامية (FPB).

سيظهر هذا المؤشر أيضًا في حالة عدم توفر AEB أو FPB بسبب عطل أو ظروف الطقس أو إذا كان الزجاج الأمامي غير نظيف.

راجع فرامل الطوارئ التلقائية (AEB) ◁ ٢٢٦.

راجع نظام فرملة المشاة بالأمام (FPB) ◁ ٢٢٩.

مؤشر التحذير من المركبات الأمامية

في حالة التجهيز بذلك، سيظهر المؤشر باللون الأخضر عند اكتشاف مركبة أمامك وباللون البرتقالي عندما تتبع مركبة أمامك على مقربة شديدة منك.

راجع نظام إنذار التصادم الأمامي ◁ ٢٢٤.

مؤشر وجود مشاة بالأمام

إذا كانت المركبة مزودة بذلك، سيومض هذا المؤشر باللون الكهرماني عند اكتشاف وجود أحد المشاة أمام المركبة.

راجع نظام فرملة المشاة بالأمام (FPB) ◁ ٢٢٩.

مصباح إيقاف تشغيل الجر

يضيء هذا الضوء لفترة وجيزة عند تشغيل السيارة لإظهار أن الضوء يعمل. وإذا لم يضئ فاعمل على إصلاحه بحيث يكون جاهزًا للتحذير في حالة وجود مشكلة.

يضيء مصباح إيقاف تشغيل الجر عند إيقاف نظام التحكم في الجر. وفي حال تم إيقاف تشغيل نظام StabiliTrak/التحكم الإلكتروني في الثبات (ESC)، فسيتم أيضًا إيقاف تشغيل نظام التحكّم في الجرّ (TCS). لتشغيل وإيقاف تشغيل نظام TCS ونظام ESC، راجع التحكم في الجر/ نظام التحكم الإلكتروني في الثبات ⇦ ١٩١.

في حال تم إيقاف تشغيل نظام التحكّم في الجرّ (TCS)، لا يتم الحدّ من انزلاق العجلات خلال التسارع إلّا إذا كان ذلك ضروريًا للمساعدة في حماية مجموعة الحركة من أيّ ضرر. فاضبط القيادة طبقاً لذلك.

مصباح نظام التحكم في الجر (TCS)/نظام التحكم الإلكتروني في الثبات

يضيء هذا الضوء لفترة وجيزة عند تشغيل السيارة لإظهار أن الضوء يعمل. وإذا لم يضئ فاعمل على إصلاحه بحيث يكون جاهزًا للتحذير في حالة وجود مشكلة.

إذا كان المصباح مضاءًا ولكنه لا يومض، فهذا يعني أن نظام TCS وربما نظام StabiliTrak/ESC أيضًا ليسا نشطان بشكل كامل وقد لا يساهمان في الحفاظ على التحكّم بالمركبة. فاضبط القيادة طبقاً لذلك. إذا استمرت هذه الحالة، راجع الوكيل في أسرع وقت ممكن. قد تظهر رسالة مركز معلومات السائق (DIC).

يومض المصباح أثناء تنشيط نظام TCS و/أو نظام StabiliTrak/ESC.

راجع التحكم في الجر/ نظام التحكم الإلكتروني في الثبات ⇦ ١٩١.

مصباح إيقاف نظام التحكم الإلكتروني بالثبات (ESC)

يضيء هذا الضوء لفترة وجيزة عند تشغيل السيارة لإظهار أن الضوء يعمل. وإذا لم يضئ فاعمل على إصلاحه بحيث يكون جاهزًا للتحذير في حالة وجود مشكلة.

يضيء هذا المصباح عند إيقاف تشغيل نظام StabiliTrak/التحكم الإلكتروني في الثبات. وإذا تم إيقاف تشغيل نظام StabiliTrak/التحكم الإلكتروني في الثبات، فسيتم أيضًا إيقاف تشغيل نظام التحكّم في الجر (TCS). لتشغيل وإيقاف تشغيل نظام ESC، راجع التحكم في الجر/ نظام التحكم الإلكتروني في الثبات ⇦ ١٩١.

في حال تم إيقاف تشغيل نظام التحكّم الإلكتروني في الثبات (ESC) ونظام التحكّم في الجرّ (TCS)، فلن تساهم هذه النُظم في التحكّم في أداء المركبة. فاضبط القيادة طبقاً لذلك.

مصباح التحكم بوضع السائق

يضيء هذا المصباح عند تحديد الوضع الرياضي.

يضيء هذا المصباح عند تحديد الوضع الجليد/ الثلج.

يضيء هذا المصباح عند تحديد الوضع الخاص بي.

راجع التحكم بوضع القيادة ⇦ ١٩٢.

مصباح ضغط الإطارات

إذا كانت مجهزة بنظام مراقبة ضغط الهواء في الإطارات (TPMS)، فيضيء هذا المصباح لفترة وجيزة عند بدء تشغيل السيارة. وتقدم جميع المعلومات حول ضغط الإطارات وكذلك جهاز قياس ضغط وحرارة الإطارات.

عندما يضيء المصباح بشكل دائم

يشير هذا إلى انخفاض ملحوظ في كمية الهواء المضغوط في إطار واحد أو أكثر.

ويمكن أن تظهر أيضًا رسالة من مركز معلومات السائق (DIC) بشأن ضغط الإطارات. توقف في أقرب فرصة وانفخ الإطارات وصولاً إلى قيمة الضغط الموضحة على ملصق معلومات الإطار والتحميل. راجع ضغط الإطارات ⇦ ٢٨١.

عندما يومض المصباح أولاً ثم يضيء بشكل دائم

إذا أخذ المصباح في الوميض لمدة دقيقة تقريبًا ثم ظل مضيئًا، فقد تكون هناك مشكلة بنظام مراقبة ضغط الهواء في الإطارات (TPMS).

وفي حالة لم تتم معالجة المشكلة، فسوف يضيء المصباح في كل مرة يتم فيها تشغيل السيارة. راجع تشغيل مراقبة ضغط الإطارات ⇦ ٢٨٥.

مصباح الأمان

ينبغي أن يضيء مصباح الأمان لفترة وجيزة عند بدء تشغيل السيارة. أما إذا لم يُضئ، فتوجه بالمركبة إلى الوكيل لإجراء الصيانة. إذا كان النظام يعمل بشكل طبيعي، فسينطفئ مصباح المؤشر.

وإذا ظل المصباح مضيئًا ولم يتم تشغيل السيارة، فقد يكون هناك عطل في نظام منع السرقة. راجع تشغيل مانع الحركة ⇦ ٢٣.

المركبة جاهزة للعمل

تضيء مصابيح جاهزية السيارة للإشارة إلى جاهزية السيارة للقيادة.

مصباح تشغيل الضوء العالي

يضيء هذا المصباح عندما تكون المصابيح الأمامية العالية قيد الاستخدام. راجع مغير الضوء العالي/المنخفض بالمصابيح الأمامية ⇦ ١٢٣.

مصباح IntelliBeam

في حالة التجهيز، يضيء هذا المصباح عند تمكين نظام IntelliBeam. راجع أنظمة الضوء العالي ⇦ ١٢٢.

Adaptive Forward Lighting (AFL) Light (مصباح الأضواء الأمامية التكيفية)

قد يضيء الضوء لفترة وجيزة عند بدء تشغيل المركبة للإشارة إلى حدوث تغيير في اختيار حركة المرور اليسرى واليمنى في أثناء دورة التشغيل الأخيرة.

يومض هذا الضوء عندما ينتقل النظام بين حركة المرور اليسرى واليمنى.

يظل الضوء ثابتًا عند وجود مشكلة بنظام الأضواء الأمامية التكيفية (AFL).

أداة التذكير بتشغيل المصابيح

يضيء هذا المصباح عند استخدام المصابيح الخارجية، باستثناء عندما تكون مصابيح القيادة النهارية (DRL) في وضع التنشيط. راجع مفاتيح التحكم في المصابيح الخارجية ⇦ ١٢١.

مصباح مثبت السرعة

إذا تم تجهيزه، فيضيء مصباح التحكم في ثبات السرعة باللون الأبيض عند تشغيل نظام التحكم في ثبات السرعة ويكون في وضع الاستعداد، ويتحول إلى اللون الأخضر عندما يكون نظام التحكم في ثبات السرعة مضبوطًا وفي وضع التشغيل.

ينطفئ الضوء عند إيقاف تشغيل مثبت السرعة. راجع ميزة التحكم في السرعة التلاؤمية (متقدم) ⇦ ١٩٩.

النظام التلاؤمي للتحكم في ثبات السرعة

إذا كانت مجهزة، يتحول هذا الضوء إلى اللون الأبيض عند تشغيل النظام التلاؤمي للتحكم في ثبات السرعة (ACC) وعندما يكون جاهزًا، ويتحول للون الأخضر عند ضبط ACC وكونه نشطًا.

راجع ميزة التحكم في السرعة التلاؤمية (متقدم) ⇦ ١٩٩.

مصباح الأبواب المغلقة جزئيًا

يضيء هذا المصباح عندما يكون الباب مفتوحًا أو غير مغلق بشكل آمن. وقبل القيادة، تحقق من إغلاق جميع الأبواب بشكل مناسب.

شاشات المعلومات

الشحن

معلومات مهمة عن شحن المركبة الكهربائي

⚠ خطر

قد يتسبب الاستخدام غير السليم لأسلاك شحن السيارة الكهربائية المحمولة في حدوث حريق أو صدمة كهربائية أو حروق، وقد يؤدي إلى تلف الممتلكات أو الإصابة الخطيرة أو الوفاة.

- لا تستخدم أسلاك التمديد أو مشتركات الطاقة متعددة المنافذ أو المقسمات أو محولات التأريض أو واقيات زيادة التيار أو الأجهزة المماثلة.
- لا تستخدم مأخذ كهربائي متآكلاً أو تالفًا أو لن يثبت القابس بإحكام في مكانه.
- لا تستخدم مأخذ كهربائي غير مؤرض بشكل صحيح.
- لا تستخدم مأخذ كهربائي موجود في دائرة بها أحمال كهربائية أخرى.
- يمكن أن يؤدي شحن المركبة الكهربائية وزيادة معدلات الشحن إلى الضغط على النظام الكهربائي للمبنى أكثر من الأجهزة المنزلية التقليدية.
- قبل توصيل سلك الشحن بمأخذ التيار الكهربائي للمرة الأولى، يجب الاستعانة بفني كهرباء مؤهل لفحص النظام الكهربائي والتحقق من سلامته (المنفذ الكهربائي والأسلاك والوصلات وأجهزة الحماية) وذلك للتحقق من إمكانية توفير خدمة للمهام الشاقة بقوة حمولة متواصلة تعادل ١٢ أمبير.
- افحص المنافذ الكهربائية بشكل متكرر، لأنها قد تتآكل مع الاستخدام العادي أو تتلف بمرور الوقت، مما يجعلها غير مناسبة لشحن المركبة الكهربائية.
- تحقق من المنفذ/القابس الكهربائي في أثناء الشحن. إذا ظهر أن المنفذ/القابس الكهربائي ساخنًا، فتوقف عن استخدامه على الفور وقم بصيانة مأخذ التيار الكهربائي بواسطة كهربائي مؤهل.
- عند الشحن في الخارج، استخدم مأخذًا كهربائيًا مقاومًا للعوامل الجوية.
- علّق سلك الشحن للتقليل من إجهاد المأخذ/المقبس الكهربائي.
- لا تضع سلك الشحن في وضع قد يؤدي إلى غمره في الماء.

تطبيق الشحن

يوفر تطبيق الشحن إمكانية الوصول إلى الميزات التي تساعدك على مراجعة تفضيلات الشحن وإدارتها.

لتشغيل تطبيق الشحن من الشاشة الرئيسية للمعلومات والترفيه، حدد رمز الشحن. هناك ثلاثة اختيارات للاختيار من بينها: الشحن التالي والجدول الزمني والإعدادات. عند تشغيل الشحن لأول مرة، ستظهر شاشة الشحن التالي.

الشحن التالي

لعرض حالة الشحن الحالية في شاشة نظام المعلومات والترفيه، حدّد .

في شاشة الشحن التالي، يمكنك مراجعة المعلومات الخاصة بجلسة الشحن التالية وتحديد ما إذا كنت تريد الشحن الآن أو الشحن لاحقًا.

الشحن الآن

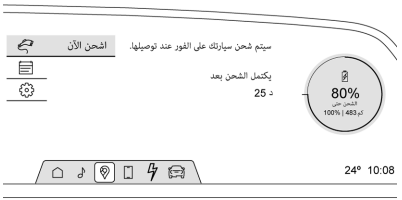

الشحن الآن هو وضع الشحن الافتراضي لمركبتك. تبدأ المركبة في الشحن فور توصيلها ومصادقتها في موقع الشحن.

مع تحديد الشحن الآن، تظهر الشاشة:

- نص يشير إلى أن المركبة سيتم شحنها فورًا عند توصيلها بالتيار الكهربائي.
- الوقت المقدر الذي ستصل فيه السيارة إلى مستوى الشحن المطلوب.
- مقياس مستوى الشحن المستهدَف النسبة المئوية التي ستتوقف عندها المركبة عن الشحن. يعرض المقياس أيضاً تقديراً لنطاق المركبة عند إكمال جلسة الشحن.

⚠ تحذير

لا تشحن بطارية مركبتك بنسبة تزيد عن ٨٠٪ إذا كنت تنوي القيادة على درجات طويلة شديدة الانحدار مثل الممرات الجبلية. يوفر هذا مساحة في البطارية للفرملة المتجددة لتكملة الفرامل التقليدية أثناء نزول المنحدرات. هذا مهم بشكل خاص عند قطر مقطورة، مما يضع ضغطاً إضافياً على نظام الفرملة في مركبتك.

انظر الطرق الجبلية والتلالية ◁ ١٧٣ للحصول على معلومات مهمة حول القيادة على المنحدرات.

مستوى الشحن الافتراضي هو ٨٠% عند التوصيل بالكهرباء لحماية عمر البطارية. لتعيين مستوى شحن مختلف، اسحب العلامة الدائرية على مقياس مستوى الشحن المستهدف إلى القيمة المفضلة. لخفض مستوى الشحن المطلوب، اسحب علامة مستوى الشحن في عكس اتجاه عقارب الساعة، ولزيادتها اسحب العلامة في اتجاه عقارب الساعة. يمكن أيضاً تغيير مستوى الشحن عن طريق تحديد ∧ و ∨ داخل المقياس على الشاشة. يمكن أيضاً استخدام وحدة التحكم متعدّدة الوظائف (MFC) في الكونسول المركزي لضبط مستوى الشحن من خلال تدويره في اتجاه عقارب الساعة أو في عكس اتجاه عقارب الساعة عند تمييز Target Charge Level Gauge (مقياس مستوى الشحن المستهدف). يتم تحديث تقدير النطاق بمجرد تعيين مستوى الشحن المطلوب. لتحسين صحة البطارية، يتم تحديد الحد الأدنى المسموح به من مستوى الشحن بواسطة المركبة.

الشحن لاحقاً

بدلاً من الشحن فوراً إلى مستوى الشحن المطلوب، يمكنك اختيار تأخير شحن المركبة وإكماله بحلول موعد المغادرة الذي تريده. قد يكون هذا خياراً أكثر اقتصاداً واستخداماً أكثر كفاءة للطاقة عند الشحن في المنزل. لاستخدام هذا الوضع، المس الشحن لاحقًا على شاشة الشحن التالي.

عند تحديد الوضع Charge Later (الشحن لاحقًا)، تعرض الشاشة:

- نص يشير إلى أن سيارتك ستؤخر الشحن لتكون جاهزة بحلول الوقت المحدد.
- إمكانية تحديد الوقت المطلوب الذي ستنتهي فيه المركبة من الشحن وتكون جاهزة للمغادرة.
- مقياس مستوى الشحن المستهدَف إمكانية تحديد النسبة المئوية التي ستتوقف عندها المركبة عن الشحن. يعرض المقياس أيضاً تقديراً لنطاق المركبة عند إكمال جلسة الشحن.
- التكييف المسبق: إمكانية تدفئة أو تبريد المقصورة إلى درجة الحرارة المرغوبة باستخدام الطاقة من الشاحن. لا يتم استخدام الطاقة من البطارية لتكييف المقصورة، مما يضمن حصول المركبة على أقصى مدى من جلسة الشحن. يتم إجراء التكييف المسبق في نهاية الشحن وقبل موعد المغادرة مباشرةً.

لتعيين الوقت الذي تكمل فيه المركبة الشحن وتكون جاهزة للمغادرة:

اسحب كل قيمة لأعلى أو لأسفل داخل محدد الوقت حتى يتم تحديد الوقت المفضل. يمكن أيضاً تعديل محدد الوقت باستخدام MFC في الكونسول المركزي عن طريق تدوير المقبض عند تمييز القيمة المفضلة. إذا تعذر الوصول إلى مستوى الشحن المطلوب بحلول الوقت المحدد، فستظهر رسالة مفادها أنه يجب تعديل أحد التفضيلين.

لضبط مستوى الشحن المطلوب في الوضع Charge Later (الشحن لاحقًا)، راجع Charge Now (الشحن الآن) سابقًا في هذا القسم.

إعداد تفضيل التكييف المسبق:

حدّد المفتاح لتشغيل التهيئة المسبقة. يمكن ضبط درجة حرارة التكييف المسبق عن طريق تحديد التكييف المسبق على هذه الشاشة أو في الإعدادات.

الشحن النشط

للحصول على معلومات حول بطارية المركبة والشحن، راجع التوصيل في الشحن ⇦ ٢٣٨.

في أثناء جلسة الشحن النشطة، تعرض شاشة الشحن العناصر التالية وتقوم بتحديثها باستمرار:

- حالة الشحن الحالية.
- النطاق الذي تستطيع المركبة قيادته عند مستوى الشحن الحالي.
- تراكم النطاق لكل ساعة من الشحن.
- الوقت المقدر الذي ستصل فيه السيارة إلى مستوى الشحن المطلوب.
- مقياس مستوى الشحن المستهدَف يتم تمثيل قيمة مستوى الشحن الحالي كنسبة مئوية وقسم ملون من المقياس الدائري.

لتحديث مستوى الشحن المطلوب لجلسة الشحن النشطة، اسحب العلامة الموجودة على مقياس مستوى الشحن المستهدف.

إذا كانت قارنة الشحن مقفلة، فسيتم عرض الزر Stop Charge (إيقاف الشحن). يؤدي تحديد زر إيقاف الشحن في أي وقت إلى إنهاء جلسة الشحن النشطة.

بالنسبة لشواحن التيار المتردد القياسية، يمكنك أيضًا تحديد حد سلك الشحن المناسب لموقعك. يحدد هذا مقدار التيار الذي يمكن أن يتدفق من مقبس كهربائي إلى بطارية المركبة. كما أنه يضمن تقديرات وقت الشحن المناسبة.

عندما يتم تغيير حد سلك الشحن إلى أعلى إعداد في دائرة الطاقة القياسية للتيار المتردد، يتم عرض إشعار.

إذا لم يتم تعيين موقع منزلي، فسيعود حد سلك طاقة التيار المتردد القياسي إلى أقل إعداد في كل مرة يتم فيها إخراج المركبة من ترس الركن (P).

تتقلب تقديرات النطاق ووقت الشحن وفقاً لعدد من العوامل مثل مستوى/حد سلك الشحن ودرجة حرارة البطارية ودرجة حرارة الهواء الخارجي.

يمكن استخدام شاشة الشحن السريعة لمراقبة حالة شحن مركبتك عند إيقاف تشغيل المركبة، انظر مجموعة أجهزة القياسات ⇦ ٩٤. لمراقبة حالة الشحن عن بُعد، قم بتنزيل تطبيق myCadillac على جهازك الجوال.

شحن سريع

إذا كانت المركبة مجهزة بذلك، ستبدأ المركبة في الشحن فوراً عند توصيلها بمحطة شحن سريع. أثناء الشحن السريع، ستتجاوز المركبة أي جدول زمني أو اختيار لوقت المغادرة. راجع التوصيل في الشحن ⇦ ٢٣٨.

الجدول الزمني

حدّد لجدولة خطة شحن مخصصة لكل يوم من أيام الأسبوع. عندما يتم توصيل المركبة في الموقع المنزلي، ستقوم ميزة الجدولة تلقائياً بالشحن إلى مستوى الشحن المطلوب وتهيئة المقصورة مسبقاً وذلك وفقًا للوقت المحدد في الجدول. تعمل هذه الميزة كإعداد للشحن لاحقاً أكثر قابلية للتخصيص من الإعداد الموجود على شاشة الشحن التالي.

إنشاء جدول زمني

لإنشاء جدول، المس إنشاء جدول. إذا لم يتم تعيين موقع منزلي، فستتم مطالبتك بإنشاء واحد.

يعرض مربع حوار الجدول الزمني للشحن:

- أيام الأسبوع.
- محدد قيمة لتعيين مستوى الشحن المطلوب.
- محدد وقت لضبط الوقت الذي ستصل فيه المركبة إلى مستوى الشحن المطلوب.
- التكييف المسبق: يسمح للمركبة بتسخين أو تبريد المقصورة إلى درجة الحرارة المرغوبة باستخدام الطاقة من الشاحن.
- تسمح لك بإغلاق شاشة Charging Schedule (جدول الشحن).
- زر الحفظ والإغلاق: يطبق أي تغييرات يتم إجراؤها ويخرج من مربع الحوار.

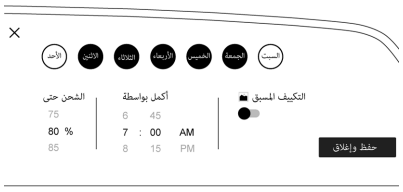

يمكن تخصيص أيام للجدول الزمني. يتم تمثيل أيام الأسبوع في تبديل يحتوي على الحرف الأول. يؤدي لمس اليوم إلى إضاءة الرسم، مما

يؤكد أن هذا اليوم محدد في الجدول. يؤدي لمس مرة ثانية إلى إلغاء تعيين الأيام من الجدول الزمني هذا، مما يؤدي إلى تعتيم زر التبديل مرة أخرى. حدّد كل الأيام التي ترغب في ربطها بالإعدادات الموجودة في هذا الجدول. إذا كانت هناك جداول زمنية متعددة للرسوم، فيجب إلغاء تحديد الأيام من جدولها الزمني الحالي قبل أن يمكن تخصيصها لجدول زمني جديد.

بمجرد الانتهاء من الجدول الزمني للشحن، حدد زر حفظ وإغلاق لإنهاء إنشاء الجدول الزمني.

في الأيام التي لم يتم تعيين جدول زمني لها، ستبدأ المركبة في الشحن بنسبة ٨٠% بمجرد توصيلها، ما لم يتم تحديد خلاف ذلك على شاشة الشحن التالي.

يمكن تشغيل أو إيقاف تشغيل جدول زمني للشحن في المنزل. لتمكين أو تعطيل جميع الجداول الزمنية للشحن، حدد مفتاح التبديل بجوار الجدول الزمني للشحن في المنزل على شاشة الجدول الزمني.

تعديل الجداول الزمنية للشحن وحذفها

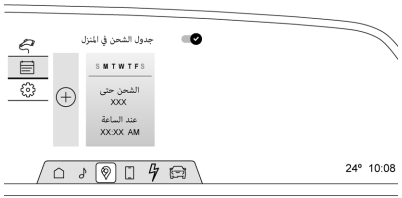

لتعديل جدول زمني، حدد البطاقة في شاشة الجدول الزمني. سيؤدي هذا إلى فتح الشاشة. قم بإجراء التغييرات المطلوبة وحدّد الزر Save & Close (حفظ وإغلاق) عند الانتهاء. لحذف الجدول الزمني، حدّد الزر Delete Schedule (حذف الجدول) وأكد قرارك عندما يُطلب منك ذلك.

إعدادات الشحن

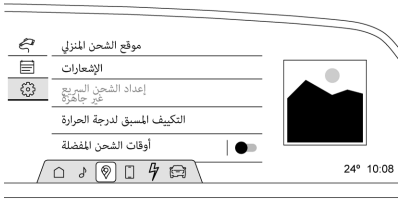

لعرض وتغيير Charge Settings (إعدادات الشحن)، حدد .

استخدم هذه الشاشة لتعيين تفضيلات شحن السيارة. سيؤدي لمس أي عنصر إلى عرض خيارات لتحديد سلوكه.

تعرض شاشة الإعدادات:

الموقع المنزلي

مع تعيين الموقع المنزلي، يمكن للمركبة تحديد ما إذا كانت موصولة في المنزل، وسيتم شحنها وفقاً لأي جدول حالي. يمكن تغيير الموقع المنزلي أو حذفه من هذه الشاشة.

يجب أن تتوفر الخدمة اللاسلكية وتقنيات الأقمار الصناعية لنظام تحديد الموقع العالمي (GPS) وتعمل حتى تعمل الميزات بشكل صحيح. قد لا تعمل هذه الأنظمة في حالة فصل البطارية أو إذا تم إيقاف تشغيل المركبة لفترة طويلة. إذا كان نظام تحديد الموقع العالمي (GPS) غير متاح، فستظهر رسالة على شاشة المعلومات والترفيه. قد تستأنف وظيفة تحديد الموقع العالمي بعد المرة التالية التي تقود فيها المركبة.

الإشعارات

يحتوي هذا القسم على تفضيلات التشغيل/الإيقاف للعديد من الإشعارات التي تم تشغيلها في أثناء جلسة الشحن.

إعلام صوتي حول حالة الشحن: عند التشغيل، ستصدر سيارتك صوتًا مصاحبًا للتغييرات في حالة الشحن.

تنبيه فصل كابل الشحن: عند تشغيل سيارتك وقفلها، سيصدر صوت بوق وتومض المصابيح الأمامية في حالة فصل سلك الشحن.

إنذار فقدان طاقة الشحن: عند تشغيله، ستصدر مركبتك صوت تنبيه لفترة طويلة في حالة انقطاع طاقة الشحن.

إعداد الشحن السريع

في حالة التجهيز، يضبط البطارية على درجة الحرارة المثلى لشحن أسرع. يجب أن يتم ذلك قبل الشحن باستخدام شاحن سريع.

اعتماداً على درجة الحرارة الخارجية والبطارية، قد يستغرق تكييف البطارية وقتاً أطول للوصول إلى درجة الحرارة المثلى.

عند استخدام خرائط Google، تبدأ ميزة Fast Charge Prep (إعداد الشحن السريع) تلقائياً عند إضافة محطة شحن سريع إلى مسارك عبر على شاشة المعلومات والترفيه.

التكييف المسبق لدرجة الحرارة

يسمح لك بضبط درجة الحرارة المفضلة في المقصورة. أثناء جلسة الشحن المخطط لها في الموقع المنزلي، تتم تدفئة مقصورة المركبة أو تبريدها إلى درجة الحرارة هذه إذا تم ضبطها على وضع التشغيل إما في شاشة Charge Later (الشحن لاحقًا) أو في جدول زمني نشط.

أوقات الشحن المفضلة

تسمح لك بتمكين فترات الشحن المفضلة للموقع المنزلي أثناء جلسات الشحن المخطط لها خلال أيام الأسبوع وعطلة نهاية الأسبوع. يقوم بذلك سواء تم ضبط المركبة على الشحن لاحقاً أو مراقبة الشحن المجدول. يسمح هذا بالشحن بتكلفة أقل عن طريق إعطاء الأولوية للشحن خلال فترة الذروة لموفر الكهرباء. ستستخدم المركبة هذه الأوقات للوصول إلى مستوى الشحن المطلوب بحلول الوقت المحدد. إذا لم تتمكن المركبة من الوصول إلى مستوى الشحن المطلوب خلال هذه الأوقات، فسيتم شحنها حسب الحاجة خارج الفترة الزمنية هذه.

مركز معلومات السائق (DIC)

يتم عرض معلومات السائق في مجموعة العدادات. وهي توضح حالة العديد من الأنظمة في المركبة.

يتم تقسيم المعلومات إلى ثلاث مناطق رئيسية:

لوحة التحكم: وحدة عرض شاشة لمسية على يسار مجموعة العدادات.

المنطقة اليسرى: تعرض على مجموعة العدادات على يسار عداد السرعة.

المنطقة اليمنى: تعرض على مجموعة العدادات على يمين عداد السرعة.

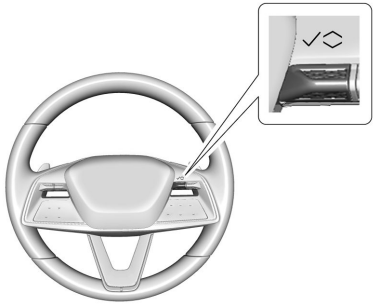

أو : استخدمه للتمرير إلى التحديد السابق أو التالي.

: اضغط لفتح قائمة أو تحديد عنصر قائمة. اضغط مع الاستمرار لإعادة تعيين بعض وحدات العرض.

خيارات عرض المعلومات

حدد المعلومات المراد عرضها عن طريق تحديد Add to Driver Display (إضافة إلى شاشة السائق) في Vehicle Status (حالة المركبة) في شاشة عرض نظام المعلومات والترفيه. راجع حالة المركبة ١١٣.

شاشات المعلومات

في ما يلي قائمة بكل وحدات العرض الممكنة ومواقعها. قد لا تتوفر بعض شاشات المعلومات في مركبتك المحددة.

لوحة التحكم

معلومات الرحلة: تظهر شاشة عرض الرحلة ١ أو ٢ المسافة المقطوعة حاليًا، سواء بالكيلومتر أو الميل، منذ آخر إعادة تعيين لعداد الرحلة. لإعادة تعيين الرحلة، المس الشاشة اللمسية مع الاستمرار عند عرض عداد مسافة الرحلة.

يُظهر متوسط الكفاءة المتوسط التقريبي للكيلوواط في الساعة لكل ١٠٠ كيلومتر (kWh/100 km)، أو كيلومترات لكل كيلوواط /ساعة - كيلوواط/ساعة (km/kWh)، أو ميل لكل كيلو واط/ساعة - كيلوواط/ساعة (mi/kWh). يتم حساب هذا الرقم بناءً على عدد كيلوواط في الساعة/١٠٠ كم أو كم/كيلوواط في الساعة أو ميل/كيلوواط في الساعة المسجلة منذ آخر مرة تمت فيها إعادة تعيين عنصر القائمة هذا. ويعكس هذا الرقم فقط متوسط الاقتصاد في استهلاك الوقود التقريبي الذي تتمتع به المركبة في تلك اللحظة، ويتغير مع تغير ظروف القيادة.

الرحلة الحالية: إذا تم تجهيزها، إنها تعرض المسافة المقطوعة ومتوسط الكفاءة منذ بدء تشغيل المركبة. تعيد التعيين عند إيقاف تشغيل مركبتك.

المنطقة اليسرى

الوقت/التاريخ: تعرض معلومات التاريخ والوقت الحالية. في حالة التجهيز، تظهر معلومات جودة الهواء في أسفل معلومات التاريخ والوقت. تُظهر جودة الهواء المادة الجسيمية المقاسة (PM2.5)، جنباً إلى جنب مع حالة جودة الهواء. يشير هذا إلى مدى نظافة الهواء الخارجي أو تلوثه. تشير الأرقام الأعلى إلى وجود المزيد من الملوثات وإمكانية أكبر للتأثيرات الصحية الضارة.

ضغط الإطارات: لعرض الضغط التقريبي للإطارات الأربعة. يتم عرض ضغط الإطارات بال kPa (كيلوباسكال) أو psi (رطل لكل بوصة مربعة). إذا كان الضغط منخفضًا، يتم عرض قيمة هذا الإطار باللون البرتقالي. راجع نظام مراقبة ضغط الإطارات ⇦ ٢٨٤ وتشغيل مراقبة ضغط الإطارات ⇦ ٢٨٥.

استخدام الطاقة: تعرض استخدام الطاقة لأنظمة القيادة والتحكم بالمناخ عن بُعد والمناخ وإعداد الشحن السريع كنسب مئوية من إجمالي استخدام طاقة المركبة.

كفاءة استخدام الطاقة: تعرض رسماً بيانياً يوضح كفاءة الطاقة التي استخدمتها المركبة خلال مسافة القيادة مؤخراً.

المنطقة اليمنى

تشغيل الصوت الآن: تعرض تشغيل الصوت النشط.

الملاحة: تعرض مجموعة متنوعة من معلومات الملاحة.

الهاتف: تعرض مجموعة متنوعة من معلومات الاتصال.

حالة المركبة

للوصول إلى هذه القائمة، حدد رمز حالة المركبة من الشاشة الرئيسية لنظام المعلومات والترفيه. سيتم تجميع كل المحتوى الخاص بحالة المركبة وسيتم عرضه في شاشة نظام المعلومات والترفيه.

ويؤدي تحديد المحتوى الخاص بحالة المركبة في شاشة نظام المعلومات والترفيه إلى إظهار الخيارات المتاحة. اتبع التعليمات الواردة في أي رسالة أو تنبيه يتم عرضه(ا). قد تكون بعض الخيارات غير متاحة في أثناء القيادة.

المس إضافة إلى شاشة عرض السائق لإرسال المحتوى المطلوب إلى مركز معلومات السائق (DIC) في مجموعة العدادات. المس إزالة من شاشة العرض لإزالة المحتوى المحدد من مجموعة العدادات. راجع مركز معلومات السائق (DIC) ⇦ ١١٢.

الخيارات

في ما يلي قائمة بجميع المحتويات المحتملة لحالة المركبة وموقعها. وقد تكون بعض المحتويات والخيارات، وليس كلها، متاحة لمركبتك على وجه التحديد.

نظرة عامة

يعرض صورة تفاعلية لمركبتك تعرض معلومات الأداء والحالة.

إطارات

ضغط الإطارات: لعرض الضغط التقريبي للإطارات الأربعة. يتم عرض ضغط الإطارات بالـ kPa (كيلوباسكال) أو psi (رطل لكل بوصة مربعة). إذا كان الضغط منخفضًا، يتم عرض قيمة هذا الإطار باللون البرتقالي. راجع نظام مراقبة ضغط الإطارات ⇦ ٢٨٤ وتشغيل مراقبة ضغط الإطارات ⇦ ٢٨٥.

يمكن اختيار أي من الخيارات التالية: التعرف على المستشعرات والإضافة إلى شاشة السائق.

معلومات طاقة

استخدام الطاقة: تعرض كيفية استخدام الطاقة للمحرك الحالي منذ آخر مرة تم فيها تشغيل المركبة. يتم عرض النسب المئوية لأنظمة القيادة والمناخ عن بُعد والمناخ وإعداد المركبة للشحن السريع كما هو موضح في إجمالي استخدام طاقة المركبة. عند التحديد، يتم عرض المسافة المقطوعة وإجمالي الطاقة ومخطط شريط استخدام الطاقة والفئات القابلة للتحديد. حدّد فئة لتعرف المزيد حول كيفية استخدام مركبتك لطاقة البطارية.

يمكن اختيار Add to Driver Display (الإضافة إلى شاشة السائق).

كفاءة استخدام الطاقة: تعرض رسماً بيانياً يوضح كفاءة الطاقة التي استخدمتها المركبة خلال مسافة القيادة مؤخراً. عند التحديد، يظهر النطاق المُجدد والكفاءة الفورية جنباً إلى جنب مع متوسط الكفاءة في مربع الحوار.

يمكن اختيار Add to Driver Display (الإضافة إلى شاشة السائق).

جودة الهواء

تعرض جودة الهواء المادة الجسيمية المقاسة (PM2.5)، جنباً إلى جنب مع حالة جودة الهواء. يشير هذا إلى مدى نظافة الهواء الخارجي أو تلوثه. تشير الأرقام الأعلى إلى وجود المزيد من الملوثات وإمكانية أكبر للتأثيرات الصحية الضارة. عندما تكون أرقام مؤشر جودة الهواء مرتفعة، أغلق نوافذ وأبواب مركبتك، واضبط نظام المناخ على Auto (تلقائي)، وقم بتشغيل إعادة تدوير الهواء. يعرض مؤشر جودة الهواء جميع نطاقات القياس الممكنة، إلى جانب الحالة المنسوبة إلى تلك النطاقات.

يمكن اختيار أي من الخيارات التالية: مؤشر جودة الهواء، وإضافة إلى شاشة السائق.

شاشة العرض الأمامية

إذا تم تجهيز المركبة بشاشة HUD مزوّدة بميزة الواقع المعزّز، فسيتم عرض معلومات المركبة في منطقتين على الزجاج الأمامي. ستعرض المساحة الأقرب إلى السائق معلومات مثل السرعة وأضواء المؤشر. وستعرض المساحة الأبعد من السائق محتوى ديناميكي مثل الملاحة والتنبيهات التي تركّز على بيانات الطريق أمامك وذلك في ظل ظروف معينة.

⚠ تحذير

إذا كانت صورة الشاشة العلوية شديدة السطوع أو مرتفعة للغاية في مجال رؤيتك، فقد تستغرق المزيد من الوقت لرؤية الأشياء التي ترغب في رؤيتها إذا كان الجو مظلمًا بالخارج. تأكد من أن صورة الشاشة العلوية معتمة وفي موضع منخفض في مجال رؤيتك.

تنبيه

إذا حاولت استخدام صورة الشاشة العلوية كمساعد للركن، فقد تخطئ في تقدير المسافة وتتسبب في إلحاق الضرر بالمركبة. لا تستخدم صورة الشاشة العلوية كمساعد ركن.

يمكن عرض معلومات الشاشة العلوية بلغات متعددة. يمكن عرض قيم قراءة عداد السرعة والقيم الرقمية الأخرى بالوحدات الإنجليزية أو المترية.

يتم تغيير اختيار اللغة ووحدات القياس من شاشة المعلومات والترفيه. راجع الإعدادات ⇦ ١٥٢.

بناءً على كيفية تجهيز المركبة، قد تعرض HUD (الشاشة العلوية) معلومات المركبة التالية أو الرسائل أو التنبيهات:

- Speed (السرعة)
- الهاتف
- الملاحة
- ميزات مساعدة السائق
- رسائل المركبة

يمكن محو بعض رسائل أو تنبيهات المركبة المعروضة على الشاشة العلوية من خلال استخدام عناصر تشغيل عجلة القيادة.

عناصر تحكم الشاشة العلوية

إذا تم تجهيز المركبة بها، تكون عناصر التحكم في شاشة HUD موجودة في الشاشة اللمسية الموجودة على يسار مجموعة العدّادات. هناك شاشتين متوفرتين للاختيار من بينهما، اسحب للتبديل بينهما. إن زرّ تشغيل/إيقاف تشغيل شاشة HUD موجود بجوار عناصر التحكم في الميزة Brightness (السطوع). قد لا تتوافر هذه الميزة سوى في الوضع P (الركن).

لضبط صورة الشاشة العلوية:

١. اضبط مقعد السائق.
٢. لبدء تشغيل السيارة.
٣. حدّد شاشة HUD في الشاشة اللمسية الموجودة على يسار مجموعة العدّادات.
٤. استخدم الرموز لضبط HUD حسب الرغبة.

سوف تُعتم صورة الشاشة العلوية وتسطع أوتوماتيكيًا لتعويض الإنارة الخارجية. اضبط حسب الحاجة.

يمكن أن تضيء صورة الشاشة العلوية مؤقتًا تبعًا لزاوية وموضع ضوء الشمس على صورة HUD. وهذا يعد أمرًا طبيعيًا.

يمكن أن تؤدي النظارات الشمسية المستقطبة إلى صعوبة رؤية صورة الشاشة العلوية.

مناظر الشاشة العلوية

إذا كنت مجهزًا، يمكنك تحديد محتوى معين لعرضه في شاشة HUD وذلك باستخدام عناصر التحكم. Standard View (العرض القياسي) يعرض المعلومات الموجودة في المساحة الأقرب إلى السائق. Augmented Reality View (عرض الواقع المعزّز) يعرض المعلومات الديناميكية الإضافية في المساحة الأبعد من السائق وفي ظل ظروف معينة. تتوفر بعض معلومات السيارة ورسائل السيارة أو التنبيهات في جميع طرق العرض.

Standard View (العرض القياسي) (المساحة القريبة): إذا تم تجهيزه، يعرض قيم عداد السرعة بالوحدات الإنكليزية أو المترية، بالإضافة إلى حدّ السرعة والمؤشرات التالية:

: تم اكتشاف وجود مشاة

: تم اكتشاف وجود حيوان

: المركبة الأمامية

: مساعد الحفاظ على الحارة

60: النظام التلاؤمي للتحكم في ثبات السرعة والسرعة المضبوطة

: نظام ثبات السرعة الفائق (التوسيط في الحارة)

Augmented Reality View (عرض الواقع المعزّز) (المساحة البعيدة): إذا تم تجهيزه، يعرض الصور والنصوص في المساحة الأبعد من السائق وفي ظل ظروف معينة. قد يتم عرض الصور التنبيهية التالية، وهي مدرجة هنا من الأعلى إلى الأقل أولوية:

١. Imminent Collision Alert triangle (مثلث التنبيه من اصطدام وشيك)

٢. Lane Change on Demand (تغيير الحارة عند الطلب)

٣. Navigation directions at the maneuver (اتجاهات الملاحة أثناء المناورة)

٤. Navigation destination pin (دبوس وجهة الملاحة)

العناية بالشاشة العلوية

نظف الزجاج الأمامي من الداخل لإزالة أي أوساخ أو طبقات قد تقلل من حدة أو وضوح صورة الشاشة العلوية.

قم بتنظيف عدسة الشاشة العلوية بمنديل ناعم ومنظف زجاج. امسح العدسة برفق، ثم جففها.

استكشاف أخطاء HUD وإصلاحها

إذا تعذرت رؤية صورة الشاشة العلوية عند تشغيل المركبة، فتأكد ممّا يلي:

- عدم تغطية أي جسم لعدسة HUD.
- إعداد سطوع HUD غير مضبوط على السطوع التام أو التعتيم التام.
- الشاشة العلوية مضبوطة على ارتفاع ودوران مناسبين.
- أنت لا ترتدي نظارة شمسية مستقطبة.
- نظافة الزجاج الأمامي وعدسة HUD.

إذا استمرت معاناتك مع HUD، فاتصل بالوكيل لديك.

الزجاج الأمامي هو جزء من نظام HUD. راجع استبدال الزجاج الأمامي ⇦ ٢٦٦.

رسائل المركبة

تُشير الرسائل المعروضة في مركز معلومات السائق (DIC) إلى حالة المركبة أو إلى ضرورة اتخاذ بعض الإجراءات لتصحيح مشكلة. وقد تظهر العديد من الرسائل بصورة متتابعة.

في حالة التجهيز، يتم أيضاً إرسال إشعارات حالة المركبة إلى شاشة المعلومات والترفيه. يؤدي لمس على الشاشة الرئيسية لنظام المعلومات والترفيه إلى عرض الرسائل النشطة. بناءً على الرسالة، يمكنك جدولة الخدمة أو العثور على أقرب وكيل أو العثور على أقرب محطة شحن. عندما تكون هناك رسائل نشطة يمكن عرضها، تظهر نقطة حمراء أعلى رمز الإشعار على شاشة المعلومات والترفيه.

يمكن تأكيد الاطلاع على الرسائل التي لا تتطلب إجراءات فورية ومسحها بالضغط على ✓. لا يمكن مسح الرسائل التي تتطلب إجراءات فورية إلا بعد تنفيذ تلك الإجراءات.

وينبغي اتخاذ جميع الرسائل على محمل الجد؛ حيث إن مسح الرسالة لا يعمل على تصحيح المشكلة.

إذا ظهرت رسالة SERVICE (خدمة)، راجع وكيلك.

اتبع التعليمات الواردة في الرسائل. يعرض النظام رسائل حول المواضيع التالية:

- رسائل خدمة
- مستويات السوائل
- أمان المركبة
- الفرامل
- أنظمة التحكم في التعليق
- أنظمة مساعدة السائق المتقدمة
- مثبت السرعة
- الإنارة واستبدال اللمبة
- أنظمة المسح/الغسل
- الأبواب والنوافذ
- أحزمة الأمان
- نظام أنظمة الوسادة الهوائية
- الدفع
- ضغط الإطارات
- البطارية
- القيادة

رسائل طاقة الدفع

انخفاض تسارع القيادة مع الانتباه

تظهر هذه الرسالة عندما تنخفض طاقة الدفع بالمركبة. قد يؤثر تخفيض طاقة الدفع في قدرة السيارة على التسارع. إذا ظهرت هذه الرسالة ولكن لم تلاحظ أي انخفاض في الأداء، فتابع القيادة نحو وجهتك. قد ينخفض الأداء في المرة القادمة، لقيادة المركبة في ظروف معينة. يمكن قيادة المركبة أثناء عرض هذه الرسالة، ولكن قد ينخفض الحد الأقصى للتسارع والسرعة. عند استمرار ظهور هذه الرسالة، أو عرضها بشكل متكرر، يجب التوجه بالمركبة إلى الوكيل لإجراء الخدمة في أقرب وقت ممكن.

يمكن عرض هذه الرسالة عندما يكون مستوى شحن بطارية الجهد العالي منخفضاً. هذا سلوك طبيعي لأن المركبة تحد من الطاقة بسبب انخفاض قدرة البطارية.

سيتم تعطيل الدفع في ظل ظروف تشغيل معينة. حاول إعادة تشغيل المركبة بعد إيقاف تشغيلها لمدة دقيقتين.

PROPULSION POWER REDUCED DUE TO TEMPERATURE (انخفاض قوة الدفع بسبب درجة الحرارة)

تظهر هذه الرسالة عندما تكون المركبة قيد التشغيل، وتكون درجة حرارة البطارية منخفضة، وعندما يكون أداء المركبة محدوداً. تعتمد مدة الأداء المحدود للمركبة، جزئياً، على مستوى شحن بطارية الجهد العالي. إذا كان مستوى شحن بطارية الجهد العالي مرتفعاً نسبياً، في أثناء قيادة المركبة، سترتفع درجة حرارة البطارية، وستعود المركبة إلى التشغيل الطبيعي. إذا كان مستوى شحن بطارية الجهد العالي منخفضاً نسبياً، فلن تعود المركبة إلى التشغيل الطبيعي حتى يتم شحنها.

حافظ على المركبة موصولة بالكهرباء، حتى عندما تكون مشحونة بالكامل، للحفاظ على درجة حرارة بطارية الجهد العالي جاهزة لمحرك الأقراص التالي. هذا مهم عندما تكون درجات الحرارة الخارجية شديدة الحرارة أو البرودة.

رسائل سرعة المركبة

تحدد السرعة إلى XXX كم/ساعة (ميل في الساعة)

تُظهر هذه الرسالة أن سرعة المركبة محدودة بالسرعة المعروضة. السرعة المحدودة هي حماية لمختلف أنظمة الدفع والأنظمة المختلفة في المركبة، مثل التشحيم؛ أو الحرارة؛ أو الفرملة؛ أو التعليق؛ أو الإطارات؛ أو -في حال التوفر- السائق في سن المراهقة.

نظام التحكم الشامل عن بعد

برمجة نظام التحكم الشامل عن بعد

في حالة التجهيز، تقع عناصر التحكم في النظام العالمي للتحكم عن بُعد (على سبيل المثال، باب المرآب) في قائمة عناصر التحكم على شاشة نظام المعلومات والترفيه.

يحل هذا النظام محل ثمانية أجهزة إرسال محمولة (أجهزة التحكم عن بُعد) بحد أقصى، مثل أجهزة فتح باب المرآب وأنظمة الأمن والأجهزة الأوتوماتيكية بالمنزل. تتناول التعليمات التالية أجهزة فتح أبواب المرآب، ولكن يمكن استخدامها للأجهزة الأخرى.

لا تستخدم النظام العالمي للتحكم عن بعد مع أي جهاز لفتح باب المرآب لا يتمتع بخاصية التوقف والتراجع. ويشمل هذا أي طراز من أجهزة فتح باب المرآب المصنوعة قبل الأول من أبريل/ نيسان ١٩٨٢.

احتفظ بجهاز الإرسال الأصلي المحمول لاستخدامه في مركبات أخرى والبرمجة المستقبلية. تأكد من محو النظام العالمي للتحكم عن بعد عند إنهاء ملكية السيارة. انظر "محو أجهزة النظام العالمي للتحكم عن بعد".

برمجة النظام العالمي للتحكم عن بعد

تتضمن عملية البرمجة إجراءات حساسة للوقت، وفي حال تجاوز المدة المسموحة سيتعيّن إعادة الإجراء من البداية. اقرأ كافة هذه التعليمات قبل برمجة النظام العالمي للتحكم عن بعد. وقد يكون من الأفضل الحصول على مساعدة شخص آخر معك أثناء عملية البرمجة.

إذا كان جهاز فتح باب المرآب يشتمل على جهاز إرسال محمول، فتأكد من أنه يحتوي على بطارية جديدة لنقل إشارة التردد اللاسلكي بسرعة ودقة.

تحقق من عدم وجود أي عقبات أو أشخاص بالقرب من باب المرآب.

اركن السيارة بالخارج ومواجهة جهاز استقبال فتح باب المرآب مباشرة. يجب أن تظل السيارة في وضع P (الركن) طوال مدة البرمجة.

١. من الشاشة الرئيسية لنظام المعلومات والترفيه، حدد Controls (عناصر التشغيل) > See More Controls (عرض المزيد من عناصر التشغيل) > Universal Remotes (أجهزة النظام العالمي للتحكم عن بُعد). ثم حدد خيار "Add Remote (إضافة جهاز التحكم عن بُعد)".

٢. إذا كان لديك جهاز إرسال محمول باليد، فاضغط على "Yes (نعم)" على السؤال الذي يظهر على الشاشة وانتقل إلى الخطوة ٣.

إذا كان جهاز فتح باب المرآب لديك لا تشتمل على جهاز إرسال محمول، فاضغط إما على "D-Mode" (المستخدم غالبًا في أمريكا الشمالية) أو "UR-Mode" (المستخدم غالبًا في أوروبا والشرق الأوسط وآسيا) على الشاشة وانتقل إلى الخطوة ٦.

٣. بينما تعرض شاشة نظام المعلومات والترفيه عبارة "Searching for Signal (البحث عن الإشارة)"، اضغط مع الاستمرار على زر جهاز الإرسال المحمول باليد على بعد حوالي ٣ إلى ٨ سم (١ إلى ٣ بوصات) بعيدًا عن مرآة الرؤية الخلفية. لا تحرر الزر حتى يظهر "Signal Found" (تم العثور على إشارة) على شاشة المعلومات والترفيه.

إذا لم يتم اكتشاف الإشارة بعد ٣٠ ثانية، فاضغط على < وارجع إلى الخطوة ١ للمحاولة مرة أخرى.

تتطلب بعض أدوات فتح أبواب المرآب تعديلاً للخطوة ٣. انظر "إشارات الراديو لبعض مشغلي البوابة" لاحقًا في هذا القسم.

٤. بمجرد العثور على الإشارة، اختبر النظام العالمي للتحكم عن بعد بالضغط على زر Test (الاختبار). قد تحتاج إلى الضغط على زر الاختبار عدة مرات، حيث تتطلب بعض أجهزة فتح أبواب المرآب إشارات صالحة متعددة عند البرمجة. إذا تحرك باب المرآب، فإن البرمجة كانت ناجحة. اضغط على الزر "It Worked (نجحت العملية)" للتحقق من نجاح البرمجة وإنهاء العملية. تابع الخطوات من ٥ إلى ٨ فقط إذا لم تكن البرمجة ناجحة.

٥. إذا لم يتحرك باب المرآب في أثناء الاختبار، فاضغط على الزر It Didn't Work (لم تنجح).

٦. حدد موقع الزر Learn (تسجيل) أو Smart (الذكي) الموجود على مستقبل فتح باب المرآب داخل المرآب. قد يختلف الاسم واللون حسب الشركة المصنعة ولكنهما يقعان عادة بالقرب من سلك

الهوائي. إذا واجهت أي صعوبة في العثور على الزر، فارجع إلى تعليمات الشركة المصنعة لجهاز فتح باب المرآب.

٧. اضغط وحرر الزر Learn (تسجيل) أو Smart (الذكي) الموجود في مستقبل فتح باب المرآب. يلزم إتمام الخطوة ٨ في غضون ٣٠ ثانية من الضغط على هذا الزر. إذا استغرق الأمر أكثر من ٣٠ ثانية، فستحتاج إلى الضغط على هذا الزر مرة أخرى.

٨. ارجع إلى السيارة واضغط على زر الاختبار على شاشة نظام المعلومات والترفيه. قد تحتاج إلى الضغط على زر Test (الاختبار) عدة مرات. إذا تحرك باب المرآب، فإن البرمجة كانت ناجحة. اضغط على الزر "It Worked (نجحت العملية)" للتحقق من نجاح البرمجة وإنهاء العملية.

٩. إذا لم تكن البرمجة ناجحة، فاضغط على زر It Didn't Work (لم تنجح) وكرر الخطوات من ٦ إلى ٨.

بعد أن تمت برمجة النظام العالمي للتحكم عن بُعد بنجاح، يمكنك تغيير اسم جهاز التحكم عن بُعد على الشاشة حسب الرغبة بالضغط على ✎.

للأسئلة أو تعليمات البرمجة، تفضل بزيارة www.homelink.com/gm للحصول على مقاطع فيديو للمساعدة الذاتية.

محو أجهزة النظام العالمي للتحكم عن بعد

لمحو جهاز النظام العالمي للتحكم عن بُعد المبرمج، اضغط على ✎ بجوار جهاز التحكم عن بُعد من القائمة الموجودة على شاشة المعلومات والترفيه، ثم حدد "حذف".

لمسح جميع أجهزة النظام العالمي للتحكم عن بُعد المبرمج، اضغط على ✎ بجوار أي جهاز تحكم عن بُعد من القائمة الموجودة على شاشة المعلومات والترفيه، ثم حدد "حذف الكل".

إشارات الراديو لبعض أجهزة تشغيل البوابات

يطلب بعض مشغلي البوابة وقوانين الترددات اللاسلكية الكندية أن ينتهي الوقت المخصص لإشارات أجهزة الإرسال أو تنقطع هذه الإشارات بعد عدة ثوانٍ من البث. وقد تكون هذه المدة غير كافية ليلتقط النظام العالمي للتحكم عن بعد الإشارة أثناء البرمجة.

إذا لم تفلح عملية البرمجة، فاستخدم ما يلي بدلاً من الخطوة رقم ٣ في "Programming the Universal Remote System" (برمجة النظام العالمي للتحكم عن بُعد):

اضغط على زر جهاز الإرسال المحمول يدوياً وحرره كل ثانيتين حتى يتم العثور على الإشارة بواسطة النظام العالمي للتحكم عن بعد. انتقل إلى الخطوة ٤ ضمن عنوان "Programming the Universal Remote System" (برمجة النظام العالمي للتحكم عن بُعد) لإكمال البرمجة.

استخدام أجهزة النظام العالمي للتحكم عن بُعد

سيقوم كل جهاز تحكم عن بُعد تمت برمجته بنجاح بإنشاء رمز اختصار على شاشة عناصر التحكم في نظام المعلومات والترفيه. سيؤدي النقر على أيقونات الاختصار هذه إلى تشغيل جهاز فتح باب المرآب. يؤدي الضغط على أيقونة وسحبها إلى إعادة وضعها على الشاشة حسب الرغبة.

قد تظهر أيقونات الاختصارات هذه في منطقة عناصر التحكم الذكية في شاشة نظام المعلومات والترفيه عندما تكون سيارتك على مقربة من المنطقة التي تمت برمجة النظام العالمي للتحكم عن بُعد فيها، على سبيل المثال، منزلك.

تشغيل نظام التحكم الشامل عن بعد

استخدام النظام العالمي للتحكم عن بعد

اضغط على الزر المطلوب من النظام العالمي للتحكم عن بُعد المتاح في شاشة المعلومات والترفيه أو في الكونسول المركزي الأمامي، حسب المركبة.

Cadillac LYRIQ Owner Manual (GMNA-Localizing-MidEast-18163776) - 2025

إعادة برمجة زر واحد في النظام العالمي للتحكم عن بعد

لإعادة برمجة أي زر من أزرار النظام:

١. حدد الزر المطلوب إعادة برمجته في النظام العالمي للتحكم عن بُعد.

٢. حدد Delete (حذف)

٣. حدد Add Remote (إضافة جهاز تحكم عن بُعد). اتبع التعليمات في برمجة نظام التحكم الشامل عن بعد ⇦ ١١٧.

الإنارة

الإضاءة الخارجية
مفاتيح التحكم في المصابيح الخارجية ... ١٢١
أنظمة الضوء العالي ... ١٢٢
أداة التذكير بإيقاف تشغيل المصابيح الخارجية ... ١٢٣
مغير الضوء العالي/المنخفض بالمصابيح الأمامية ... ١٢٣
وميض التخطي ... ١٢٣
مصابيح التشغيل النهاري (DRL) ... ١٢٣
نظام المصابيح الأمامية الأوتوماتيكية ... ١٢٤
مفتاح التحكم في ضبط مستوى المصابيح الأمامية ... ١٢٥
وامضات التحذير من الخطر ... ١٢٥
إشارتا الانعطاف وتغيير الحارة ... ١٢٥
مصابيح الانعطاف ... ١٢٦
الإضاءة الداخلية
مفتاح التحكم في إضاءة لوحة أجهزة القياسات ... ١٢٦
أضواء السقف ... ١٢٦
مصابيح القراءة ... ١٢٧
ميزات الإضاءة
الإضاءة عند الدخول ... ١٢٧
الإضاءة عن الخروج ... ١٢٨
الإضاءة المحيطة ... ١٢٨
إدارة تحميل البطارية ... ١٢٩
حماية طاقة البطارية ... ١٢٩
موفر طاقة البطاريات الخاص بالإضاءة الخارجية ... ١٢٩

الإضاءة الخارجية

مفاتيح التحكم في المصابيح الخارجية

إن عناصر التحكم في المصابيح الرئيسية موجودة في منطقة لوحة التحكم في مجموعة العدّادات. راجع مجموعة أجهزة القياسات ◁ ٩٤.

المس الرمز ☼، ثم حدد أيًا من الخيارات التالية.

إيقاف التشغيل : لإيقاف تشغيل المصابيح الخارجية.

تلقائي: يعمل على تمكين نظام المصابيح الرئيسية الأوتوماتيكي، الذي يتحكم في المصابيح الخارجية وأضواء لوحة العدّادات وفقًا للإنارة الخارجية. راجع نظام المصابيح الأمامية الأوتوماتيكية ◁ ١٢٤.

: يقوم بتشغيل المصابيح الخارجية مثل مصابيح الركن والمصابيح الخلفية ومصابيح لوحة الأرقام، بالإضافة إلى إضاءة لوحة العدّادات.

: يقوم بتشغيل المصابيح الرئيسية وكل المصابيح المذكورة في .

يمكن أيضًا تنشيط المصابيح الرئيسية في تطبيق Controls & Safety (عناصر التحكم والسلامة). في الشاشة الرئيسية لنظام المعلومات

والترفيه، حدّد See More Controls > (عرض المزيد من عناصر التحكم) > Lights (المصابيح) > Headlights (المصابيح الرئيسية).

تذكير اختياري إذا كانت المصابيح الرئيسية مطفأة

يمكنك ضبط تذكير للمركبة لعرض رسالة إذا كان الجو مظلمًا بالخارج وكانت المصابيح الرئيسية مطفأة. في الشاشة الرئيسية لنظام المعلومات والترفيه، حدّد See More > Controls (عرض المزيد من عناصر التحكم) > Lights (المصابيح) > Headlights (المصابيح الرئيسية)، ثم المِس < في الزاوية العلوية من القائمة Headlights (المصابيح الرئيسية). المس المربع بجوار Turn Headlight Reminder On لتمكين الخيار أو تعطيله.

أنظمة الضوء العالي

نظام IntelliBeam

في حالة التجهيز به، يقوم هذا النظام بتشغيل وإطفاء المصابيح الرئيسية للضوء العالي تبعا لظروف المرور المحيطة.

يقوم النظام بتشغيل المصابيح الرئيسية للضوء العالي عندما يكون المكان المحيط معتما بدرجة كافية ولا يوجد أي مركبات أخرى.

يظهر هذا المصباح AUTO على مجموعة العدادات عندما يتاح نظام IntelliBeam.

تشغيل نظام IntelliBeam وإيقاف تشغيله

لتمكين نظام IntelliBeam، من الشاشة الرئيسية لنظام المعلومات والترفيه، حدد تطبيق عناصر التحكم > المصابيح العالية الأوتوماتيكية > On. يمكن تمكين النظام أيضًا في > عرض مزيد من عناصر التحكم > المصابيح > المصابيح العالية الأوتوماتيكية > On.

يتم تشغيل النظام فقط عندما يتم ضبط عنصر التحكم في المصابيح الرئيسية على أو Auto.

لتعطيل النظام، حدد > المصابيح العالية الأوتوماتيكية > Off.

القيادة بنظام IntelliBeam

⚠ تحذير

إنّ استخدام مصابيح الضوء العالي في الظروف التي يوجد فيها دخان كثيف من العادم أو أدخنة أخرى أو ضباب أو ثلج أو رذاذ من الطريق أو سديم أو غيرها من العقبات المحمولة في الهواء قد يؤدي إلى حدوث توهّج، ممّا يعيق مجال الرؤية أمامك. وهذا الانخفاض في الرؤية قد يؤدي إلى وقوع حادث اصطدام. لذلك، لا تستخدم أبدًا مصابيح الضوء العالي في الظروف التي يوجد فيها دخان كثيف من العادم أو أدخنة أخرى أو ضباب أو ثلج أو رذاذ من الطريق أو سديم أو غيرها من العقبات المحمولة في الهواء.

لا يقوم النظام بتنشيط المصابيح العالية إلا عند القيادة بسرعة تتجاوز ٤٠ كم/ساعة (٢٥ ميل/ساعة).

يظهر مصباح تشغيل الضوء العالي الأزرق AUTO في مجموعة العدّادات عندما تضيء مصابيح الضوء العالي.

يوجد مستشعر بالقرب من المركز العلوي للزجاج الأمامي يكتشف تلقائيًا أضواء السيارات القادمة والسابقة. وينبغي المحافظة على تلك المنطقة من الزجاج الأمامي بعيدًا عن الأتربة حتى يسمح بالحصول على أفضل أداء للنظام.

تظل المصابيح الرئيسية العالية قيد التشغيل، تحت التحكم الأوتوماتيكي، حتى حدوث إحدى الحالات التالية:

- انخفاض سرعة المركبة عن ٢٠ كم/ ساعة (١٢ ميلاً في الساعة).
- سطوع الضوء الخارجي بدرجة كافية بحيث لا يتطلب الأمر إضاءة المصابيح الرئيسية العالية.
- كشف النظام عن المصابيح الرئيسية لمركبة تقترب من مركبتك.
- كشف النظام عن المصابيح الخلفية لمركبة تسبق مركبتك.
- تمّ تعطيل النظام IntelliBeam.
- تم ضبط التحكم في المصابيح الرئيسية على Off (إيقاف التشغيل) أو Parking (الركن).

قد لا تنطفئ مصابيح الضوء العالي أوتوماتيكيا إذا لم يستطع النظام اكتشاف مصابيح مركبة أخرى بسبب أيّ مم الظروف التالية: عندئذٍ، ينبغي تعطيل نظام IntelliBeam.

- فقد مصباح مصابيح المركبة الأخرى، أو تلفها، أو إعاقة مجال رؤيتها، أو أنه لم يتم كشفها بسبب آخر.
- تغطية مصابيح المركبة الأخرى بالأتربة، و/ أو الثلوج، و/أو رذاذ الطريق.
- لا يمكن الكشف عن مصابيح المركبة الأخرى بسبب كثافة العادم أو الدخان أو الضباب أو الثلج أو رذاذ الطريق أو الضباب، أو غير ذلك من العوائق المحمولة جوًا.
- عدم نظافة زجاج سيارتك، أو تصدعه، أو إعاقته من قِبل شيء من شأنه الحد من مجال رؤية الحساس الضوئي.
- تحميل مركبتك لدرجة أن حافتها الأمامية ترتفع للأعلى، مما يتسبب في جعل الحساس الضوئي يتجه صوب الأعلى، الأمر الذي لا يمكّنه من الكشف عن المصابيح الرئيسية ومصابيح المؤخرة.
- يتم قيادة المركبة على طرق كثيرة التعاريج أو كثيرة التلال.

أداة التذكير بإيقاف تشغيل المصابيح الخارجية

يصدر صوت صافرة تحذير إذا كان باب السائق مفتوحًا في حالة إيقاف تشغيل السيارة وتشغيل المصابيح الخارجية.

مغير الضوء العالي/المنخفض بالمصابيح الأمامية

ادفع ذراع إشارة الانعطاف بعيدا عنك ثم حرره لتشغيل الأضواء العالية. لتشغيل الإضاءة المنخفضة مرة أخرى، ادفع الذراع مرة أخرى أو اسحبه نحوك ثم حرره.

يضيء ضوء هذا المؤشر في مجموعة العدادات أثناء تشغيل المصابيح الرئيسية ذات الإضاءة العالية.

وميض التخطي

ولكي توميض الأضواء العالية، اسحب ذراع إشارة الانعطاف نحوك، ثم حرره.

مصابيح التشغيل النهاري (DRL)

تسهّل مصابيح النهار (DRL) على الآخرين رؤية مقدمة مركبتك أثناء النهار.

تشغيل مصابيح القيادة النهارية وإيقاف تشغيلها بواسطة نظام المصابيح الرئيسية الأوتوماتيكية. يتم تشغيل مصابيح النهار عند تحقق جميع الشروط التالية:

- يتم تشغيل المركبة.
- يتم ضبط عنصر التحكم في المصابيح الرئيسية على Auto.
- يتعرف مستشعر الإضاءة على النهار.

لا يتم تشغيل المصابيح الخلفية ومصابيح لوحة العدادات والمصابيح الخارجية الأخرى عند تنشيط مصابيح القيادة النهارية.

عند إيقاف تشغيل مصابيح القيادة النهارية

وعندما يبدأ الظلام، يتحول نظام المصابيح الأمامية الأوتوماتيكية من مصابيح النهار إلى المصابيح الأمامية.

يتم إيقاف تشغيل مصابيح القيادة النهارية عند تشغيل المصابيح الرئيسية أو إيقاف تشغيل المركبة.

نظام المصابيح الأمامية الأوتوماتيكية

يتحكم نظام المصابيح الرئيسية الأوتوماتيكي في المصابيح الخارجية ومصابيح لوحة العدادات وفقًا للإنارة الخارجية.

لتفعيل النظام، اضبط التحكم في المصابيح الرئيسية على Auto.

- إذا كان الجو مظلمًا بالخارج بدرجة كافية، فسيقوم النظام بتشغيل المصابيح الخارجية— مثل المصابيح الرئيسية والمصابيح الخلفية ومصابيح الركن ومصابيح لوحة الأرقام— وأضواء لوحة العدادات الداخلية.
- إذا كان الجو ساطعًا بالخارج بدرجة كافية، فسيقوم النظام بإيقاف تشغيل المصابيح الخارجية وأضواء لوحة العدادات، وقد يقوم بتشغيل مصابيح القيادة النهارية.

لإيقاف تشغيل نظام المصابيح الرئيسية الأوتوماتيكية، اضبط التحكم في المصابيح الرئيسية على Off أو قم بإيقاف تشغيل المركبة.

ظروف الإنارة المنخفضة أثناء ساعات النهار

عند القيادة عبر مرآب للسيارات أو نفق أو طقس غائم كثيف، قد يستشعر نظام المصابيح الرئيسية الأوتوماتيكي مستوى إنارة منخفضًا ويقوم بتشغيل المصابيح الرئيسية. وهذا أمر طبيعي.

في حالة بدء تشغيل المركبة في مرآب مظلم، ستعمل المصابيح الرئيسية على الفور. إذا كان المحيط الخارجي مضيئًا عندما تغادر المركبة المرآب، فسيحدث تأخير طفيف قبل تغيّر نظام المصابيح الرئيسية الأوتوماتيكي من المصابيح الرئيسية إلى مصابيح القيادة النهارية. وخلال فترة التأخير هذه، قد لا تكون مجموعة العدادات ساطعة كما هو معتاد. تأكد من أن مفتاح التحكم في سطوع لوحة أجهزة القياسات في موضع السطوع الكامل. راجع مفتاح التحكم في إضاءة لوحة أجهزة القياسات ⇦ ١٢٦.

موقع مستشعر الإنارة

يقيس مستشعر الإنارة الموجود أعلى لوحة العدادات مستوى الإنارة الخارجية. راجع نظرة عامة على لوحة أجهزة القياسات ⇦ ٣.

لا تقم بتغطية المستشعر، وإلا، فستضيئ المصابيح الخارجية عند عدم الحاجة إليها.

تشغيل المصابيح مع الماسحات

إذا تم تنشيط ماسحات الزجاج الأمامي أثناء النهار والمركبة قيد التشغيل، وكان عنصر تشغيل المصابيح الرئيسية في الوضع Auto، فستضيئ المصابيح الرئيسية، ومصابيح الركن، والمصابيح الخارجية الأخرى. يختلف زمن انتقال إضاءة المصابيح بناءً على سرعة الماسحة. وعندما لا تكون المساحات قيد التشغيل، فستنطفئ هذه المصابيح.

اضبط عنصر تشغيل المصابيح الرئيسية على Off أو لتعطيل هذه الميزة.

مفتاح التحكم في ضبط مستوى المصابيح الأمامية

مفتاح التحكم في ضبط مستوى المصابيح الأمامية الأوتوماتيكية

في حالة التجهيز، لتقليل الوهج للسائقين الآخرين، يتم ضبط مستوى المصابيح الأمامية تلقائيًا بناءً على حمولة السيارة.

التحكم الديناميكي في ضبط مستوى المصابيح الأمامية الأوتوماتيكية

في حالة التجهيز، لمنع الوهج للسائقين الآخرين، يتم ضبط مستوى المصابيح الأمامية تلقائيًا بناءً على زاوية السيارة، والتي يتم تحديدها حسب حالة الطريق والمركبة.

وامضات التحذير من الخطر

⚠ : اضغط على هذا الزر في الكونسول العلوي لجعل مصابيح إشارة الانعطاف الأمامية والخلفية تومض وتطفئ. فهذا يحذر الآخرين أنك تعاني من مشكلة. اضغط عليه مرة أخرى لإيقاف تشغيل الوماضات.

لا تعمل إشارات الانعطاف أثناء تشغيل وامضات التحذير من الخطر.

تعمل أضواء التحذير بالمخاطر الغمازة أوتوماتيكيًا عندما تنتفخ الوسائد الهوائية.

إشارتا الانعطاف وتغيير الحارة

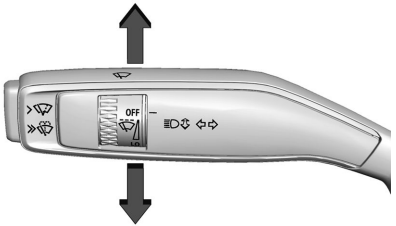

حرك الذراع للأعلى أو للأسفل تماماً للإشارة إلى الانعطاف.

سوف يومض سهم موجود على مجموعة العدادات في اتجاه الانعطاف أو تغيير الحارة.

ارفع أو اخفض الذراع حتى يبدأ السهم في الوميض للإشارة إلى تغيير الحارة. استمر في الحفاظ عليه في موضعه لفترة وجيزة حتى تنتهي عملية تغيير الحارة. إذا تحرك الذراع للحظة على موضع تغيير الحارة فسيومض السهم لمدة ثلاث مرات. وسوف تومض ست مرات إذا كان وضع القطر/ السحب نشطًا.

يعود الذراع إلى الموضع الذي بدء منه عند تحريره.

إذا بدأ السهم في الوميض بسرعة أو لم يعمل بعد إعطاء إشارة الانعطاف أو تغيير الحارة، ربما احترقت مصباح LED الخاص بالإشارة.

لذا، قم بزيارة الوكيل للحصول على الصيانة اللازمة. إذا لم يحترق مصباح LED، فافحص المصهر. راجع مجموعة مصهرات لوحة أجهزة القياس ⇦ ٢٧٥.

مصابيح الانعطاف

في حالة التجهيز، تضاء مصابيح المنعطفات تلقائيًا عند حدوث كل ما يلي:

- تشغيل مصابيح الضوء المنخفض الرئيسية.
- يتم تنشيط إشارات الانعطاف أو تقوم بتدوير عجلة القيادة للانعطاف.
- سرعة السيارة أقل من ٤٠ كم/ساعة (٢٥ ميلاً في الساعة).

الإضاءة الداخلية

مفتاح التحكم في إضاءة لوحة أجهزة القياسات

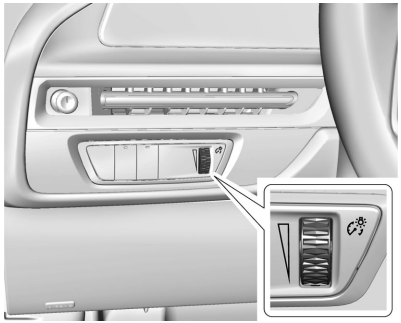

تعمل هذه الميزة على ضبط سطوع جميع عناصر التحكم المضاءة.

: حرك البكرة لأعلى أو لأسفل لزيادة سطوع المصابيح أو تعتيمها.

تعمل عجلة الإبهام في الليل أو عندما تكون المصابيح الرئيسية أو مصابيح الركن في وضع التشغيل.

يتم ضبط سطوع الشاشة تلقائيًا بناءً على الإضاءة الخارجية.

وضع التخفي

وضع التخفي متاح فقط في الليل. لتمكين وضع التخفي، قم بتدوير عجلة الإبهام إلى وضع إيقاف التشغيل.

في وضع التخفي، لن تكون جميع الرسومات مرئية على مجموعة العدادات باستثناء درجة حرارة سائل التبريد، واستخدام الطاقة، والسرعة الرقمية، وأي تحذيرات أو تنبيهات نشطة.

أضواء السقف

توفر مصابيح السقف إنارة داخلية علوية، إضافة إلى الإنارة في الحجرة الخلفية.

يوجد عنصر التحكم في إنارة السقف على شاشة المعلومات والترفيه. المس تطبيق عناصر التحكم ، ثم المس لتشغيل أو إيقاف تشغيل إنارة السقف.

الوضع الأوتوماتيكي

يمكنك ضبط إنارة السقف لتضيء أوتوماتيكيًا، أو لا تضيء، عند فتح أي باب.

المس تطبيق عناصر التحكم ، ثم المس عرض مزيد من عناصر التحكم > المصابيح.

المس > في الزاوية العلوية لقائمة إنارة السقف.

المس المربع الخاص بخيار Auto لتمكين أو تعطيل هذه الميزة.

مصابيح القراءة

توجد مصابيح القراءة على الكونسول العلوي وفوق المقاعد الخلفية. تضيء تلك المصابيح عند فتح أي باب.

مصابيح القراءة الأمامية

توجد مصابيح القراءة الأمامية في الكونسول العلوي.

اضغط على عدسة المصباح من أجل تشغيل أو إطفاء مصابيح القراءة الأمامية.

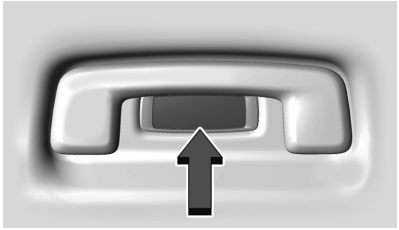

مصابيح القراءة الخلفية

توجد مصابيح القراءة الخلفية فوق المقاعد الخلفية.

اضغط على عدسة المصابيح من أجل تشغيل أو إطفاء مصابيح القراءة القريبة.

ميزات الإضاءة

الإضاءة عند الدخول

قد تضيء أيضًا بعض المصابيح الداخلية عند الضغط على زرّ في مفتاح التحكم عن بُعد أو عند فتح أيّ من الأبواب.

لتشغيل المصابيح الداخلية، يجب تمكين خيار Auto لمصابيح السقف. راجع أضواء السقف ١٢٦.

تضيء أيضًا بعض المصابيح الخارجية عند الضغط على زرّ في مفتاح التحكم عن بُعد. لن تضيء المصابيح الرئيسية ذات الشعاع المنخفض سوى لفترة وجيزة فقط خلال الليل أو في المناطق حيث الإنارة الخافتة.

ستُطفئ جميع المصابيح أوتوماتيكيًا في النهاية، أو يمكن إطفاؤها يدويًا على الفور بالضغط على الموجود على المفتاح عن بُعد أو بدء تشغيل المركبة.

يمكن تغيير هذه الميزة. في الصفحة الرئيسية لنظام المعلومات والترفيه، حدد أيقونة Settings (الإعدادات) > Vehicle (المركبة) > Lighting (الإنارة).

اكتشاف الاقتراب

في حال التوفر، ستعمل "إنارة الدخول أوتوماتيكيًا" عندما يكتشف مفتاح التحكم عن بُعد الاقتراب من المركبة في نطاق ٢ متر (٦ أقدام).

في حال بقاء المركبة متوقفة لفترة طويلة دون استخدام مفتاح التحكم عن بُعد أو دون الدخول بدون مفتاح، سيتم تعطيل ميزة approach detection (اكتشاف الاقتراب من المركبة). لإعادة تنشيط اكتشاف الاقتراب، اضغط على أي زر على مفتاح التحكم عن بُعد أو قم بفتح وإغلاق كل أبواب المركبة.

الإضاءة عن الخروج

تضيء بعض المصابيح الخارجية والمصابيح الداخلية عند فتح باب السائق بعد إيقاف تشغيل المركبة.

تظل المصابيح الخارجية والداخلية مضاءة لمدة زمنية معينة، ثم تنطفئ تلقائيًا.

تعمل الأضواء الداخلية عند إيقاف المركبة.

تنطفئ المصابيح الخارجية فور تدوير مفتاح التحكم في المصابيح الخارجية إلى وضع الإيقاف.

يمكن تغيير هذه الميزة. في الصفحة الرئيسية لنظام المعلومات والترفيه، حدد أيقونة Settings (الإعدادات) > Vehicle (المركبة) > Lighting (الإنارة).

الإضاءة المحيطة

تمكّنك هذه الميزة من تخصيص لون وسطوع الإضاءة المحيطة في جميع أنحاء مقصورة الركاب. في الشاشة الرئيسية لنظام المعلومات والترفيه، حدد Ambient Lighting (الإضاءة المحيطة).

لتعطيل الإضاءة المحيطة في المقصورة أو تمكينها، قم بسحب مفتاح التبديل على الشاشة نحو الوضعية المعاكسة لوضعيته الحالية.

نظرة عامة

الأنماط: الأنماط عبارة عن سلسلة من الإعدادات المسبقة. مرر صف المربعات لعرض المزيد من الخيارات. المس مربعًا لتغيير جميع إنارة الحجرة المحيطة إلى النمط نفسه.

الإنارة الحالية: المس اسم التأثير لتطبيقه على جميع إنارة الحجرة المحيطة.

تخصيص الصفحة الرئيسية

تتيح هذه الشاشة تحديد ألوان وتأثيرات مختلفة لمناطق متعددة من الحجرة.

انقر فوق نقطة لتحديد منطقة الحجرة التي تريد تغييرها، ثم حدد اسم التأثير. سيتم عرض متغيرات الألوان. المس عينة اللون المطلوبة لتطبيق هذا اللون، ثم المس Confirm للاحتفاظ بالاختيار.

- المس Sync لتطبيق الاختيار نفسه على جميع مناطق الحجرة مرة واحدة.
- المس Undo للعودة إلى الاختيار السابق.

لحفظ مجموعة الاختيارات الخاصة بك لاستخدامها في وقت آخر، المس Save to Styles. للعثور على النمط المخصص، انتقل إلى علامة التبويب الأنماط ومرر صف الإعدادات المسبقة.

السطوع

لتخصيص سطوع كل تأثير، انقر فوق الرمز ⊖ أو ⊕، أو اجر إصبعك عبر شريط التمرير.

مزامنة السطوع: حدّد هذا الخيار لتطبيق نفس التعديلات على كافة التأثيرات وفي نفس الوقت.

الأنماط

الأنماط عبارة عن سلسلة من الإعدادات المسبقة لجميع إنارة الحجرة المحيطة. مرر صف المربعات لعرض المزيد من الخيارات. المس مربعًا لتغيير جميع إنارة الحجرة المحيطة إلى هذا النمط المحفوظ.

الأوضاع

ارتباط مع السمة: في حال التوفر، يقوم هذا الوضع بتعيين لون محدد مسبقًا للإنارة المحيطة بناءً على السمة المحددة في تطبيق Themes (السمات) في نظام المعلومات والترفيه. عند تحديد سمة مختلفة، يتغير لون الإضاءة المحيطة بشكل تلقائي من أجل استكمال مظهر السمة المحددة.

عند إلغاء ربط الإضاءة المحيطة بسمة، تحتفظ الإضاءة المحيطة بلون السمة حتى تحدد لونًا آخر أو تربطها بالسمة مرة أخرى أو تربطها بوضع Drive (القيادة).

الربط مع وضع القيادة: يتيح هذا الوضع مجموعة محددة مسبقًا من الألوان، لون واحد لكل وضع في لوحة التحكم في وضع القيادة. عندما تقوم بتغيير الأوضاع — على سبيل المثال، من جولة إلى رياضي — ستتغير الإنارة المحيطة أوتوماتيكيًا إلى اللون المعيَّن.

لإلغاء الارتباط بوضع القيادة والعودة إلى الإنارة الافتراضية، اترك علامة تبويب الأوضاع ثم ارجع إليها. سيتم عرض مطالبة بإلغاء الارتباط. المس Unlink للتأكيد.

تخصيص: يعمل هذا الوضع على تمكين التحديدات على الشاشات الأخرى لتطبيق الإنارة المحيطة.

الوضع التجريبي: في حال التوفر، يقوم هذا الوضع أوتوماتيكيًا بالتنقل بين الألوان والتأثيرات المتاحة. يجب أن تكون السيارة في وضع الركن (P) لكي تتمكن من استخدام الوضع التجريبي. راجع وحدة القيادة الكهربائية ⇦ ١٨٢.

إدارة تحميل البطارية

تشتمل المركبة على نظام إدارة الطاقة الكهربائية (EPM) الذي يقدّر درجة حرارة البطارية وحالة الشحن. ومن ثم يقوم بضبط الفولتية للحصول على أفضل أداء وإطالة عمر البطارية بجهد ١٢ فولت.

وعند انخفاض شحن البطارية، يتم رفع الجهد قليلاً لزيادة الشحن بسرعة. وعند ارتفاع حالة شحن البطارية، تنخفض الفولتية بصورة طفيفة لمنع الإفراط في الشحن. عند حدوث هذا الضبط، قد ترى الجهد يتحرك لأعلى أو لأسفل على مقياس الفولتميتر أو عرض الجهد على مركز معلومات السائق، إذا كان مجهزًا. وهذا أمر طبيعي. في حالة حدوث مشكلة، سيتم عرض تنبيه.

إذا كانت الأحمال الكهربائية عالية جدًا، فيمكن تفريغ البطارية عندما تكون السيارة متوقفة. يحدث الحمل الكهربائي العالي عند تشغيل العديد من الميزات، مثل: المصابيح الرئيسية والضوء العالي وأداة إزالة الضباب من على الزجاج الخلفي ومروحة نظام التحكم بالمناخ على السرعة المرتفعة وتدفئة المقاعد ومراوح تبريد المحرك وأحمال المقطورة والأحمال في مقابس تشغيل الملحقات.

يعمل EPM على منع التفريغ المفرط للبطارية من خلال موازنة خرج النظام الكهربائي واحتياجات المركبة الكهربائية. في بعض الحالات، يمكن أن يقلل مؤقتاً من الطاقة التي تحتاجها بعض الملحقات.

تحدث تلك الإجراءات على خطوات أو مراحل دون ملاحظتها. وفي حالات نادرة، في المستويات المرتفعة للإجراءات التصحيحية، قد يلاحظ السائق تلك الإجراءات. إذا كان الأمر كذلك، يعرض مركز معلومات السائق (DIC) جهد البطارية ورسالة تتلق بالشحن. من المستحسن أن يقوم السائق بتقليل الأحمال الكهربائية قدر الإمكان. راجع مركز معلومات السائق (DIC) ⇦ ١١٢.

حماية طاقة البطارية

تساعد هذه الميزة على حماية البطارية من استنزاف طاقتها، إذا تركت أضواء اللطافة الداخلية أو مصابيح القراءة مضاءة بطريق الخطأ. في حالة ترك أي مصباح من هذه المصابيح قيد التشغيل، فإنه ينطفئ أوتوماتيكيًا بعد مرور ١٠ دقائق عندما تكون المركبة قيد الإيقاف. ستضيء المصابيح ثانيةً من جديد حتى يحدث أي مما يلي:

- يتم بدء تشغيل المركبة.
- يتم إغلاق الأبواب ومن ثم إعادة فتحها.

موفر طاقة البطاريات الخاص بالإضاءة الخارجية

تنطفئ المصابيح الخارجية بعد ١٠ دقائق تقريبًا من إيقاف تشغيل المركبة، إذا تركت مصابيح الركن أو المصابيح الرئيسية قيد التشغيل. ومن شأن ذلك حماية استنزاف البطارية. لإعادة تشغيل المؤقت لمدة ١٠ دقائق، أدر مفتاح الإنارة على وضع ⏻، ثم إلى وضع 00 أو ☰.

لإبقاء المصابيح مضاءة لأكثر من ١٠ دقائق، يجب أن تكون المركبة في وضع التشغيل.

نظام المعلومات والترفيه

مقدمة
مقدمة ١٣١
نظرة عامة ١٣٢
مفاتيح التحكم في عجلة القيادة ١٣٣
استخدام النظام ١٣٣
تحديثات البرامج ١٣٦

الراديو
راديو AM-FM ١٣٦
راديو بث الصوت الرقمي (DAB) ١٣٨
استقبال الراديو ١٣٩
الهوائي متعدد النطاقات ١٣٩

مشغلات الصوت
تجنب أجهزة الوسائط غير الموثوقة ١٣٩
منفذ USB ١٣٩
صوت بلوتوث ١٤٠

الملاحة
استخدام نظام الملاحة ١٤٠
الخرائط ١٤١
رموز الملاحة ١٤١
الوجهة ١٤٢
نظام تحديد المواقع العالمي (GPS) ... ١٤٣
تحديد موقع السيارة ١٤٣
المشاكل التي تحدث مع توجيه المسار .. ١٤٤

التعرف على الصوت
التعرف على الصوت ١٤٤

الهاتف
تقنية بلوتوث (نظرة عامة) ١٤٦
تقنية بلوتوث (الإقران واستخدام الهاتف) ١٤٦
Apple CarPlay وAndroid Auto ١٥١

الإعدادات
الإعدادات ١٥٢
السائق المراهق ١٥٤

العلامات التجارية واتفاقيات الترخيص
العلامات التجارية واتفاقيات الترخيص . ١٥٧

مقدمة

اقرأ الصفحات التالية كي تتعرف على الميزات.

⚠ تحذير

يمكن أن يؤدي عدم التركيز في الطريق لمدة طويلة أو بصورة متكررة أثناء استخدام أي ميزة بنظام المعلومات والترفيه إلى وقوع حادث تصادم. وقد تتعرض أنت أو الآخرون للإصابة أو الموت. ولا تعط اهتمامًا كبيرًا لمهام المعلومات والترفيه أثناء القيادة. ولكن يمكنك إلقاء نظرات خاطفة إلى شاشة السيارة مع التركيز على القيادة والطريق. استخدم الأوامر الصوتية قدر الإمكان.

وقد تم تجهيز نظام المعلومات والترفيه بميزات مدمجة تهدف إلى المساعدة على تقليل تشتيت الانتباه عن طريق تعطيل بعض الميزات أثناء القيادة. قد تصبح هذه الميزات معطلة عندما تكون غير متوفرة. تتوفر أيضًا الكثير من ميزات نظام المعلومات والترفيه من خلال مجموعة العدادات وعناصر تشغيل عجلة القيادة.

قبل قيادة السيارة:

- تعرَّف على التشغيل وعناصر التحكم في الوحدة الوسطى وعناصر تشغيل عجلة القيادة ووحدة عرض نظام المعلومات والترفيه.

- قم بإعداد الصوت عن طريق الضبط المسبق للمحطات المفضلة وضبط النغمة وضبط مكبرات الصوت.
- قم بإعداد أرقام الهاتف مقدمًا بحيث يمكن استدعاؤها بسهولة بالضغط على عنصر تشغيل واحد أو باستخدام أمر صوتي واحد.

راجع تشتت الانتباه أثناء القيادة ⇦ ١٦٩.

نظرة عامة

نظام المعلومات والترفيه

يتم التحكم في نظام المعلومات والترفيه عن طريق استخدام شاشة المعلومات والترفيه، ووحدة التحكم متعددة الوظائف (MFC) في الكونسول المركزي، وعناصر التحكم في عجلة القيادة، والتعرف على الصوت، إذا كان ذلك متاحًا.

عناصر التحكم في المعلومات والترفيه على وحدة التحكم متعددة الوظائف (MFC)

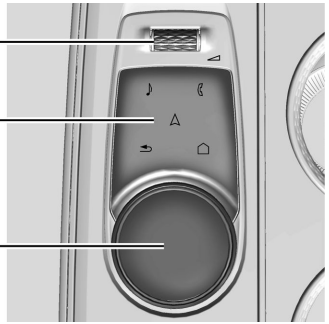

١. مقبض أساسي

- أدر لتظليل الميزة. اضغط لتنشيط الميزة المظللة.
- قم بالتحريك لليمين/اليسار أو للأعلى/الأسفل لتغيير الجزء المظلل على شاشة العرض.
- لأعمال التنظيف والعناية، راجع العناية الداخلية ⇦ ٣٠٢.

٢. منطقة التحديد

- (الراديو/الصوت)

اضغط لفتح صفحة تطبيق الصوت.

- (الهاتف)

اضغط للوصول إلى قائمة الهاتف.

- (الملاحة)

اضغط للوصول إلى شاشة الملاحة (إن وجدت).

- (الخلف)

اضغط للرجوع إلى شاشة العرض السابقة في القائمة.

- (الشاشة الرئيسية لنظام المعلومات والترفيه)

اضغط للوصول إلى الشاشة الرئيسية لنظام المعلومات والترفيه. راجع "الصفحة الرئيسية لنظام المعلومات والترفيه" لاحقًا في هذا القسم.

٣. (الطاقة/مستوى الصوت) عجلة التمرير

- اضغط للتشغيل.
- اضغط مع الاستمرار عندما يكون النظام قيد التشغيل لإيقاف تشغيل الطاقة.
- اضغط لكتم/لإلغاء كتم صوت النظام أثناء التشغيل.
- قم بالتمرير لأعلى أو لأسفل لزيادة أو خفض مستوى الصوت.

الشاشة الرئيسية لنظام المعلومات والترفيه

الشاشة الرئيسية لنظام المعلومات والترفيه هي المكان الذي يمكن من خلاله الوصول إلى رموز تطبيقات السيارة. يتم تعطيل بعض التطبيقات أثناء تحرك السيارة.

اسحب إلى اليسار أو اليمين عبر الشاشة أو استخدم MFC للانتقال في الصفحة الرئيسية لنظام المعلومات والترفيه. حرّك المقبض نحو اليمين/اليسار لتغيير الصفحة.

إدارة رموز الشاشة الرئيسية لنظام المعلومات والترفيه

١. المس مع الاستمرار أيًا من رموز الشاشة الرئيسية لنظام المعلومات والترفيه للدخول إلى وضع التحرير. وضع التحرير غير متاح عندما تتحرك السيارة.
٢. واصل الضغط على الرمز واسحبه للموقع المطلوب.
٣. اترك إصبعك لإفلات الرمز في المكان المطلوب.
٤. لنقل التطبيق إلى صفحة أخرى، اسحب الرمز إلى حافة الشاشة باتجاه الصفحة المطلوبة
٥. واصل سحب التطبيق ثم اتركه في المكان المطلوب.

سيكون هناك دائمًا ١٠ أيقونات لكل صفحة باستثناء الصفحة الأخيرة. إذا تم نقل أيقونة من الصفحة الأولى إلى الثانية، فستحل هذه الأيقونة من الصفحة الثانية محل الأيقونة التي تمت إزالتها من الصفحة الأولى.

مفاتيح التحكم في عجلة القيادة

إذا توفرت هذه الميزة، يمكن ضبط بعض عناصر تشغيل الصوت من عجلة القيادة.

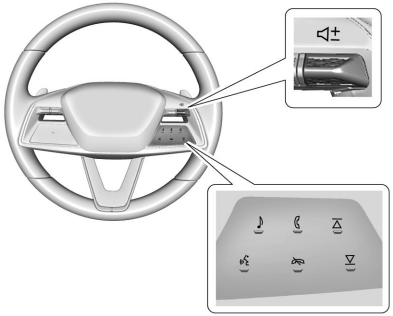

+ أو −: يمكنك التبديل لأعلى أو لأسفل لزيادة مستوى الصوت أو خفضه.

: اضغط على عرض قائمة مصادر الصوت.

: اضغط للرد على مكالمة هاتفية واردة أو إظهار قائمة المكالمات الهاتفية الأخيرة عندما لا تكون في مكالمة.

أو : اضغط للانتقال إلى المفضلة التالية أو السابقة عند الاستماع إلى الراديو. اضغط للانتقال إلى المسار التالي أو السابق عند الاستماع إلى أحد مصادر الوسائط.

: اضغط لرفض مكالمة هاتفية واردة أو إنهاء مكالمة هاتفية نشطة أو إنهاء جلسة التعرف على الصوت أو كتم الصوت في حالة عدم وجود مكالمة هاتفية.

: اضغط على بدء المساعد الصوتي.

استخدام النظام

الصوت

المس أيقونة الصوت على شاشة المعلومات والترفيه أو على وحدة تحكم متعددة الوظائف (MFC) لعرض صفحة مصدر الصوت النشط. قد تشمل أمثلة المصادر المتاحة AM وFM وDAB وUSB والبلوتوث.

الهاتف

المس رمز الهاتف في الشاشة الرئيسية لنظام المعلومات والترفيه أو في MFC لعرض قائمة الهاتف. راجع تقنية بلوتوث (الإقران واستخدام الهاتف) ⇦ ١٤٦ تقنية بلوتوث (نظرة عامة) ⇦ ١٤٦.

Maps (الخرائط)

إذا كانت مجهزة، فالمس رمز الخرائط لعرض شاشة خرائط Google. راجع استخدام نظام الملاحة ⇦ ١٤٠.

Google Assistant (مساعد Google)

إذا كان مجهزًا، فالمس رمز مساعد Google لفتح تطبيق مساعد Google. راجع التعرف على الصوت ⇦ ١٤٤.

Google Play

إذا كان مجهزًا، فالمس لتنزيل بعض تطبيقاتك المفضلة في مركبتك. يتطلب تنزيل التطبيقات من Google Play تسجيل الدخول إلى حساب Google بخطة خدمة نشطة بالبيانات. تتطلب بعض تطبيقات الجهات الخارجية حسابًا منفصلاً، وفي بعض الحالات، اشتراكًا مدفوعًا للوصول داخل المركبة.

Apple CarPlay

إذا كانت مجهزة، فالمس رمز Apple CarPlay لتنشيط Apple CarPlay بعد توصيل جهاز مدعوم. راجع Apple CarPlay وAndroid Auto ⇦ ١٥١.

Android Auto

إذا كانت مجهزة، فالمس رمز Android Auto لتنشيط Android Auto بعد توصيل جهاز مدعوم. راجع Apple CarPlay وAndroid Auto ⇦ ١٥١.

الإعدادات

المس رمز الإعدادات لعرض قائمة الإعدادات. راجع الإعدادات ⇦ ١٥٢.

Controls (عناصر التحكم)

المس رمز عناصر التحكم لعرض قائمة عناصر التحكم.

درج التطبيقات

يوجد درج التطبيقات على طول الجزء السفلي من الشاشة. يظهر ما يصل إلى ستة تطبيقات.

أساليب التفاعل مع نظام المعلومات والترفيه

استخدم حركات الأصبع التالية للتحكم في نظام المعلومات والترفيه.

المس/انقر

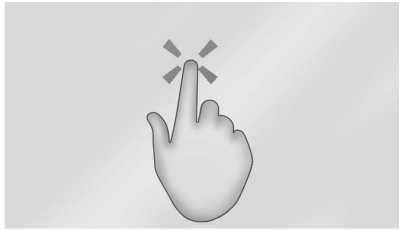

المس/انقر لتحديد رمز أو خيار أو لتنشيط تطبيق أو لتغيير الموقع داخل الخريطة.

المس مع الاستمرار

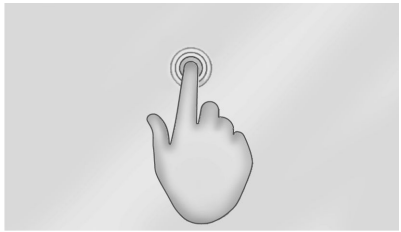

يمكن استخدام أسلوب اللمس مع الاستمرار لتحريك أحد التطبيقات أو لحذفه.

السحب

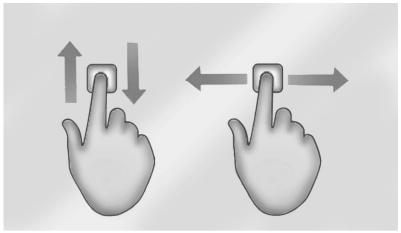

يتم استخدام أسلوب السحب لنقل التطبيقات على الشاشة الرئيسية لنظام المعلومات والترفيه أو لتكبير الخريطة. لتتمكن من سحب أحد العناصر بنجاح، يجب استمرار الضغط على العنصر وتحريكه خلال الشاشة إلى الموقع الجديد. يمكن التحريك في أي اتجاه للأعلى أو للأسفل أو إلى اليمين أو إلى اليسار. لا تتوفر هذه الميزة إلا أثناء توقف السيارة وعدم تحركها.

وكزة

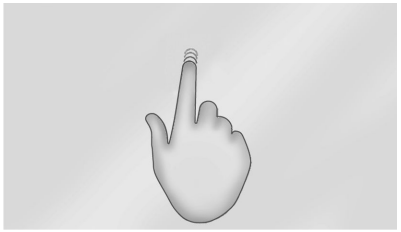

يتم استخدام أسلوب الوكزة لنقل العناصر لمسافة قصيرة في القائمة أو في الخريطة. للوكز، اضغط على العنصر المراد نقله إلى الموقع الجديد وحركه إلى مكانه.

الدفع أو التحريك السريع

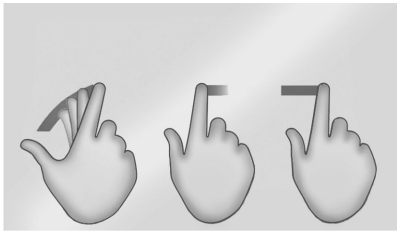

يتم استخدام هذه الحركة الموضحة بالشكل للتنقل خلال القائمة أو لتكبير الخريطة أو لتغيير طريقة عرض الصفحة. ويمكن عمل هذا الأمر عن طريق وضع أحد الأصابع على الشاشة ثم تحريكه بسرعة لأعلى وأسفل أو يمينًا ويسارًا.

التوسعة

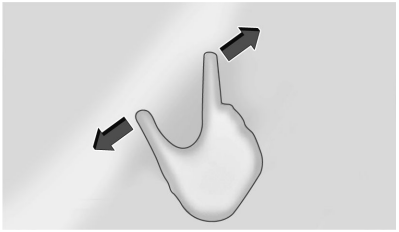

يتم استخدام التوسعة لتكبير الخريطة أو بعض الصور أو صفحة الويب. ضع كلا من السبابة والإبهام على الشاشة ثم حركهما للخارج.

التصغير

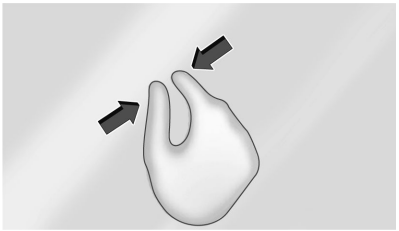

يتم استخدام التضييق لتصغير الخريطة أو بعض الصور أو صفحة الويب. ضع كلا من السبابة والإبهام على الشاشة ثم حركهما للداخل معًا.

تنظيف الأسطح شديدة اللمعان أو شاشات السيارات والراديو

بالنسبة للسيارات ذات الأسطح شديدة اللمعان أو الشاشات المجهزة بالسيارة، استخدم قطعة قماش من الألياف الدقيقة لمسح هذه الأسطح. قبل مسح السطح بقطعة قماش من الألياف الدقيقة، قم بإزالة الأوساخ التي قد تخدش السطح. ثم نظّف باستخدام قطعة قماش من الألياف الدقيقة عن طريق المسح برفق. لا تستخدم المنظفات أو المذيبات الخاصة بالنوافذ. وبصفة دورية، اغسل قطعة القماش من الألياف الدقيقة على حدة، وذلك باستخدام قليل من الصابون. لا تستخدم مواد التبييض أو منعّم أنسجة. واشطفها تمامًا واتركها تجف في الهواء قبل استخدامها مرة أخرى.

تحديثات البرامج

تحديث البرامج عبر الأثير

إذا كانت مجهزة، راجع جزئية "التحديثات" أسفل الإعدادات ⇦ ١٥٢ لمعرفة التفاصيل المتعلقة بتحديثات البرامج.

الراديو

راديو AM-FM

تشغيل الراديو

من الشاشة الرئيسية لنظام المعلومات والترفيه، المس رمز الصوت لعرض صفحة مصدر الصوت النشط. المس أيقونة المصدر من أعلى الصفحة للاختيار من بين AM أو FM أو DAB أو بلوتوث.

البحث عن محطة

البحث عن محطة

من شاشة AM أو FM أو DAB، المِس أيقونة الرجوع أو التقدّم في شاشة نظام المعلومات والترفيه للبحث على المحطة السابقة أو التالية ذات الإشارة القوية.

توليف

المس ⁝⁝⁝ على شاشة المعلومات والترفيه لعرض شاشة توليف. أدخل محطة باستخدام لوحة المفاتيح.

سوف تظلل لوحة المفاتيح الإدخالات التي تساهم في تردد صحيح وسوف تضع تلقائيًا علامة عشرية ضمن نطاق رقم التردد.

المس ⌫ لحذف رقم واحد في كل مرة. المس مع الاستمرار ⌫ لحذف جميع الأرقام.

سيتم ضبط محطة AM أو FM أو DAB الصالحة تلقائيًا على التردد الجديد وعرض الشاشة قيد التشغيل الآن.

توجد قائمة بجميع المحطات المتاحة على الجانب الأيمن من شاشة الموالفة لتصفحها. المس للانتقال إلى تلك المحطة أو المس ☆ لحفظ المحطة في المفضلات.

تخزين محطات الراديو في المفضلة

تظهر المفضلات في المنطقة الموجودة على يسار الشاشة.

AM أو FM أو DAB: يمكن تخزين المفضلة عن طريق لمس اضغط للضبط على الجانب الأيسر من الشاشة.

يتم عرض عدد المفضلات تلقائيًا.

إعدادات الصوت

من شاشة AM أو FM، المس ⚙ لعرض ما يلي:

الموازن : المس لضبط الجهير أو متوسط النطاق أو عالي الطبقة باستخدام الخيارات على شاشة المعلومات والترفيه.

خفوت/توازن : المس للضبط باستخدام عناصر التحكم على شاشة المعلومات والترفيه.

وضع الصوت : المس لتحديد أمامي أو خلفي لتوفير أفضل صوت لأوضاع الجلوس الأمامية أو الخلفية.

اضبط عناصر تحكم صوت مجسّم للتغيير من وضع الاستريو إلى الوضع المحيط.

الصوت التكيّفي : المس للتشغيل أو إيقاف التشغيل.

Manage Radio Favorites (إدارة مفضلات الراديو) : المس لعرض قائمة بمفضلات أجهزة الصوت.

يمكن نقل المفضلات أو حذفها.

لنقل مفضلة ما، المس رمز النقل مع الاستمرار، ثم اسحب لأعلى أو لأسفل لإعادة ترتيب موضعها.

Radio Text (نص الراديو) : يتيح إمكانية تشغيل أو إيقاف تشغيل نظام بيانات الراديو (RDS).

المس Off (إيقاف التشغيل) أو On (تشغيل).

Radio Text (RDS) – Categories(نص الراديو (RDS) - الفئات) : عند التشغيل، سيتم عرض معلومات الفئة حول محتوى الراديو الحالي.

Traffic Program Alert (TP) (تنبيهات برامج المرور (TP)) : عندما يتم تشغيله ويكتشف الراديو تنبيهًا مروريًا، سيظهر إشعار وسيتم سماع رسالة صوت.

المنطقة : عند التشغيل، سيتم ضبط إعدادات الراديو تلقائيًا حسب منطقتك الحالية.

إعلانات DAB : تسمح لك باختيار الفئات التي ترغب في تلقي إعلانات DAB عنها.

الربط بين DAB وDAB : عند التشغيل وتصبح إشارة محطة راديو DAB ضعيفة، يمكن للراديو توليف نفس المحطة على مجموعة DAB مختلفة إذا كانت متوفرة.

الربط بين DAB وFM : عند التشغيل وتصبح إشارة محطة راديو DAB ضعيفة، سيحاول الراديو التوليف على متغير FM الخاص بالمحطة. إذا كان ربط DAB-DAB متاحًا، فسيحاول الراديو الربط بالمحطة على مجموعة DAB أخرى أولاً.

Radio Text (نص راديو) – Radio Data Systems (نُظم البيانات الإذاعية) (RDS)

ويعتمد RDS على استقبال معلومات RDS محددة من محطات الراديو ولا يتم تشغيله إلا عندما تكون هذه المعلومات متاحة. من الممكن أن تبث محطة الراديو معلومات تتسبب في عمل الراديو بشكل غير صحيح.

بالإضافة إلى ذلك، تعتبر ميزات RDS خاصة بمنطقة وبلد البيع. هذا يعني أن محتوى RDS المحدد قد لا يكون متاحًا في منطقة الاستماع أو في البلد الذي تشغل فيه السيارة.

لتشغيل ميزات RDS أو إيقاف تشغيلها، راجع "Audio Settings (إعدادات الصوت)" في السابق.

قد تدعم جهات البث الإذاعي في منطقة الاستماع الخاصة بك ميزات RDS التالية الأساسية والمنطقة:

الميزات الأساسية لـ Radio Text (نص راديو) (RDS)

- عرض رسائل اتصال محطة الراديو
- عرض الرسائل من محطات الراديو
- توفير معلومات فئة محطة الراديو (عند توفرها)

الميزات الخاصة بمنطقة محدّدة لـ Radio Text (نص راديو) (RDS)

- دعم تنبيهات برنامج حركة (TP)
- دعم تبديل التردد البديل (AF)
- دعم تبديل المنطقة

راديو بث الصوت الرقمي (DAB)

إذا تم تجهيزه، فإن راديو البث الصوتي الرقمي (DAB) هو نظام بث رقمي يوفر جودة صوت على مستوى القرص المضغوط بالإضافة إلى دعم معلومات محطة البرامج الإذاعية (مثل اسم المحطة والفنان والأغنية) على شاشة المعلومات الترفيهية. على عكس AM/FM، تقل احتمالية تأثر إشارة DAB بالتداخل في أثناء التشغيل العادي. ومع ذلك، يمكن تقليل جودة استقبال DAB إذا تم حجب الإشارة بسبب العوائق الطبيعية أو المباني. إذا كانت إشارة DAB (البث الصوتي الرقمي) غير واضحة، فإن الاستقبال ينقطع تمامًا.

تشغيل الراديو

من الشاشة الرئيسية، المس أيقونة الصوت لعرض شاشة التشغيل الآن لمصدر الصوت النشط. المس زر المصدر مثل DAB أو AM أو FM لتغيير المصدر.

البحث عن محطة

البحث عن محطة

من شاشة DAB، المس زر الرجوع أو الأمام للبحث عن المحطة القوية السابقة أو التالية.

توليف

المس IIIIIII على شاشة المعلومات والترفيه للدخول إلى شاشة التوليف. أدخل رقم محطة DAB باستخدام لوحة المفاتيح الأبجدية الرقمية (على سبيل المثال، 5A).

المس ☆ لحفظ المحطة في المفضلة.

بعد إدخال محطة DAB صالحة، سيقوم الراديو تلقائيًا بموالفة المحطة الجديدة ولكن لا يغلق شاشة التوليف. وبدلاً من ذلك، المس زر Go أو محطة DAB في القائمة لبدء تشغيل المحطة. سيتم إغلاق صفحة التوليف والعودة إلى شاشة التشغيل الآن.

شاشة تشغيل DAB الآن

أثناء التوليف على محطة DAB، قد تتضمن شاشة العرض معلومات ذات صلة مثل تسمية المحطة ومعلومات نصية تتعلق بالفنان والأغنية وشعار المحطة. يتم توفير هذه المعلومات من قبل بث DAB وقد لا تكون متاحة دائمًا في منطقة الاستماع الخاصة بك.

تخزين محطات الراديو DAB في المفضلة

ستظهر المحطات المفضلة المحفوظة أسفل شاشة التشغيل الآن.

يمكن تخزين مفضلات DAB بالضغط مع الاستمرار على المنفذ المفضل في أثناء الاستماع إلى تلك المحطة.

ربط DAB

إذا تم التجهيز، فقد يدعم الراديو الخاص بك ربط DAB بـ DAB وربط DAB بـ FM.

يدعم ربط DAB بـ DAB التبديل التلقائي لمحطة DAB التي يتم تشغيلها الآن إلى محطة DAB أخرى بنفس المحتوى. يحدث هذا في حالة ضعف استقبال محطة DAB التي يتم تشغيلها الآن ويمكن استقبال محطة DAB بنفس المحتوى واستقبال أفضل.

يدعم ربط DAB بـ FM التبديل التلقائي لمحطة DAB التي يتم تشغيلها الآن إلى محطة أخرى على نطاق FM بنفس المحتوى. يحدث هذا في حالة ضعف استقبال محطة DAB التي يتم تشغيلها الآن ويمكن استقبال محطة FM بديلة بنفس المحتوى واستقبال أفضل.

يمكن تشغيل أو إيقاف تشغيل إعدادات ربط DAB في قائمة الإعدادات.

إعلامات DAB

إذا تم التجهيز بإعلانات DAB، فإنها تمثل مجموعة من إعلانات البث المحددة حسب الفئة. تشمل الأمثلة الأخبار وحالات الطوارئ والطقس والرياضة والمال وما إلى ذلك. يمكن تحديد أنواع الإعلانات المرغوبة بواسطة المستخدم من خلال شاشة إعلان DAB. يتم دائمًا تمكين إعلانات الطوارئ ولا يمكن تعطيلها.

سيتم استلام الإعلانات المحددة تلقائيًا عن طريق الراديو، عند توفرها. سيوفر الراديو نافذة منبثقة لإعلامك بأن إعلانًا معلقًا سيبدأ في اللعب. يمكنك اختيار الاستماع إلى الإعلان أو رفضه.

يمكن إدارة إعدادات إعلان DAB في قائمة إعدادات الصوت.

استقبال الراديو

افصل أيّ أجهزة إلكترونية من مقابس تشغيل الملحقات في حال حصل تداخل ساكن.

FM

قد لا تصل إشارات محطة FM إلا لمسافة ١٦ إلى ٦٥ كم (١٠-٤٠ ميلاً). على الرغم من أن الراديو مجهز بدائرة إلكترونية تعمل أوتوماتيكيًا للحد من التداخل، إلا أنه يمكن أن تظهر بعض الكهرباء الساكنة، وخصوصًا حول المباني العالية أو المرتفعات، مما قد يؤدي إلى تلاشي الصوت وخفوته.

AM

يعد مدى معظم محطات AM أكبر من نظيره بالنسبة لمحطات FM، ولا سيما في الليل. ويمكن للمدى الأطول أن يتسبب أيضًا في تداخل ترددات المحطات مع بعضها البعض. يمكن أيضًا للعواصف وخطوط الكهرباء أن تسبب تداخلًا مع إشارة استقبال الراديو. حاول خفض مستوى الصوت الثلاثي في الراديو في حال حصل تداخل ساكن.

البث الصوتي الرقمي (DAB)

في حال توافره، فإن DAB (البث الصوتي الرقمي) عبارة عن نظام بث عالمي يشير إلى المحطات حسب اسم برنامج الراديو على شاشة المعلومات والترفيه. تنتج إشارة DAB (البث الصوتي الرقمي) مستوى صوت ثابتًا ولا تتأثر بالتداخل من الترددات القريبة. تتحسن جودة استقبال DAB (البث الصوتي الرقمي) إذا كانت الإشارة تنعكس من خلال العوائق الطبيعية أو المباني. إذا كانت إشارة DAB (البث الصوتي الرقمي) غير واضحة، فإن الاستقبال ينقطع تمامًا.

استخدام الهاتف المحمول

قد يتسبب إجراء المكالمات أو تلقيها أو القيام بالشحن أو مجرد تشغيل جهاز محمول في حدوث تداخل ساكن. في حال حدث ذلك، افصل أو أوقف تشغيل أيّ أجهزة محمولة.

الهوائي متعدد النطاقات

يمكن استخدام هوائي السقف متعدد النطاقات للراديو والملاحة وأنظمة الاتصالات الأخرى، اعتمادًا على الخيارات المجهزة. لضمان استقبال واضح، حافظ على الهوائي خاليًا من العوائق، مثل الثلج والجليد. يمكن أن يتأثر الاستقبال بفتحة السقف المفتوحة أو الحمولة المثبتة على السقف.

مشغلات الصوت

تجنب أجهزة الوسائط غير الموثوقة

استخدم أجهزة الوسائط الموثوقة فقط. تجنب الأجهزة المحمولة ووسائط USB غير الموثوق بها والتي قد تحتوي على ملفات تؤثر على تشغيل النظام أو أدائه.

منفذ USB

قد تكون المركبة مجهزة بمنافذ USB متعددة. يمكن تشغيل الملفات الصوتية من جهاز USB متصل. يمكن أيضًا استخدام المنافذ للشحن.

تنبيه

لتجنب حدوث تلف بالسيارة، انزع كل الملحقات وافصل أي كابلات ملحقة عن السيارة في حالة عدم استخدامها. كابلات الملحقات المتروكة متصلة بالسيارة مع عدم توصيلها من الطرف الآخر بجهاز، قد تتعرض للتلف أو تؤدي إلى حدوث قصر في الدائرة الكهربائية في حالة ملامسة الطرف الحر مع أي سوائل أو مصادر طاقة أخرى مثل مقبس تشغيل الملحقات.

صوت USB

لتشغيل الموسيقى عبر USB:

١. في شاشة Now playing (قيد التشغيل الآن)، المس المصدر وحدد USB.

٢. إذا لم يكن هناك جهاز متصل، فاتبع مطالبات الشاشة لتوصيل الجهاز.

٣. سيظهر محتوى الوسائط المدعوم على الشاشة.

صوت بلوتوث

يمكن تشغيل الموسيقى من جهاز محمول بلوتوث متصل.

يمكن التحكم في مستوى الصوت واختيار الملف الصوتي باستخدام عناصر تحكم نظام المعلومات والترفيه. في حالة تحديد بلوتوث مع عدم توفر مستوى صوتي، تحقق من إعداد المستوى الصوتي في نظام المعلومات والترفيه أو جهاز المحمول المتصل.

لتشغيل الموسيقى عبر بلوتوث:

١. في شاشة تشغيل الصوت الآن، حدد المصدر وحدد جهاز المحمول المطلوب الذي يعمل بالبلوتوث.

٢. إذا لم يكن هناك جهاز محمول متصل، فاتبع مطالبات الشاشة لإقران الجهاز.

٣. سيظهر محتوى الوسائط المدعوم على الشاشة.

إدارة أجهزة بلوتوث

تتيح لك إدارة أجهزة البلوتوث إضافة جهاز محمول مقترن آخر أو حذفه أو تحديده.

يمكن تنشيط جهاز محمول واحد فقط في كل مرة.

تدعم بعض الأجهزة المحمولة إرسال معلومات موسيقى بلوتوث ليتم عرضها على الراديو.

الملاحة

استخدام نظام الملاحة

يتم توفير برنامج الملاحة بواسطة خرائط Google. المعلومات الواردة في هذا القسم عبارة عن نظرة عامة وقابلة للتغيير. للحصول على أحدث المعلومات الوظيفية، راجع g.co/mapsincar.

اقبل الشروط والأحكام للاستخدام.

الاتصال بالإنترنت

تعتمد خرائط Google على خطة بيانات الاشتراك للحصول على وظائف كاملة، بما في ذلك توفر الخرائط غير المتصلة بالإنترنت. مع خطة خدمات متصلة قابلة للتطبيق، يمكن استخدام خرائط Google في وضع عدم الاتصال عند القيادة عبر مناطق عدم توفر الاتصال عن طريق التنزيل التلقائي للخرائط غير المتصلة بالإنترنت قبل الانتقال إلى وضع عدم الاتصال.

ملفات التعريف

سجّل الدخول إلى حساب Google للحصول على خدمة مخصصة. سيتم عرض المعلومات المتوفرة في حساب Google.

لتسجيل الدخول إلى ملف تعريف، راجع الحسابات الموجودة ضمن الإعدادات ⇦ ١٥٢.

المساعد الصوتي

إذا تم تجهيز خرائط Google، فيمكن التحكم فيها عن طريق الأوامر الصوتية، راجع مساعد Google ضمن التعرف على الصوت ⇦ ١٤٤.

اللغة

لتغيير اللغة، انظر الإعدادات ⇦ ١٥٢.

إعدادات كتم الصوت

أثناء التوجيه النشط للمسار، يمكن لخرائط Google توفير اتجاهات صوتية مسموعة أو تنبيهات حركة المرور أو يمكن كتم صوتها. في تطبيق خرائط Google، المس الإعدادات، ثم كتم صوت الإعدادات للوصول إلى الخيارات. وبدلاً من ذلك، يمكن كتم صوت الاتجاهات الصوتية وتنبيهات حركة المرور عن طريق لمس رمز الصوت في شاشة خريطة الملاحة وذلك أثناء الملاحة النشطة.

البوصلة

يمكن تغيير اتجاه خرائط Google بين الاتجاه المتحرك حاليًا، والإشارة إلى الشمال، والنظرة العامة على المسار. المس البوصلة للتبديل بين هذه الخيارات.

لإعادة إدخال الخريطة إلى الموقع الحالي، المس رمز الموقع.

ميزات السيارة الكهربائية (EV) مع خرائط Google

عند مشاركة بيانات السيارة مع Google، تكون بعض ميزات الخرائط للمركبات الكهربائية على النحو التالي:

- مستوى شحن البطارية المقدر عند الوصول
- الحد الأدنى المقدر لوقت الشحن للوصول إلى الوجهة

إذا كانت السيارة بحاجة إلى الشحن للوصول إلى وجهة، فقد تتم إضافة محطات الشحن تلقائياً إلى المسار.

الخرائط

الخرائط التي تم تنزيلها تلقائيًا

تقوم خرائط Google بتنزيل الخرائط تلقائيًا لاستخدامها عند عدم الاتصال بالإنترنت. تتيح الخرائط غير المتصلة بالإنترنت بيانات الخرائط لميزات المركبة بغض النظر عن الاتصال.

لتشغيل التنزيل التلقائي:

١. افتح خرائط Google.
٢. المس أيقونة الإعدادات.
٣. المس مركز الخصوصية، ثم حدد الخرائط بدون اتصال بالإنترنت.
٤. حدّد Auto-download offline maps (التنزيل التلقائي للخرائط بدون اتصال بالإنترنت).
٥. تحقق من اتصال الإنترنت وانتظر انتهاء التنزيل.

تنزيل الخرائط بدون اتصال بالإنترنت

١. افتح خرائط Google.
٢. المس الإعدادات، ثم الخرائط بدون اتصال بالإنترنت.
٣. المس أيقونة تحديد مربع الخريطة الخاص بك.
٤. اضبط الخريطة لتغطية المنطقة المطلوبة للتنزيل.
٥. المس تنزيل.

رموز الملاحة

فيما يلي الرموز الأكثر شيوعًا التي قد تظهر في خرائط Google.

يشير هذا إلى الموقع الحالي للسيارة والاتجاه على الخريطة.

يحدد دبوس الوجهة موقع الوجهة النهائية. المس الدبوس لعرض عنوان الوجهة أو لإضافته أو إزالته من قائمة المفضلات. يمكنك إخفاء المعلومات عن طريق لمس الدبوس مرة أخرى. كذلك سيختفي بعد انقضاء مهلته في حالة عدم اتخاذ أي إجراء من طرفك.

الدبوس الثاني في القائمة عبارة عن لمحة عامة على المسار. المس هذا الدبوس لإظهار المزيد من التفاصيل عن الوجهة أو لإزالة الوجهة.

الوجهة

البحث عن واجهة

يمكن البحث عن وجهة باستخدام مساعد Google.

للبحث عن وجهة بدون مساعد Google:

١. افتح خرائط Google.
٢. المس حقل البحث.
٣. أدخل الوجهة.
٤. المس أيقونة الملاحة.

المسارات البديلة

يتم عرض الطرق البديلة كخطوط منفصلة. في أثناء الملاحة التفصيلية أو في لمحة عامة على المسار، المس المسار البديل المقترح.

إضافة محطة توقف على المسار بالصوت

١. في أثناء الملاحة التفصيلية، المس رمز البحث في الجزء السفلي.
٢. المس رمز ميكروفون مساعد Google وقل الوجهة للبحث الصوتي.
٣. حدّد نتيجة البحث المطلوبة من القائمة.
٤. المس أيقونة إضافة محطة توقف.

إضافة محطة توقف على المسار بالفئة

١. في أثناء الملاحة التفصيلية، المس رمز البحث في الجزء السفلي.
٢. حدّد فئة معيّنة.
٣. حدّد نتيجة البحث المطلوبة من القائمة.
٤. المس أيقونة إضافة محطة توقف.

إضافة عنوان المنزل أو العمل

لتحرير عنوان المنزل أو العمل، يجب تسجيل الدخول إلى حساب. راجع الحسابات ضمن الإعدادات ⇦ ١٥٢.

١. افتح خرائط Google.
٢. المس الإعدادات، ثم المس تعديل المنزل أو العمل.
٣. أدخل العنوان.

البحث حسب الفئة

يمكن البحث عن الوجهات حسب الفئة مثل مطعم أو محل بقالة.

١. افتح خرائط Google.
٢. المس شريط البحث.
٣. المس الفئات، ثم حدد فئة.
٤. المس الموقع المطلوب، ثم المس أيقونة الملاحة.

تجنب رسوم المرور أو الطرق السريعة أو العبارات

١. افتح خرائط Google.
٢. المس أيقونة الإعدادات.
٣. حدّد Route options (خيارات المسار).

٤. حدّد الخيارات المطلوبة ثم المِس X للإغلاق.

طريقة بديلة لخيارات المسارات العامة

١. في أثناء التوجيه النشط للمسار، المس لمحة عامة على المسار.

٢. حدّد Route options (خيارات المسار).

٣. حدّد الخيار المطلوب ثم المِس X للإغلاق.

طبقات المرور

١. افتح خرائط Google.

٢. المس أيقونة الإعدادات.

٣. المِس Traffic (الحركة المرورية) للتشغيل أو لإيقاف التشغيل.

نظام تحديد المواقع العالمي (GPS)

يتم تحديد الوضع الحالي للسيارة باستخدام إشارات الأقمار الصناعية وإشارات المركبات المختلفة.

في بعض الأحيان، قد تحدث تداخلات أخرى مع قدرة نظام الملاحة على تحديد الموقع الدقيق للسيارة، مثل حالة الأقمار الصناعية وتكوين الطريق وحالة السيارة و/أو ظروف أخرى.

قد لا يتوافر هذا النظام أو قد تحدث تداخلات إذا كان أي مما يلي صحيحًا:

- إعاقة المباني الطويلة أو الأشجار أو الشاحنات الكبيرة أو الأنفاق للإشارات.
- إجراء أعمال إصلاح أو تحسين للأقمار الصناعية.

لمزيد من المعلومات في حالة عدم عمل نظام (GPS) بشكل ملائم، راجع المشاكل التي تحدث مع توجيه المسار ⇦ ١٤٤.

تحديد موقع السيارة

في بعض الأحيان، قد يكون موقع السيارة على الخريطة غير دقيق بسبب واحد أو أكثر من الأسباب التالية:

- تغير الطريق.
- تحرك السيارة على طرق ذات أسطح زلقة كالرمال أو الحصى أو الجليد.
- تسير المركبة على طرق متعرجة أو طرق مستقيمة ولكنها طويلة.
- اقتراب السيارة من مبنى طويل أو مركبة كبيرة.
- أن تكون الشوارع السطحية موازية لطريق حر.
- نقل المركبة عن طريق مركبة حاملة أو عبارة.
- ضبط معايرة الموقع الحالي بشكل غير صحيح.
- سير السيارة بسرعة عالية.
- تغير اتجاهات السيارة أكثر من مرة، أو تحركها على طاولة دوّارة في ساحة ركن السيارات.
- الدخول و/أو الخروج المتكرر للمركبة من ساحة ركن المركبات، أو من مرآب أو من ساحة لها سقف.
- عدم استقبال إشارة نظام تحديد المواقع العالمي (GPS).
- تركيب حامل على سقف المركبة.
- تم تركيب أجهزة التحكم في الجر الخاصة بالإطارات في السيارة.
- استبدال الإطارات أو تعرضها للبلي.
- ضغط الهواء في الإطارات غير مناسب.
- استخدام الملاحة لأول مرة بعد تحديث بيانات الخريطة.
- فصل البطارية التي تعمل بطاقة ١٢ فولت لعدة أيام.
- قيادة السيارة على طرق مزدحمة، حيث تتم القيادة بسرعات بطيئة وإيقاف السيارة وبدء تشغيلها بشكل متكرر.

المشاكل التي تحدث مع توجيه المسار

قد يحدث توجيه غير مناسب للمسار في ظل ظرف أو أكثر من الظروف التالية:

- لم يتم الانعطاف على الطريق المذكور.
- عدم توافر توجيه المسار عند استخدام إعادة التوجيه التلقائية للانعطاف التالي جهة اليمين أو اليسار.
- عدم إمكانية تغيير المسار عند استخدام إعادة التوجيه التلقائية للمسار.
- عدم وجود توجيه للمسار عند الانعطاف عند تقاطع.
- قيام إعادة التوجيه التلقائية للمسار بعرض مسار عائد إلى الإحداثية المعينة وذلك عند الاتجاه إلى إحدى الوجهات دون المرور عبر إحداثية معينة.
- منع المسار دخول أي سيارة بسبب أي قانون حسب الوقت أو الموسم أو أي قانون آخر معمول به.
- عدم إمكانية البحث عن بعض المسارات.
- عدم ظهور المسار إلى الوجهة المحددة إذا كانت هناك طرق جديدة، أو إذا تغيرت الطرق في الآونة الأخيرة، أو إذا لم يتم سرد بعض الطرق في الخرائط.

لضبط موقع السيارة على الخريطة، أوقف السيارة مع تشغيل المحرك لمدة خمس دقائق، حتى يتم تحديث موقع السيارة. احرص على ركن السيارة في مكان آمن ولا يوجد به عقبات بينها وبين السماء وبعيد عن أي إعاقات كبيرة الحجم.

التعرف على الصوت

إذا تم تجهيزه، فيسمح مساعد Google المدمج في المركبة بتشغيل الوسائط والرسائل ووظائف الملاحة والتحكم في المناخ في المركبة بدون استخدام اليدين. للتنشيط، اضغط بسرعة على (الرمز) وحرره في عجلة القيادة، والمس Google Assistant في الشاشة الرئيسية لنظام المعلومات والترفيه أو استخدم كلمات التنشيط "Hey Google" أو "OK Google". يجب تعيين Google Assistant كمساعد افتراضي لتنشيط عجلة القيادة وكلمة التنشيط حتى يعمل.

ومع ذلك، لا يتم دعم جميع الميزات داخل هذه المناطق بواسطة الأوامر الصوتية وتتطلب من المستخدم أن يكون لديه خطة اشتراك بيانات صالحة أو أن يكون قادرًا على الاتصال بشبكة WiFi خارجية لاستخدام ميزات مساعد Google.

استخدام خاصية التعرف على الصوت

تتوفر ميزة التعرف على الصوت فور تهيئة النظام. وهذا يبدأ عند تشغيل المركبة. قد يستغرق التمهيد عدة لحظات.

١. اضغط على في عناصر التحكم في عجلة القيادة، المس مساعد Google على الشاشة الرئيسية أو استخدم كلمات التنبيه "Hey Google" أو "OK Google" لتنشيط التعرف على الصوت. يجب تعيين مساعد Google كمساعد افتراضي لـ وخيارات كلمة التنبيه للعمل.

٢. قل بوضوح أحد الأوامر الموضحة لاحقًا في هذا القسم.

إلغاء مساعد Google

- اضغط على في عناصر التحكم في عجلة القيادة لإلغاء طلب مساعد Google.

تلميحات مفيدة حول طريقة قول الأوامر

تحدد ميزة التعرف على الصوت الأوامر التي صدرت بصورة تلقائية في صيغة الجملة، أو فهم الأوامر المباشرة التي تنطق باسم التطبيق والمهمة.

للحصول على أفضل النتائج:

- انطق الأمر بصورة طبيعية، ليس بسرعة كبيرة ولا ببطئ أكبر من اللازم.

- استخدام الأوامر المباشرة دون أية كلمات إضافية. على سبيل المثال، يمكنك القول "الاتصال <بمحمد عادل> في العمل" أو "تشغيل" متبوعًا باسم الفنان أو الملف الصوتي، أو "تشغيل" متبوعًا برقم محطة الراديو.

فالأوامر المباشرة تكون أكثر وضوحًا ويفهمها النظام. مثال على الأمر المباشر هو "اتصل بـ <الرقم>."

إذا تم حفظ رقم الهاتف المحمول باسم ومكان، فيجب أن يتضمن الأمر المباشر كلاً من الاسم والمكان. على سبيل المثال "اتصال <بمحمد> في العمل".

التعرف على الصوت للراديو

عند بدء تشغيل الصوت، تتوفر أوامر التعرف على الصوت لتطبيقات AM وFM والوسائط (إذا كانت مدعومة).

"تشغيل <تردد AM> AM": للضبط إلى محطة الراديو الذي تم تحديد ترددها في الأمر (مثل "٩٫٥٠").

"تشغيل <تردد FM> FM": للضبط إلى محطة الراديو الذي تم تحديد ترددها في الأمر (مثل ١٠١٫٩).

"تشغيل <الوسائط> في <مصدر الصوت>" : قم بتشغيل الوسائط مثل أغنية أو قناة باستخدام مصدر صوت محدد مثل Pandora أو Spotify. قد يتطلب هذا الأمر اتصالاً بالإنترنت.

التعرف على الصوت للهاتف

تأكد من إقران الهاتف باستخدام البلوتوث لاستخدام الأوامر الصوتية المتعلقة بالهاتف.

"اتصال على <اسم جهة الاتصال>": إجراء مكالمة إلى جهة اتصال محفوظة. قد يحتوي الأمر على الموقع إذا كان تم حفظ الموقع لجهة الاتصال مع الرقم. يجب عليك قبول إذن النتائج الشخصية في أثناء الإعداد للوصول إلى جهات الاتصال.

"اتصال على <رقم الهاتف>": ابدأ مكالمة لرقم هاتف مكون من سبعة أرقام أو ١٠ أرقام.

"أرسل رسالة إلى <اسم جهة الاتصال>": أرسل رسالة إلى جهة اتصال مخزنة.

التعرف على الصوت للملاحة

يمكن استخدام أوامر الملاحة لبدء المسار أو إلغائه أو إضافة نقاط الطريق/POI.

"انتقل إلى <عنوان الوجهة>": ابدأ التنقل إلى العنوان في الأمر.

"ابحث عن <مكان الاهتمام>": ابحث عن مكان الاهتمام وابدأ التنقل إليه في الأمر.

"أضف <وجهة> على طريقي": يضيف نقطة طريق إلى المسار الحالي.

"اصطحبني إلى المنزل": يبدأ الملاحة إلى موقع المنزل المحدد في خرائط Google.

أوامر المركبة المنضمة

يمكن استخدام هذه الأوامر لضبط درجة حرارة السيارة، والتحكم في أجهزة إزالة الصقيع عن النافذة وما إلى ذلك.

"شغل مكيف الهواء": يقوم بتشغيل مكيف الهواء.

"اضبط درجة الحرارة على <الدرجة> المطلوبة": ضبط على درجة حرارة معينة داخل سيارتك.

Phone Assistant Voice Recognition (التعرف على صوت مساعد الهاتف)

أثناء توصيل الهاتف المحمول عبر البلوتوث، اضغط باستمرار على ⁂ الموجودة في عناصر التحكم في عجلة القيادة حتى تسمع نغمة المساعد الصوتي للهاتف والذي سيقوم بتشغيل المساعد الصوتي في الهاتف المحمول المتصل (على سبيل المثال، Google Assistant، وSiri، وما إلى ذلك).

الهاتف

تقنية بلوتوث (نظرة عامة)

يمكن أن يتفاعل نظام البلوتوث في السيارة مع جهاز محمول من أجل:

- قم بإجراء واستقبال المكالمات في وضع حر اليدين.
- مشاركة دفتر عناوين الجهاز أو قائمة جهات الاتصال مع المركبة.
- بث الصوت (الموسيقى، البودكاست).
- إبلاغ باستلام الرسائل النصية.

للحد من تشتت انتباه السائق قبل القيادة وعند ركن السيارة:

- تعرف على ميزات الجهاز المحمول. واعمل على تنظيم دليل الهاتف وقوائم جهات الاتصال بصورة واضحة، وحذف المكرر منها أو الإدخالات غير المستخدمة.
- استعرض عناصر التشغيل وعملية تشغيل نظام المعلومات والترفيه.
- أيضًا، اشرع في اقتران الجهاز المحمول مع المركبة. ونشير إلى أنه قد لا يعمل النظام مع جميع الأجهزة المحمولة. راجع قسم "الإقران" فيما بعد في هذا القسم.

تتمكن المركبات المزودة بنظام بلوتوث من استخدام الأجهزة المحمولة المزودة بتقنية بلوتوث مع خاصية التحدث حر اليدين لإجراء مكالمات هاتفية واستقبالها. ويتم استخدام نظام المعلومات والترفيه وميزة التعرف على الصوت للتحكم في النظام. ويمكن استخدام النظام في أثناء تشغيل المركبة أو وجوده في وضع الملحقات. وقد يصل نطاق نظام البلوتوث إلى ٩.١ مترًا (٣٠ قدمًا). ولا تدعم جميع الأجهزة المحمولة كل الوظائف ولا يتم تشغيل جميع الأجهزة المحمولة مع نظام Bluetooth. يرجى الرجوع إلى الوكيل لمزيد من المعلومات بشأن الأجهزة المحمولة المتوافقة.

عناصر التشغيل

استخدم عناصر التحكّم الموجودة على شاشة المعلومات الترفيه وعجلة القيادة لتشغيل نظام البلوتوث.

مفاتيح التحكم في عجلة القيادة

: اضغط وحرر للرد على المكالمات الواردة على جهازك المحمول المجهز ببلوتوث. اضغط مع الاستمرار على مساعد الجهاز المحمول.

: اضغط لإنهاء مكالمة أو رفضها أو إلغاء عملية ما. اضغط لكتم صوت نظام المعلومات والترفيه أو لإلغاء كتم الصوت عندما تكون لا تتحدث في الهاتف.

عناصر تشغيل نظام المعلومات والترفيه

للحصول على معلومات حول كيفية التنقل بين نظام القائمة باستخدام عناصر تشغيل نظام المعلومات والترفيه، راجع جزئية استخدام النظام ← ١٣٣.

النظام الصوتي

عند استخدام نظام جهاز محمول مع تقنية بلوتوث، يصدر الصوت عبر مكبرات النظام الصوتي الأمامية بالسيارة ويتجاوز النظام الصوتي. يمكن ضبط مستوى الصوت أثناء إجراء مكالمة بالهاتف المحمول عن طريق الضغط على عناصر التحكم في عجلة القيادة أو عنصر التحكم في مستوى الصوت لنظام المعلومات والترفيه. يبقى مستوى الصوت المضبوط في الذاكرة من أجل المكالمات اللاحقة. يتعذر خفض مستوى الصوت أدنى من مستوى معين.

تقنية بلوتوث (الإقران واستخدام الهاتف)

الاقتران

يجب أن يتم اقتران جهاز محمول مزوّد بخاصية بلوتوث بنظام بلوتوث أولاً، ثم يتم توصيله بالمركبة قبل أن يصبح من الممكن استخدامه.

راجع دليل المستخدم الذي أعده مصنّع الجهاز المحمول بشأن وظائف Bluetooth قبل إقران الجهاز.

معلومات الاقتران

- حدد أيقونة الهاتف في الشاشة الرئيسية لنظام المعلومات والترفيه.
- إذا لم يتم إقران أي جهاز محمول، فستظهر رسالة على شاشة المعلومات والترفيه خيار إدارة الهواتف. حدد هذا الخيار وسيتم عرض شاشة "الهواتف". راجع قسم "إقران هاتف" فيما بعد في هذا القسم.
- لا يمكن إقران أي جهاز محمول يمكنه تشغيل الموسيقى ومزود بتقنية بلوتوث بالسيارة كهاتف ومشغل موسيقى في الوقت نفسه.
- يمكن إقران عشرة أجهزة كحد أقصى بنظام بلوتوث.
- يتم تعطيل عملية الاقتران عند تحرك المركبة.
- لا تتطلب عملية الاقتران إلا تنفيذها لمرة واحدة، ما لم يتم حذف معلومات الاقتران الخاصة بتغييرات الجهاز المحمول، أو حذف الهاتف نفسه من النظام.
- إذا كان الجهاز المحمول الذي تم إقرانه سابقًا لا يتصل بنظام البلوتوث، فحاول نسيان الجهاز المحمول على نظام المعلومات والترفيه في السيارة وأيضًا نسيان السيارة في إعدادات البلوتوث للجهاز المحمول. ثم كرر عملية الاقتران.
- في حالة وجود أكثر من جهاز محمول مقترن في نطاق استقبال النظام، فسيتصل النظام بالجهاز المحمول المضبوط إعداده على First to Connect (أول المتصلين). وفي حالة عدم ضبط أي جهاز محمول بهذا الإعداد، First to Connect (أول المتصلين) فسيتم الاتصال بآخر جهاز محمول تم استخدامه. للتوصيل مع جهاز جوال مقترن مختلف، راجع جزئية "التوصيل مع هاتف مختلف" الوارد لاحقًا في هذا القسم.

اقتران الهاتف

١. تحقق من تمكين بلوتوث في الهاتف قبل بدء عملية الإقران.
٢. حدد أيقونة الهاتف في الشاشة الرئيسية لنظام المعلومات والترفيه.
٣. إذا تمت إضافة هاتف مسبقًا، فحدد Settings (الإعدادات) > Connections (الاتصالات) > Phones (الهواتف) للوصول إلى مدير الجهاز. من مدير الأجهزة، حدد "إضافة هاتف". إذا تمت إضافة هاتف مسبقًا، فستكون بطاقة "إضافة هاتف" مجرد زر "+".
٤. حدد Manage Phones (إدارة الهواتف) لكي يتم عرض شاشة "الهواتف".
٥. حدد إضافة هاتف.

إذا تمت إضافة هاتف أو قطع اتصاله مسبقًا، فستكون بطاقة "إضافة هاتف" مجرد بطاقة "+".

٦. يجب الاعتراف بكل من الرمز الموجود على الهاتف وشاشة المعلومات والترفيه حتى يكون الإقران ناجحًا.
٧. اتبع التعليمات الواردة على الهاتف لتأكيد الرمز المكون من ستة أرقام والذي يظهر على شاشة نظام المعلومات والترفيه ثم حدد Pair (إقران). يجب الاعتراف بالرمز الموجود على الهاتف وشاشة المعلومات والترفيه حتى يكون الإقران ناجحًا.
٨. إذا كان الجهاز المحمول الذي تم إقرانه سابقًا لا يتصل بنظام البلوتوث، فحاول نسيان الجهاز المحمول على نظام المعلومات والترفيه في السيارة وأيضًا نسيان السيارة في إعدادات البلوتوث للجهاز المحمول.
٩. إذا لم يظهر اسم السيارة على هاتفك ضمن قائمة "الأجهزة الأخرى" أو "الأجهزة المتاحة"، فهناك عدة طرق لبدء عملية الإقران من جديد:

- أوقف تشغيل البلوتوث، ثم أعد تشغيله على هاتفك.
- ارجع إلى بداية قوائم الهواتف من شاشة نظام المعلومات والترفيه ثم أعد إجراء عملية الإقران.
- أوقف تشغيل الهاتف ثم شغله مرة أخرى.
- أعد ضبط الهاتف ولكن يمكنك اللجوء إلى هذه الخطوة كحل أخير.

١٠. إذا طالبك الهاتف بقبول الاتصال أو السماح بتنزيل دفتر الهاتف، فحدد القبول دومًا والسماح. قد لا يتوفر دفتر الهاتف إذا لم تقبل الرسالة.

١١. لإقران هواتف إضافية، حدد Settings (الإعدادات) > Connections (الاتصالات) > Phones (الهواتف).

الهواتف المقترنة من أول المتصلين

في حالة وجود أكثر من هاتف مقترن في نطاق استقبال النظام، فسيتصل النظام بالهاتف المضبوط إعداده على First to Connect (أول المتصلين). لتمكين هاتف مقترن على إعداد هاتف أول المتصلين:

١. تحقق من تشغيل الهاتف.

٢. حدد أيقونة Settings (الإعدادات) في الشاشة الرئيسية لنظام المعلومات والترفيه.

٣. حدّد Connections (وسائل الاتصال).

٤. حدّد هاتف.

٥. حدد الخيارات أسفل الهاتف المتصل.

٦. حدد الأولوية في الاتصال للتالي في قائمة إعدادات الهاتف واضبط First to Connect (الأولوية في الاتصال) على On (تشغيل).

يمكن إضافة الهواتف والأجهزة المحمولة أو إزالتها أو توصيلها أو فصلها. تظهر قائمة فرعية عند إجراء طلب لإضافة أو إدارة الهواتف المحمولة والأجهزة.

الوصول إلى شاشة قائمة الأجهزة

توجد طريقتان للوصول إلى شاشة قائمة الأجهزة:

باستخدام رمز الإعدادات

١. حدد أيقونة الإعدادات في الشاشة الرئيسية لنظام المعلومات والترفيه أو أيقونة Settings (الإعدادات) في دُرج التطبيقات الموجود بالقرب من الجانب الأيسر للشاشة.

٢. حدد الاتصالات المتاحة بالشبكات.

٣. حدد الهواتف.

باستخدام رمز الهاتف

١. حدد أيقونة الهاتف في الشاشة الرئيسية لنظام المعلومات والترفيه أو أيقونة Phone (الهاتف) في دُرج التطبيقات الموجود بالقرب من الجانب الأيسر للشاشة.

٢. حدد ⚙ في شاشة "الهواتف".

٣. حدد Connected Phone (الهاتف المتصل).

فصل هاتف متصل

لقطع اتصال هاتف:

١. افتح شاشة قائمة الأجهزة. راجع "الوصول إلى شاشة قائمة الأجهزة" سابقًا في هذا القسم.

٢. حدد Option (الخيار) في بطاقة الهاتف لعرض إعدادات الهاتف أو الجهاز المحمول.

٣. تحديد إلغاء الاتصال.

حذف هاتف مقترن

لحذف هاتف مقترن:

١. افتح شاشة قائمة الأجهزة. راجع "الوصول إلى شاشة قائمة الأجهزة" سابقًا في هذا القسم.

٢. حدد Option (الخيار) في بطاقة الهاتف لعرض إعدادات الهاتف أو الجهاز المحمول.

٣. حدد Forget Phone (إزالة الهاتف).

الاتصال بهاتف مختلف

للاتصال بهاتف مختلف، يجب أن يكون الهاتف الجديد في السيارة ومقترنًا بنظام بلوتوث.

للاتصال بهاتف مختلف:

١. افتح شاشة قائمة الأجهزة. راجع "الوصول إلى شاشة قائمة الأجهزة" سابقًا في هذا القسم.

٢. حدد الهاتف الجديد الذي تريد توصيله في قائمة الهواتف المتاحة. راجع "الهواتف المقترنة من أول المتصلين" سابقًا في هذا القسم.

التبديل إلى وضع Handset (السماعة) أو وضع Hands-Free (حر اليدين)

للتبديل بين السماعة ووضع حر اليدين:

- بينما تكون المكالمة الحالية على وضع السماعة، حدد خيار إخراج الصوت، ثم حدد مكبرات صوت السيارة للتحويل إلى وضع حر اليدين.

إجراء مكالمة باستخدام جهات الاتصال

يمكن إجراء المكالمات خلال نظام بلوتوث باستخدام هواتف معلومات جهات اتصال من الهواتف الجوالة الشخصية في جميع الهواتف التي تدعم ميزة دفتر الهاتف. كن على دراية بإعدادات الهاتف وتشغيله وأن الهاتف قد تم ضبطه للسماح بمشاركة جهات الاتصال عبر البلوتوث مع المركبة. تحقق من أن الهاتف يدعم هذه الميزة وأن الهاتف مضبوط على السماح بمشاركة جهات الاتصال عبر البلوتوث مع المركبة.

يمكن لقائمة جهات الاتصال الوصول إلى دفتر الهاتف المخزن في الهاتف.

لإجراء مكالمة باستخدام قائمة جهات الاتصال:

١. حدد أيقونة الهاتف في الشاشة الرئيسية لنظام المعلومات والترفيه أو في دُرج التطبيقات الموجود بالقرب من الجانب الأيسر للشاشة.

٢. حدد جهات الاتصال.

٣. هناك طريقتان للبحث عن جهات الاتصال:

- شريط البحث – حدد أيقونة البحث في الجهة العلوية اليمنى لنافذة Phones (الهواتف) وأدخل اسم أو رقم جهة الاتصال باستخدام لوحة المفاتيح. سيتم عرض نتائج البحث المقابلة لإدخال المستخدم. اختر الاسم للاتصال به.
- التمرير – حدد القائمة وقم بالتمرير، أو استخدم شريط التمرير في الجهة اليسرى لنافذة Phones (الهواتف). اختر الاسم للاتصال به.

إجراء مكالمة باستخدام قائمة الأخيرة

ويمكن لقائمة آخر مكالمات الوصول إلى قائمة أحدث المكالمات من هاتفك.

لإجراء مكالمة باستخدام قائمة آخر مكالمات:

١. حدد أيقونة الهاتف في الشاشة الرئيسية لنظام المعلومات والترفيه أو في دُرج التطبيقات الموجود بالقرب من الجانب الأيسر للشاشة.

٢. حدد آخر مكالمات.

٣. حدد الاسم أو الرقم الذي تنوي الاتصال به.

إجراء مكالمة باستخدام لوحة الأرقام

لإجراء مكالمة من خلال الاتصال بالأرقام:

١. حدد أيقونة الهاتف في الشاشة الرئيسية لنظام المعلومات والترفيه أو في دُرج التطبيقات الموجود بالقرب من الجانب الأيسر للشاشة.
٢. حدد لوحة المفاتيح ثم أدخل رقم الهاتف.
٣. حدد أيقونة الهاتف في شاشة نظام المعلومات والترفيه لبدء الاتصال بهذا الرقم.

البحث في جهات الاتصال باستخدام لوحة المفاتيح الرقمية

للبحث في جهات الاتصال باستخدام لوحة المفاتيح الرقمية:

١. حدد أيقونة الهاتف في الشاشة الرئيسية لنظام المعلومات والترفيه.
٢. حدد لوحة المفاتيح وأدخل أرقام الهاتف الخلوي الجزئية أو أسماء جهات الاتصال باستخدام الأرقام الموجودة على لوحة المفاتيح للبحث.

تظهر النتائج على الجهة اليمنى من الشاشة. حدد جهة اتصال لإجراء مكالمة.

قبول مكالمة أو رفضها

عند استقبال مكالمة واردة، يتم كتم صوت نظام المعلومات والترفيه ويتم سماع نغمة رنين في المركبة.

قبول مكالمة

هناك طريقتان لقبول مكالمة:

- اضغط من عناصر تشغيل عجلة القيادة.
- حدد إجابة في شاشة نظام المعلومات والترفيه.

رفض مكالمة

هناك طريقتان لرفض مكالمة:

- اضغط من عناصر تشغيل عجلة القيادة.
- حدد رفض في شاشة نظام المعلومات والترفيه.

وضع المكالمات قيد الانتظار

يجب أن يتم دعم خدمة وضع المكالمات قيد الانتظار في هاتف بلوتوث وأن يتم تمكينها بواسطة حامل الخدمة اللاسلكي كي يتم تشغيلها.

قبول مكالمة

اضغط للرد، ثم حدد Switch (تبديل) من شاشة نظام المعلومات والترفيه.

رفض مكالمة

اضغط للرفض، ثم حدد Decline (رفض) من شاشة نظام المعلومات والترفيه.

التبديل بين المكالمات (خدمة انتظار المكالمات فقط)

للتبديل بين المكالمات، حدد Phone (الهاتف) في الشاشة الرئيسية لنظام المعلومات والترفيه لعرض "Call View" (عرض المكالمة). عندما تكون في عرض المكالمة، حدد معلومات المكالمة للمكالمة قيد الانتظار لتغيير المكالمات.

إنهاء مكالمة

- اضغط من عناصر تشغيل عجلة القيادة.
- حدد في شاشة نظام المعلومات والترفيه، بجوار أي مكالمة لإنهاء هذه المكالمة فقط.

نغمات التردد المتعدد مزدوج النغمات (DTMF)

يمكن لنظام بلوتوث المدمج في السيارة إرسال الأرقام أثناء المكالمة. ويتم استخدام ذلك عند الاتصال بنظام هاتفي يتم تشغيله باستخدام القوائم. استخدم لوحة المفاتيح الرقمية لإدخال الرقم.

Apple CarPlay وAndroid Auto

إذا كانت هذه الميزة متوفرة فيمكنك الاستمتاع بإمكانات Apple CarPlay و/أو Android Auto من خلال هاتف ذكي متوافق. إذا تم إقران الهاتف وكانت العروض متاحة، فسيضيء رمزا Apple CarPlay و/أو Android Auto على الشاشة الرئيسية لنظام المعلومات والترفيه.

بغية استخدام Apple CarPlay و/أو Android Auto:

بالنسبة لإسقاط الهاتف السلكي

١. بالنسبة للهواتف الذكية التي تعمل بنظام Android ٩ والإصدارات الأقدم، قم بتنزيل تطبيق Android Auto على هاتفك من متجر Google Play للهواتف. لا يوجد أي تطبيق ضروري لاستخدام Apple CarPlay.

٢. قم بتوصيل هاتفك الذي يستخدم نظام التشغيل Android أو هاتف Apple iPhone عن طريق كابل USB الأصلي الوارد مع الهاتف ثم إدخاله في منفذ بيانات USB. للحصول على أفضل أداء، يوصى بشدة باستخدام كابل USB المتوفر في المصنع للجهاز، والذي يجب استبداله بعد تآكل كبير للحفاظ على جودة الاتصال. وقد لا تعمل الكابلات المصنوعة من جهات خارجية أو التي اشتريتها بعد شراء الجهاز.

٣. عند توصيل الهاتف لأول مرة لتنشيط Apple CarPlay أو Android Auto، اقبل البنود والشروط على كل من نظام المعلومات والترفيه والهاتف.

٤. اتبع التعليمات الواردة في الهاتف.

سيضيء رمزا Apple CarPlay وAndroid Auto على الشاشة الرئيسية لنظام المعلومات والترفيه. قد يتم تشغيل Apple CarPlay و/أو Android Auto تلقائيًا في المرة التالية التي يتم فيها توصيل USB. إذا لم يبدأ التشغيل، فحدد رمز Apple CarPlay أو Android Auto على الشاشة الرئيسية لنظام المعلومات والترفيه لبدء التشغيل.

حدّد ⌂ بالوحدة الوسطى للرجوع إلى الشاشة الرئيسية لنظام المعلومات والترفيه.

لعرض الهاتف اللاسلكي (إذا توفر)

إذا كان متوفرًا لمنطقتك، فتحقق من أن هاتفك متوافق لاسلكيًا من خلال زيارة صفحة دعم Apple CarPlay أو Android Auto.

١. بالنسبة للهواتف الذكية التي تعمل بنظام Android ٩ والإصدارات الأقدم، قم بتنزيل تطبيق Android Auto على هاتفك من متجر Google Play للهواتف. لا يوجد أي تطبيق ضروري لاستخدام Apple CarPlay.

٢. للاتصال لأول مرة، تأكد من تشغيل البلوتوث وWi-Fi في إعدادات الهاتف. لتوصيل الهاتف عبر البلوتوث، راجع تقنية بلوتوث (الإقران واستخدام الهاتف) ⇦ ١٤٦ تقنية بلوتوث (نظرة عامة) ⇦ ١٤٦.

٣. عند توصيل الهاتف لأول مرة لتنشيط Apple CarPlay أو Android Auto، اقبل البنود والشروط على كل من نظام المعلومات والترفيه والهاتف.

٤. اتبع التعليمات الواردة في الهاتف.

سيضيء رمزا Apple CarPlay وAndroid Auto على الشاشة الرئيسية لنظام المعلومات والترفيه. قد يتم تشغيل Apple CarPlay و/أو Android Auto تلقائيًا عند الاتصال اللاسلكي. إذا لم يبدأ التشغيل، فحدد رمز Apple CarPlay أو Android Auto على الشاشة الرئيسية لنظام المعلومات والترفيه لبدء التشغيل.

قد يواجه Wireless CarPlay و/أو Wireless Android Auto انقطاعًا عرضيًا في الخدمة بسبب تداخل Wi-Fi الخارجي.

لفصل العرض اللاسلكي للهواتف للجهاز المقترن هذا:

١. حدّد Settings (الإعدادات) من الشاشة الرئيسية لنظام المعلومات والترفيه
٢. حدّد Connections (وسائل الاتصال).
٣. اختر Phones (الهواتف).
٤. حدد رمز البلوتوث أو الخيارات في بطاقة الهاتف.
٥. حدد Connection Type (نوع الاتصال) من القائمة واختر Bluetooth Calling and Media (إجراء المكالمات وتشغيل الوسائط عن طريق البلوتوث).

حدّد ⌂ بالوحدة الوسطى للرجوع إلى الشاشة الرئيسية لنظام المعلومات والترفيه.

الميزات عرضة للتغيير. لمزيد من المعلومات عن كيفية إعداد Apple CarPlay وAndroid Auto في المركبة، يُرجى الرجوع إلى الوكيل.

لن يدعم CarPlay Fast Connect على أجهزة iPhone التي تعمل بإصدارات أقدم من ١٤,٠.

يتوفر Android Auto بواسطة Google وهو خاضع لبنودها وسياسة الخصوصية الخاصة بها. يتوفر Apple CarPlay بواسطة Apple وهو خاضع لبنودها وسياسة الخصوصية الخاصة بها. تنطبق تعريفة خطط استخدام البيانات. للوصول إلى دعم Android Auto ومعرفة ما إذا كان هاتفك متوافقًا، راجع https://support.google.com/androidauto. للوصول إلى دعم Apple CarPlay ومعرفة ما إذا كان هاتفك متوافقًا، راجع www.apple.com/ios/carplay/. يجوز لشركة Apple أو Google تغيير أو تعليق التوفر في أي وقت. Android Auto وAndroid وGoogle وGoogle Play وغيرها من العلامات هي علامات تجارية تابعة لشركة Google Inc. وكذلك Apple CarPlay هي علامة تجارية تابعة لشركة Apple Inc.

حدّد ⌂ من الرف الأوسط للخروج من Android Auto أو Apple CarPlay. للدخول مرة أخرى إلى Android Auto أو Apple CarPlay، اضغط مع الاستمرار على ⌂ من الرف الأوسط.

إذا كان ذلك ينطبق، فقد يتم تعطيل Apple CarPlay و/أو Android Auto من نظام المعلومات والترفيه. وللقيام بذلك، حدد الرئيسية > الإعدادات > الاتصالات. قم بالتمرير لأسفل القائمة للعثور على Android Auto أو Apple CarPlay. استخدم مفتاح التشغيل/إيقاف التشغيل لتشغيل أو إيقاف تشغيل Apple CarPlay أو Android Auto للنظام بالكامل.

الإعدادات

للوصول إلى قوائم الإعدادات:

١. المس الإعدادات على الشاشة الرئيسية للمعلومات والترفيه.
٢. المس إعداد الميزة المطلوبة.
٣. المس الخيارات على شاشة المعلومات والترفيه لتغيير الإعداد.
٤. المس < للرجوع.

وقد تحتوي قائمة الإعدادات على ما يلي:

الاتصالات المتاحة بالشبكات

وقد تحتوي القائمة على ما يلي:

الهواتف

يسمح بالاتصال بهاتف محمول آخر أو جهاز وسائط مختلف أو لفصل أو حذف أي منهما.

شبكات Wi-Fi

يعرض شبكات Wi-Fi المتصلة والمتاحة.

نقطة اتصال Wi-Fi

يسمح بضبط ميزات Wi-Fi المختلفة.

Vehicle-to-Phone Sharing (مشاركة من المركبة إلى الهاتف)

تسمح لتطبيقات GM باستخدام بيانات السيارة على الهواتف المدرجة المعروضة.

Trusted Device (جهاز موثوق به)

يسمح بتعيين الهاتف كجهاز موثوق به لإنشاء قناة اتصال آمنة بين هاتفك والمركبة التي تتيح ميزات ملائمة مثل فتح ملف التعريف الفوري وتسجيل الدخول إلى الحساب. عندما تكون قريباً، يتم التعرف على جهازك الموثوق به تلقائياً عبر اتصال بلوتوث فريد. يتطلب تطبيق MyBrand.

السيارة

وقد تحتوي القائمة على ما يلي:

Driver Mode Customization (تخصيص وضع السائق)

راجع التحكم بوضع القيادة ◁ ١٩٢.

وضع السائق المراهق

راجع السائق المراهق ◁ ١٥٤.

تذكير المقعد الخلفي

يسمح بصدور صفارة ورسالة عند فتح الباب الخلفي قبل أو أثناء تشغيل السيارة.

ربط حزام الأمان قبل القيادة

يمكن أن تمنع هذه الميزة الخروج من وضع الركن عند عدم ربط السائق، وإذا كان ذلك ممكنًا، حزام الأمان للراكب الأمامي. راجع Buckle to Drive (ربط حزام أمان للقيادة) ◁ ٤٥.

المناخ وجودة الهواء

يسمح بضبط إعدادات المناخ المختلفة.

أنظمة الكشف/التصادم

يسمح بضبط إعدادات نظام مساعدة السائق المختلفة.

الراحة والملاءمة

يسمح بضبط إعدادات الراحة والملاءمة المختلفة.

الإنارة

يسمح بضبط إعدادات الإنارة المختلفة.

أقفال الأبواب الأوتوماتيكية

يسمح بضبط إعدادات قفل الباب المختلفة.

القفل والفتح والتشغيل عن بُعد

يسمح بضبط الإعدادات المختلفة لقفل الباب عن بُعد.

وضع الجلوس

يسمح بضبط إعدادات موضع الجلوس المختلفة.

الإشعارات

تعرض قائمة بالتطبيقات المثبتة والأذونات المستخدمة.

التطبيقات

يظهر إعدادات التطبيق والمعلومات.

Date/Time (التاريخ/الوقت)

يسمح بضبط الساعة.

العرض

يسمح بضبط شاشة المعلومات والترفيه.

الأصوات

يسمح بضبط أصوات نظام المعلومات والترفيه.

Profiles and Accounts (ملفات التعريف والحسابات)

يعدل ملفات تعريف نظام المعلومات والترفيه ويوفر الوصول إلى الحسابات المخصصة لملف التعريف النشط حاليًا.

الخصوصية

تسمح هذه القائمة بضبط إعدادات خصوصية المعلومات والترفيه.

"إمكانية الدخول"

تعرض هذه القائمة معلومات حول إمكانية الوصول وذلك على نظام المعلومات والترفيه.

"التخزين"

تعرض هذه القائمة معلومات التخزين على نظام المعلومات والترفيه.

Security

تسمح هذه القائمة بضبط إعدادات أمان المعلومات والترفيه.

"النظام"

وقد تحتوي القائمة على ما يلي:

اللغة (Language)

سيؤدي هذا إلى ضبط لغة الشاشة المستخدمة على شاشة نظام المعلومات والترفيه.

Keyboard and Speech (لوحة المفاتيح والتعرف على الكلام)

المس لتغيير إعدادات لوحة المفاتيح والكلام.

Units (الوحدات)

المس لتغيير إعدادات الوحدات.

Reset Options (خيارات إعادة التعيين)

المس لتغيير إعدادات إعادة التعيين.

TTY Mode (الوضع TTY)

المس للإيقاف أو التشغيل.

نبذة

المس لعرض معلومات برامج نظام المعلومات والترفيه.

Legal Information (معلومات قانونية)

المس لعرض المعلومات القانونية والترخيص.

التحديثات

تسمح هذه القائمة بضبط إعدادات تحديث المركبة.

Google

تسمح هذه القائمة بضبط إعدادات Google.

السائق المراهق

إذا توفرت هذه الميزة، فيمكنك تسجيل مفاتيح متعددة للسائقين المبتدئين لتشجعيهم على عادات القيادة الآمنة. عند بدء تشغيل المركبة باستخدام مفتاح Teen Driver (السائق المراهق)، فستقوم أوتوماتيكيًا بتنشيط أنظمة معينة للسلامة، وإتاحة إعداد بعض الميزات وتحديد استخدام ميزات أخرى. ستقوم بطاقة التقرير بتسجيل بيانات المركبة بخصوص سلوك القيادة التي يمكن الاطلاع عليها لاحقًا. عند بدء تشغيل المركبة باستخدام السائق المراهق، يعرض مركز معلومات السائق (DIC) رسالة مفادها أن مفتاح Teen Driver (السائق المراهق) نشط.

للوصول:

١. من الشاشة الرئيسية لنظام المعلومات والترفيه، حدّد Settings (الإعدادات) > Vehicle (المركبة) > Teen Driver (السائق المراهق).
٢. قم بإنشاء رقم تعريف شخصي (PIN) من خلال اختيار أربعة أرقام. ثم إعادة إدخال الرقم نفسه للتأكيد. لتغيير رمز PIN، المس Change PIN (تغيير رقم التعريف الشخصي).

يلزم توفير رقم PIN من أجل:

- إعداد/إضافة أو إزالة مفاتيح.
- تغيير إعدادات وضع السائق المراهق.
- تغيير أو مسح رقم وضع السائق المراهق.
- الوصول إلى بيانات التقرير أو حذفها.

إعداد/إضافة مفاتيح لتنشيط Teen Driver (السائق المراهق) وتعيين قيود على المفتاح:

يمكن تسجيل أي مفتاح سيارة، بحد أقصى ثمانية مفاتيح. ضع اسمًا لمفتاح السائق المراهق لتمييزه عن المفاتيح الأخرى.

في نظام بدء التشغيل بزر الضغط:

١. لبدء تشغيل السيارة.
٢. يلزم أن تكون المركبة في وضع P (ركن).
٣. من قائمة Settings (الإعدادات)، المس المركبة ثم وضع السائق المراهق.
٤. أدخل رقم PIN.
٥. ضع مفتاح التحكم عن بُعد الذي ترغب في تسجيله في جيب جهاز الإرسال. لا يلزم أن يكون المفتاح هو المفتاح الذي بدأ تشغيل المركبة.
٦. من قائمة وضع السائق المراهق، المس إعداد المفاتيح أو إضافة/إزالة مفاتيح السائق المراهق.

- إذا لم يتم تسجيل مفتاح التحكم عن بُعد مسبقاً، سيظهر خيار إضافة المفتاح. المس Add (إضافة) وستظهر رسالة تأكيد. سيتم تطبيق قيود وضع السائق المراهق كلما تم استخدام مفتاح التحكم عن بُعد هذا لتشغيل المركبة.
- إذا تم تسجيل مفتاح التحكم عن بُعد بالفعل، فسيظهر خيار إزالة المفتاح. في حالة لمس خيار Remove (إزالة)، لن يعد مفتاح التحكم عن بُعد مسجلاً. تظهر رسالة تأكيد، ولن يتم تطبيق قيود وضع Teen Driver (السائق المراهق) في حالة استخدام مفتاح التحكم عن بُعد هذا لتشغيل المركبة.

في المركبات المزودة بنظام البدء عن طريق ضغط الزر، في حالة تواجد مفتاح وضع السائق المراهق وآخر غير وضع السائق المراهق عند بدء التشغيل، فستتعرف المركبة على المفتاح غير وضع السائق المراهق لبدء تشغيل المركبة.. ولن تكون إعدادات وضع السائق المراهق نشطة.

إدارة الإعدادات أو إعدادات Teen Driver (السائق المراهق)

بناءً على خيارات مركبتك، قد يتم عرض عناصر القائمة التالية:

ربط حزام الأمان قبل القيادة : عند تشغيله، يمنع Buckle to Drive (ربط حزام الأمان قبل القيادة) السائق من الخروج من وضع P (الركن) لفترة من الوقت بعد الضغط على دواسة الفرامل إذا لم يقم السائق أو في بعض المركبات، الراكب الذي تم اكتشافه، بربط حزام الأمان. في بعض المركبات، يكون Buckle to Drive (ربط حزام الأمان قبل القيادة) دائماً قيد التشغيل عندما يكون Teen Driver (السائق المراهق) نشطاً وغير قابل للتكوين.

حد مستوى الصوت : السماح لضبط الحد الأقصى لمستوى الصوت. قم بتشغيل أو إيقاف تشغيل حد مستوى الصوت. استخدم الأسهم لاختيار الحد الأقصى المسموح به لمستوى الصوت. في بعض أنظمة المعلومات والترفيه، المس تعيين حد حجم الصوت لاختيار الحد الأقصى لمستوى الصوت المسموح به.

تعيين الحد الاقصى لمستوى الصوت : استخدم الأسهم لاختيار الحد الأقصى المسموح به لمستوى الصوت.

محدد السرعة للسائق المراهق : يحد من السرعة القصوى للمركبة. عند تشغيل محدد السرعة وبدء تشغيل المركبة بواسطة مفتاح Teen Driver (السائق المراهق)، فسيعرض مركز معلومات السائق رسالة تفيد بتقييد السرعة القصوى.

في بعض المركبات، عند تشغيل "محدد السرعة"، سيكون الحد الأقصى لتسارع المركبة محدودًا. سيعرض مركز معلومات السائق (DIC) رسالة توضح أن التسارع محدود.

تحذير تجاوز السرعة لوضع السائق المراهق : يعرض تحذيرًا في مركز معلومات السائق (DIC) عند تجاوز السرعة المحددة. قم بتشغيل أو إيقاف تحذير السرعة واختر مستوى تحذير السرعة المطلوب. لا يتسبب تحذير السرعة في تقييد سرعة السيارة. في بعض أنظمة المعلومات والترفيه، المس ضبط تحذير تجاوز السرعة لوضع السائق المراهق لضبط سرعة التحذير.

تحديد تحذير تجاوز السرعة لوضع السائق المراهق : اختر مستوى تحذير السرعة المطلوب. لا يتسبب تحذير السرعة في تقييد سرعة السيارة.

عندما يكون وضع Teen Driver (السائق المراهق) نشطًا:

- إذا كان الجهاز مجهزاً، فسيتم كتم صوت الراديو في حالة عدم ربط حزام الأمان في مقعد السائق وفي بعض المركبات في حالة عدم ربط حزام أمان مقعد الراكب الأمامي كذلك. كما سيتم كتم الصوت كذلك من أي جهاز مقترن بالسيارة.
- قد يؤدي وجود أي كائن على مقعد الراكب الأمامي، على سبيل المثال، حقيبة أو حقيبة يد أو كيس بقالة أو كمبيوتر محمول أو أي جهاز إلكتروني آخر، إلى إحساس نظام استشعار الركاب بشكل خاطئ بوجود راكب أمامي لم يربط حزام الأمان وبالتالي كتم صوت الراديو. في حالة حدوث ذلك، أزل الكائن من على المقعد.
- لا يمكن إيقاف تشغيل بعض أنظمة الأمان، مثل Automatic Emergency Braking (فرملة الطوارئ التلقائية)، في حالة توفره.
- لا يمكن تغيير إعداد الفجوة في النظام التلاؤمي للتحكم في ثبات السرعة وتوقيت التنبيه لتنبيه الاصطدام الأمامي، إذا كان مجهزاً.
- عند محاولة تغيير ميزة أمان غير قابلة للتكوين في وضع Teen Driver (السائق المراهق)، فقد يتم تعتيم الميزة أو إزالتها من قائمة المعلومات والترفيه أو سيعرض مركز معلومات السائق رسالة تشير إلى أن وضع Teen Driver (السائق المراهق) نشط وأن الإجراء غير متاح.
- لا تتوفر ميزة Super Cruise، حال تجهيز السيارة بها.
- لا تسحب مقطورة إذا كانت مزودة بفرملة الطوارئ التلقائية.

التقرير

يلزم على مالك المركبة تأمين موافقة السائق على تسجيل بيانات معينة للمركبة في حالة قيادة المركبة باستخدام مفتاح Teen Driver (السائق المراهق) مسجل. يوجد التقرير واحد لكل سيارة. لا يتم تسجيل البيانات سوى عند استخدام مفتاح Teen Driver (السائق المراهق) مسجل لتشغيل المركبة.

يتم تجميع بيانات التقرير من وقت تنشيط وضع السائق المراهق أو من آخر مرة تم فيها إعادة ضبط التقرير. قد يتم تسجيل العناصر التالية:

- المسافة المقطوعة - إجمالي المسافة المقطوعة.
- السرعة القصوى - الحد الأقصى المكتشف لسرعة المركبة.
- منبه السرعة - عدد مرات تجاوز إعداد تحذير السرعة.
- الخانق مفتوح تمامًا - عدد مرات الضغط على دواسة السرعة حتى النهاية تقريبًا.
- تحذيرات من تصادم أمامي (في حالة التجهيز) – عدد مرات إشعار السائق بالاقتراب من سيارة أمامه بسرعة كبيرة جداً وحدوث خطر تصادم.

- الفرملة الأوتوماتيكية الأمامية، وتسمى أيضًا Automatic Emergency Braking (فرامل الطوارئ التلقائية) (إذا توفرت هذه الميزة) - عدد مرات استشعار المركبة لقرب حدوث تصادم أمامي وشيك يتم على إثره استخدام الفرامل.
- الفرملة الأوتوماتيكية العكسية (إذا توفرت هذه الميزة) - عدد مرات استشعار المركبة لقرب حدوث تصادم أمامي وشيك يتم على إثره استخدام الفرامل.
- نظام منع الأنزلاق - عدد مرات تنشيط نظام التحكم في الجر لتقليل دوران العجلات أو بسبب فقدان عزم السحب.
- مراقبة التوازن - عدد الأحداث التي تطلبت استخدام نظام التحكم الإلكتروني في الثبات.
- نظام منع انغلاق الفرامل نشط - عدد مرات تنشيط Antilock Brake System (نظام مانع انغلاق الفرامل).
- تحذيرات بسبب قصر المسافة البينية (في حالة التجهيز) – عدد مرات تحذير السائق بسبب اقترابه من المركبة التي أمامه أكثر من اللازم.

Report Card data (بيانات بطاقة التقرير)

بيانات تراكمية يتم حفظها لجميع الرحلات إلى أن يتم إعادة تعيين بطاقة التقرير أو حتى يتم تجاوز العدد الأقصى. إذا تم تجاوز العدد الأقصى لعناصر خط بطاقة التقرير، لن يتم تحديث هذا العنصر بعد الآن في بطاقة التقرير إلى أن تتم إعادة تعيينه. كل عنصر له حد أقصى من المرات في التقارير قدره ١٠٠٠ مرة. سيتم الإبلاغ عن مسافة القيادة المقطوعة بحد أقصى ٦٤٣٧٤ كم (٤٠٠٠٠ ميل).

لحذف Report Card data (بيانات بطاقة التقرير)، ينبغي القيام بواحد مما يلي:

- من شاشة التقرير، المس إعادة تعيين.
- المس Clear PIN and All Teen Driver Keys (مسح رقم التعريف الشخصي وكل مفاتيح السائق المراهق) من قائمة وضع السائق المراهق. سيؤدي هذا كذلك إلى إلغاء تسجيل أي مفاتيح وضع السائق المراهق وحذف رقم PIN.

نسيان رقم PIN

راجع الوكيل لإعادة ضبط رقم PIN.

العلامات التجارية واتفاقيات الترخيص

Made for iPhone

يقصد بعبارة Made for iPhone (صُنع لهاتف iPhone) أنه قد تم تصميم الملحقات الإلكترونية للاتصال خصيصًا بهاتف iPhone، وأنه تم اعتمادها من المطور لتلبية معايير الأداء لشركة Apple. شركة Apple غير مسؤولة عن تشغيل هذا الجهاز أو تلبيته لمعايير السلامة والمعايير التنظيمية. يرجى ملاحظة أن استخدام هذا الملحق مع iPhone قد يؤثر على الأداء اللاسلكي. iPhone هي علامات تجارية مملوكة لشركة Apple Inc.، مسجلة في الولايات المتحدة وبلدان أخرى.

immersion.

تكنولوجيا TouchSense ونظام TouchSense 1000 Series بترخيص من Immersion Corporation. نظام TouchSense 1000 ® محمي بقانون أو أكثر من قوانين الولايات المتحدة الأمريكية لبراءة الاختراع وذلك على العنوان التالي www.immersion.com/patent-marking.html بالإضافة إلى براءات الاختراع الأخرى المعلقة.

تقنية بلوتوث

تمتلك شركة Bluetooth SIG, Inc. علامة كلمة وشعارات Bluetooth ويخضع أي استخدام لمثل هذه العلامات بواسطة شركة General Motors للترخيص. وأي علامات تجارية أو أسماء تجارية أخرى تعود إلى مالكيها.

java

جافا هي علامة تجارية مسجلة لشركة Oracle و/أو الشركاء التابعين.

MPEG4-AVC (H.264)

هذا المنتج محمي بموجب ترخيص مجموعة براءة اختراع AVC للاستخدام الشخصي وغير التجاري بواسطة المستهلك وذلك بغرض (١) ترميز الفيديو بما يتوافق مع معيار AVC ("فيديو AVC") و/أو (٢) فك ترميز فيديو AVC الذي تم ترميزه بواسطة مستهلك في ظل نشاط شخصي وغير تجاري و/أو تم الحصول عليه من مورد للفيديو مرخّص لتوفير فيديو AVC. لا يتم منح أي ترخيص بصورة صريحة أو ضمنية بشأن أي استخدام آخر. يمكن الحصول على مزيد من المعلومات من MPEG LA، L.L.C راجع الموقع HTTPS://WWW.MPEGLA.COM.

MPEG4-بصري

يحظر استخدام هذا المنتج بأي وسيلة تتماشى مع مقياس MPEG-4 البصري إلا عن طريق مستخدم وبغرض النشاط الشخصي وغير التجاري.

MP3

تقنية ترميز الصوت من الطبقة ٣ في MPEG مرخصة بواسطة Fraunhofer IIS وThomson.

WMV/WMA

يحتوي هذا المنتج على تقنية مملوكة لشركة ميكروسوفت وبموجب ترخيص من Microsoft Licensing، GP. ويحظر أي استخدام أو توزيع لهذه التقنية خارج هذا المنتج بدون الحصول على ترخيص من شركة ميكروسوفت و/أو Microsoft Licensing، GP.

مفاتيح التحكم في المناخ

نظم التحكم في المناخ
نظام التحكم الأوتوماتيكي الثنائي بالمناخ ١٥٩
نظام التحكم الخلفي بالمناخ ١٦٤
منافذ الهواء
منافذ الهواء ١٦٥
الصيانة
فلتر هواء مقصورة الركاب ١٦٥
الخدمة ١٦٦

نظم التحكم في المناخ

نظام التحكم الأوتوماتيكي الثنائي بالمناخ

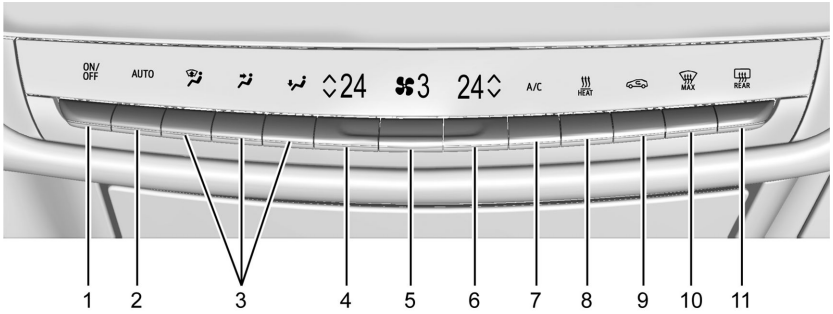

١. تشغيل/إيقاف
٢. AUTO (التشغيل الأوتوماتيكي)
٣. مفاتيح التحكم في وضع توصيل الهواء
٤. درجة الحرارة للسائق
٥. التحكم في المروحة
٦. درجة الحرارة للركاب
٧. تكييف الهواء
٨. تدفئة
٩. إعادة تدوير الهواء
١٠. الحد الأقصى لإزالة الصقيع
١١. أداة إزالة الضباب من على الزجاج الخلفي

شاشة التحكم بالمناخ

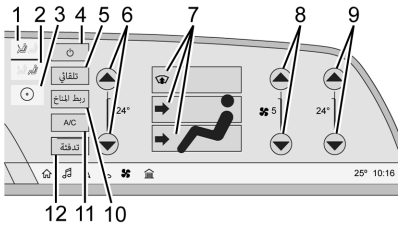

يمكن التحكم في إعدادات المروحة ووضع توصيل الهواء وتكييف الهواء ودرجة الحرارة وSync من خلال لمس CLIMATE في الشاشة الرئيسية لنظام المعلومات والترفيه أو زر climate (المناخ) في لوحة التطبيق بشاشة التحكم بالمناخ. يمكن بعد ذلك الاختيار على صفحة التحكم في المناخ الأمامية أو الخلفية المعروضة.

١. اختيار نظام التحكم بالمناخ الأمامي
٢. اختيار التحكم بالمناخ الخلفي (إن وجد)
٣. إعدادات التخصيص
٤. تشغيل / إيقاف تشغيل (الطاقة)
٥. AUTO (التشغيل الأوتوماتيكي)
٦. درجة الحرارة للسائق
٧. مفاتيح التحكم في وضع توصيل الهواء
٨. التحكم في المروحة
٩. درجة الحرارة للركاب
١٠. SYNC (درجة حرارة متزامنة)
١١. تكييف الهواء
١٢. التدفئة

التشغيل الأوتوماتيكي

يتحكم النظام أوتوماتيكيًا في سرعة المروحة وتوصيل الهواء وإعادة تدوير الهواء من أجل تدفئة المركبة أو تبريدها للوصول إلى درجة الحرارة التي ترغب فيها.

عندما يتم وضع خط تحت AUTO، فإن النظام يعمل بشكل تلقائي كامل. سيتم وضع خط أسفل إما AC أو HEAT للإشارة إلى أن النظام يقوم تلقائيًا بالتبريد أو التدفئة. يؤدي إيقاف تشغيل الزر المشار إليه إلى إيقاف تشغيل هذه الوظيفة مما يؤدي إلى تشغيل المروحة فقط. في حالة ضبط وضع توصيل الهواء أو وضع المروحة يدوياً، ينطفئ مؤشر التشغيل الأوتوماتيكي وتعرض الشاشة الإعدادات المختارة. يمكن إيقاف التشغيل الأوتوماتيكي بشكل منفصل لإعدادات التكييف.

للتشغيل الأوتوماتيكي:

١. اضغط على AUTO.
٢. تعيين درجة الحرارة. واترك النظام لوقت كاف حتى يستقر. وبعد ذلك، اضبط درجة الحرارة حسب الحاجة للحصول على أفضل ملائمة.

لتحسين الكفاءة ولتدفئة السيارة أو تبريدها بشكل أسرع، يتم تحديد إعادة الدوران تلقائيًا. ولن يضيء مصباح إعادة التدوير. اضغط على لاختيار إعادة تدوير الهواء، واضغط عليه مرة أخرى لاختيار الهواء الخارجي.

يمكن تغيير وحدات القياس الإنجليزية إلى الوحدات المترية من خلال مجموعة العدادات. حدد Settings (الإعدادات) > Time, Date, and Unit (الوقت والتاريخ والوحدة) > US or Metric (أمريكي أو متري).

OFF (إيقاف التشغيل): اضغط OFF كي يتم تشغيل أو إيقاف المروحة. عندما يتم تحديد إيقاف تشغيل، يقوم النظام بإيقاف تدفق الهواء إلى المقصورة. عند تحديد التشغيل أو الضغط على أي زر آخر، سيتم تشغيل نظام التحكم بالمناخ ويعمل وفقًا للإعداد الحالي.

∧ / ∨ : يمكن ضبط درجة الحرارة على نحو منفصل بالنسبة للسائق والراكب الأمامي. اضغط لخفض أو ارفع لزيادة درجة الحرارة. اضغط أو ارفع مع الاستمرار لزيادة درجة الحرارة أو خفضها بسرعة. اضغط على SYNC في شاشة عرض المناخ لإعادة ضبط درجة حرارة الراكب إلى درجة حرارة السائق.

المناخ الخلفي: إذا كان الجهاز مجهزًا، فالمس اختيار المناخ الخلفي على شاشة المعلومات والترفيه لفتح شاشة التحكم في المناخ الخلفية. عندئذ يمكن ضبط إعدادات نظام التحكم بالمناخ الخلفي من منطقة الركاب الأماميين.

التشغيل اليدوي

∧ ∨ : اضغط لخفض أو ارفع لزيادة سرعة المروحة. اضغط أو ارفع مع الاستمرار على عناصر التحكم بالمروحة لضبط السرعة على نحو أسرع. تظهر إعدادات سرعة المروحة. أي تعديل على سرعة المروحة يلغي التحكم التلقائي بالمروحة ويمكن التحكم في المروحة يدويًا. اضغط على AUTO للعودة إلى التشغيل الأوتوماتيكي.

لإيقاف تشغيل المروحة ونظام التحكم في المناخ، اضغط على OFF على الرف الأوسط لعناصر التحكم بالمناخ. سيتم حجب تدفق الهواء من الدخول في جميع أوضاع التوصيل، باستثناء وضع إزالة الصقيع.

يمكن ضبط السرعة القصوى التلقائية للمروحة إلى الوضع منخفضة أو متوسطة أو عالية. لضبط سرعة المروحة التلقائية، حدد Settings (الإعدادات) > Climate and Air Quality (المناخ وجودة الهواء) > Auto Fan Speed (سرعة المروحة التلقائية).

التحكم في وضع توصيل الهواء: عند عرض معلومات المناخ، اضغط وضع air delivery (توصيل الهواء) المرغوب بشاشة التحكم بالمناخ لتغيير اتجاه تدفق الهواء. يضيء زر وضع توصيل الهواء المختار. الضغط على أي زر من أزرار توصيل الهواء يلغي التحكم الأوتوماتيكي في توصيل الهواء ومن ثم يمكن التحكم في اتجاه تدفق الهواء يدويا. اضغط على AUTO للعودة إلى التشغيل الأوتوماتيكي.

لتغيير الوضع الحالي، اختر واحدًا مما يلي:

: يتم توجيه الهواء إلى الزجاج الأمامي، ومخرج تكييف الهواء الخارجي، ومخارج النافذة الجانبية.

: لتوجيه الهواء نحو مخارج لوحة أجهزة القياسات.

: يتم توجيه الهواء إلى مخارج الأرضية.

تدفئة : المس لتشغيل السخان التلقائي أو إيقاف تشغيله. يضيء مؤشر ضوئي لإظهار أن السخان يعمل. في حالة إيقاف تشغيل المروحة، لن يتم تشغيل السخان. اضغط على AUTO (أوتوماتيكي) للعودة إلى التشغيل الأوتوماتيكي.

MAX : ينظف هذا الوضع الزجاج الأمامي من الضباب أو الصقيع بطريقة أسرع. يتم توجيه الهواء إلى الزجاج الأمامي. اضغط MAX كي يتم التشغيل/إيقاف التشغيل. تغيير وضع توصيل الهواء يؤدي أيضا إلى إيقاف إزالة الصقيع.

تكييف الهواء: المس A/C لتشغيل تكييف الهواء أو إيقاف تشغيله. في حالة إيقاف تشغيل المروحة، لن يتم تشغيل تكييف الهواء.

اضغط على AUTO (أوتوماتيكي) للعودة إلى التشغيل الأوتوماتيكي وتشغيل مكيف الهواء حسب الحاجة.

: اضغط للتبديل بين إعادة تدوير الهواء داخل المركبة أو سحب هواء من الخارج. يضيء مصباح المؤشر بالزر عند تفعيل وضع إعادة تدوير الهواء. يساعد ذلك على تبريد الهواء داخل السيارة بسرعة وتقليل دخول الهواء والروائح غير المستحبة من الخارج.

الضغط على الزر يلغي إعادة تدوير الهواء الأوتوماتيكية. اضغط AUTO (أوتوماتيكي) للعودة إلى التشغيل الأوتوماتيكي، ويتم تشغيل إعادة تدوير الهواء أوتوماتيكيا حسب الحاجة.

ولا يتوفر وضع إعادة تدوير الهواء يدويا في وضع إزالة الصقيع.

يستخدم نظام التحكم في المناخ مستشعرًا للاكتشاف التلقائي للرطوبة العالية داخل المركبة. وعند اكتشاف رطوبة عالية، قد يتكيف نظام التحكم في المناخ مع مصدر الهواء الخارجي، ويشغل السخان ومكيف الهواء، ويزيد المروحة ودرجة الحرارة، ويوجه المزيد من الهواء إلى الزجاج الأمامي. عند عدم اكتشاف نظام التحكم في المناخ أي تكوّن محتمل للضباب على النوافذ، يعود نظام التحكم في المناخ إلى وضع التشغيل العادي. لإيقاف تشغيل Auto Defog (إزالة الضباب الأوتوماتيكي) أو تشغيله، حدد Settings (الإعدادات) > Climate and Air Quality (المناخ وجودة الهواء) > Auto Defog (إزالة الضباب الأوتوماتيكي) > حدد ON (تشغيل) أو OFF (إيقاف). إذا تم إيقاف

تشغيل مزيل الضباب التلقائي أو لم يتم مسح الضباب بسرعة كافية، فحدد MAX لمسح الزجاج الأمامي بسرعة أكبر.

أداة إزالة الضباب من على الزجاج الخلفي

REAR : اضغط على هذا الزر لتشغيل أو إيقاف تشغيل أداة إزالة الضباب من على الزجاج الخلفي. وعندها يضيء مصباح المؤشر الموجود على الزر لكي يشير إلى تشغيل الوضع الخارجي.

لا تعمل أداة إزالة الضباب على الزجاج الخلفي إلا عندما تكون المركبة في وضع التشغيل.

أداة إزالة الضباب من على الزجاج الخلفي يمكن ضبطها على وضع التشغيل الأوتوماتيكي. عند اختيار وضع إزالة الضباب أوتوماتيكيًا من الزجاج الخلفي، تعمل أداة إزالة الضباب من النوافذ الخلفية أوتوماتيكيًا عند بدء تشغيل المركبة في طقس بارد وتنطفئ عندما تصبح المركبة دافئة. لإيقاف تشغيل Auto Rear Defog (إزالة الضباب الخلفي الأوتوماتيكي) أو تشغيله، حدد Settings (الإعدادات) > Climate and Air Quality (المناخ وجودة الهواء) > Auto Rear Defog (إزالة الضباب الخلفي الأوتوماتيكي) > حدد ON (تشغيل) أو OFF (إيقاف).

تعمل خاصية تدفئة مرايا الرؤية الخلفية الخارجية عند تشغيل أداة إزالة الضباب من على الزجاج الخلفي وهي تساعد على إزالة الضباب أو الصقيع من على سطح المرايا.

تنبيه

لا تحاول إزالة الصقيع أو أية مادة أخرى من على الأسطح الداخلية للزجاج الأمامي والزجاج الخلفي باستخدام شفرة حلاقة أو أية أداة حادة أخرى. فقد يضر ذلك بشبكة مزيل الضباب من على النافذة الخلفية، ويؤثر في قدرة الراديو على التقاط المحطات الإذاعية بوضوح. ولن يغطي ضمان السيارة تكاليف التصليح.

المستشعر

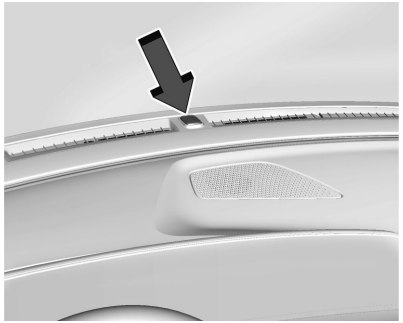

يعمل المستشعر الشمسي أعلى لوحة أجهزة القياسات، بالقرب من الزجاج الأمامي، على رصد حرارة الشمس.

يَستخدم نظام التحكم في المناخ معلومات المستشعر لضبط درجة الحرارة وسرعة المروحة وإعادة التدوير ووضع توزيع الهواء للحصول على أفضل راحة ممكنة.

وقد لا يعمل نظام التحكم التلقائي في المناخ بشكل ملائم إذا تمت تغطية المستشعر.

تشغيل نظام التحكم في المناخ عن بعد: قد يعمل نظام التحكم بالمناخ عند تشغيل السيارة عن بُعد. ويستخدم النظام الإعدادات السابقة للسائق لتدفئة أو تبريد المركبة من الداخل. قد يعمل مزيل الضباب الخلفي أثناء بدء التشغيل عن بُعد وفقًا

لبرودة الطقس الخارجي. لا يضيء مصباح مؤشر إزالة الضباب الخلفي أثناء بدء التشغيل عن بُعد. إذا احتوت المركبة على خاصية تدفئة أو تبريد المقاعد، فقد تعمل الخاصية أثناء بدء التشغيل عن بُعد. راجع بدء التشغيل عن بُعد ⇦ ١٢ وتدفئة المقاعد الأمامية وتهويتها ⇦ ٣٩.

ميزة النفخ اللاحق

إذا كانت مجهزة، في ظل ظروف معينة، فقد تظل المروحة قيد التشغيل أو قد يتم تشغيلها وإيقافها عدة مرات بعد إيقاف تشغيل المركبة وقفلها. وهذا يعد أمرًا طبيعيًا.

نظام التحكم الخلفي بالمناخ

إذا كانت المركبة مجهزة بذلك، سيكون نظام التحكم بالمناخ الخلفي موجودًا على الجزء الخلفي من الكونسول المركزي.

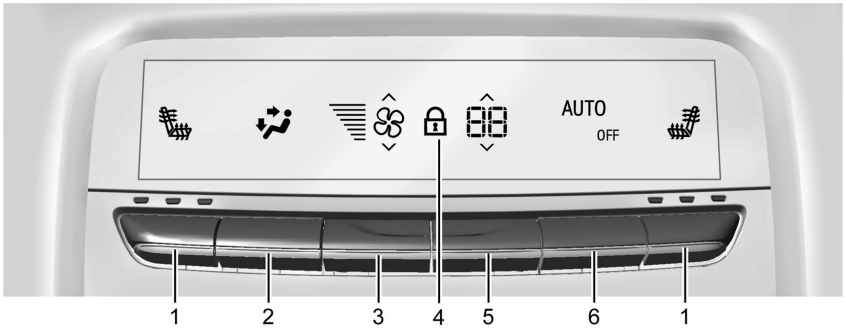

١. عناصر تشغيل تدفئة مقعد الراكب للمقعد الخلفي
٢. التحكم في وضع توصيل الهواء
٣. التحكم في المروحة
٤. قفل المناخ الخلفي
٥. التحكم في درجة حرارة نظام المناخ الخلفي
٦. AUTO (التشغيل الأوتوماتيكي)

يمكن التحكم في إعدادات المروحة ووضع توصيل الهواء وتكييف الهواء ودرجة الحرارة من خلال تحديد CLIMATE في الشاشة الرئيسية لنظام المعلومات والترفيه أو تحديد زر المناخ في شاشة التحكم بالمناخ.

التشغيل الأوتوماتيكي

AUTO (أوتوماتيكي): اضغط كي يتم التشغيل/إيقاف التشغيل. يتم التحكم في وضع توصيل الهواء تلقائيًا لضبط درجة الحرارة على الإعداد المطلوب. يظهر المؤشر AUTO (تلقائي) بشاشة العرض. في حالة ضبط وضع توصيل الهواء أو سرعة المروحة يدويًا، سيؤدي ذلك إلى إلغاء عملية التشغيل الأوتوماتيكي الكامل.

التشغيل اليدوي

: اضغط عنصر تشغيل المروحة الخلفية لأعلى أو لأسفل لزيادة أو خفض تدفق الهواء من مخارج اللوحة الخلفية.

عناصر تشغيل درجة الحرارة: اضغط لأعلى أو لأسفل لضبط درجة حرارة الراكب الخلفي.

التحكم في وضع توصيل الهواء: اضغط لأعلى أو لأسفل لتحديد وضع توصيل الهواء المطلوب.

مناخ ECO

عند تشغيل المناخ ECO، سيتم تقليل تدفق الهواء إلى المقاعد الخلفية غير المشغولة من أجل التوفير في استهلاك الطاقة. لإيقاف تشغيل مناخ ECO أو تشغيله، حدد Settings (الإعدادات) > Vehicle (المركبة) > Climate and Air Quality (جودة المناخ والهواء) > ECO Climate (مناخ ECO).

منافذ الهواء

استخدم عصا التحكم متعددة الوظائف في المركز الأمامي وفتحات التهوية الجانبية لتغيير اتجاه تدفق الهواء.

تقوم منافذ الهواء بدفق الهواء الدافئ على النوافذ الجانبية في الطقس البارد. إذا تم تحديد أوضاع الأرضية أو إزالة الضباب أو إذابة الثلج، فسيتم توجيه مقدار صغير من الهواء من المنافذ الموجودة بالقرب من النافذة.

- لفتح فتحات التكييف الأمامية بالكامل، أدر مقبض التحكم بعصا التحكم متعدد الوظائف حتى يشير المؤشر لأعلى بشكل مستقيم.
- لإغلاق فتحات التكييف الأمامية، أدر مفتاح التحكم متعدد الوظائف بعصا التحكم حتى يشير المؤشر إلى موضع الساعة التاسعة.
- لإغلاق فتحات تهوية تكييف الهواء الخلفية، انقل المقابض المنزلقة إلى الوضع الكامل الداخلي.

نصائح عملية

- نظف أي جليد أو ثلج أو أوراق شجر في مداخل الهواء عند قاعدة الزجاج الأمامي، فهذه الأشياء قد تعيق تدفق الهواء داخل المركبة.
- قُم بإزالة الثلج الموجود على غطاء المحرك لتحسين الرؤية والمساعدة في إنقاص الرطوبة الداخلة إلى المركبة.
- تأكد من خلو مسار الهواء أسفل المقاعد الأمامية من المعوقات للمساعدة في تدوير الهواء داخل المركبة بطريقة أكثر فعالية.
- استخدام حارفات هواء غير معتمدة من شركة جنرال موتورز على غطاء المحرك يمكن أن يؤثر سلباً على أداء النظام. راجع أقرب وكيل قبل إضافة أية معدات للهيكل الخارجي للمركبة.
- لا تدخل أية أجهزة بمنافذ فتحات التهوية. سيعوق هذا تدفق الهواء وقد يتسبب في حدوث تلف لفتحات التهوية.

الصيانة

فلتر هواء مقصورة الركاب

يقلل الفلتر الأتربة وغبار الطلع والمهيّجات الأخرى التي يحملها الهواء من الهواء الخارجي المسحوب إلى داخل المركبة.

وينبغي استبدال الفلتر كجزء من الصيانة المجدولة الروتينية.

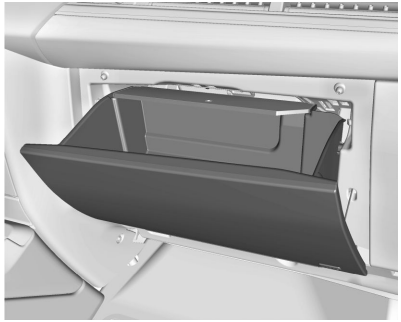

١. افتح باب صندوق القفازات بشكل كامل.

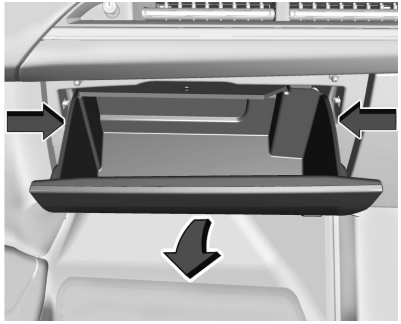

٢. اضغط على جوانب سلة صندوق القفازات للداخل لمسح السدادات وقم بالتدوير لأسفل لخفض السلة.

٣. قم بإلغاء ربط مخمد السلسلة لإزالة سلة صندوق القفازات بالكامل.

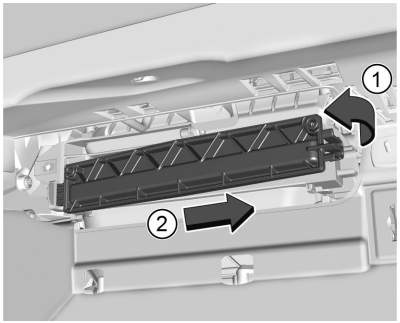

٤. حرر المشبك (١) الموجود على الجانب الأيمن من باب الفلتر وحرّكه يمينًا (٢)، ثم أزل الباب. أزل فلتر الهواء القديم.

٥. ركّب فلتر الهواء الجديد.

٦. أعد تثبيت باب الفلتر.

٧. نفّذ الخطوات بالعكس لإعادة تركيب صندوق القفازات.

استشر وكيلك إذا كنت بحاجة للمساعدة الإضافية.

الخدمة

جميع المركبات مزودة بملصق أسفل غطاء المحرك لتحديد نوعية مبرد الحرارة المستخدم في هذه المركبة. يجب عدم صيانة نظام المبرد إلا على يد فنيين مدربين ومعتمدين. لا يجب مطلقًا إصلاح أو استبدال مُبخّر تكييف الهواء بآخر من مركبة قديمة. ويجب عدم استبداله إلا بمبخر جديد لضمان التشغيل الملائم والآمن.

وأثناء الصيانة، يجب إصلاح جميع المبردات باستخدام المعدات المناسبة. إن تهوية المبردات بالتعريض المباشر للغلاف الجوي يُعد ضارًا على البيئة وقد يتسبب أيضًا في حالات سيئة نتيجة للاستنشاق أو الاحتراق أو الإصابة بلسعة الصقيع أو غيرها من العلل الصحية.

القيادة والتشغيل

معلومات القيادة
القيادة لتحسين كفاءة استخدام الطاقة ١٦٨
تشتت الانتباه أثناء القيادة ١٦٩
القيادة الوقائية ١٧٠
التحكم في المركبة ١٧٠
الفرامل ١٧٠
التوجيه ١٧٠
الاسترداد خارج الطريق ١٧١
فقد السيطرة ١٧٢
القيادة على طرق مبللة ١٧٢
الطرق الجبلية والتلالية ١٧٣
القيادة في الشتاء ١٧٤
إذا علقت المركبة ١٧٥
حدود حمولة المركبة ١٧٥

البداية والتشغيل
ترويض السيارة الجديدة ١٧٩
زر الطاقة ١٧٩
بدء وإيقاف تشغيل المركبة ١٨٠
طاقة الملحقات المختزنة (RAP) ١٨١
الانتقال إلى وضع الركن ١٨١
نقل الغيار من وضع الركن ١٨٢
الركن الممتد ١٨٢

وحدة القيادة الكهربائية
وحدة القيادة الكهربائية ١٨٢
نظام One-Pedal Driving (القيادة بدواسة واحدة) ١٨٦

أنظمة القيادة
نظام الدفع بجميع العجلات ١٨٦

الفرامل
تعزيز الفرامل الكهربائية ١٨٧
نظام الفرامل المانع للانغلاق (ABS) ..١٨٧
فرامل الركن الكهربائي ١٨٧
مساعد الفرامل ١٨٩
نظام المساعدة عند القيادة على المرتفعات (HSA) ١٨٩
الإيقاف التلقائي للمركبة (AVH) ١٨٩
الفرامل المولدة ١٩٠

أنظمة التحكم في القيادة
التحكم في الجر/ نظام التحكم الإلكتروني في الثبات ١٩١
التحكم بوضع القيادة ١٩٢

مثبت السرعة
مثبت السرعة ١٩٤
محدد السرعة ١٩٦
ميزة التحكم في السرعة التلاؤمية (متقدم) ١٩٩

أنظمة مساعدة السائق المتقدمة
أنظمة مساعدة السائق المتقدمة ٢٠٩
أنظمة المساعدة للركن أو الرجوع للخلف ٢١١
كاميرا الرؤية الخلفية (RVC) ٢١١
نظام الرؤية المحيطية ٢١٢
Park Assist (مساعد الركن) ٢١٤
نظام مساعد الركن الأوتوماتيكي (APA) ٢١٦
الفرامل الأوتوماتيكية عند الرجوع للخلف (RAB) ٢١٨
تنبيه وجود مشاة في الخلف ٢١٩
نظام تنبيه المرور المتعارض الخلفي (RCTA) ٢٢٠
أنظمة المساعدة للقيادة ٢٢١
محدد السرعة ٢٢١
نظام إنذار التصادم الأمامي ٢٢٤
فرامل الطوارئ التلقائية (AEB) ٢٢٦
نظام فرملة المشاة بالأمام (FPB) ٢٢٩
تحذير المنطقة العمياء الجانبية (SBZA) ٢٣٢
تنبيه تغيير حارة السير (LCA) ٢٣٢
مساعد التوجيه في المنطقة العمياء (BZSA) ٢٣٤
Lane Keep Assist (LKA) (مساعد البقاء على المسار) ٢٣٥
مسجّل الرؤية المحيطي ٢٣٧

الشحن
متى يلزم الشحن ٢٣٨
التوصيل في الشحن ٢٣٨
إلغاء الشحن المبرْمَج ٢٤٢

ملاحظات بشأن حالة الشحن ٢٤٢
سلك الشحن ٢٤٥
انقطاع الشحن بسبب شركة الخدمات العامة ٢٥١
المستلزمات الكهربائية لشحن البطارية . ٢٥١
سحب مقطورة
معلومات عامة عن السحب ٢٥٢
التحويلات والمكونات الإضافية
المعدات الكهربائية الإضافية ٢٥٢

معلومات القيادة

القيادة لتحسين كفاءة استخدام الطاقة

استعن بالنصائح الواردة في الفئات أدناه للمساعدة في زيادة كفاءة الطاقة والنطاق.

في درجات الحرارة الباردة، بينما تساعد نصائح الكفاءة هذه، سيكون نطاق قيادة المركبة الكهربائية أقل بسبب زيادة استخدام الطاقة بما في ذلك الطاقة المستهلكة في تدفئة المقصورة.

تقوم الميزة Energy Info (معلومات الطاقة) المتوفرة في تطبيق Vehicle Status (حالة المركبة) بتقدير تأثير العوامل الرئيسية على نطاق قيادة المركبة. إنها تعرض كيفية استخدام الطاقة في وضع القيادة الحالي منذ آخر مرة تم فيها بدء تشغيل المركبة وبناءً للمسافة التي تم قطعها مؤخرًا. انظر حالة المركبة ⇦ ١١٣.

التسارع، الفرملة، والسير بدون تحديد ترس

تجنب عمليات التسارع والتباطؤ السريع.

استخدم نظام التحكم في ثبات السرعة عند الاقتضاء.

خطط مسبقًا لعمليات التباطؤ والسير بدون تحديد ترس كلما أمكن ذلك. لا تتسرع في إشارات المرور ولا تنقل الترس إلى N (محايد) إلى السير بدون تحديد ترس.

استخدم ميزة القيادة بدواسة واحدة عندما يكون ذلك مناسبًا للمساعدة في استعادة الطاقة في أثناء السير والفرملة. يستعيد وضع الدواسة الواحدة مزيدًا من الطاقة في أثناء السير والفرملة أكثر من وضع D (القيادة). انظر نظام One-Pedal Driving (القيادة بدواسة واحدة) ⇦ ١٨٦.

استخدم الميزة Regen on Demand (التجديد عند الطلب) أثناء التباطؤ للمساعدة في استعادة الطاقة. انظر الفرامل المولدة ⇦ ١٩٠.

التضاريس وسرعة المركبة

تستخدم السرعات العالية وتغييرات الدرجة مزيدًا من الطاقة ويمكن أن تقلل بشكل كبير من النطاق الكهربائي.

إدارة درجة الحرارة الداخلية

إعدادات المناخ

يقلل استخدام أنظمة التدفئة وتكييف الهواء من الطاقة المتاحة للقيادة الكهربائية. يتم تحقيق كفاءة الطاقة المثلى عند إيقاف تشغيل التدفئة وتكييف الهواء والمروحة.

استخدم ميزات تدفئة وتهوية المقعد (إذا كانت مجهزة) بدلاً من نظام التحكم بالمناخ. تستهلك تدفئة وتهوية المقعد طاقة أقل من التدفئة والتبريد الداخلي. راجع تدفئة المقاعد الأمامية وتهويتها ◁ ٣٩ و تدفئة المقاعد الخلفية ◁ ٤٣.

استخدم ميزة التحكم في المناخ عن بُعد لتدفئة أو تبريد الجزء الداخلي في أثناء توصيل المركبة لاستخدام الكهرباء من مأخذ التيار الكهربائي بدلاً من استخدام الطاقة من البطارية. انظر بدء التشغيل عن بُعد ◁ ١٢.

في الأيام الباردة، من الأفضل توصيل المركبة بالتيار الكهربائي طوال الليل، ثم تشغيل المركبة عن بُعد.

استخدم مقياس البطارية في مجموعة العدادات لعرض تأثير إعدادات التحكم بالمناخ على النطاق المقدر. انظر مقياس البطارية (فولطية عالية) ◁ ٩٦.

الطرق الأخرى للتأثير على درجة حرارة المقصورة

في الطقس الحار، تجنب الوقوف تحت أشعة الشمس المباشرة. استخدم ستائر الشمس داخل المركبة.

حافظ على نظافة النوافذ من الداخل لتقليل الضباب. أوقف تشغيل مزيل الصقيع الأمامي ومزيل الضباب الخلفي عندما لا تكون هناك حاجة إليهما.

تجنب القيادة والنوافذ مفتوحة بسرعات الطرق السريعة.

شحن وصيانة المركبة

الشحن

حافظ على المركبة موصولة بالكهرباء، حتى عندما تكون مشحونة بالكامل، للحفاظ على درجة حرارة البطارية جاهزة للقيادة التالية. هذا مهم عندما تكون درجات الحرارة الخارجية شديدة الحرارة أو البرودة.

إذا أمكن، استخدم محطة شحن ذات طاقة عالية تبلغ ٢٤٠ فولت للحصول على أفضل النتائج. هذا يسمح للجزء الداخلي من السيارة والبطارية ذات الجهد العالي بالتدفئة إلى درجة الحرارة المناسبة.

اسمح للمركبة بالتسخين لمدة ٢٠ دقيقة قبل القيادة. يساعد هذا الأمر على تحسين درجة حرارة بطارية الجهد العالي قبل البدء بالقيادة.

الصيانة

احتفظ دائمًا بالإطارات منفوخة بشكل صحيح ومحاذاة المركبة بشكل صحيح.

تجنب الاستخدام غير الضروري للملحقات الكهربائية. ستعمل الطاقة المستخدمة في وظائف أخرى غير دفع المركبة على تقليل النطاق المتوفر.

وزن الحمولة

يؤثر وزن الحمولة الزائدة في المركبة على الكفاءة والنطاق. تجنب تحميل أكثر مما هو مطلوب.

سيؤدي استخدام حامل على السطح إلى تقليل الكفاءة بسبب الوزن الزائد والسحب.

تشتت الانتباه أثناء القيادة

هناك العديد من صور تشتت الانتباه والتي قد تصرف تركيزك عن القيادة. التزم الحكم الصائب على الأمور، ولا تدع المهام الأخرى تصرف انتباهك عن الطريق. وقد سنّت العديد من الحكومات المحلية القوانين بشأن تشتت الانتباه أثناء القيادة. لذا عليك التعرف على القوانين المحلية في منطقتك.

لتجنب التشتت أثناء القيادة، ابقي عينيك على الطريق وابقي يديك على عجلة القيادة وركز انتباهك على القيادة.

- تجنب استخدام الهاتف المحمول في مواقف القيادة التي تتطلب التركيز. واستخدم سماعة الأذن لإجراء المكالمات الضرورية والرد عليها.
- انتبه إلى الطريق. تجنب قراءة أو تسجيّل الملاحظات أو البحث عن المعلومات على الهاتف المحمول أو غيره من الأجهزة الإلكترونية.

- اطلب من الراكب الأمامي التعامل مع المصادر المحتملة لتشتت الانتباه.
- تعرّف على ميزات المركبة قبل القيادة، مثل برمجة محطات الراديو المفضلة وضبط نظام التحكم بالمناخ وإعدادات المقاعد. وعليك برمجة جميع معلومات الرحلة في جهاز الملاحة قبل القيادة.
- لا تلتقط أي شيء سقط على الأرضية قبل التوقف بالمركبة.
- أوقف المركبة أو اركنها للاعتناء بالأطفال.
- احتفظ بالحيوانات الأليفة في حامل أو وسيلة تثبيت مناسبة.
- تجنب المحادثات المرهقة أثناء القيادة، سواءً مع أحد الركاب أو عبر الهاتف المحمول.

⚠ تحذير

قد يتسبب صرف عينيك عن الطريق لفترة طويلة أو بصفة متكررة في وقوع حادث يؤدي إلى الإصابة أو الوفاة. لذا عليك التركيز في القيادة.

راجع قسم نظام المعلومات والترفيه للحصول على مزيد من المعلومات حول استخدام هذا النظام، بما في ذلك كيفية إقران هاتف محمول واستخدامه.

القيادة الوقائية

يُقصد بالقيادة الوقائية "توقع دائماً ما هو ليس متوقعًا." والخطوة الأولى في القيادة بأسلوب وقائي هي ارتداء حزام الأمان. انظر أحزمة الأمان ⇦ ٤٤.

- افترض أن مستخدمي الطريق الأخرين (المشاة وراكبو الدراجات والسائقون الأخرون) سيتصرفون بإهمال ويرتكبون الأخطاء. توقع ما يمكن فعله وكن مستعداً له.
- اترك مسافة كافية بين مركبتك والمركبة التي تسير أمامك.
- ركز على مهمة القيادة.

التحكم في المركبة

الفرملة والتوجيه والتسارع هي عوامل مهمة للمساعدة في السيطرة على المركبة أثناء القيادة.

الفرامل

يشتمل عمل الفرامل على وقت الإدراك ووقت الاستجابة. علماً بأن قرار الضغط على دواسة الفرامل هو وقت الإدراك. في حين أن الإجراء الفعلي لذلك هو وقت الاستجابة.

ومتوسط وقت استجابة السائق هو ثلاثة أرباع الثانية تقريبًا. في هذه المدة، تتحرك مركبة سرعتها ١٠٠ كم/ساعة (٦٠ ميلاً/ساعة) مسافة ٢٠ مترًا (٦٦ قدمًا)، وهي مسافة قد تكون كبيرة في حالات الطوارئ.

نصائح مفيدة ينبغي وضعها في الاعتبار بشأن الفرملة:

- حافظ على مسافة كافية بين مركبتك والمركبة التي تسير أمامك.
- تجنب الفرملة الشديدة غير الضرورية.
- اضبط إيقاع حركة المركبة وفق حركة المرور.

التوجيه

تنبيه

لتجنب إتلاف نظام التوجيه، تجنب القيادة فوق الأرصفة أو حواجز صف المركبات أو الأشياء المماثلة بسرعات أكثر من ٣ كم / ساعة (١ ميل في الساعة). توخ الحذر عند القيادة فوق أشياء أخرى مثل فواصل الحارات ومطبات السرعة. التلف الناتج عن سوء استخدام المركبة لا يكون مشمولاً بضمان المركبة.

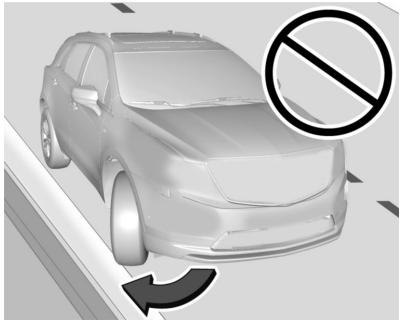

التحكم الكهربائي بالمقود

المركبة مزودة بنظام تحكم كهربائي بالمقود يعمل على تقليل الجهد المطلوب لتوجيه المركبة. لكنها لا تحتوي على سائل التوجيه الكهربائي. لا حاجة إلى الصيانة الدورية.

إذا تعرضت المركبة لخلل في النظام وفقدت التوجيه الكهربائي، فقد يتطلب الأمر بذل جهد أكبر في التوجيه. قد يتم أيضًا تقليل نظام المساعدة في التوجيه الكهربائي إذا قمت بإدارة عجلة القيادة بقدر ما يمكن أن تدور وتثبتها هناك بقوة لفترة طويلة من الوقت.

راجع الوكيل إذا كانت هناك مشكلة.

نصائح القيادة على المنحنيات

- قُد بالسرعة المناسبة عند المنحنيات.
- اخفض السرعة قبل دخول المنحنى.
- حافظ على سرعة ثابتة ومعقولة طوال المنحنى.
- انتظر حتى تخرج المركبة من المنحنى، ثم زد السرعة بالتدريج على الطريق المستقيم.

التوجيه في الطوارئ

- في بعض المواقف، قد يكون من الأفضل الالتفاف حول العائق بدلاً من الفرملة.
- يتيح الإمساك بجانبي عجلة القيادة الدوران بزاوية ١٨٠ درجة دون رفع أحد اليدين.
- يتيح نظام الفرامل المانع للانغلاق توجيه المركبة أثناء الفرملة.

الاسترداد خارج الطريق

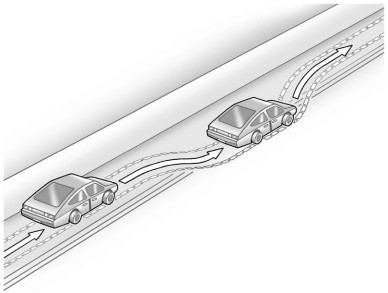

يمكن أن تسقط العجلات اليمنى للمركبة من على حافة الطريق نزولاً إلى جانب الطريق أثناء القيادة. اتبع هذه النصائح:

١. ارفع قدمك ببطء من على دواسة الوقود وإذا كان الطريق خاليًا، فوجّه المركبة بحيث تترك مسافة بينها وبين حافة الرصيف.

٢. أدر عجلة القيادة بمقدار ثمن دورة تقريبًا، حتى يلامس الإطار الأيمن الأمامي حافة الرصيف.

٣. أدر عجلة القيادة للسير بشكل مستقيم على الطريق.

فقد السيطرة

الانزلاق

هناك ثلاثة أنواع من الانزلاقات تناظر أنظمة التحكم الثلاثة في المركبة:

- انزلاق الفرملة - العجلات لا تدور.
- انزلاق التوجيه أو الانعطاف - تتسبب السرعة الزائدة أو التوجيه العنيف على المنحنيات في انزلاق الإطارات وفقد قوة الانعطاف.
- انزلاق التسارع - يتسبب الضغط الزائد على دواسة الوقود في دوران عجلات الدفع حول محورها.

تساعد الفرامل المانعة للانغلاق في تجنب الانزلاق عند الفرملة فقط.

يقوم السائقون الذي يقودون بأسلوب وقائي بتجنب معظم الانزلاقات عن طريق اتخاذ العناية المعقولة وفقًا للظروف الحالية، وعدم تجاوز هذه الظروف. لكن دائماً ما يمكن أن تحدث انزلاقات.

إذا بدأت المركبة في الانزلاق، فاتبع الاقتراحات التالية:

- ارفع قدمك بالتدريج عن دواسة الوقود، ووجّه المركبة في الاتجاه المطلوب. قد تستقيم المركبة، ولكن إذا انزلقت مرة أخرى من الانزلاق الزائد، فاستعد لتصحيح انزلاق آخر في حالة حدوثه.
- اخفض السرعة واضبط القيادة تبعًا لظروف الطقس. قد تزيد المسافة المطلوبة للتوقف وتتأثر السيطرة على المركبة عند انخفاض قوة الجر بفعل الماء أو الثلج أو الجليد أو الحصى، أو غيرها من المواد على الطريق. تعلم الانتباه إلى العلامات التحذيرية، مثل وجود كمية كافية من الماء أو الثلج أو الجليد المتراكم على الطريق بما يكفي لجعل السطح لامعاً، وقم بإبطاء السرعة إذا كانت لديك أي شكوك.
- حاول تجنب التوجيه أو التسارع أو الفرملة بصورة مفاجئة، بما في ذلك خفض سرعة المركبة من خلال نقل الغيار إلى الترس الأدنى. يمكن أن تتسبب أي تغيرات مفاجئة في انزلاق الإطارات.

القيادة على طرق مبللة

يمكن أن تتسبب الأمطار والطرق المبللة في التقليل من قوة السحب للمركبة وبالتالي التأثير على قدرتها على التوقف والتسارع. احرص دائماً على القيادة بسرعة أبطأ في هذه الأنواع من الظروف وتجنب القيادة عبر البرك الموحلة الكبيرة أو المياه العميقة الساكنة أو المتدفقة.

تأثيرات القيادة عبر الماء

⚠ تحذير

يمكن أن يتسبب بلل الفرامل في وقوع التصادمات. وقد لا تعمل بالشكل الملائم عند التوقفات السريعة مما يمكن أن يتسبب في السحب على جانب واحد. كما يمكن أن تفقد السيطرة على المركبة.

وبعد القيادة عبر برك مياه موحلة كبيرة أو بعد غسل السيارة/المركبة، اضغط بخفة على دواسة الفرامل حتى تعمل بالشكل الطبيعي.

يؤدي الماء المتدفق أو المندفع إلى قوى شديدة. يمكن أن تتسبب القيادة عبر الماء المتدفق في التأثير على المركبة. وفي حال حدوث ذلك، يمكن أن يغمرك الماء أنت والركاب الآخرين. لا تتجاهل تحذيرات الشرطة وكن حذراً جداً عند القيادة عبر الماء المتدفق.

الانزلاق فوق الماء

يُعتبر الانزلاق فوق الماء أمراً خطيراً. ويمكن أن يتراكم الماء تحت إطارات المركبة بحيث تسير فوق الماء بالفعل. وهو ما يمكن أن يحدث

إذا كان الطريق مبتلاً بالقدر الكافي وكنت تسير بالسرعة الكافية. إذا كانت المركبة تنزلق فوق الماء فعندئذ يكون تلامس عجلات المركبة مع الطريق قليلاً أو غير موجوداً.

لا توجد قواعد ثابتة بخصوص الانزلاق فوق الماء. وأفضل نصيحة في هذا الخصوص هي أن تبطئ السرعة إذا كان الطريق مبللاً.

نصائح أخرى بخصوص الطقس الممطر

بالإضافة إلى إبطاء السرعة، تشمل النصائح الأخرى فيما يتعلق بالقيادة في طقس رطب ما يلي:

- اسمح بوجود مسافة اتباع إضافية.
- قم بالمرور بحرص.
- حافظ على معدات مسح الزجاج الأمامي في حالة جيدة، واحتفظ بخزان سائل غسل الزجاج الأمامي ممتلئًا.
- إحرص على استخدام إطارات جيدة ذات عمق مناسب للإطار الخارجي. انظر إطارات ⇦ ٢٧٩.
- قم بإيقاف تشغيل نظام التحكم في ثبات السرعة، إذا كان مجهزًا. انظر ميزة التحكم في السرعة التلاؤمية (متقدم) ⇦ ١٩٩.
- أوقف تشغيل وضع القيادة بدواسة واحدة. انظر نظام One-Pedal Driving (القيادة بدواسة واحدة) ⇦ ١٨٦.
- قم بتشغيل نظام التحكم في الجر (TCS) ونظام StabiliTrak/نظام التحكم الإلكتروني في الثبات (ESC). انظر التحكم في الجر/ نظام التحكم الإلكتروني في الثبات ⇦ ١٩١.

الطرق الجبلية والتلالية

⚠ تحذير

لا تشحن بطارية مركبتك بنسبة تزيد عن ٨٠٪ إذا كنت تنوي القيادة على درجات طويلة شديدة الانحدار مثل الممرات الجبلية. يوفر هذا مساحة في البطارية للفرملة المتجددة لتكملة الفرامل التقليدية في أثناء الهبوط. هذا مهم بشكل خاص عند قطر مقطورة، مما يضع ضغطاً إضافياً على نظام الفرملة في مركبتك.

إذا امتلأت البطارية، فستكون الفرملة المتجددة محدودة أو غير متاحة. تقوم الفرامل بإبطاء سرعة المركبة وبالتالي يمكن أن تصبح ساخنة للغاية. قد لا تتمكن الفرامل الساخنة من إبطاء المركبة بما يكفي للحفاظ على السرعة والتحكم. للمساعدة في تجنب مخاطر الاصطدام، قم بالحد من شحن

(يتبع)

تحذير (يتبع)

البطارية، وإذا شعرت بتلاشي الفرامل أو تلقيت تحذيراً من الفرامل، أوقف المركبة وانتظر حتى تبرد الفرامل.

راجع "الشحن الآن" ضمن الشحن ⇦ ١٠٧ للحصول على معلومات حول تعيين حدود الشحن.

تختلف القيادة على التلال شديدة الانحدار أو عبر الجبال عن القيادة على تضاريس مسطحة أو متموجة. تأكد من:

- استخدم الفرملة المتجددة للمساعدة في إبطاء المركبة أو الحفاظ على السرعة من خلال إيقاء المركبة في وضع الترس والحد من الشحن الأولي للبطارية إلى ٨٠٪ أو أقل. انظر الفرامل المولدة ⇦ ١٩٠.
- عندما تكون الفرملة ضرورية، استخدم ضغطات متكررة وخفيفة على دواسة الفرامل. يعمل هذا على زيادة الفرملة المتجددة إلى أقصى حد وتقليل الحمل على نظام فرامل المركبة.
- احرص على الصيانة المنتظمة للمركبة وبقائها في حالة جيدة.
- تحقق من جميع مستويات السوائل والفرامل والإطارات ونظام التبريد.

- القيادة بسرعات لا تؤدي إلى انحراف السيارة عن الحارة التي تتواجد بها. عدم الانحراف بالعرض وعدم عبور الخط الأوسط.
- انتبه أثناء القيادة على قمم المرتفعات؛ فقد يوجد عائق في الحارة التي تسير بها (على سبيل المثال، سيارة متعطلة أو حادث تحطم).
- انتبه إلى لافتات الطريق الخاصة (منطقة صخور متساقطة، أو طرق منعطفة، أو منحدرات طويلة، أو مناطق المرور أو ممنوع المرور) وقم باتخاذ الإجراءات المناسبة.

القيادة في الشتاء

القيادة على الجليد أو الثلوج

تنبيه
قبل البدء بالقيادة وبغية تجنّب إلحاق الضرر بالعجلات ومكوّنات الفرامل، قُم دائمًا بإزالة الثلج والجليد من داخل العجلات وتحت المركبة.

الجليد أو الثلج المتراكم بين الإطارات والطريق يؤدي إلى تقليل قوة التماسك أو الالتصاق بالأرض، وبالتالي كن على حذر أثناء القيادة. يمكن أن يتكون الجليد المبتل عند درجة برودة ٠ مئوية (٣٢ فهرنهايت) عندما يبدأ المطر الجليدي في الهطول. تجنب القيادة على الجليد المبتل أو عند هطول الأمطار الجليدية حتى تتم معالجة الطرق.

للقيادة على الطرق المنزلقة:

- أوقف تشغيل مثبت السرعة.
- في حالة التمكين، قم بإيقاف القيادة بدواسة واحدة. انظر نظام One-Pedal Driving (القيادة بدواسة واحدة) ⇦ ١٨٦.
- إذا تم إيقاف تشغيل هذه الأنظمة، فقم بتشغيل نظام التحكم في الجر (TCS) ونظام StabiliTrak/نظام التحكم الإلكتروني في الثبات (ESC). انظر التحكم في الجر/ نظام التحكم الإلكتروني في الثبات ⇦ ١٩١.
- حدد وضع القيادة Snow/Ice (الثلج/ الجليد). انظر التحكم بوضع القيادة ⇦ ١٩٢.
- لا تضغط بقوة على دواسة التسارع. فالضغط بقوة على دواسة التسارع يؤدي إلى دوران العجلات حول محورها، وبالتالي تفقد العجلات تماسكها بالأرض.
- اترك مسافة أكبر بينك وبين السيارة التي أمامك، وانتبه للمناطق المنزلقة من الطريق. يمكن أن تتكون البقع الثلجية حتى على الطرق الخالية في المناطق المظللة. كما يمكن أن يظل سطح المنحنى أو الجسر مُغطى بالثلوج حتى عندما تصبح الطرق المحيطة خالية. تجنب مناورات التوجيه المفاجئة والفرملة أثناء السير على الثلوج.
- يعمل نظام الفرامل المانع للانغلاق (ABS) على تحسين ثبات السيارة في التوقفات القوية، ولكن يجب الضغط على الفرامل بصورة أسرع مما هو عليه الحال على الطرق الجافة. انظر نظام الفرامل المانع للانغلاق (ABS) ⇦ ١٨٧.
- تجنب استخدام دواسة Regen on Demand. انظر الفرامل المولدة ⇦ ١٩٠.

ظروف العواصف الثلجية

إذا تعثرت أو لم تستطع الاستمرار في القيادة بسبب ظروف العاصفة الشتوية، أوقف المركبة في مكان آمن وأشر لطلب المساعدة. إبقى في المركبة ما لم تكن هناك مساعدة قريبة.

إذا بقيت في سيارتك في أثناء الانتظار، فاطلب المساعدة وحافظ على سلامة كل من في المركبة من خلال تشغيل أضواء التحذير بالمخاطر الغمازة وربط قطعة قماش حمراء بالمرآة الخارجية.

لتوفير طاقة البطارية في أثناء انتظار المساعدة، قم بتشغيل المركبة لفترات قصيرة فقط قدر الحاجة لإحماء المركبة ثم أوقف تشغيلها وأغلق النافذة بصورة جزئية. تساعد الحركة أيضاً في

الحفاظ على الإحساس بالدفء. للحصول على نصائح إضافية للمساعدة في الحفاظ على طاقة البطارية في الطقس البارد، انظر القيادة لتحسين كفاءة استخدام الطاقة ⇦ ١٦٨.

إذا علقت المركبة

قم بتدوير العجلات حول محورها ببطء وبحذر لتحرير العجلة إذا كانت عالقة في الرمل أو الطين أو الجليد أو الثلج. انظر "أرجحة المركبة لتحريرها" لاحقًا في هذا القسم.

يمكن لنظام التحكم في الجر (TCS) غالبًا المساعدة في تحرير مركبة عالقة. انظر التحكم في الجر/ نظام التحكم الإلكتروني في الثبات ⇦ ١٩١. إذا لم تتمكن من تحرير المركبة باستخدام نظام التحكم في الجر (TCS)، فراجع "أرجحة المركبة لتحريرها".

⚠ تحذير

إذا كانت إطارات المركبة تدور حول محورها بسرعة عالية، فيمكن أن تنفجر، ويمكن أن تتعرض أنت والأخرون للإصابة. أدر العجلات بأقل سرعة ممكنه وتجنب زيادة السرعة عن ٥٦ كم/سا (٣٥ ميلاً/سا).

أرجحة المركبة لإخراجها من عائق

أدر عجلة القيادة يساراً ويميناً لإخلاء المنطقة المحيطة بالعجلات الأمامية. أوقف تشغيل نظام التحكم في الجر. انتقل ذهابًا وإيابًا بين الوضع R (الرجوع للخلف) والوضع D (القيادة)، مع تدوير العجلات بأقل قدر ممكن. ولمنع تآكل وحدة القيادة الكهربائية، انتظر حتى تتوقف العجلات عن الدوران حول محورها قبل تبديل السرعات. عند دوران العجلات ببطء حول محورها في الاتجاهين الأمامي والخلفي يتسبب ذلك في حركة متأرجحة يمكن أن تُحرر المركبة. إذا لم يساعد ذلك على إخراج المركبة بعد بعض المحاولات فقد تحتاج إلى سحبها. انظر نقل مركبة معطلة ⇦ ٢٩٦.

حدود حمولة المركبة

من المهم جداً معرفة الحمولة التي يمكن أن تتحملها المركبة. يُطلق على هذا الوزن وزن استيعاب المركبة وهو يشمل وزن جميع الركاب والحمولة وجميع الخيارات غير المثبتة في المصنع. يوجد ملصقان على السيارة قد يوضحان الوزن الذي يمكنها حمله بالشكل الصحيح، وهما ملصق معلومات الإطارات والحمولة وملصق الاعتماد/ الإطار.

⚠ تحذير

لا تقم بتحميل المركبة بأية أحمال أكبر من نسبة الوزن الكلي للمركبة (GVWR)، أو الحد الأقصى لنسبة الوزن الكلي للمحور (GAWR) الأمامي أو الخلفي. ويمكن أن يتسبب ذلك في تعطل الأنظمة وتغيير أسلوب معالجة المركبة. مما قد يؤدي إلى فقد السيطرة على المركبة ووقوع تصادم. قد تؤدي زيادة الحمولة إلى تقليل أداء التوقف وتلف الإطارات وتقصير عمر المركبة.

ملصق معلومات الإطارات والحمولة

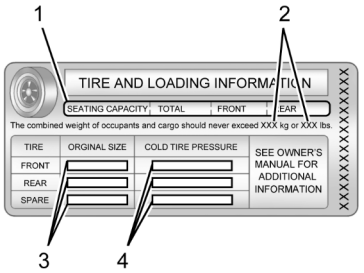

مثال على الملصقات

يوجد ملصق لمعلومات الإطارات والحمولة خاص بالمركبة مُثبت على الدعامة الوسطى (الدعامة ب). يوضح ملصق معلومات الإطارات والحمولة عدد المقاعد المُخصصة للركاب (١) والحد الأقصى لوزن استيعاب المركبة (٢) بالكيلوغرام والرطل.

ويوضح ملصق معلومات الإطارات والحمولة أيضًا مقاس إطارات المعدات الأصلية (٣) ومستويات الضغط الموصى بها لنفخ الإطارات على البارد (٤). لمزيد من المعلومات عن الإطارات والنفخ، راجع إطارات ⇦ ٢٧٩ و ضغط الإطارات ⇦ ٢٨١.

توجد أيضاً معلومات مهمة عن الحمولة في ملصق اعتماد/إطارات المركبة. وقد توضح لك تقدير الوزن الإجمالي للسيارة (GVWR) وتقدير الوزن الإجمالي للمحور (GAWR) بالنسبة للمحور الأمامي والخلفي. راجع "ملصق الاعتماد/ الإطارات" لاحقاً في هذا القسم.

خطوات تحديد حد الحمل الصحيح

١. ابحث عن عبارة "The combined weight of occupants and cargo should never exceed XXX kg or XXX lbs" (الوزن المجمع للركاب والحمولة يجب ألا يزيد عن XXX كغم أو XXX رطل) في ملصق إعلان السيارة.

٢. حدد الوزن المجمع للسائق والركاب الذين سيركبون المركبة.

٣. قم بطرح الوزن المجمع للسائق والركاب من XXX كغم أو XXX رطل.

٤. الرقم الناتج يساوي المقدار المتاح للحمولة وسعة حمل الحقائب. فعلى سبيل المثال، إذا كان المقدار "XXX" يساوي ١٤٠٠ رطل وهناك خمسة ركاب بوزن ١٥٠ رطلاً في المركبة، عندئذ يصبح مقدار الحمولة المتاحة وسعة حمل الحقائب ٦٥٠ رطلاً (١٤٠٠ - ٧٥٠ (٥ × ١٥٠) = ٦٥٠ رطلاً.)

٥. قم بتحديد الوزن المجمع للحقائب والحمولة الجاري تحميلها على المركبة. وهذا الوزن قد لا يزيد بشكل آمن عن الحمولة وسعة حمل الحقائب المحسوبة في الخطوة ٤.

هذه المركبة ليست مصممة ولا مخصصة لسحب مقطورة.

إذا تم تثبيت ملحقات ما بعد البيع على السيارة، على سبيل المثال حامل على السطح، فتأكد من إضافة وزن جميع الملحقات المثبتة إلى الوزن المجمع للأمتعة والحمولة.

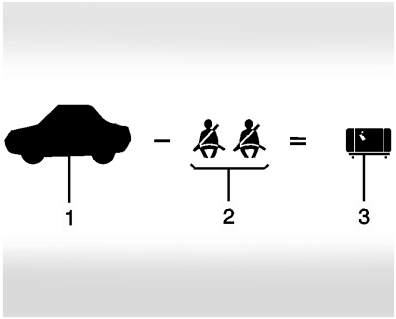

مثال ١

١. وزن سعة المركبة بالنسبة للمثال الأول = ٤٥٣ كغم (١٠٠٠ رطل)
ثم اطرح وزن الملحق، على سبيل المثال صندوق الحمولة على السطح = ١٥,٨ كغم (٣٥ رطل)
٢. اطرح وزن الركاب @ ٦٨ كغم (١٥٠ رطلاً) × ٢ = ١٣٦ كغم (٣٠٠ رطل)
٣. السعة المتبقية المتاحة لوزن الحمولة = ٣٠١,٢ كغم (٦٦٥ رطل)

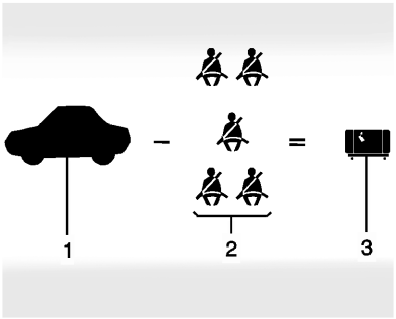

مثال ٢

١. وزن سعة المركبة بالنسبة للمثال الثاني = ٤٥٣ كغم (١٠٠٠ رطل)
ثم اطرح وزن الملحق، على سبيل المثال صندوق الحمولة على السطح = ١٨,١ كغم (40 رطل)
٢. اطرح وزن الركاب @ ٦٨ كغم (١٥٠ رطلاً) × ٥ = ٣٤٠ كغم (٧٥٠ رطل)
٣. السعة المتبقية المتاحة لوزن الحمولة = ٩٤,٩ كغم (٢١٠ رطل)

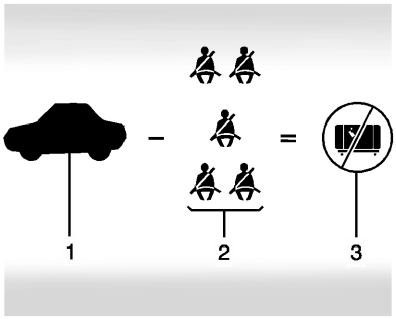

مثال ٣

١. وزن سعة المركبة بالنسبة للمثال الثالث = ٤٥٣ كغم (١٠٠٠ رطل)
٢. اطرح وزن الركاب @ ٩١ كغم (٢٠٠ رطلاً) × ٥ = ٤٥٣ كغم (١٠٠٠ رطل)
٣. وزن الحمولة المتاح = ٠ كغم (٠ رطل)

راجع ملصق معلومات الحمولة والإطارات للاطلاع على معلومات محددة عن وزن سعة مركبتك وأماكن الجلوس. لا يجب أن يزيد الوزن المجمع للسائق والركاب والملحقات والحمولة عن وزن سعة المركبة.

ملصق شهادة الاعتماد/الإطارات

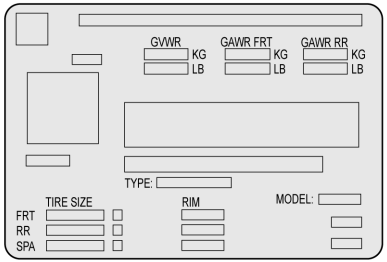

مثال على الملصق

يوجد ملصق للشهادة/الإطارات خاص بالمركبة مُثبت على الدعامة الوسطى (الدعامة ب).

البطاقة قد تعرض حجم إطارات المركبة الأصلية وضغط النفخ المطلوب للحصول على الوزن الإجمالي لحمولة المركبة.

يوضح الملصق سعة الوزن الإجمالي لمركبتك. ويطلق على هذا نسبة الوزن الكلي للمركبة (GVWR). يشمل تقدير الوزن الإجمالي للمركبة وزن المركبة وجميع الركاب والحمولة.

كما قد يوضح ملصق شهادة الاعتماد/الإطار الأوزان القصوى المسموح بها على المحاور الأمامية والخلفية، والتي يُطلق عليها نسبة الوزن الكلي للمحور (GAWR). لمعرفة الأحمال الحقيقية على المحاور الأمامية والخلفية، يمكنك وزن السيارة في محطة وزن. ويستطيع الوكيل مساعدتك في ذلك. احرص على توزيع الحمل بالتساوي على جانبي خط منتصف المركبة.

تنبيه

قد يتسبب الحمل الزائد في إحداث تلفيات بالمركبة. ولن يغطي ضمان المركبة هذه الإصلاحات. لا تضع حملاً زائدًا على المركبة.

⚠ تحذير

يمكن للأشياء التي تضعها داخل المركبة أن ترتطم بالأشخاص وتتسبب في إصابتهم عند التوقف أو الانعطاف المفاجئ، أو عند التصادم.

(يتبع)

تحذير (يتبع)

- ضع الأشياء في منطقة الحمولة بالمركبة. وفي منطقة الحمولة، احرص على وضعها إلى الأمام قدر الإمكان. حاول أن توزع الحمل بالتساوي.
- لا تقم بتكديس الأشياء الثقيلة، مثل حقائب السفر، داخل المركبة بحيث تكون بعضها فوق مستوى مسند الرأس بالمقاعد.
- لا تترك أي مقعد أطفال غير مربوط في المركبة.
- يجب تأمين الأشياء غير الثابتة في المركبة.
- لا تترك أي مقعد مطويًا للأسفل ما لم تكن هناك حاجة إلى ذلك.

البداية والتشغيل

ترويض السيارة الجديدة

تنبيه
تجنب التوقفات العنيفة خلال أول ٣٢٢ كم (٢٠٠ ميل). ففي هذه الأثناء لا يكون تيل الفرامل الجديد قد تم تليينه بعد. وقد تؤدي التوقفات المفاجئة إلى بلى التيل الجديد قبل الأوان والحاجة إلى استبداله بعد فترة أقل. اتبع إرشاد التليين هذا كلما اشتريت تيل فرامل. بعد فترة التليين، يمكن زيادة سرعة المركبة والحمل تدريجيًا.

زر الطاقة

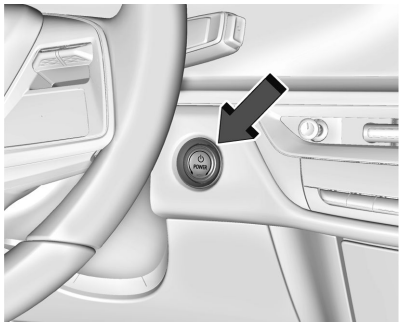

تتميز المركبة بإمكانية بدء التشغيل إلكترونيًا باستخدام زر انضغاطي.

يجب أن يكون مفتاح التحكم عن بُعد داخل المركبة لكي يتم تشغيل النظام. إذا لم يتم بدء تشغيل المركبة، ضع مفتاح التحكم عن بُعد في الجيب المُخصص له، داخل الكونسول المركزي.

ON/RUN (تشغيل / تدوير) : يُستخدم هذا الموضع لبدء التشغيل والقيادة. عندما تكون المركبة قيد إيقاف التشغيل ودواسة الفرامل معشقة، يؤدي الضغط على ⏻ POWER مرة واحدة إلى ضبط المركبة في وضع ON/RUN (تشغيل/تدوير). وعندما يكون مصباح جاهزية المركبة الموجود في مجموعة العدادات مضيئًا، يُعني ذلك أن المركبة جاهزة للقيادة. وقد يستغرق ذلك ما يصل إلى ١٥ ثانية عند درجات الحرارة شديدة البرودة.

وضع الخدمة

يتوافر وضع الطاقة هذا لعمليات الخدمة والتشخيص وللتحقق من التشغيل الصحيح لمصباح حاجة المركبة للخدمة قريبًا والذي قد تتطلبه أغراض الفحص أو الصيانة. وعندما تكون المركبة قيد إيقاف التشغيل ودواسة الفرامل غير معشقة، يؤدي الضغط مع الاستمرار على ⏻ POWER لأكثر من خمس ثوانٍ إلى تحويل المركبة إلى وضع Service Mode (وضع الخدمة). وفيه تعمل أنظمة العدادات والصوت تمامًا كما في وضع ON/RUN (تشغيل)، ولكن لا يمكن قيادة المركبة. لا يمكن بدء تشغيل نظام الدفع في وضع الخدمة. اضغط على ⏻ POWER مرة أخرى لإيقاف تشغيل المركبة.

تنبيه
سيؤدي وضع المركبة في وضع الخدمة إلى استخدام البطارية التي تعمل بقدرة ١٢ فولت. تجنب استخدام وضع الخدمة لمدة طويلة، أو قد لا يتم بدء تشغيل المركبة.

إيقاف تشغيل المركبة : لإيقاف تشغيل المركبة، استخدم الفرامل واضغط على الزر الموجود أعلى ذراع ناقل الحركة للانتقال إلى P (الركن) واضغط على ⏻ POWER.

وبدلاً من ذلك، استخدم الفرامل واضغط على ⏻ POWER. ستتحول وحدة القيادة الكهربائية إلى P (الركن) ثم تغلق تلقائيًا.

ستظل طاقة الملحقات المحتجزة (RAP) نشطة حتى يتم فتح باب السائق.

في حالة الاضطرار إلى إيقاف تشغيل المركبة في الطوارئ:

١. استخدم الفرامل بالضغط عليها بقوة وثبات. لا تضغط على الفرامل بشكل متكرر. فقد يستنفذ هذا المساعد الكهربائي، مما يتطلب زيادة قوة الضغط على دواسة الفرامل.

٢. انتقل بالمركبة إلى الوضع N (المحايد). يمكن القيام بهذا أثناء تحرك المركبة. بعد الانتقال إلى الوضع N (المحايد)، اضغط بقوة على الفرامل، ووجّه المركبة نحو مكان آمن.

٣. لإيقاف تشغيل المركبة تمامًا، انتقل إلى الوضع P (ركن)، وأوقف تشغيل المركبة بالضغط على⏻ POWER.

٤. عشّق فرامل الركن.

⚠ تحذير

قد يؤدي إيقاف تشغيل المركبة أثناء الحركة إلى تعطيل الوسائد الهوائية. لا ينبغي إيقاف تشغيل نظام الدفع إلا في حالات الطوارئ، وذلك أثناء قيادة المركبة.

إذا كان من غير الممكن التنحي بالمركبة جانبًا، ويجب إيقاف تشغيلها أثناء القيادة، فاضغط مع الاستمرار على ⏻ POWER لمدة أطول من ثانيتين، أو اضغط مرتين في خلال خمس ثوان.

بدء وإيقاف تشغيل المركبة

إجراءات بدء التشغيل

اضغط على زر وضع P (الركن) على ذراع تغيير السرعة، أو حرك ذراع تغيير السرعة إلى الوضع N (محايد). لن يتم بدء تشغيل نظام الدفع في أي وضع آخر.

تنبيه

لا تحاول تغيير الوضع إلى الوضع P (ركن) أثناء حركة المركبة وإلا قد يؤدي ذلك إلى تلف وحدة القيادة الكهربائية. لا تنتقل إلى الوضع P (ركن) إلا عند توقف المركبة.

تنبيه

وإذا قمت بإضافة أجزاء أو ملحقات كهربائية، فيمكنك تغيير طريقة عمل المحرك. لا يشمل ضمان المركبة أي تلف ناتج عن ذلك.

يلزم تواجد مفتاح التحكم عن بُعد داخل المركبة. اضغط على دواسة الفرامل ثم اضغط على الزر ⏻ POWER وحرره.

إذا لم يكن مفتاح التحكم عن بُعد في المركبة أو يوجد أي شيء آخر يتداخل معه، تظهر رسالة في مركز معلومات السائق (DIC).

وفي حالة تعذر بدء تشغيل المركبة نظرًا لانخفاض بطارية مفتاح التحكم عن بُعد، لا يزال بالإمكان دفعها. انظر تشغيل المفتاح عن بُعد ٦ ⇦.

يتم عرض ضوء استعداد المركبة على لوحة العدادات عندما تكون المركبة جاهزة للقيادة.

وتعرض مجموعة العدادات أيضًا مقياسًا نشطًا للبطارية عندما تكون المركبة جاهزة للدفع.

إجراء إعادة بدء التشغيل

إذا كان يلزم إعادة بدء تشغيل المركبة أثناء تحركها، حرك ذراع تغيير السرعة إلى الوضع N (محايد) واضغط على ⏻ POWER مرتين دون الضغط على دواسة الفرامل. لن يتم إعادة بدء تشغيل نظام الدفع في أي وضع آخر.

سيصدر صوت تنبيه إذا تم فتح باب السائق في أثناء تشغيل المركبة. اضغط دائماً على ⏻ POWER لإيقاف تشغيل المركبة قبل الخروج.

إجراء إيقاف التشغيل

للحصول على معلومات بشأن كيفية إيقاف تشغيل المركبة، انظر زر الطاقة ⇦ ١٧٩.

طاقة الملحقات المختزنة (RAP)

عند تبديل المركبة من وضع تشغيل إلى إيقاف التشغيل، ستظل الميزات التالية (إذا كانت مجهزة) تعمل لمدة تصل إلى ١٠ دقائق، أو حتى يتم فتح باب السائق.

- نظام المعلومات و الترفيه
- النوافذ الآلية (أثناء RAP، ستفقد هذه الوظيفة عند فتح أي باب)
- فتحة السقف (أثناء RAP، ستفقد هذه الوظيفة عند فتح أي باب)
- مقبس تشغيل الملحقات المساعد
- النظام الصوتي
- نظام OnStar

الانتقال إلى وضع الركن

⚠ تحذير

قد يؤدي ركن المركبة على المنحدرات ذات الاحتكاك السيء مثل الثلج أو الجليد أو الطين أو الحصى إلى تحرك المركبة دون قصد وقد يؤدي إلى الإصابة و/أو الوفاة و/أو تلف المركبة. تأكد من استخدام فرامل الركن. انظر فرامل الركن الكهربائي ⇦ ١٨٧.

للتغيير إلى وضع P (ركن):

١. استمر في الضغط على دواسة الفرامل مع ضبط فرامل اليد. انظر فرامل الركن الكهربائي ⇦ ١٨٧.

٢. اضغط على مفتاح P (الركن) الموجود في نهاية ذراع النقل. انظر وحدة القيادة الكهربائية ⇦ ١٨٢.

٣. سيتحول مؤشر P على ذراع نقل التروس إلى اللون الأحمر عندما تكون السيارة في وضع P (ركن).

إذا تم نقل المركبة إلى الوضع P (ركن) على منحدر، فقد يتم تعشيق فرامل الركن الكهربائية (EPB) تلقائيًا. قد لا يتمكن السائق من تحرير فرامل الركن الكهربائية باستخدام مفتاح فرامل الركن الكهربائية. يجب أن تتحرر فرامل الركن الكهربائية تلقائيًا عندما تنتقل المركبة من الوضع P (ركن).

ترك المركبة ونظام الدفع قيد التشغيل

⚠ تحذير

هناك خطورة في الخروج من السيارة قبل ضبط ذراع نقل التروس على وضع P (ركن) بالكامل مع ضبط فرامل الركن. فيمكن أن تسير المركبة.

تجنب ترك المركبة عندما يكون نظام الدفع قيد التشغيل. وإذا تركت نظام الدفع في وضع التشغيل فيمكن أن تتحرك المركبة فجأة. ويمكن أن تتعرض أنت أو الآخرون للإصابة. ولضمان عدم تحرك المركبة، حتى إذا كانت تقف على أرض مستوية تماماً، احرص دائماً على ضبط فرامل الركن والضغط على زر الوضع P (ركن). انظر الانتقال إلى وضع الركن ⇦ ١٨١.

إذا كان يلزم ترك المركبة ونظام الدفع قيد التشغيل، تأكد من أن المركبة في الوضع P (ركن) مع ضبط فرامل EPB، قبل مغادرة المركبة. بعد الضغط على زر الوضع P (ركن)، اضغط مع الاستمرار على دواسة الوقود العادية.

وفي حالة عدم قدرتك على رؤية مؤشر الوضع P (ركن) في مجموعة العدادات، فيُعني ذلك أن لم يتم تحويل المركبة إلى الوضع P (ركن).

نقل الغيار من وضع الركن

لقد تم تجهيز هه المركبة بوحدة قيادة كهربائية. لتغيير الوضع P (ركن)، يلزم أن تكون المركبة قيد التشغيل ودواسة الوقود مُعشقة وينبغي فصل سلك الشحن.

قد يؤدي ركن المركبة في البرد الشديد لعدة أيام دون توصيل سلك الشحن إلى تعذر بدء تشغيلها. قم بتوصيل المركبة للسماح بتسخين بطارية الجهد العالي بشكل كافٍ.

للانتقال من الوضع P (الركن):

١. اضغط على دواسة الفرامل.

٢. تحقق من عدم توصيل المركبة وأن مصباح جاهزية المركبة مضيئًا.

٣. حرك ذراع الغيار إلى الوضع المطلوب.

بعد تحرير ذراع نقل التروس، سيتمركز في المنتصف.

سيتحول مؤشر P إلى اللون الأبيض ويتحول مؤشر التروس على ذراع نقل التروس إلى اللون الأحمر عندما تخرج السيارة من الوضع P (ركن).

إذا تعذر على السيارة الخروج من وضع P (ركن)، فقد تظهر رسالة في مركز معلومات السائق (DIC). تحقق من أن المركبة قيد التشغيل، وأن ضوء المركبة جاهزة يعمل، ويتم الضغط على دواسة الفرامل عندما تحاول الانتقال من وضع P (الركن). إذا كانت كل هذه الأمور مطبقة، لكن المركبة لن تنتقل من وضع P (الركن)، راجع وكيلك من أجل الصيانة.

إذا تم تجهيزها، فقد تمنع ميزة Buckle to Drive (ربط حزام الأمان للقيادة) النقل من P (الركن). انظر Buckle to Drive (ربط حزام أمان للقيادة) ⇦ ٤٥.

الركن الممتد

من الأفضل عدم ركن المركبة أثناء تشغيل المحرك. في حالة ترك المركبة قيد التشغيل، تأكد من عدم تحركها.

انظر الانتقال إلى وضع الركن ⇦ ١٨١.

في حالة ترك المركبة مركونة وهي قيد التشغيل ومفتاح التحكم عن بُعد خارجها، فستظل تعمل لمدة تصل إلى ساعة واحدة.

في حالة ترك المركبة مركونة وهي قيد التشغيل ومفتاح التحكم عن بُعد داخلها، فستظل تعمل لمدة تصل إلى ساعتين.

وسيتم إعادة ضبط المؤقت في حالة تحريك ذراع نقل التروس من وضع P (الركن) في أثناء تشغيل المركبة.

انظر تشغيل المفتاح عن بُعد ⇦ ٦.

وحدة القيادة الكهربائية

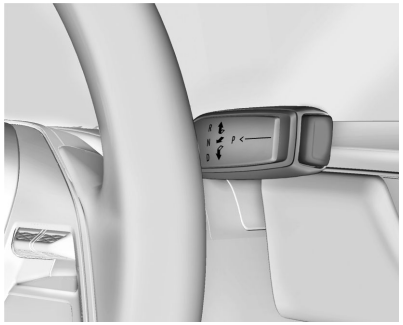

تستخدم المركبة وحدة قيادة كهربائية. يظهر نمط تغيير التروس في أمام ذراع تغيير التروس. سيضيء وضع الترس المحدد حاليًا باللون الأحمر على ذراع نقل التروس بينما تظل كل الأوضاع الأخرى باللون الأبيض. إذا لم تتم عملية التغيير فورًا، كما هو الحال في الطقس البارد جدًا، فسيومض المؤشر في مفتاح نقل التروس لحين التعشيق بالكامل.

⚠ تحذير

ويمثل الخروج من المركبة أمرًا خطيرًا في حالة عدم الضغط على الزر P (ركن) مع ضبط فرامل الركن. فيمكن أن تسير المركبة.

تجنب ترك المركبة عندما يكون نظام الدفع قيد التشغيل. وإذا تركت نظام الدفع في وضع التشغيل فيمكن أن تتحرك المركبة فجأة. ويمكن أن تتعرض أنت أو الآخرون للإصابة. ولضمان عدم تحرك المركبة، حتى إذا كانت تقف على أرض مستوية تمامًا، احرص دائمًا على ضبط فرامل الركن والضغط على زر الوضع P (ركن).

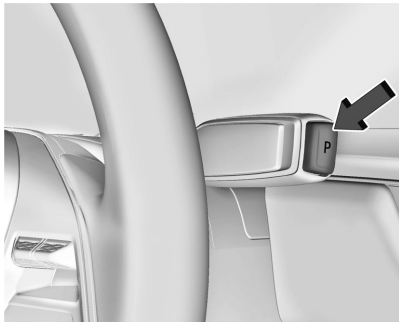

P (ركن): يُستخدم هذا الوضع في قفل العجلات القائدة. استخدم الوضع P (الركن) عند بدء تشغيل السيارة لضمان عدم تحرك السيارة.

رسالة خدمة ذراع تغيير التروس

إذا ظهرت الرسالة SERVICE SHIFTER SEE OWNER'S MANUAL (خدمة ذراع تغيير التروس، راجع دليل المالك) في مركز معلومات السائق (DIC)، فيلزم إجراء الخدمة على ذراع تغيير التروس. قم بإجراء الخدمة على المركبة في أقرب وقت ممكن. إذا كانت السيارة تنقل أوتوماتيكيًا إلى الوضع P (ركن)، فتأكد من عدم انحشار زر P (ركن). لتشغيل المركبة، ثبّت ذراع تغيير التروس على الترس المطلوب، R (رجوع) أو D (قيادة)، حتى تتجاوز المركبة سرعة ١٦ كم/ساعة (١٠ ميل/ساعة) ثم حرر ذراع تغيير التروس.

إذا كانت المركبة في وضع التشغيل، فيمكن تغيير المركبة إلى وضع P (الركن).

إذا تم الضغط على OFF لمرتين أثناء تشغيله بسرعة عالية نسبيًا، فسيتم إيقاف تشغيل المركبة تلقائيًا إلى N (محايد). بمجرد توقف السيارة، يمكن تحديد P (ركن).

عندما تكون المركبة متوقفة، اضغط على OFF لإيقاف تشغيلها. سوف تتحول المركبة إلى وضع P (الركن) ما لم تكن المركبة في الوضع N (محايد)، راجع جزئية "وضع غسل المركبة" الذي سيرد لاحقًا في هذا القسم.

لن تتحول السيارة إلى وضع P (ركن) إذا كانت تسير بسرعة كبيرة. أوقف السيارة وتحول إلى الوضع P (ركن).

للتحول من وإلى الوضع P (ركن)، راجع الانتقال إلى وضع الركن ⇦ ١٨١ ونقل الغيار من وضع الركن ⇦ ١٨٢.

R: استخدم هذا الغيار في الرجوع للخلف.

إذا تم تحويل صندوق التروس من الوضع R (رجوع للخلف) إلى D (قيادة) أو (قيادة) إلى R (رجوع للخلف) عندما تسير المركبة بسرعة مرتفعة، فقد تتحول المركبة إلى الوضع N (محايد). قلل سرعة السيارة ثم حاول التغيير مرة أخرى.

للانتقال إلى الوضع R (رجوع):

١. أوقف السيارة تمامًا.
٢. من الموضع المركزي، حرك ذراع النقل للخلف نحوك، ثم لأعلى. يضيئ R باللون الأحمر.
٣. بعد تحرير ذراع نقل التروس، سيتمركز في المنتصف.

للانتقال من الوضع R (رجوع):

١. أوقف السيارة تمامًا.
٢. قم بالتغيير إلى الترس المطلوب.
٣. بعد تحرير ذراع نقل التروس، سيتمركز في المنتصف.

وأثناء قيادة المركبة بسرعات منخفضة، يمكن استخدام الوضع R (الرجوع للخلف) لتحجير المركبة للخلف وللأمام للخروج من مناطق الثلوج أو الجليد أو الرمال بدون التسبب في تلف وحدة القيادة الكهربائية. انظر إذا علقت المركبة ⇦ ١٧٥.

N (المحايد): في هذه الحالة، يكون نظام الدفع غير نشط. إذا كانت المركبة تتحرك وتم إيقاف تشغيلها، فأعد تشغيل نظام الدفع في الوضع N (محايد) فقط.

تنبيه
السيارة ليست مصممة للبقاء في وضع N (محايد) لفترات طويلة من الوقت. وستتحول أوتوماتيكيًا إلى الوضع P (ركن).

للانتقال إلى الوضع N (محايد):

١. حرك ذراع النقل للخلف باتجاه السائق.

- إذا كانت المركبة في وضع P (الركن)، فاضغط على دواسة الفرامل في أثناء تحريك ذراع ناقل الحركة للخلف.
- سيضيء المؤشر N باللون الأحمر.

٢. بعد تحرير ذراع نقل التروس، سيتمركز في المنتصف.

للخروج من الوضع N (محايد):

١. أوقف السيارة تمامًا.

٢. اضغط مع الاستمرار في الضغط على دواسة فرامل الركن لأسفل.

٣. قم بالتغيير إلى الترس المطلوب.

إذا لم يتم تعشيق دواسة الفرامل، فقد تظل المركبة في الوضع N (محايد).

وضع غسيل المركبة

تشتمل هذه المركبة على وضع غسيل المركبة الذي يسمح للمركبة بالبقاء في N (محايد) لاستخدامه في غسيل المركبات التلقائي.

لم يتم تصميم المركبة أو الغرض منها سحبها مع ملامسة أيّ من عجلاتها للأرض. إذا كانت مركبتك معطلة وتحتاج إلى السحب، انظر نقل مركبة معطلة ⇦ ٢٩٦.

تنبيه
السيارة ليست مصممة للبقاء في وضع N (محايد) لفترات طويلة من الوقت. وستتحول أوتوماتيكيًا إلى الوضع P (ركن).

وضع غسيل المركبة (إيقاف تشغيل المركبة) - السائق في المركبة

لوضع المركبة في الوضع N (محايد) مع إيقاف تشغيلها ووجود ركاب بها:

١. قم بالقيادة إلى مدخل غسيل المركبات.

٢. اضغط على دواسة الفرامل.

٣. التحول إلى الوضع N (المحايد).

٤. أوقف تشغيل المركبة ثم حرر دواسة الفرامل.

٥. يجب أن يستمر المؤشر في إظهار N. إذا لم يحدث ذلك، كرر الخطوات ٢-٤.

٦. اقفل الأبواب بمفتاح القفل الداخلي أو مفتاح التحكم عن بُعد للتأكد من تراجع مقابض الأبواب الخارجية. المركبة جاهزة الآن من أجل غسلها.

وضع غسيل المركبة (إيقاف تشغيل المركبة) - السائق خارج المركبة

لوضع المركبة في الوضع N (محايد) مع إيقاف تشغيلها وعدم وجود ركاب بها:

١. قم بالقيادة إلى مدخل غسيل المركبات.

٢. اضغط على دواسة الفرامل.

٣. افتح الباب.

٤. التحول إلى الوضع N (المحايد).

٥. أوقف تشغيل المركبة ثم حرر دواسة الفرامل.

٦. يجب أن يستمر المؤشر في إظهار N. إذا لم يحدث ذلك، كرر الخطوات ٢-٥.

٧. اخرج من المركبة وأغلق الباب.

٨. أغلق الأبواب بمفتاح التحكم عن بُعد للتأكد من تراجع المقابض الخارجية. المركبة جاهزة الآن من أجل غسلها.

٩. قد تتحول المركبة تلقائيًا إلى الوضع P (ركن) بعد الدخول إليها مرة أخرى.

وضع غسيل المركبة (تشغيل المركبة) - السائق في المركبة

لوضع المركبة في الوضع N (محايد) أثناء تشغيلها ووجود ركاب بها:

١. قم بالقيادة إلى مدخل غسيل المركبات.

٢. اضغط على دواسة الفرامل.

٣. التحول إلى الوضع N (المحايد).

٤. قم بتحرير دواسة الفرامل.

٥. اقفل الأبواب بمفتاح القفل الداخلي أو مفتاح التحكم عن بُعد للتأكد من تراجع مقابض الأبواب الخارجية. المركبة جاهزة الآن من أجل غسلها.

وضع غسيل المركبة (تشغيل المركبة) - السائق خارج المركبة

لوضع المركبة في الوضع N (محايد) أثناء تشغيلها وعدم وجود ركاب بها:

١. قم بالقيادة إلى مدخل غسيل المركبات.

٢. اضغط على دواسة الفرامل.

٣. افتح الباب.

٤. قم بالتحويل إلى N (محايد)، ثم حرر دواسة الفرامل.

٥. يجب أن يستمر المؤشر في إظهار N. إذا لم يحدث ذلك، كرر الخطوات ٢-٤.

٦. اخرج من المركبة وأغلق الباب.

٧. أغلق الأبواب بمفتاح التحكم عن بُعد للتأكد من تراجع المقابض الخارجية. المركبة جاهزة الآن من أجل غسلها.

٨. قد تتحول المركبة تلقائيًا إلى الوضع P (ركن) بعد الدخول إليها مرة أخرى.

D (قيادة): هذا الوضع للقيادة العادية. اذا كانت هناك حاجة لمزيد من الطاقة للمرور، اضغط على دواسة الوقود إلى الأسفل.

للانتقال إلى الوضع D (قيادة):

١. أوقف السيارة تمامًا.

٢. من الموضع المركزي، حرك ذراع النقل للخلف نحوك، ثم لأسفل.

- إذا كانت المركبة في وضع P (الركن)، فاضغط على دواسة الفرامل في أثناء تحريك ذراع ناقل الحركة.
- D سيضيء باللون الأحمر.

٣. بعد تحرير ذراع نقل التروس، سيتمركز في المنتصف.

للانتقال من الوضع D (قيادة):

١. أوقف السيارة تمامًا.

٢. قم بالتغيير إلى الترس المطلوب.

تنبيه
قد يؤدي دوران الإطارات بشكل مفرط إلى تلف وحدة القيادة الكهربائية. ولن يغطي ضمان المركبة هذه الإصلاحات. إذا علقت المركبة فلا تقم بتدوير العجلات حول محورها.

وعند التوقف على أحد المرتفعات المنحدرة، استخدم الفرامل لتثبيت المركبة في مكانها.

عند التغيير إلى الوضع P (ركن) أثناء وقوف المركبة على مرتفع، فاستخدم الفرامل لتثبيت المركبة ثم انقل ذراع التغيير إلى الوضع P (ركن).

نظام One-Pedal Driving (القيادة بدواسة واحدة)

تسمح القيادة بدواسة واحدة باستخدام دواسة الوقود للتحكم في تباطؤ المركبة حتى التوقف التام. سيؤدي تحرير دواسة الوقود تماماً إلى خفض السرعة بقوة. ويتيح تحرير دواسة الوقود جزئيًا إلى خفض سرعة المركبة بالتدريج على النحو المطلوب.

استخدم دواسة الفرامل إذا دعت الحاجة للفرملة الطارئة.

لعرض وتكوين وظيفة القيادة بدوّاسة واحدة، من الشاشة الرئيسية لنظام المعلومات والترفيه، حدّد Controls (عناصر التحكم) > Drive & Park (القيادة والركن) > One-Pedal Driving (القيادة بدواسة واحدة).

حدّد Off (إيقاف) لتعطيل One-Pedal Driving (القيادة بدوّاسة واحدة) للقيادة التقليدية بدوّاستين، على غرار المركبة العاملة بالبنزين.

حدّد Normal (عادي) لتفعيل One-Pedal Driving (القيادة بدوّاسة واحدة) حيث يتم تطبيق مستوى معتدل من الفرملة عند تحرير دوّاسة التسارع أثناء القيادة.

حدّد High (مرتفع) لتفعيل One-Pedal Driving (القيادة بدوّاسة واحدة) بحيث يصبح بالإمكان تطبيق مستوى شديد من الفرملة عند تحرير دوّاسة التسارع أثناء القيادة.

عند التمكين، تنطبق القيادة بدواسة واحدة في وضع D (القيادة). تظل هذه الميزة ممكّنة حتى يعطلها السائق يدويًا. اضغط على دواسة الوقود حتى الوصول إلى السرعة المطلوبة. ستضيء مصابيح الفرامل في أثناء التباطؤ الكبير وعند توقف المركبة.

إذا تم إيقاف تشغيل القيادة بدواسة واحدة في أثناء التوقف، فستظل المركبة متوقفة. اضغط على دواسة الفرامل أو دواسة الوقود للعودة إلى القيادة ثنائية الدواسة.

للوصول بشكل أسرع، يمكن تحديد One-Pedal Driving (القيادة بدوّاسة واحدة) في تطبيق Drive Mode (وضع القيادة) أو في درج عناصر التحكم. في حالة التجهيز، يمكن تمكين زر التحكم في قائمة إعدادات القيادة بدواسة واحدة للسماح بتغيير المستوى.

المس لتشغيل القيادة بدواسة واحدة أو إيقاف تشغيلها. عند التشغيل، تعود القيادة بدواسة واحدة إلى المستوى المحدد مسبقاً. لتغيير المستوى، اضغط على رابط الإعدادات في المربع المنبثق للانتقال إلى التحديد الكامل للقيادة بدواسة واحدة.

عندما يكون ذلك ممكناً، تستخدم القيادة بدواسة واحدة الفرملة المتجددة لإبطاء المركبة من أجل كفاءة الطاقة. يمكن استخدام فرامل الاحتكاك في بعض الحالات عند تقليل الفرملة المتجددة. سيتم استخدام فرامل الاحتكاك لتثبيت المركبة بعد التوقف، وقد تتم ملاحظة ضوضاء عند تعشيق الفرامل.

عند القيادة على طرق زلقة، يوصى بإيقاف القيادة بدواسة واحدة. انظر القيادة في الشتاء ⇦ ١٧٤.

في أثناء استخدام وضع القيادة بدواسة واحدة، قد يتم استخدام فرامل الركن الكهربائية (EPB) في بعض الأحيان. قد يحدث هذا الأمر في حالة:

- خروج السائق من المركبة.
- بقاء المركبة متوقفة لمدة خمس دقائق.

ولاستئناف القيادة، اضغط على دواسة الوقود وسيتم فك تعشيق فرامل الركن الكهربائي (EPB) تلقائيًا.

أنظمة القيادة

نظام الدفع بجميع العجلات

قد تكون هذه المركبة مجهزة بنظام الدفع بجميع العجلات الكهربائي المتقدم (eAWD). يوفر نظام eAWD الطاقة لجميع العجلات الأربع، ويتكيف النظام تلقائيًا مع ظروف القيادة. يغير نظام eAWD بشكل مستمر قوة القيادة إلى العجلات الأمامية والخلفية لزيادة كفاءة القيادة وتحسين ديناميكيات القيادة. تتضمن مركبتك قدرة استثنائية على القيادة، ولكن يجب الحرص دائماً على ضبط أسلوب القيادة وفقاً لحركة المرور وظروف الطريق.

يمكن تخصيص إعدادات eAWD للمركبة وفقًا لوضع السائق المحدد. راجع التحكم بوضع القيادة ⇦ ١٩٢ للمزيد من المعلومات.

الفرامل

تعزيز الفرامل الكهربائية

تحتوي المركبات المزودة بميزة تعزيز الفرامل الكهربائية على دوائر فرامل هيدروليكية يتم التحكم فيها إلكترونيًا عند تعشيق دواسة الفرامل أثناء التشغيل العادي. يقوم النظام بإجراء اختبارات روتينية وينطفئ في غضون دقائق قليلة بعد إيقاف المركبة. قد تُسمع ضوضاء خلال هذا الوقت. في حالة الضغط على دواسة الفرامل أثناء إجراء الاختبارات أو عند إيقاف تشغيل نظام تعزيز الفرامل الكهربائية، فقد يكون هناك تغيير ملحوظ في قوة الدواسة والسفر. وهذا يعد أمرًا طبيعيًا.

نظام الفرامل المانع للانغلاق (ABS)

يساعد نظام الفرامل المانع للانغلاق (ABS) على منع انزلاق الفرامل والحفاظ على التوجيه أثناء الفرملة بقوة.

يقوم نظام الفرامل المانع للانغلاق (ABS) بإجراء فحص للنظام عند قيادة المركبة لأول مرة. قد يتم سماع صوت المحرك اللحظي أو ضجيج النقر أثناء إجراء هذا الاختبار، وقد تتحرك دواسة الفرامل قليلًا. وهذا يعد أمرًا طبيعيًا.

وإذا كانت هناك أي مشكلة في نظام الفرامل المانعة للانغلاق، يظل هذا الضوء التحذيري عاملاً. انظر مصباح تحذير نظام الفرامل المانعة للانغلاق (ABS) ⇦ ١٠٢.

لا يغير نظام الفرامل المانع للانغلاق (ABS) الوقت اللازم لوضع القدم على دواسة الفرامل ولا يقلل دائمًا من مسافة التوقف. إذا اقتربت بشدة من المركبة التي تسير أمامك، فلن يكون هناك الوقت الكافي للضغط على الفرامل إذا أبطأت هذه المركبة أو توقفت فجأة. احرص دائمًا على ترك مسافة كافية أمامك للتوقف، حتى باستخدام نظام الفرامل المانع للانغلاق.

استخدام نظام الفرامل المانعة للانغلاق (ABS)

لا تقم بضخ الفرملة. ما عليك سوى الضغط على دواسة الفرامل بقوة. إن سماع أو الشعور بعمل نظام الفرامل المانع للانغلاق يُعد أمرًا طبيعيًا.

الفرملة في حالات الطوارئ

يتيح نظام الفرامل المانع للانغلاق (ABS) التوجيه والفرملة في نفس الوقت. في العديد من حالات الطوارئ، يمكن أن يساعد التوجيه أكثر من الفرملة.

قد تتطلّب بعض اللوائح الإقليمية ضرورة وميض المصابيح الخلفية عند حدوث حالة فرملة طارئة.

فرامل الركن الكهربائي

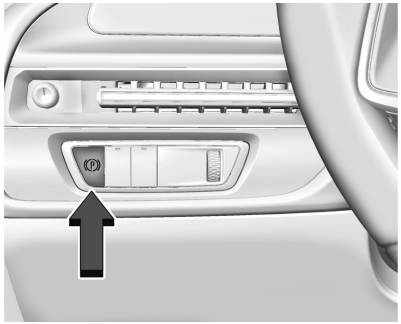

فرامل الركن الكهربائية (EPB) دائماً ما تكون قابلة للربط، حتى مع ضبط المركبة على وضع إيقاف التشغيل. إذا كانت الطاقة الكهربائية غير كافية فلن يمكنك ربط فرامل اليد الكهربائية أو

تحريرها. لمنع استنزاف البطارية، تجنب الدورات المتكررة غير الضرورية لفرامل الركن الكهربائية (EPB).

يحتوي النظام على مصباح وضع فرامل الركن بلون أحمر ومصباح تحذيري أصفر خاص بفرامل الركن للخدمة. راجع Electric Parking Brake Light (مصباح فرامل الركن الكهربائي) ⇦ ١٠١ و صيانة Electric Parking Brake Light (مصباح فرامل الركن الكهربائية) ⇦ ١٠١. هناك رسائل أخرى تتعلق بفرامل الركن في مركز معلومات السائق (DIC).

قبل الخروج من المركبة، تحقق من مصباح حالة فرامل الركن الأحمر للتأكد من تعشيق فرامل الركن.

ربط فرامل اليد الكهربائية

تنبيه
وفي حال القيادة مع ربط فرامل الركن فيمكن أن يؤدي ذلك إلى السخونة الزائدة لنظام الفرامل ويتسبب في التآكل المبكر أو تلف أجزاء نظام الفرامل. تأكد من تحرير فرامل الركن بشكل كامل وانطفاء الضوء التحذيري للفرامل قبل القيادة.

لربط فرامل اليد الكهربائية (EPB):

١. تأكد من توقف المركبة بشكل تام.

٢. اضغط على مفتاح فرامل اليد الكهربائية لحظيًا.

سيومض مصباح حالة فرامل الركن الأحمر ثم يضيء بثبات عند ربط فرامل اليد الكهربائية (EPB) بشكل كامل. وإذا كان لمبة حالة فرامل اليد تومض بلون أحمر بشكل مستمر، تكون فرامل اليد الكهربائية مربوطة جزئياً فقط، أو قد تكون هناك مشكلة في فرامل اليد الكهربائية. وسوف يتم عرض رسالة في مركز معلومات السائق (DIC). حرر فرامل اليد الكهربائية (EPB) وحاول ربطها من جديد. في حالة عدم إضاءة المصباح، أو إذا استمر في الوميض، فعليك القيام بخدمة المركبة. واحذر قيادة المركبة في حالة وميض مصباح وضع فرامل الركن بلون أحمر، راجع الوكيل.

إذا أضاء المصباح التحذيري الخاص بفرامل الركن للخدمة باللون الأصفر فاضغط على مفتاح فرامل الركن الكهربائية (EPB). استمر في إبقاء المفتاح على هذه الحالة حتى يضيء مصباح وضع فرامل الركن بلون أحمر بشكل مستمر. إذا كان المصباح التحذيري الأصفر الخاص بفرامل الركن للخدمة مضيئًا، فراجع الأمر مع الوكيل.

إذا تم ربط فرامل اليد الكهربائية عند تحرك المركبة، ستنقص سرعة المركبة طوال فترة الضغط. إذا تم الحفاظ على بقاء المفتاح مضغوطًا حتى تتوقف المركبة فسوف تظل فرامل اليد الكهربائية مربوطة.

قد تقوم المركبة بربط فرامل اليد الكهربائية (EPB) بشكل آلي في بعض الأحوال عند عدم تحرك المركبة. هذا أمر طبيعي، ويتم القيام به للتحقق بشكل دوري من التشغيل الصحيح لنظام فرامل اليد الكهربائية (EPB)، أو بناء على طلب وظائف السلامة الأخرى التي تستخدم فرامل اليد الكهربائية (EPB).

أما إذا فشل ربط فرامل اليد الكهربائية، قم بإعاقة العجلات الخلفية لمنع تحرك المركبة.

تحرير فرامل اليد الكهربائية

لتحرير فرامل اليد الكهربائية (EPB):

١. ضع المركبة في وضع التشغيل.

٢. اضغط باستمرار على دواسة الوقود.

٣. اضغط على مفتاح فرامل اليد الكهربائية لحظيًا.

يتم تحرير فرامل الركن الكهربائية عندما ينطفئ مصباح وضع فرامل الركن الأحمر.

إذا أضاء مصباح تحذير فرامل الركن للخدمة باللون الأصفر، فيمكنك تحرير فرامل اليد الكهربائية (EPB) بالضغط مع الاستمرار على

مفتاح فرامل اليد الكهربائية (EPB). استمر في إبقاء المفتاح على هذه الحالة حتى ينطفئ مصباح وضع فرامل الركن الأحمر. إذا بقي أحد المصباحين مشتعلاً بعد محاولة التحرير فراجع وكيلك.

التحرير التلقائي لفرامل اليد الكهربائية

سوف يتم تحرير فرامل اليد الكهربائية تلقائياً إذا كانت المركبة عاملة وتم تعشيقها وقمت بمحاولة القيادة. تجنب التسارع السريع عندما تكون فرامل الركن الكهربائية معشّقة للحفاظ على العمر التشغيلي لبطانة فرامل الركن.

مساعد الفرامل

يكتشف نظام مساعدة الفرامل ضغطات سريعة على دواسة الفرامل بسبب مواقف الفرملة في الطوارئ ويوفر فرملة إضافية لتنشيط نظام الفرامل المانعة للانغلاق (ABS) إذا لم يتم الضغط على دواسة الفرامل بقوة كافية لتنشيط نظام الفرامل المانعة للانغلاق بصورة طبيعية. قد تحدث ضوضاء بسيطة، خفقان دواسة الفرامل، و/أو الحركة أثناء هذا الوقت. وواصل الضغط على دواسة الفرامل كما تمليه عليك حالة القيادة. يفك تعشيق نظام مساعدة فرامل عند تحرير دواسة الفرامل.

نظام المساعدة عند القيادة على المرتفعات (HSA)

⚠ تحذير

لا تعتمد على ميزة HSA. إن ميزة HSA لا تحل محل الحاجة إلى الانتباه والقيادة مع مراعاة السلامة. فقد لا تسمع أو تشعر بتنبيهات أو تحذيرات هذا النظام. وقد يتسبب عدم مراعاة الانتباه الكافي عند القيادة في وقوع الإصابات أو الوفاة أو تلف المركبة. انظر القيادة الوقائية ⇦ ١٧٠.

عند توقف المركبة على منحدر ما، يمنع نظام المساعدة لبدء القيادة على المرتفعات المركبة من الدوران في اتجاه غير مقصود أثناء الانتقال من تحرير دواسة الفرامل إلى تعشيق دواسة الوقود. وسيتم تحرير الفرامل عند تعشيق دواسة الوقود. قد يتم تحرير الفرامل أيضًا في ظل ظروف أخرى. لا تعتمد على نظام المساعدة لبدء القيادة على المرتفعات لتثبيت المركبة.

يتوفر نظام المساعدة لبدء القيادة على المرتفعات عندما تكون المركبة في اتجاه للصعود باستخدام ترس أمامي أو في اتجاه الهبوط باستخدام ترس R (القيادة للخلف). ينبغي أن تتوقف المركبة تمامًا على منحدر حتى يتم تنشيط نظام المساعدة لبدء القيادة على المرتفعات.

الإيقاف التلقائي للمركبة (AVH)

⚠ تحذير

لا تعتمد على هذه الميزة. فهي لا تحل محل الانتباه والقيادة بأمان. فقد لا تسمع أو تشعر بتنبيهات أو تحذيرات هذا النظام. وقد يتسبب عدم مراعاة الانتباه الكافي عند القيادة في وقوع الإصابات أو الوفاة أو تلف المركبة.

عند تشغيل ميزة الوقوف التلقائي للمركبة (AVH) وتم الضغط على فرامل المركبة لإيقافها، تمنع ميزة AVH المركبة من التحرك أثناء الانتقال من تحرير دواسة الفرامل إلى تعشيق دواسة الوقود. وسيتم تحرير الفرامل عند

تعشيق دواسة الوقود. قد يتم تحرير الفرامل أيضًا في ظل ظروف أخرى. لا تعتمد على نظام التثبيت التلقائي للمركبة لتثبيت المركبة.

في حالة عدم تعشيق دواسة الوقود في غضون بضع دقائق، سيتم تعشيق فرامل التوقف الكهربية. سيتم تعشيق فرامل الركن أيضًا إذا كان باب السائق مفتوحًا أو حزام مقعد السائق غير مثبت بينما يقوم نظام التثبيت التلقائي للمركبة بتثبيت المركبة.

يمكن تشغيل ميزة "التثبيت الأوتوماتيكي للمركبة" عن طريق الضغط على AUTO HOLD (تثبيت تلقائي). سيُضيء مؤشر "ميزة "التثبيت الأوتوماتيكي للمركبة". أثناء قيام ميزة "التثبيت الأوتوماتيكي للمركبة" بتثبيت المركبة، سيتغير مؤشر "التثبيت الأوتوماتيكي للمركبة" إلى اللون الأخضر. انظر ضوء الإيقاف التلقائي للمركبة (AVH) ⇦ ١٠٢.

الفرامل المولدة

تأخذ الفرملة المتجددة بعض الطاقة من المركبة المتحركة وتعيدها إلى طاقة كهربائية. ثم يتم تخزين هذه الطاقة مرة أخرى في نظام بطارية الجهد العالي، مما يسهم في زيادة كفاءة استخدام الطاقة.

قد تكون الطاقة المتجددة محدودة عندما تقترب البطارية من الشحن الكامل أو البرودة. راجع "Regenerative Power Limited (الطاقة المتجددة المحدودة)" ضمن مقياس مؤشر الطاقة ⇦ ٩٧. تكمل الفرملة المتجددة الفرامل التقليدية لمركبتك، خاصة عند الانحدار. راجع الطرق الجبلية والتلالية ⇦ ١٧٣.

⚠ تحذير

لا تشحن بطارية مركبتك بنسبة تزيد عن ٨٠٪ إذا كنت تنوي القيادة على درجات طويلة شديدة الانحدار مثل الممرات الجبلية. يوفر هذا مساحة في البطارية للفرملة المتجددة لتكملة الفرامل التقليدية في أثناء الهبوط. هذا مهم بشكل خاص عند قطر مقطورة، مما يضع ضغطاً إضافياً على نظام الفرملة في مركبتك.

راجع "الشحن الآن" ضمن الشحن ⇦ ١٠٧ للحصول على معلومات حول تعيين حدود الشحن. راجع الطرق الجبلية والتلالية ⇦ ١٧٣ للحصول على معلومات مهمة حول القيادة على المنحدرات.

يستخدم نظام الفرامل الفرملة المتجدد أو الفرملة الهيدروليكية التقليدية أو مزيجًا من الاثنين حسب الاقتضاء.

نظام Regen on Demand "التجدد عند الطلب"

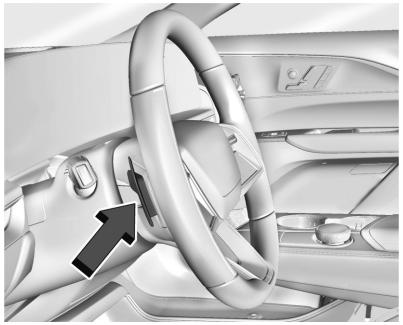

يتطلب استخدام دواسة عجلة القيادة Regen on Demand (التجدد عند الطلب) المزيد من التباطؤ باستخدام الفرملة المتجددة. يزداد طلب التباطؤ كلما زاد استخدام الدواسة. تعمل في وضع D (القيادة). ويمكن استخدام دواسة الوقود لإدارة خفض السرعة أثناء استخدام نظام Regen on Demand "التجدد عند الطلب". انظر نظام One-Pedal Driving (القيادة بدواسة واحدة) ⇦ ١٨٦.

إذا كان يتم إيقاف المركبة تمامًا مع تعشيق محراك نظام Regen on Demand (التجدد عند الطلب)، فستتوقف المركبة عن الحركة إلى الأمام عند تحرير المحراك. ويلزم الضغط على دواسة الوقود ليتسنى تحريك المركبة إلى الأمام.

يلزم، في حالة قيادة المركبة على منحدرًا شديد الانحدار، استخدام دواسة الفرامل لتثبيت المركبة.

عندما تكون قوة الفرملة المتجددة المتاحة محدودة، يمكن استخدام الفرامل الهيدروليكية لتعويض الفرق.

سيتم إيقاف تشغيل نظام التحكم في ثبات السرعة وقد تضيء مصابيح الفرامل عند تنشيط هذه الميزة.

تجنب استخدام نظام Regen on Demand (التجديد عند الطلب) في أثناء القيادة في الأراضي الزلقة. استخدم دواسة الفرامل على أنها أداة الفرملة الأولى.

أنظمة التحكم في القيادة

التحكم في الجر/ نظام التحكم الإلكتروني في الثبات

تحتوي المركبة على نظام التحكم في الجر ونظام التحكم الإلكتروني في الثبات/نظام StabiliTrak. تساعد هذه الأنظمة على الحد من دوران العجلات وتساعد السائق في المحافظة على التحكم، وخصوصاً على الطرق الزلقة. يشتغل النظامان آلياً عند بدء تشغيل المركبة وبدء تحركها.

يتم تنشيط نظام التحكم في الجر إذا استشعر دوران أي عجلة من عجلات الدفع في مكانها أو بدأت تفقد الاحتكاك الالتصاقي. عندما يحدث هذا، يستخدم نظام التحكم في الجر الفرامل على العجلات التي تدور في مكانها ويقلل من طاقة المركبة للحد من دوران العجلات في مكانها.

يتم تنشيط نظام StabiliTrak/نظام التحكم الإلكتروني في الثبات عند استشعار المركبة وجود اختلاف بين المسار المطلوب والاتجاه الذي تسير فيه بالفعل. ويستخدم نظام التحكم في الجر ضغط الفرملة بشكل انتقائي على واحدة أو أكثر من فرامل عجلات المركبة لمساعدة السائق على الحفاظ على المركبة في مسارها الصحيح.

عند استخدام نظام التحكم في ثبات السرعة وبدء نظام التحكم في الجر أو نظام التحكم الإلكتروني في الثبات بالحد من دوران العجلات في مكانها، يتم عندئذ فصل نظام التحكم في ثبات السرعة. قد يشتغل نظام التحكم في ثبات السرعة مرة أخرى عندما تسمح ظروف الطريق بذلك.

يمكن سماع النظامين أو الإحساس بهما عند تشغيلهما أو أثناء القيام بالفحوص التشخيصية. لكن هذا طبيعي ولا يعني أن هناك مشكلة ما بالمركبة.

يوصى بترك النظامين في حالة عمل في ظروف القيادة العادية، لكن قد يكون من الضروري إيقاف تشغيل نظام التحكم في الجر عند عدم قدرة المركبة على التحرك على الرمل أو الوحل أو الجليد أو الثلج. انظر إذا علقت المركبة ⇦ ١٧٥ و"تشغيل وإيقاف تشغيل الأنظمة" لاحقًا في هذا القسم.

يوجد الضوء المؤشر الخاص بكل من النظامين في مجموعة العدادات. هذا الضوء:

- يومض عندما يقوم نظام التحكم في الجر بالحد من دوران العجلات
- يومض عند تنشيط نظام StabiliTrak/ نظام التحكم الإلكتروني في الثبات
- يشتعل ويبقى مشتعلاً عند عدم عمل أحد النظامين

انظر مصباح نظام التحكم في الجر (TCS)/ نظام التحكم الإلكتروني في الثبات ⇦ ١٠٤.

إذا تعذر تشغيل أحد النظامين أو تنشيطهما، تظهر رسالة في مركز معلومات السائق ويتم تشغيل وبيقى قيد التشغيل للإشارة إلى أن النظام غير منشَّط وأنه لا يساعد السائق في المحافظة على التحكم بالمركبة. فاضبط القيادة طبقًا لذلك.

إذا اشتعل وبقي مشتعلاً:

١. أوقف المركبة.

٢. أوقف تشغيل المركبة وانتظر لمدة ١٥ ثانية.

٣. ابدأ تشغيل السيارة.

٤. قم بقيادة المركبة.

إذا كان قيد التشغيل ويظل قيد التشغيل، فراجع وكيلك في أقرب وقت ممكن.

تشغيل وإيقاف تشغيل الأنظمة

تنبيه
لا تقم بالفرملة أو التسارع بشدّة وبشكل متكرر عندما يكون نظام التحكم في الجر قيد إيقاف التشغيل. وقد يتعرض خط تشغيل المركبة للتلف.

لتشغيل نظام التحكم في الجر وإيقاف تشغيله، في تطبيق عناصر التحكم في الشاشة الرئيسية لنظام المعلومات والترفيه، حدّد Controls (عناصر التحكم) > DRIVE & PARK (القيادة أو الركن) > Traction Control (التحكم في الجر). لتشغيل أو إيقاف تشغيل نظام StabiliTrak/نظام التحكم الإلكتروني في الثبات، حدد > بجوار قائمة التحكم في الجر. تظهر الخيارات التالية:

- إيقاف تشغيل التحكم في الجر
- نظام التحكّم في الجرّ ونظام StabiliTrak/ESC غير نشطين
- نظام التحكّم في الجرّ ونظام StabiliTrak/ESC نشطين

يتم عرض ضوء إيقاف تشغيل التحكم في الجر في مجموعة العدادات عند إيقاف تشغيل نظام التحكم في الجر. عند إعادة تشغيل نظام التحكم في الجر، سينطفئ ضوء التحكم في الجر المعروض في مجموعة العدادات. انظر مصباح إيقاف تشغيل الجر ⇦ ١٠٤.

إذا كان نظام التحكم في الجر يحد بفعالية من دوران العجلات في مكانها عند التعطيل، فلن يتم إيقاف تشغيل النظام حتى تتوقف العجلات عن الدوران في مكانها.

لإيقاف تشغيل نظام StabiliTrak/نظام التحكم الإلكتروني في الثبات، حدد > بجوار قائمة التحكم في الجر. حدّد الخيار Traction Control and StabiliTrak/ESC Off (نظام التحكّم في الجرّ ونظام StabiliTrak/ESC غير نشطين). سيتم عرض ضوء إيقاف تشغيل نظام StabiliTrak/نظام التحكم الإلكتروني في الثبات في مجموعة العدادات. انظر مصباح إيقاف نظام التحكم الإلكتروني بالثبات (ESC) ⇦ ١٠٤.

لا يمكن تشغيل نظام التحكم في الجر عندما يكون نظام StabiliTrak/نظام التحكم الإلكتروني في الثبات في وضع إيقاف التشغيل.

سيتم تشغيل نظام StabiliTrak/نظام التحكم الإلكتروني في الثبات تلقائيًا إذا تجاوزت سرعة المركبة ٥٦ كم/ساعة (٣٥ ميل/ساعة) ولا يمكن إيقاف تشغيله مرة أخرى حتى يتم تقليل السرعة. وسيظل نظام التحكم في الجر قيد إيقاف التشغيل.

إنّ الانتقال إلى الوضع Teen Driver (السائق المراهق) سيؤدي تلقائيًا إلى تمكين كل من نظام التحكم في الجر ونظام StabiliTrak/نظام التحكم الإلكتروني في الثبات، وسيمنع إيقاف تشغيل ميزات السلامة هذه. انظر السائق المراهق ⇦ ١٥٤.

قد ينجم عن إضافة الملحقات تأثر أداء المركبة. انظر الملحقات والتعديلات ⇦ ٢٥٤.

التحكم بوضع القيادة

يسمح التحكم في وضع السائق للسائق بتعديل تجربة القيادة الشاملة من خلال اختيار أوضاع مختلفة. قد يكون التحكم في وضع السائق مزودًا

بالأوضاع التالية: السياحي والرياضي والثلج/الجليد ووضع قابل للتخصيص: الوضع الخاص بي. تعمل هذه الأوضاع على ضبط أنظمة متعددة لتناسب احتياجات القيادة المحددة. يعتمد توفر وضع القيادة والأنظمة الفرعية للمركبة المتأثرة على مستوى التنجيد والمنطقة والميزات الاختيارية.

إذا كانت المركبة في الوضع السياحي أو وضعي أو الوضع الرياضي، فستعمل في هذا الوضع خلال دورات التشغيل/إيقاف التشغيل المستقبلية. إذا كانت المركبة في أي وضع آخر، فستعود مرة أخرى إلى الوضع السياحي عند إعادة تشغيل المركبة مرة أخرى. عند تحديد أي وضع، باستثناء الوضع السياحي، يتم عرض مؤشر فريد وثابت على لوحة العدادات.

تنشيط الوضع

لتنشيط أي وضع، افتح تطبيق وضع القيادة في الشاشة الرئيسية لنظام المعلومات والترفيه. قم بتنشيط كل وضع عن طريق تحديد رمز الوضع.

أوصاف الوضع

الوضع السياحي: استخدمه للقيادة العادية في المدينة وعلى الطرق السريعة من أجل قيادة سلسة. يوفر هذا الإعداد التوازن بين الراحة والتعامل مع السيارة.

الوضع الرياضي: استخدمه إذا كانت ظروف الطريق أو التفضيلات الشخصية تتطلب استجابة يمكن التحكم بها بشكل أكبر. يعمل الوضع الرياضي على تحسين التحكم في السيارة والتسارع على الطرق المرصوفة الجافة. عندما يكون نشطًا، يعدل الوضع الرياضي جهود التوجيه وضبط الدواسة وتحسين صوت المركبة الكهربائية (ESVE) والنظام التلاؤمي للتحكم في ثبات السرعة وضبط التعليق، إذا كان مجهزًا.

وضع الثلج/الجليد: استخدمه للطرق المغطاة بالثلوج لتحسين تسارع المركبة. عندما يكون نشطًا، يقوم وضع الثلج/الجليد بضبط ضبط الدواسة لتحسين الجر على الأسطح الزلقة. يمكن أن يمثل ذلك حلًا وسطًا للتسارع على الأسفلت الجاف. يعدل وضع الثلج/الجليد أيضًا نظام الدفع بجميع العجلات (eAWD) والتوجيه.

لم تُصمَّم هذه الميزة من أجل الاستخدام إذا علقت المركبة في الرمل أو الوحل أو الجليد أو الثلج أو الحصى. إذا علقت المركبة، انظر إذا علقت المركبة ⇦ ١٧٥.

الوضع الخاص بي: يُستخدم لتخصيص القيادة اليومية. يسمح هذا الوضع للسائق بتكوين عدادات النظام الفرعي للمركبة وفق تفضيلات القيادة الخاصة به. يظل وضعي نشطًا عبر دورات التشغيل/إيقاف التشغيل.

من خلال شاشة المعلومات والترفيه، قد تكون الأنظمة الفرعية التالية متوفرة للتخصيص في هذا الوضع:

استجابة التسارع: استرخاء، سياحي، رياضي

الإحساس بالفرامل: سياحي، رياضي

التوجيه: سياحي، رياضي

التعليق: سياحي، رياضي

صوت المحرك: سياحي، رياضي

للحصول على وصف أكثر تفصيلاً لكل خيار يمكن تحديده، راجع "تخصيص وضع القيادة".

تخصيص وضع القيادة

السيارة مجهزة لتعديل الإعدادات التالية بناءً على محتوى المركبة. من خلال الشاشة الرئيسية للمعلومات والترفيه، حدد Settings (الإعدادات)> Vehicle (المركبة)> Drive Mode Customization (تخصيص وضع القيادة) لتخصيص وضعي. يتم الاحتفاظ بهذه الإعدادات على مدار كل دورة تشغيل/إيقاف، ولا يلزم إعادة ضبطها في كل مرة يتم فيها تشغيل المركبة.

استجابة التسارع: اختر مدى الاستجابة التي تريد أن يشعر بها التسارع. يمكنك ضبط دواسة الوقود لتوفير طاقة أكبر.

الإحساس بالفرامل: تضبط إعدادات استجابة الفرامل استجابة دواسة الفرامل. يكون الإحساس بدواسة الفرامل أقل حساسية في الإعدادات المنخفضة وأكثر حساسية في الإعدادات الأعلى.

صوت المحرك: قم بتخصيص صوت سيارتك عند التسارع. يظل محركك الكهربائي هادئًا بالخارج ولكن الصوت الذي تسمعه في الداخل يتغير مع القيادة بشكل أسرع أو أبطأ.

التوجيه: اختر مدى الاستجابة التي تريد أن يشعر بها التوجيه. يمكنك ضبط عجلة القيادة لتوفير المزيد من الملاحظات، الأمر الذي يتطلب المزيد من الجهد في التوجيه.

التعليق: اختر مدى الاستجابة التي تريد أن يشعر بها التعليق. يمكنك جعل التعليق أكثر صلابة أو أكثر راحة.

مثبت السرعة

يسمح نظام التحكم في ثبات السرعة للمركبة بالحفاظ على سرعة مطلوبة (سرعة مضبوطة) تبلغ ٤٠ كم/ساعة (٢٥ ميل/ساعة) أو أكثر بدون الاستخدام المتواصل لدوّاسة التسارع. كما لا يعمل مثبت السرعة على سرعات أقل من ٤٠ كم/ساعة (٢٥ ميلاً/ساعة).

⚠ تحذير

ويمكن أن يكون مثبت السرعة خطراً حيث أنه لا يمكنك القيادة بأمان على سرعة ثابتة. لا تستخدم نظام التحكم في ثبات السرعة على الطرق المنعطفة أو إذا كانت الحركة المرورية كثيفة.

يمكن أن يكون مثبت السرعة خطراً على الطرق المنزلقة. وعلى مثل هذه الطرق، يمكن أن تسبب التغييرات السريعة في قوة سحب الإطار الإنزلاق الزائد للعجلة، ويمكن أن تفقد السيطرة. لا تستخدم مثبت السرعة على الطرق المنزلقة.

سيتوقف نظام التحكم في ثبات السرعة في حالة:

- تنشيط نظام التحكم في الجر (TCS) أو StabiliTrack/نظام التحكم الإلكتروني في الثبات للحد من دوران العجلة. انظر التحكم في الجر/ نظام التحكم الإلكتروني في الثبات ⇦ ١٩١.
- إيقاف تشغيل TCS أو StabiliTrak/ ESC.
- حدوث تنبيه تصادم. انظر نظام إنذار التصادم الأمامي ⇦ ٢٢٤.
- تم تعشيق الفرامل.

عندما تسمح ظروف الطريق باستخدام مثبت السرعة بأمان، حينئذٍ يمكن إعادة تشغيل مثبت السرعة.

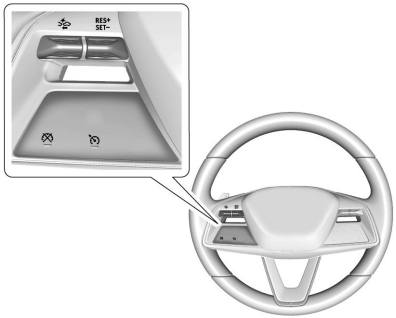

: اضغط لتشغيل أو إيقاف تشغيل نظام مثبت السرعة. يظهر مؤشر نظام التحكم في ثبات السرعة الموجود على مجموعة العدّادات باللون الأبيض عند تشغيل هذا النظام.

RES+ : إذا كانت هناك سرعة مضبوطة في الذاكرة، اضغط للأعلى لفترة وجيزة لاستئناف تشغيل نظام التحكم في ثبات السرعة عند هذه السرعة أو اضغط مع الاستمرار لزيادة السرعة. إذا كان نظام التحكم في ثبات السرعة منشطاً بالفعل، استخدمه لزيادة سرعة المركبة.

SET− : اضغط للأسفل لبرهة قصيرة لضبط سرعة التطواف وتشغيل نظام التحكم في ثبات السرعة. إذا كان نظام التحكم في ثبات السرعة نشطاً من قبل، استخدمه لخفض سرعة المركبة.

⊗ : اضغط لفصل مثبت السرعة بدون مسح السرعة المضبوطة من الذاكرة.

ضبط مثبت السرعة

في حال تشغيل نظام التحكم في ثبات السرعة مع عدم استخدامه، فربما يكون السبب ناتجًا عن الضغط على البكرة إلى SET− أو RES+ وتعشيق نظام التحكم في ثبات السرعة بغير قصد. احتفظ بنظام التحكم في ثبات السرعة في وضع الإيقاف في حالة عدم استخدامه. اضغط على ⊗ لإيقاف نظام التحكم في ثبات السرعة.

لاختيار السرعة التي تم ضبطها وتشغيل نظام التحكم في ثبات السرعة:

١. اضغط على ⊗.

٢. قم بالتسريع إلى السرعة المطلوبة.

٣. اضغط على البكرة لفترة وجيزة لأسفل إلى SET− وحررها.

٤. ارفع قدمك برفق عن دواسة الوقود.

عند تشغيل نظام التحكم في ثبات السرعة، يظهر ضوء مؤشر التحكم في السرعة ⊗ باللون الأخضر على لوحة العدّادات.

استعادة السرعة المضبوطة

إذا تم تنشيط نظام التحكم في ثبات السرعة، ثم تم تعشيق الفرامل، أو تم الضغط على ⊗، فسيتم تحرير نظام التحكم في ثبات السرعة بدون مسح السرعة المحددة من الذاكرة.

بمجرد وصول سرعة المركبة إلى ٤٠ كم/ساعة (٢٥ ميل/ساعة) أو أكثر، اضغط لفترة وجيزة على البكرة الصغيرة للأعلى باتجاه RES+ وحررها. فتعود المركبة إلى السرعة المضبوطة مسبقا.

زيادة السرعة أثناء استخدام مثبت السرعة

إذا كان نظام التحكم في ثبات السرعة نشطًا:

- اضغط للأعلى مع الاستمرار على RES+ حتى يتم بلوغ السرعة المرغوبة، ثم حرره.
- لزيادة سرعة المركبة بزيادات صغيرة، اضغط على البكرة الصغيرة للأعلى لفترة وجيزة وحرر RES+ إلى الموضع الأول. ومع كل ضغطة، تزيد سرعة المركبة بمقدار ١ كم/ساعة (1 ميل/ساعة).
- لزيادة سرعة المركبة بزيادات كبيرة، اضغط على البكرة الصغيرة للأعلى لفترة وجيزة وحرر RES+ إلى الموضع الثاني. في كل ضغطة، تتم زيادة سرعة المركبة بمقدار ٥ كم/ساعة (٥ ميل/ساعة) كما هو موضح في العلامات على عداد السرعة.

يمكن عرض قراءة عداد السرعة بنظام القياس الإنجليزي أو المتري. انظر مجموعة أجهزة القياسات ⇦ ٩٤. وترتبط قيمة مراحل السرعة المستخدمة بوحدة القياس المعروضة.

تقليل السرعة أثناء استخدام مثبت السرعة

إذا كان نظام التحكم في ثبات السرعة نشطًا:

- اضغط على البكرة الصغيرة للأسفل مع الاستمرار على SET− حتى يتم بلوغ السرعة الأدنى المرغوبة، ثم حرره.
- لخفض سرعة المركبة بزيادات صغيرة، اضغط على البكرة الصغيرة للأسفل لفترة وجيزة وحرر SET− إلى الموضع الأول. ومع كل ضغطة، تنخفض سرعة المركبة بمقدار ١ كم/ساعة (1 ميل/ساعة).
- لخفض سرعة المركبة بزيادات كبيرة، اضغط على البكرة الصغيرة للأسفل لفترة وجيزة وحرر SET− إلى الموضع الثاني. في كل ضغطة، يتم خفض سرعة المركبة بمقدار ٥ كم/ساعة (٥ ميل/ساعة) كما هو موضح في العلامات على عداد السرعة.

في بعض الحالات، قد يقوم نظام التحكم في ثبات السرعة بالفرملة تلقائيًا من أجل إبطاء سرعة المركبة، مع بقاء الفرملة معشّقة.

تخطي مركبة أخرى أثناء استخدام مثبت السرعة

استخدم دواسة الوقود لزيادة سرعة المركبة. وعندما ترفع قدمك من على دواسة التسارع، فسوف تبطئ المركبة للرجوع إلى السرعة المضبوطة.

عند ضغط دواسة السرعة أو بعد التحرير بقليل لإلغاء نظام التحكم في ثبات السرعة، يؤدي الضغط لفترة وجيزة على البكرة لأسفل حتى تصل إلى SET− وتحريرها إلى ضبط سرعة السير على السرعة الحالية للمركبة.

استخدام مثبت السرعة على المرتفعات

ويتوقف مدى كفاءة عمل نظام التحكم في ثبات السرعة على سرعة المركبة وحمولتها وكذلك انحدار المرتفع. عند القيادة على مرتفع شديدة الانحدار، قد تحتاج إلى استخدام دواسة التسارع للحفاظ على السرعة المرغوبة. عند القيادة على منحدر شديد الانحدار، قد يقوم نظام التحكم في ثبات السرعة تلقائيًا بتعشيق الفرامل لإبطاء المركبة والحفاظ على السرعة المحددة. قد تحتاج إلى الضغط على دوّاسة الفرامل للحفاظ على سرعة المركبة المنخفضة. إذا ضغطت على دواسة الفرامل، فسيتم فصل نظام التحكم في ثبات السرعة.

إنهاء مثبت السرعة

توجد خمس طرق لإنهاء نظام التحكم في ثبات السرعة:

- اضغط برفق على دواسة الفرامل.
- اضغط على ⊗.
- اضغط على محراك ميزة Regen on Demand (التجديد عند الطلب).
- اضغط على ⏲.
- التبديل إلى الوضع N (المحايد).

مسح ذاكرة السرعة

يتم محو السرعة المضبوطة في نظام التحكم في ثبات السرعة من الذاكرة بالضغط على الزر ⏲ أو عند تم إيقاف تشغيل المركبة.

محدد السرعة

يسمح لك محدد السرعة، إذا كان مجهزًا، بتعيين حد أقصى للسرعة. عندما يكون محدد السرعة نشطًا على سرعة معينة، فإنه يمنع المركبة من التسارع فوق السرعة التي تم ضبطها حتى إذا واصلت التسارع.

يمكن استخدام محدد السرعة بسرعات تبلغ حوالي ٢٠ كم/ساعة (١٢ ميل/ساعة) أو أكثر. يمكنك تجاوز السرعة التي تم ضبطها مؤقتًا. راجع "تجاوز محدد السرعة" لاحقًا في هذا القسم.

لا يحد محدد السرعة من سرعة المركبة عند القيادة على منحدر. إذا تجاوزت سرعة المركبة السرعة التي تم ضبطها في أثناء القيادة على منحدر، فسيصدر صوت تنبيه لتنبيهك إلى أن المركبة قد تجاوزت السرعة التي تم ضبطها.

⚠ تحذير

لا يقوم نظام محدد السرعة بتشغيل الفرامل تلقائيًا في حالات الفرملة الطارئة. لتجنب الإصابة أو الوفاة المحتملة، استعد دائمًا للفرملة في حالات الطوارئ وانتبه جيدًا للطريق أمامك في أثناء القيادة.

سيتم تعطيل محدد السرعة تلقائيًا في حالة:

- تشغيل نظام التحكم في ثبات السرعة أو النظام التلاؤمي للتحكم في ثبات السرعة (ACC)، إذا كان مجهزًا.
- نظام التحكم الفائق في ثبات السرعة قيد التشغيل، إذا كان مجهزًا.

يتم التحكم في محدد السرعة باستخدام البكرة +RES و−SET وزر ⊠ على عجلة القيادة:

+RES : حرك البكرة لأعلى لاستئناف محدد السرعة عند آخر سرعة تم ضبطها في الذاكرة، لزيادة السرعة المضبوطة (الوضع اليدوي) أو لزيادة الإزاحة (الوضع التلقائي).

−SET : حرك البكرة لأسفل لاختيار السرعة المضبوطة، لتقليل السرعة المضبوطة (الوضع اليدوي) أو لتقليل الإزاحة (الوضع التلقائي).

⊠ **:** اضغط لفصل محدد السرعة مع الاحتفاظ بآخر سرعة تم ضبطها في الذاكرة.

محدد السرعة التلقائي

يستخدم محدد السرعة التلقائي كاميرا على متن المركبة وبيانات ملاحة لتحديد إشارات الطرق المحددة للسرعة واقتراح سرعة محددة جديدة بناءً على تلك البيانات.

⚠ تحذير

في الوضع التلقائي، قد لا يطالب محدد السرعة بتغييرات السرعة المحددة عند مواجهة لافتات حد السرعة المشروطة، على سبيل المثال الأطر الزمنية أو عند وجود عمال بناء. لتجنب وقوع حادث أو إصابة شخصية أو وفاة، انتبه دائمًا للافتات المنشورة واتبع قوانين المرور المعمول بها.

في الوضع التلقائي، يمكنك ضبط السرعة المضبوطة بإزاحة أعلى أو أقل من حد السرعة المحدد باستخدام أزرار التحكم في عجلة القيادة. انظر "تشغيل وإيقاف محدد السرعة" لاحقًا في هذا القسم.

محدد السرعة اليدوي

يمكن أيضًا استخدام محدد السرعة في الوضع اليدوي. في الوضع اليدوي، يتحكم السائق في جميع التغييرات على السرعة المحددة.

تحديد وضع محدّد السرعة

لتمكين محدد السرعة، اختر وضع محدد السرعة. من الشاشة الرئيسية لنظام المعلومات والترفيه، المس Controls (عناصر التحكم) > See More Controls (انظر المزيد من عناصر التحكم) > Drive (القيادة (القيادة والركن)) > Speed Limiter (محدد السرعة). تتوفر الخيارات التالية:

- إيقاف التشغيل
- يدوياً
- تلقائي

عند تحديد وضع محدد السرعة، سيضيء LIM باللون الأبيض في مجموعة العدادات.

ضبط محدد السرعة

اضغط على البكرة لأسفل وصولاً إلى −SET لتنشيط محدد السرعة واستخدام سرعة المركبة الحالية كسرعة مضبوطة. عندما يكون محدد السرعة نشطًا، سيضيء LIM باللون الأخضر في مجموعة العدادات.

زيادة السرعة المضبوطة

عندما يكون محدد السرعة نشطًا، حرك البكرة لأعلى إلى +RES لزيادة السرعة المضبوطة (الوضع اليدوي) أو لزيادة الإزاحة من حد سرعة المنطقة (الوضع التلقائي).

- حرك البكرة لفترة وجيزة إلى أعلى إلى +RES وحررها. ومع كل ضغطة، تزيد السرعة التي تم ضبطها بمقدار ١ كم/ساعة (١ ميل/ساعة).
- اضغط مع الاستمرار على البكرة لأعلى حتى +RES لزيادة السرعة المضبوطة بمقدار ٥ كم/ساعة (٥ ميل/ساعة). حرر البكرة عند عرض السرعة التي تم ضبطها المطلوبة في مجموعة العدادات.

عند استخدام محدد السرعة في الوضع التلقائي، هناك حد أقصى للقيمة المسموح بها للإزاحة المحددة مسبقًا والتي لا يمكن بعدها زيادة السرعة التي تم ضبطها.

تقليل السرعة المضبوطة

عندما يكون محدد السرعة نشطًا، حرك البكرة لأسفل إلى −SET لتقليل السرعة المضبوطة (الوضع اليدوي) أو لتقليل الإزاحة من حد سرعة المنطقة (الوضع التلقائي).

- حرك البكرة لفترة وجيزة إلى أسفل إلى −SET وحررها. ومع كل ضغطة، تقل السرعة التي تم ضبطها بمقدار ١ كم/ساعة (١ ميل/ساعة).
- اضغط مع الاستمرار على البكرة لأسفل حتى −SET لتقليل السرعة المضبوطة بمقدار ٥ كم/ساعة (٥ ميل/ساعة). حرر البكرة عند عرض السرعة التي تم ضبطها المطلوبة في مجموعة العدادات.

عند استخدام محدد السرعة في الوضع التلقائي، هناك حد أدنى للقيمة المسموح بها للإزاحة المحددة مسبقًا والتي لا يمكن بعدها تقليل السرعة التي تم ضبطها.

قبول أو رفض تعيين تغييرات السرعة التلقائية (تلقائي)

عندما يكون محدد السرعة في الوضع التلقائي، ويكون نشطًا، ويتم اكتشاف لافتة حد سرعة جديدة، فإنه يقترح سرعة محددة جديدة بناءً على علامة حد السرعة المكتشفة. سيتم عرض السرعة المحددة الجديدة المقترحة كرسالة في مجموعة العدادات.

- لقبول السرعة المضبوطة الجديدة، حرك البكرة لأسفل لفترة وجيزة إلى −SET وحررها.
- لرفض السرعة المضبوطة الجديدة، حرك البكرة لأعلى لفترة وجيزة إلى +RES وحررها.

إذا لم تقبل أو ترفض السرعة المضبوطة الجديدة المقترحة، فلن يكون هناك تغيير على السرعة التي تم ضبطها.

الظروف التي تؤثر على محدد السرعة التلقائي (تلقائي)

- في حالة وجود تغييرات في درجة السطوع، مثل الدخول إلى الأنفاق والخروج منها والسير على الجسور والمعابر الفوقية والنزول منها.
- وجود زوايا منخفضة للشمس.
- الإضاءة المحيطة رديئة في المساء أو في الصباح الباكر.
- ثمة تغييرات عديدة في درجة السطوع أو الظلال على طول الطريق المعبد.
- ثمة ظروف مرتبطة بالرؤية المنخفضة مثل الضباب أو المطر أو الثلج أو رذاذ الطريق.
- حجب عرض الكاميرا الموجودة على اللوحة للطريق بسبب أوراق الشجر أو الثلج أو أي حطام آخر.

إذا أصبح محدد السرعة التلقائي غير متاح مؤقتًا، فقم بالتغيير إلى الوضع اليدوي.

استئناف محدد السرعة

إذا كان محدد السرعة نشطًا ولكن بعد ذلك تم الضغط على ⊗، فيمكن استئناف محدد السرعة باستخدام السرعة التي تم ضبطها مسبقًا. حرك البكرة لفترة وجيزة إلى أعلى إلى +RES ثم حررها لتنشيط محدد السرعة باستخدام السرعة التي تم ضبطها مسبقًا.

إذا تم إيقاف محدد السرعة بسبب تشغيل نظام التحكم في ثبات السرعة أو ACC أو نظام التحكم الفائق في ثبات السرعة، لاستخدام محدد السرعة مرة أخرى:

١. أوقف تشغيل نظام التحكم في ثبات السرعة أو ACC أو نظام التحكم الفائق في ثبات السرعة.
٢. في الشاشة الرئيسية لنظام المعلومات والترفيه، المِس Controls (عناصر التحكم) > See More Controls (عرض المزيد من عناصر التحكم) > Drive (القيادة (القيادة والركن)) > Speed Limiter (محدّد السرعة).
٣. حدّد Manual (يدوي) أو Auto (تلقائي).

تجاوز محدد السرعة

عندما يكون محدد السرعة نشطًا، لا يمكن تجاوز السرعة التي تم ضبطها مؤقتًا إلا عندما تقوم بتطبيق دواسة الوقود بالكامل. يمكنك التحكم في تسارع المركبة مرة أخرى عندما تكون سرعة المركبة أقل من السرعة المضبوطة.

إيقاف تشغيل محدد السرعة

لإيقاف تشغيل محدّد السرعة، من الشاشة الرئيسية لنظام المعلومات والترفيه، المِس Controls (عناصر التحكم) > See More Controls (عرض المزيد من عناصر التحكم) > Drive (Drive & Park) (القيادة (القيادة والركن)) > Speed Limiter (محدّد السرعة) > Off (إيقاف التشغيل).

ميزة التحكم في السرعة التلاؤمية (متقدم)

يتيح النظام التلاؤمي للتحكم في ثبات السرعة (ACC)، إن وجد، تحديد السرعة المضبوطة بنظام التحكم في ثبات السرعة وتحديد الفجوة التالية. اقرأ هذا القسم بالكامل قبل استخدام هذا النظام. الفجوة اللاحقة عبارة عن الفترة الزمنية اللاحقة (أو المسافة) بين مركبتك ومركبة مرصودة أمامك مباشرة على نفس خط السير تتحرك في نفس الاتجاه. إذا لم يتم رصد مركبة على خط سيرك، فسوف يعمل نظام ACC مثل نظام التحكم في ثبات السرعة العادي. نظام ACC يستخدم كاميرا ومستشعرات رادارية لاكتشاف المركبات الأخرى.

إذا تم رصد مركبة على خط سيرك، فبإمكان نظام ACC القيام بالتسارع أو خفضه، والقيام بفرملة مناسبة للحفاظ على الفجوة اللاحقة المختارة. ولتحرير ميزة التحكم في السرعة التلاؤمية، عشّق الفرامل. إذا كان نظام ACC يتحكم في سرعة مركبتك، فقد يتم فصل نظام ACC أوتوماتيكيًا عند تفعيل نظام التحكم في الجر (TCS) أو نظام StabiliTrak/التحكم الإلكتروني في الثبات (ESC). انظر التحكم في الجر/ نظام التحكم الإلكتروني في الثبات ⇦ ١٩١. عندما تسمح ظروف الطريق باستخدام نظام ACC بأمان، حينئذٍ يمكن إعادة تشغيله.

سيؤدي تعطيل نظام التحكم في الجر (TCS) أو نظام StabiliTrak/التحكم الإلكتروني في الثبات (ESC) إلى فصل تعشيق نظام ACC ومنع تعشيقه.

يعمل نظام ACC على الحد من الحاجة إلى الفرملة والتسريع بشكل متكرر، لا سيما عند استخدام المركبة على الطرق السريعة والطرق الحرة والطرق السريعة بين المدن. وعند الاستخدام على الطرق الأخرى، فقد تحتاج إلى السيطرة على الفرامل أو التسريع بشكل أكبر.

⚠ تحذير

نظام ACC له قدرة محدودة على القيام بالفرملة وقد لا يتوفر الوقت الكافي لخفض سرعة المركبة لتجنب الاصطدام بمركبة أخرى تسير أمامك. وقد يحدث ذلك عندما تبطئ أو تتوقف المركبات فجأة، أو تدخل إلى حارة سيرك. انظر أيضا "تنبيه السائق" الوارد لاحقًا في هذا القسم. الانتباه الكامل مطلوب دائما أثناء القيادة وينبغي أن تكون جاهزا لاتخاذ أي إجراء وتشغيل الفرامل. انظر القيادة الوقائية ⇦ ١٧٠.

⚠ تحذير

النظام التلاؤمي للتحكم في ثبات السرعة ACC لن يكتشف أو يقوم بالفرملة في حالة الأطفال والمشاة والحيوانات أو أية أجسام أخرى.

لا تستخدم نظام ACC في الحالات التالية:

(يتبع)

تحذير (يتبع)

- على الطرق الملتوية وكثيرة المرتفعات والمنخفضات أو عندما يكون مستشعر الكاميرا مغطى بالثلوج أو الجليد أو الاتساخات. فقد لا يكتشف النظام مركبة تسير أمامك. حافظ على نظافة الزجاج الأمامي والمصابيح الرئيسية.
- عندما تكون الرؤية ضعيفة بسبب الأمطار أو الثلوج أو الضباب أو القاذورات أو بقايا الحشرات أو الأتربة؛ أو عند وجود أشياء أخرى غريبة تعوق رؤية الكاميرا؛ أو عندما تتسبب مركبة في المقدمة أو حركة المرور القادمة في مزيد من المعوقات البيئية مثل رش الطرق، يتم الحد من مستوى أداء نظام ACC في تلك الظروف.
- على الطرق الزلقة عندما تتسبب التغييرات السريعة في قوة سحب الإطار في الانزلاق الزائد للعجلة
- حمولة ثقيلة للغاية في المنطقة المخصصة للحمولة أو في المقعد الخلفي
- عند سحب مقطورة، ينبغي عليك ما يلي

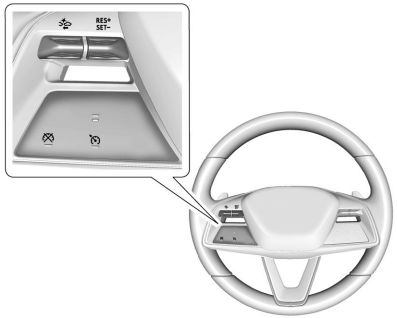

: اضغط لتشغيل النظام أو إيقافه. يتحول المؤشر للون الأبيض في مجموعة العدادات عند تشغيل نظام ACC.

+RES: اضغط لفترة وجيزة لاستعادة السرعة المضبوطة مسبقا أو لزيادة سرعة المركبة إذا كان نظام ACC فعالا بالفعل. لزيادة السرعة بمقدار ١ كم/ساعة (١ ميل/ساعة) تقريبًا، اضغط على +RES حتى الحاجز الأول. لزيادة السرعة حتى علامة ٥ كم/ساعة (٥ ميل/ساعة) التالية بعداد السرعة، اضغط +RES للحابسة الثانية.

-SET (ضبط): اضغط لفترة وجيزة لضبط السرعة وتفعيل نظام ACC أو لتقليل سرعة المركبة إذا كان نظام ACC فعالا بالفعل. لخفض السرعة بمقدار ١ كم/ساعة (١ ميل/ساعة) تقريبًا، اضغط على –SET حتى الحاجز الأول. لتقليل السرعة حتى علامة ٥ كم/ساعة (٥ ميل/ساعة) التالية بعداد السرعة، اضغط على –SET للحابسة الثانية.

: اضغط لفصل نظام ACC دون مسح السرعة المضبوطة من الذاكرة.

: اضغط لتحديد إعداد فجوة تالية لنظام ACC على Far (بعيدة)، أو Medium (متوسطة)، أو Near (قريبة).

يمكن عرض قراءة عداد السرعة بنظام القياس الإنجليزي أو المتري. انظر مجموعة أجهزة القياسات ⇦ ٩٤. وترتبط قيمة مراحل السرعة المستخدمة بوحدة القياس المعروضة.

التبديل بين النظام التلاؤمي للتحكم في ثبات السرعة (ACC) ونظام التحكم في ثبات السرعة المنتظمة

للتبديل بين النظام التلاؤمي للتحكم في ثبات السرعة (ACC) ونظام التحكم في ثبات السرعة المنتظمة، اضغط مع الاستمرار على . تظهر رسالة من مركز معلومات السائق (DIC). انظر رسائل المركبة ⇦ ١١٦.

مؤشر نظام ACC

مؤشر نظام التحكم في ثبات السرعة المنتظمة

عندما يكون نظام ACC منشطًا، سيضيء مؤشر باللون الأخضر على مجموعة العدادات وسيتم عرض الفجوة اللاحقة. عندما يكون نظام التحكم في ثبات السرعة المنتظمة منشطًا، سيضيء مؤشر باللون الأخضر على مجموعة العدادات ولن يتم عرض الفجوة اللاحقة.

يوصى بالتبديل من ACC إلى نظام التحكم في ثبات السرعة العادي فقط، عندما لا تكون هناك مركبات أمام مركبتك.

عندما تكون المركبة قيد التشغيل، سيتم ضبط نظام التحكم في ثبات السرعة على الوضع الأخير المُستخدم قبل إيقاف تشغيل المركبة.

⚠ تحذير

تحقق دائمًا من مؤشر نظام التحكم في ثبات السرعة الموجود على مجموعة العدادات لتحديد أي من أوضاع نظام التحكم في ثبات السرعة قيد التشغيل قبل استخدام الميزة. إذا لم يكن نظام ACC نشطًا، لن تقوم المركبة بالفرملة تلقائيًا عند الاقتراب من المركبات الأخرى مما قد يؤدي إلى وقوع تصادم ما لم يتم تعشيق الفرامل يدويًا. وقد تتعرض أنت والأشخاص الآخرين لإصابة بالغة أو الوفاة.

ضبط النظام التلاؤمي للتحكم في ثبات السرعة

في حالة تشغيل عند عدم الاستخدام، فقد يتم الضغط عليه والانتقال إلى النظام التلاؤمي للتحكم في ثبات السرعة عندما لا يكون ذلك مطلوبًا. حافظ على إغلاق أثناء عدم استخدام نظام التحكم في ثبات السرعة.

حدّد السرعة المطلوبة لنظام ACC. إنها سرعة المركبة عندما لا يتم اكتشاف وجود أي مركبة في مسارك.

بينما تتحرك المركبة، لن يتم ضبط ACC على سرعة أقل من الحد الأدنى للسرعة، إلا أنه يمكن استعادة تشغيله. إذا كانت مجهزة بنظام التحكم في ثبات السرعة الفائق، فإن هذه السرعة الدنيا هي ٥ كم/ساعة (٣ ميل/ساعة)، وإلا فهي ٢٥ كم/ساعة (١٥ ميل/ساعة). يبلغ الحد الأدنى المسموح به بلسرعة المحددة ٢٥ كم/ساعة (١٥ ميلًا في الساعة).

لضبط نظام ACC أثناء تحرك المركبة:

١. اضغط على .
٢. قم بزيادة السرعة حتى تصل إلى المستوى المطلوب.
٣. اضغط على –SET ثم حرره.
٤. ارفع قدمك عن دواسة الوقود.

بعد ضبط نظام ACC، قد يقوم بالفرملة على الفور إذا كانت المركبة التي أمامك على مسافة أقل من الفاصل المحدد.

يمكن أيضًا ضبط نظام ACC أثناء توقف المركبة إذا كان نظام ACC قيد التشغيل ودواسة الفرامل معشقة.

يظهر مؤشر ACC على مجموعة العدادات والشاشة العلوية (HUD)، إذا كانت متوفرة. عندما يكون نظام ACC قيد التشغيل، سيضيء المؤشر باللون الأبيض. عندما يكون نظام ACC نشطًا، سيتحول المؤشر إلى اللون الأخضر.

كن يقظا لحدود السرعة، وسرعات المرور المحيطة بك، وظروف الطقس عند اختيار السرعة المضبوطة.

استعادة السرعة المضبوطة

إذا تم ضبط نظام ACC على السرعة المرغوبة، ثم استخدمت الفرامل، فسيتم تحرير نظام ACC دون محو السرعة المضبوطة من الذاكرة.

لبدء استخدام نظام ACC مجددًا، اضغط +RES لأعلى لفترة وجيزة.

إذا كانت السيارة تتحرك بسرعة أكثر من ٥ كم/ساعة (٣ أميال/ساعة)، فإنها تعود إلى السرعة السابقة المحددة.

في حالة توقف المركبة ودواسة الفرامل معشقة، اضغط على +RES وحرر دواسة القرامل. سيقوم نظام ACC بتثبيت المركبة إلى أن يتم الضغط على +RES أو دواسة الوقود.

يظهر مؤشر ACC الأخضر اللون والسرعة المضبوطة على شاشة مجموعة العدادات. قد يومض مؤشر رصد وجود مركبات أمامك في حالة وجود مركبة تسير في خط سيرك. راجع العنوان "الاقتراب من إحدى المركبات وتتبعها" الذي يرد لاحقًا في هذا القسم.

بمجرد استئناف نظام (ACC)، ستزيد سرعة السيارة إلى السرعة المحددة في الظروف التالية:

- لا توجد سيارة أمامك.
- السيارة التي أمامك أبعد من الفجوة المحددة التالية.
- سرعة السيارة ليست محدودة بسبب الانعطاف الحاد.

زيادة السرعة أثناء ضبط نظام ACC على سرعة مُحددة

إذا كان نظام ACC فعالا بالفعل، فقم بأي مما يلي:

- استخدم دواسة الوقود للانتقال إلى السرعة الأعلى. اضغط وحرر –SET لفترة وجيزة، ثم حرر دواسة الوقود. سوف تقوم المركبة الآن بالتحرك مع الحفاظ على ثبات السرعة الأعلى. عند ضغط دواسة الوقود، لن يقوم نظام ACC بالفرملة نظرا لأنه تم تجاوز وظيفته. أثناء التجاوز، سيظهر مؤشر ACC باللون الأزرق في مجموعة العدّادات أو الشاشة العلوية.
- اضغط مع الاستمرار على +RES إلى أن يتم الوصول إلى السرعة المضبوطة المعروضة، ثم حرره.
- لزيادة السرعة تدريجياً بمعدل انخفاض أقل، اضغط على +RES حتى الحاجز الأول. مع كل ضغطة، تزداد سرعة المركبة بمقدار حوالي ١ كم/ساعة (١ ميل/ساعة).
- لزيادة سرعة المركبة تدريجيًا بزيادات طفيفة، اضغط على +RES حتى الحاجز الثاني. في كل ضغطة يتم زيادة سرعة المركبة بمقدار ٥ كم/سا (٥ ميل في الساعة) كما هو موضح في العلامات على عداد السرعة.

يمكن أيضًا زيادة السرعة المضبوطة في أثناء توقف المركبة في حالة:

- توقف المركبة مع تعشيق دواسة الفرامل، اضغط على +RES إلى أن يتم عرض السرعة المضبوطة المرغوب بها.
- نظام ACC يثبت المركبة عند التوقف وتوجد مركبة أخرى أمامك مباشرة، فإن الضغط على +RES سيؤدي إلى زيادة السرعة المضبوطة.
- وعند الضغط على +RES مع عدم وجود مركبة بالأمام أو في حالة ابتعاد المركبة الأمامية مع عدم تعشيق الفرامل إلى إعادة تشغيل نظام ACC.

عندما يثبت عدم وجود مركبة أمامك أو أن المركبة على مسافة أكبر من الفاصل المحدد، فسوف تزداد سرعة المركبة حتى الوصول إلى السرعة المضبوطة.

تقليل السرعة أثناء ضبط نظام ACC على سرعة مُحددة

إذا كان نظام ACC فعالا بالفعل، فقم بأي مما يلي:

- استخدم الفرامل للوصول إلى السرعة الأقل المرغوبة. قم بتحرير الفرامل واضغط SET–. سوف تقوم المركبة الآن بالتحرك مع الحفاظ على ثبات السرعة الأدنى.
- اضغط مع الاستمرار على SET– حتى يتم بلوغ السرعة المنخفضة المرغوبة، ثم حرره.
- لخفض السرعة تدريجيًا بمعدل انخفاض أقل، اضغط على SET– حتى الحاجز الأول. مع كل ضغطة، تقل سرعة المركبة بحوالي ١ كم/ساعة (١ ميل/ساعة).
- لخفض سرعة المركبة تدريجيًا بمعدل انخفاض أقل، اضغط على SET– حتى الحاجز الثاني. في كل ضغطة يتم تقليل سرعة المركبة بمقدار ٥ كم/سا (٥ ميل في الساعة) كما هو موضح في العلامات على عداد السرعة.

يمكن أيضًا خفض السرعة المضبوطة أثناء توقف المركبة.

في حالة توقف المركبة مع تعشيق الفرامل، اضغط على SET– أو استمر في الضغط إلى أن يتم عرض السرعة المضبوطة المرغوب بها.

اختيار فجوة المسافة اللاحقة

عند اكتشاف مركبة أبطأ تسير أمامك في نطاق الفاصل المحدد، سيقوم نظام ACC بضبط سرعة المركبة ويحاول الحفاظ على فاصل المسافة اللاحقة المحدد.

اضغط بعجلة القيادة لضبط الفجوة اللاحقة. كل ضغطة تنقل زر الفجوة عبر ثلاثة أوضاع ضبط: بعيدة، متوسطة، أو كبيرة.

عند الضغط، يظهر وضع الضبط الحالي للفجوة في مجموعة العدادات والشاشة العلوية (HUD) (إذا كانت موجودة) لفترة وجيزة. يظل وضع ضبط الفجوة ثابتا إلى أن يتم تغييره.

إعداد المسافة البعيدة

إعداد المسافة المتوسطة

إعداد المسافة القريبة

نظرا لأن كل وضع ضبط للفجوة يشير إلى فترة زمنية لاحقة (بعيدة، متوسطة، أو قريبة)، فإن المسافة اللاحقة تتغير على حسب سرعة المركبة. كلما زادت سرعة المركبة، ستتراجع مركبتك بعيدا عن المركبة المرصودة أمامها. هذا، وينبغي وضع الحركة المرورية والأحوال الجوية بعين

الاعتبار عند اختيار الفجوة اللاحقة. فقد لا تتناسب مجموعة الفجوات القابلة للاختيار مع جميع السائقين ومختلف ظروف القيادة.

التغيير الأوتوماتيكي لوضع ضبط الفجوة يعمل على تغيير درجة حساسية توقيت التنبيه (بعيدة، متوسطة، أو قريبة) بالنسبة لخاصية تنبيه التصادم الأمامي (FCA). انظر نظام إنذار التصادم الأمامي ⇦ ٢٢٤.

فجوة المسافة

اضغط مع الاستمرار على بعجلة القيادة عند تحرك المركبة لزيادة الفجوة مؤقتًا مع السيارة أمامك للسماح بدمج حركة المرور.

اضغط مع الاستمرار على عند التوقف لإلغاء ACC من الاستئناف تلقائيًا (إذا كان التوقف قصيرًا) ويظل ثابتًا. يمكن استخدام هذا للسماح لحركة المرور بالاندماج بينك وبين المركبة التي أمامك. اضغط على +RES أو دواسة الوقود لاستئناف عمل النظام التلاؤمي للتحكم في ثبات السرعة.

ستعود فجوة المسافة التالية إلى التحديد الأصلي بعد الانتظار.

تنبيه السائق

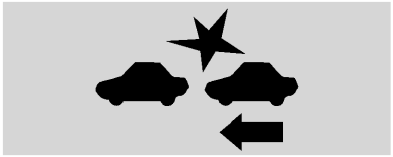

في حالة تشغيل نظام ACC، قد يستلزم الأمر تدخل السائق عندما يكون ليس بمقدور نظام ACC إجراء الكبح بشكل كافٍ نظرًا للاقتراب بسرعة كبيرة للغاية من المركبة التي أمامك.

عند حدوث هذا الظرف، سوف يومض رمز تنبيه التصادم. إما أن تنطلق ثمانية صفارات من المقدمة، أو سيهتز مقعد تنبيه السلامة خمس مرات من كلا الجانبين. المس أيقونة Settings (الإعدادات) في الصفحة الرئيسية لنظام المعلومات والترفيه. حدّد Vehicle (المركبة) لعرض قائمة بالخيارات المتاحة ثم حدّد Collision/Detection Systems (أنظمة الكشف/التصادم).

انظر القيادة الوقائية ⇦ ١٧٠.

الاقتراب من إحدى المركبات ومتابعتها

مؤشر مركبة في الأمام يوجد في مجموعة العدادات والشاشة العلوية (HUD) (إذا توفرت هذه الميزة). وهو لا يظهر سوى إذا تم اكتشاف وجود مركبة على نفس خط سيرك وتتحرك في نفس الاتجاه. إذا لم يظهر الرمز، فلن يستجيب نظام ACC أو يقوم بالفرملة تجاه المركبات التي تسير أمامك.

يقوم نظام ACC بإبطاء سرعة المركبة أوتوماتيكيا ويضبط سرعة المركبة لكي تسير خلف مركبة مكتشفة أمامك طبقا للفجوة التالية المختارة. تزداد سرعة المركبة أو تنخفض وفقًا لسيارة مكتشفة أمام مركبتك إذا كانت تلك المركبة تسير بسرعة أقل من السرعة المضبوطة بمركبتك. ويمكن أن تعمل على تعشيق فرملة محدودة، إذا لزم الأمر. وعندما تكون الفرملة فعالة، تضيء مصابيح الفرامل. قد يكون الشعور بالفرملة أو سماع صوتها مختلفا عما هو الحال عندما يقوم السائق بتشغيل الفرملة. وهذا يعد أمرًا طبيعيًا.

اجتياز مركبة أثناء استخدام نظام التحكم في السرعة التلاؤمية (ACC)

إذا كانت السرعة المحددة عالية بما يكفي، واستخدمت إشارة الانعطاف اليسرى للمرور من المركبة الموجودة أمامك في الفجوة التالية المحددة، فقد يساعد نظام التحكم في السرعة التلاؤمية عن طريق تسريع المركبة تدريجيًا قبل تغيير المسار.

⚠ تحذير

عند استخدام نظام التحكم في السرعة التلاؤمية للمرور بمركبة أو تغيير الحارة، قد يتم تقليل المسافة التالية إلى المركبة التي تمر. لا يجوز لنظام التحكم في السرعة التلاؤمية تطبيق تسارع أو فرملة كافيين عند اجتياز المركبة أو تغيير الحارة. كن جاهزًا دائمًا للتسريع يدويًا أو الفرملة لإكمال تغيير المرور أو تغيير الحارة المرورية.

العوائق الثابتة أو بطيئة الحركة بشكل كبير

⚠ تحذير

ACC (النظام التلاؤمي للتحكم في ثبات السرعة) قد لا يكتشف أو يستجيب إلى السيارات المتوقفة أو المتحركة ببطئ أمامك.

(يتبع)

تحذير (يتبع)

على سبيل المثال، قد لا يقوم النظام بالفرملة من أجل مركبة لم يكتشف أنها تتحرك على الإطلاق. وقد يحدث ذلك أثناء حركة المرور التي تتسم بكثرة التوقف وبدء السير أو عندما تظهر مركبة فجأة أمامك بسبب تغيير حارة سيرها. قد لا تتوقف مركبتك ويحدث تصادم. توخ الحذر عند استخدام نظام ACC. فالانتباه الكامل مطلوب دائما أثناء القيادة وينبغي أن تكون جاهزا لاتخاذ أي إجراء وتشغيل الفرامل.

أشياء غير مألوفة تؤثر على نظام ACC

يمكن أن يواجه نظام ACC صعوبة في اكتشاف الأشياء التالية:

- المركبات التي بها حمولة ممتدة بعد نهاية الطرف الخلفي للمركبة.
- المركبات غريبة الشكل، مثل مركبات نقل السيارات أو المركبات المثبت بها مركبة جانبية أو العربات التي تجرها الأحصنة.
- الأشياء القريبة من مقدمة مركبتك.

تحرير نظام ACC أوتوماتيكيا

قد يتحرر نظام مثبت السرعة التلاؤمي ACC أوتوماتيكيًا وسوف يحتاج السائق إلى تشغيل الفرامل بنفسه لإبطاء سرعة المركبة وذلك عندما:

- تكون المستشعرات مغطاة.
- تم تفعيل أو إيقاف نظام التحكم في الجر (TCS) أو نظام StabiliTrak/ESC.
- وجود عطل في النظام.
- يبلّغ الرادار بطريقة غير صحيحة عن عرقلة عند القيادة في منطقة صحراوية أو نائية دون وجود أي مركبات أخرى أو كائنات على جانب الطريق.
- قد تظهر رسالة DIC للإشارة إلى أن ACC غير متوفر مؤقتًا.

سيتحول مؤشر ACC إلى اللون الأبيض عندما يصبح نظام ACC غير نشط.

وفي بعض الحالات، عندما يكون نظام ACC غير متاح مؤقتًا، يمكن استخدام النظام العادي للتحكم في ثبات السرعة. انظر "التبديل بين ACC (النظام التلاؤمي للتحكم في ثبات السرعة) والنظام العادي للتحكم في ثبات السرعة" الوارد سابقًا في هذا القسم. انظر دائمًا في ظروف القيادة قبل استخدام أي نظام تحكم في ثبات السرعة.

الإبلاغ لاستئناف عمل نظام ACC

سوف يحافظ نظام ACC على فجوة لاحقة خلف المركبة المرصودة ويقوم بإبطاء مركبتك حتى التوقف خلف هذه المركبة.

فإذا ابتعدت المركبة المتوقفة ولم يستأنف نظام ACC عمله، فسوف يومض مؤشر مركبة في الأمام كنوع من التذكير لكي تتحقق من الحالة المرورية أمامك قبل المتابعة. بالإضافة إلى ذلك، سوف يهتز مقعد تنبيه السلامة ثلاث مرات من كلا الجانبين، أو ستنطلق ثلاث صفارات. المس أيقونة Settings (الإعدادات) في الصفحة الرئيسية لنظام المعلومات والترفيه. حدّد Vehicle (المركبة) لعرض قائمة الخيارات المتاحة وحدّد Alert Type (نوع التنبيه) وAdaptive Cruise Go Notifier (منبّه تنشيط النظام التلاؤمي للتحكم في ثبات السرعة) في Collision/Detection Systems (أنظمة التصادم/الكشف).

قد تظهر رسالة تحذيرية من مركز معلومات السائق لإبلاغك بالنقل إلى الوضع P (ركن) قبل مغادرة المركبة. انظر رسائل المركبة ← ١١٦.

⚠ تحذير

إذا قام نظام ACC بإيقاف المركبة، وإذا تم تحرير نظام ACC، أو تم إطفائه، أو إلغائه، فلن تظل المركبة مثبتة أثناء التوقف. من الممكن أن تتحرك المركبة. عندما يقوم نظام ACC بتثبيت المركبة أثناء التوقف، كن دائما مستعدا لاستخدام الفرامل بنفسك.

⚠ تحذير

مغادرة المركبة دون ضبطها على الوضع P (الركن) قد يكون خطيرا. لا تترك المركبة بينما تكون مثبتة أثناء التوقف من خلال نظام ACC. اضبط دائما الوضع P (الركن) وقم بإيقاف تشغيلها قبل مغادرة المركبة.

تجاوز نظام ACC

في حالة استخدام دوّاسة التسارع وكان نظام ACC نشطًا، سيضيئ ضوء نظام ACC باللون الأزرق في مجموعة العدادات أو في الشاشة العلوية (في حالة التجهيز) للإشارة إلى أن الفرملة بواسطة نظام ACC لن تحدث. وسيقوم نظام ACC باستئناف العملية عندما لا يتم الضغط على دوّاسة التسارع.

⚠ تحذير

لن يقوم نظام ACC بتشغيل الفرملة أوتوماتيكيا إذا كانت قدمك مرتكزة على دواسة الوقود. وحينها، يمكن أن تصطدم بمركبة موجودة أمامك.

المنحنيات على الطريق

⚠ تحذير

في المنحنيات، لا يكتشف نظام ACC المركبة التي تسير أمامك في نفس حارة سيرك. وقد تُفاجأ بتسارع مركبتك حتى الوصول للسرعة المضبوطة وخصوصا عند السير خلف مركبة موجودة بالفعل أو عند الدخول في ممرات الخروج. كما يمكن أن تفقد السيطرة على المركبة أو تصطدم بشيء. لا تستخدم نظام ACC أثناء القيادة في ممرات الدخول أو الخروج. كن مستعدا دائما لاستخدام الفرامل عند الضرورة.

⚠ تحذير

في المنحنيات، لا يستجيب نظام ACC لمركبة في حارة أخرى، أو لا يتوفر لديه الوقت للاستجابة لمركبة تسير في نفس حارة سيرك. وحينها، يمكن أن تصطدم بمركبة أمامك، أو تفقد السيطرة على المركبة. وعليك إيلاء اهتمام إضافي عند ظهور المنحنيات وأن تكون على أهبة الاستعداد لاستخدام الفرامل عند الضرورة. كما يجب أن تحدد السرعة المناسبة أثناء قيادة مركبتك في المنحنيات.

قد تعمل ميزة التحكم في السرعة التلاؤمية بشكل مختلف في أحد المنحنيات الحادة. حيث يقوم بخفض سرعة المركبة لفترة وجيزة إذا كان المنحنى حادًا للغاية.

قد تضيء مصابيح مراقبة سرعة المنحنى باللون الأخضر عندما تتحكم ACC (ميزة التحكم في السرعة التلاؤمية) بنشاط في سرعة السيارة وتكتشف منحنى حادًا على الطريق إلى الأمام.

يعمل نظام ACC تلقائيًا على إبطاء سرعة السيارة أثناء المرور بمنعطف، وقد يزيد من السرعة بعد تجاوز المنعطف، ولكنه لن يتجاوز السرعة المضبوطة.

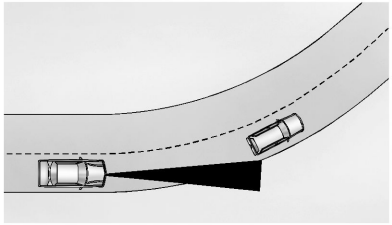

عند السير خلف مركبة أخرى والدخول في منحنى، لا يكتشف نظام ACC المركبة التي أمامك ويقوم بالتسارع للوصول إلى السرعة المضبوطة. وعندما يحدث ذلك لن يظهر مؤشر مركبة في الأمام.

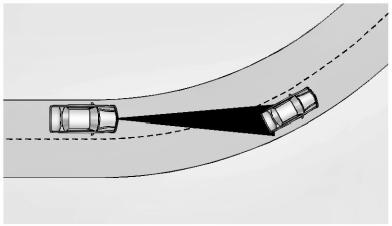

قد تكشف ميزة التحكم في السرعة التلاؤمية عن وجود مركبة لا تسير في حارتك، وتعشّق الفرامل.

يقوم نظام ACC أحيانا بإصدار تنبيه و/أو فرملة بلا داع. فقد يستجيب لمركبات في حارات مختلفة، أو لأجسام متوقفة عند بداية أو نهاية اجتياز منحنى. وهذا هو وضع التشغيل الطبيعي. هذه المركبة لا تحتاج إلى صيانة.

تغيير حارات المركبات الأخرى

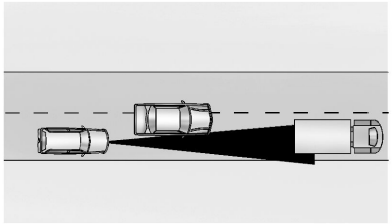

لن يكتشف نظام ACC مركبة أمامك إلى أن تكون بالكامل في نفس حارة السير. وعندئذ قد تحتاج إلى الفرملة بنفسك.

أشياء ليست أمام مركبتك بشكل مباشر

قد لا يمكن اكتشاف أشياء أمام مركبتك إذا:

- كانت المركبة أو الشيء الأمامي ليس في حارة السير الخاصة بك.
- تم تغيير حارة سير المركبة الأمامية، ليست في المنتصف، أو انتقلت إلى أحد جانبي حارة السير.

القيادة في حارات ضيقة

قد لا يتم اكتشاف المركبات الموجودة في حارات سير متلاصقة أو الأشياء الموجودة على جانبي الطريق بشكل صحيح عند وجودها على طول طريق معبد.

لا تستخدم ACC في المرتفعات

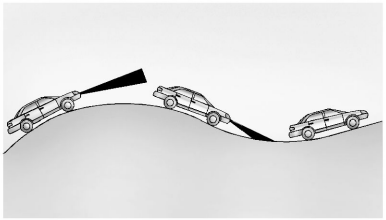

لا تستخدم ACC عند القيادة على تلال شديدة الانحدار. لن يكتشف ACC وجود مركبة أمامك.

لا تستخدم نظام مساعد الركن التلقائي عند سحب مقطورة

لا ينبغي استخدام ACC عند سحب مقطورة.

تحرير ميزة التحكم في السرعة التلاؤمية

هناك أربع طرق لتحرير نظام ACC:

- و اضغط برفق على دواسة الفرامل.
- اضغط على .
- اضغط على .
- اضغط على دواسة نظام Regen on Demand "التجدد عند الطلب".

مسح ذاكرة السرعة

يتم محو السرعة المضبوطة في نظام ACC من الذاكرة إذا تم الضغط على الزر أو إذا تم إيقاف تشغيل المركبة.

التعيين التلقائي للسرعة

في حالة التجهيز، تستخدم وظيفة التعيين التلقائي للسرعة حدود السرعة على الطريق المُكتشفة للمساعدة في ضبط سرعة المركبة أثناء تعشيق نظام ACC.

يمكنك تمكين أو تعطيل هذه الميزة من خلال إعدادات المركبة. لعرض الإعدادات المتاحة من شاشة المعلومات والترفيه، المس Settings (الإعدادات) > Vehicle (المركبة) > Collision/Detection Systems (أنظمة التصادم/الكشف).

سيظل التعيين التلقائي للسرعة ممكّنًا أو معطلاً حتى يتم تحديد خيار آخر، حتى إذا تم إيقاف تشغيل المركبة وتشغيلها.

عند تعشيق ACC وتمكين التعيين التلقائي للسرعة، ستقوم المركبة بما يلي:

- استخدم الحد الأقصى لسرعة الطريق للحفاظ على سرعة المركبة المحددة.
- يطالبك بقبول تغييرات حد السرعة أو رفضها، عند اكتشافها.
- تغيير سرعة ACC التي تم تعيينها لتتوافق مع حد سرعة الطريق الجديد، إذا تم قبولها عند مطالبتك بذلك.
- عدم إجراء أي تغييرات، في حالة الرفض عند المطالبة بذلك.
- تغيير سرعة تعيين ACC إلى حد سرعة الطريق الجديد إذا لم يتم اتخاذ أي إجراء بعد تلقي رسالة مطالبة.

زيادة أو تقليل سرعة تعيين ACC في أي وقت باستخدام أزرار −SET أو +RES، إلى حد محدد مسبقًا. يمكن أيضًا استخدام دواسة الوقود لتجاوز السرعة التي تم تعيينها.

يتم تخزين التغيير في مقدار السرعة المتزايدة أو المنخفضة، والمعروفة باسم الإزاحة، وتطبيقه على التغيير التالي لحد السرعة. هناك قيمة قصوى محددة مسبقًا للإزاحة، والتي لا يمكن بعدها تغيير السرعة التي تم ضبطها.

لن يتم الاحتفاظ بالإزاحة إذا تم فصل ACC أو إيقاف تشغيل التعيين التلقائي للسرعة أو إذا تم إيقاف تشغيل المركبة.

⚠ تحذير

عند استخدام التعيين التلقائي للسرعة مع ACC، قد لا يتم تحديث السرعة المضبوطة تلقائيًا دائمًا عندما يتغير حد السرعة. كما أن النظام لا يقوم بضبط سرعة السيارة على حدود السرعة الموضحة مع إشارات المرور الإضافية، على سبيل المثال في مناطق البناء. كن منتبهًا دائمًا لما يحيط بك والتزم بإشارات حدود السرعة المعلنة

لن تعمل هذه الوظيفة عندما يكون نظام التحكم في ثبات السرعة العادي في وضع التحكم في السرعة المحدد.

قد لا تعمل هذه الوظيفة مع لافتات حد السرعة المشروطة، على سبيل المثال، في أثناء أوقات محددة أو في الأماكن التي يتواجد فيها العمال.

ظروف طقس تؤثر على نظام ACC

سيكون تشغيل النظام محدودًا أيضا في حالة الثلج، أو الأمطار الغزيرة، أو خلال رش الطريق.

الأجهزة الملحقة وتعديلات المركبات

لا تقم بتركيب أو تثبيت أي أشياء حول الكاميرا الأمامية المثبتة بالزجاج الأمامي والتي يمكن أن تعوق رؤية الكاميرا الأمامية.

لا تقم بتثبيت أشياء على الجزء العلوي من المركبة والتي يمكن أن تتدلى فوق الكاميرا الأمامية أو تعوقها، مثل الزوارق أو قوارب الكاياك أو أي أشياء أخرى يمكن نقلها.

لا تقم بتعديل غطاء المحرك أو المصابيح الرئيسية أو مصابيح الضباب حيث يمكن أن يحد ذلك من قدرة الكاميرا على اكتشاف شيء ما.

⚠ تحذير

يمكن أن تؤدي الملصقات أو الملحقات المركبة على الواجهة الأمامية أو الخلفية لسيارتك أو حولها إلى إضعاف أجهزة استشعار الرادار مما يؤدي إلى تلف المركبة أو الإصابة الشخصية. يمكن لمركبتك أن تفرمل فجأة. لا تقم بتركيب أي شيء على الواجهة الأمامية أو الخلفية أو حولها، بما في ذلك لوحة الترخيص أو المصد أو الشبكة. استخدم فقط الملحقات الأصلية من GM.

لا تقم بتركيب أي شيء بالواجهة الأمامية أو الخلفية لأن ذلك قد يتداخل مع تشغيل مستشعر الرادار.

تنظيف نظام الاستشعار

مستشعر الكاميرا في الزجاج الأمامي خلف مرآة الرؤية الخلفية والمستشعرات في مقدمة المركبة قد يتم تغطيتها بالثلج أو الجليد أو الاتساخات أو الوحل أو الحطام. وهذه المنطقة تحتاج إلى أن تكون نظيفة لكي يعمل نظام ACC بشكل سليم.

إذا لم يعمل نظام ACC، قد يكون النظام العادي للتحكم في ثبات السرعة متاحًا. انظر "التبديل بين ACC (النظام التلاؤمي للتحكم في ثبات السرعة) والنظام العادي للتحكم في ثبات السرعة" الوارد سابقًا في هذا القسم. انظر دائمًا في ظروف القيادة قبل استخدام أي نظام تحكم في ثبات السرعة.

للاطلاع على إرشادات تنظيف المركبة، راجع "غسيل المركبة" ضمن العناية بالسطح الخارجي ٢٩٨ ⇦.

أنظمة مساعدة السائق المتقدمة

قد يكون بالمركبة عدة خصائص تعمل معا للمساعدة على تجنب التصادمات أو تقليل أضرار التصادم أثناء القيادة والرجوع للخلف والركن. اقرأ هذا القسم بالكامل قبل استخدام هذه الأنظمة.

⚠ تحذير

لا تتكل على أنظمة مساعدة السائق. فهذه الأنظمة لا تحل محل يقظتك والسير بشكل آمن. فقد لا تسمع أو ترى تنبيهات أو تحذيرات هذه الأنظمة. وقد يتسبب عدم مراعاة الانتباه الكافي عند القيادة في وقوع الإصابات أو الوفاة أو تلف المركبة. انظر القيادة الوقائية ⇦ ١٧٠.

في ظروف عديدة، هذه الأنظمة لن:

- تكتشف الأطفال أو المشاة أو راكبي الدراجات أو الحيوانات.
- تكتشف مركبات أو أجساما خارج نطاق رصد النظام.
- تعمل في ظل جميع سرعات القيادة.
- تحذرك أو تمدك بالوقت الكافي لتجنب التصادم.
- تعمل في ظل ظروف الرؤية السيئة أو الطقس السيئ.
- تعمل إذا كان مستشعر الرصد غير نظيف أو مغطى بالثلج أو الجليد أو الوحل أو الاتساخات.

(يتبع)

تحذير (يتبع)

- تعمل أثناء تغطية مستشعر الاكتشاف بأشياء مثل الملصقات أو المغناطيس أو لوحات معدنية.
- تعمل في حالة تلف المنطقة حول مستشعر الاكتشاف أو عدم إصلاحها بصورة جيدة.

الانتباه الكامل مطلوب دائما أثناء القيادة، وينبغي أن تكون جاهزا لاتخاذ أي إجراء وتشغيل الفرامل و/أو توجيه المركبة لتجنب التصادم.

⚠ تحذير

يمكن أن تؤدي الملصقات أو الملحقات المركبة على الواجهة الأمامية أو الخلفية لسيارتك أو حولها إلى إضعاف أجهزة استشعار الرادار مما يؤدي إلى تلف المركبة أو الإصابة الشخصية. يمكن لمركبتك أن تفرمل فجأة. لا تقم بتركيب أي شيء على الواجهة الأمامية أو الخلفية أو حولها، بما في ذلك لوحة الترخيص أو المصد أو الشبكة. استخدم فقط الملحقات الأصلية من GM.

تنبيه صوتي أو مقعد تنبيه السلامة

بعض خصائص مساعدة السائق تنبه السائق لوجود عوائق من خلال إطلاق صفارة. لعرض الإعدادات المتاحة من شاشة المعلومات والترفيه، المس Settings (الإعدادات) > Vehicle (المركبة) > Comfort and Convenience (الراحة والملاءمة).

إذا كانت المركبة مجهزة بمقعد تنبيه السلامة، فقد تهتز وسادة جلوس السائق كتنبيه بدلا من إطلاق الصفارة. لعرض الإعدادات المتاحة من شاشة المعلومات والترفيه، المس Settings (الإعدادات) > Vehicle (المركبة) > Collision/Detection Systems (أنظمة التصادم/الكشف).

التنظيف

بناءً على خيارات السيارة، حافظ على هذه المناطق من السيارة نظيفة لضمان أفضل أداء لميزة مساعدة السائق. قد يتم عرض رسائل مركز معلومات السائق (DIC) عندما تكون الأنظمة غير متاحة أو محظورة.

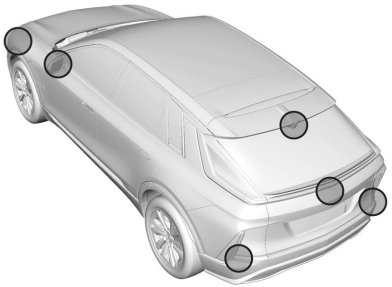

- المصدات الأمامية والخلفية والمنطقة الموجودة أسفل المصدات
- الشبكة الأمامية والمصابيح الرئيسية
- عدسة الكاميرا الأمامية في الشبكة الأمامية أو بالقرب من الشعار الأمامي
- لوحات الجانب الأمامي والخلفي
- السطح الخارجي للزجاج الأمامي أمام مرآة الرؤية الخلفية
- عدسة الكاميرا الجانبية على الجزء السفلي من المرايا الخارجية
- مصدات الزاوية الجانبية الخلفية
- كاميرا الرؤية الخلفية أعلى لوحة أرقام السيارة

أنظمة المساعدة للركن أو الرجوع للخلف

في حالة التجهيز بذلك، قد تساعد كاميرا الرؤية الخلفية (RVC)، ونظام مساعد الركن الخلفي (RPA)، والرؤية المحيطة، وكشف الدراجة الجانبي، ونظام تنبيه المرور العرضي الخلفي (RCTA) السائق في الركن أو تجنب الأجسام. تفحص دائما المنطقة المحيطة بالمركبة عن الركن أو الرجوع للخلف.

كاميرا الرؤية الخلفية (RVC)

عند نقل حركة المركبة إلى الوضع R (رجوع للخلف)، تعرض كاميرا الرؤية الخلفية (RVC) صورة للمنطقة الواقعة خلف المركبة في شاشة نظام المعلومات والترفيه. يتم عرض الشاشة السابقة عند تغيير غيار المركبة من R (رجوع) بعد تأخر قصير. وللعودة إلى الشاشة السابقة بسرعة، اضغط على ⌂ بمجموعة التجهيزات الوسطى، أو قم بتبديل السرعة إلى الوضع P (الركن)، أو قم بزيادة سرعة المركبة حتى تصل إلى ١٢ كم/ساعة (8 ميل/ساعة) تقريبًا.

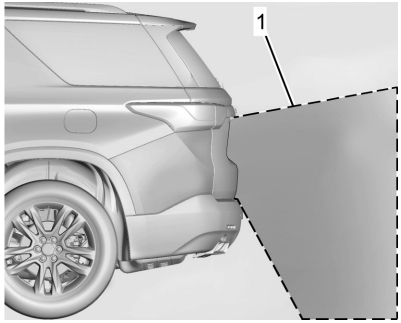

١. المنظر الذي تعرضه الكاميرا

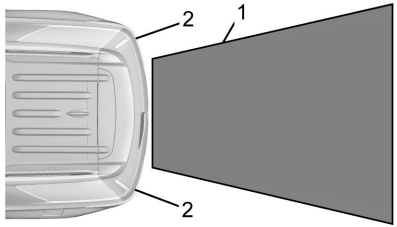

١. المنظر الذي تعرضه الكاميرا
٢. جوانب المصدم الخلفي

قد تكون الصور المعروضة أبعد أو أقرب مما تظهر. وتكون المنطقة المعروضة محدودة ولا تظهر الأجسام الأقرب لأي من جانبي المصدم أو تحته.

قد يظهر مثلث تحذيري لإظهار مكان الجسم الذي اكتشفه نظام مساعد الركن الخلفي (RPA). ويتغير لون هذا المثلث من البرتقالي إلى الأحمر ويزداد حجمه كلما تم الاقتراب من الجسم المرصود.

إذا ظهرت رسالة أو رسالة خدمة على شاشة المعلومات والترفيه، فقد يكون هناك عطل في الكاميرا. راجع الأمر مع الوكيل.

⚠ تحذير

لا تعرض الكاميرا الأطفال أو المشاة أو قائدي الدراجات أو المرور العرضي أو الحيوانات أو أية أجسام خارج مجال رؤية الكاميرا أو أسفل المصد أو أسفل السيارة. قد تختلف المسافات الظاهرة عن المسافات الفعلية. تجنب قيادة السيارة أو ركنها اعتمادًا على هذه الكاميرات فقط. تحقق دائمًا من المنطقة الموجودة خلف السيارة وحولها قبل القيادة. وقد يتسبب عدم مراعاة الانتباه الكافي في وقوع الإصابات أو الوفاة أو تلف المركبة.

نظام الرؤية المحيطية

إذا توفرت الرؤية المحيطية فستعرض صورة للمنطقة المحيطة بالمركبة بالإضافة إلى عرض الكاميرا الأمامية أو الخلفية على شاشة نظام المعلومات والترفيه. توجد الكاميرا الأمامية على الشبكة أو بالقرب من الشعار الأمامي وتوجد الكاميرات الجانبية أسفل المرايا الخارجية كما توجد كاميرا الرؤية الخلفية أعلى لوحة رقم السيارة.

يمكن الوصول إلى نظام الرؤية المحيطية من خلال اختيار CAMERA "كاميرا" في شاشة المعلومات والترفيه أو عند نقل السيارة إلى الوضع R (الرجوع للخلف). للعودة إلى الشاشة السابقة بسرعة، عندما لا تكون في وضع R (رجوع) اضغط على زر Home (الصفحة الرئيسية) أو Back (رجوع) بنظام المعلومات والترفيه، أو قم بتبديل السرعة إلى الوضع P (ركن)، أو قم بزيادة سرعة المركبة حتى تصل إلى ١٢ كم/ساعة تقريبًا (٨ أميال في الساعة) أثناء الوجود في وضع D (قيادة).

⚠ تحذير

توجد مناطق عمياء في كاميرا الرؤية المحيطية ولن تتمكن من عرض كل الأجسام بالقرب من زوايا المركبة. قد لا يساعد طي المرايا الخارجية الموجودة خارج الموضع في عرض المشهد المحيط بصورة صحيحة. تفحص دائما المنطقة المحيطة بالمركبة عن الركن أو الرجوع للخلف.

١. عروض من كاميرات الرؤية المحيطة
٢. المنطقة غير معروضة

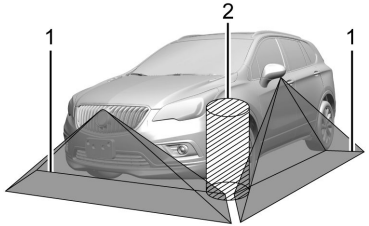

١. عروض من كاميرات الرؤية المحيطة
٢. المنطقة غير معروضة

⚠ تحذير

لا تعرض الكاميرا الأطفال أو المشاة أو قائدي الدراجات أو المرور العرضي أو الحيوانات أو أية أجسام خارج مجال رؤية الكاميرا أو أسفل المصد أو أسفل السيارة. قد تختلف المسافات الظاهرة عن المسافات الفعلية. تجنب قيادة السيارة أو ركنها اعتمادًا على هذه الكاميرات فقط. تحقق دائمًا من المنطقة الموجودة خلف السيارة وحولها قبل القيادة. وقد يتسبب عدم مراعاة الانتباه الكافي في وقوع الإصابات أو الوفاة أو تلف المركبة.

طرق العرض المتوافرة بالكاميرا

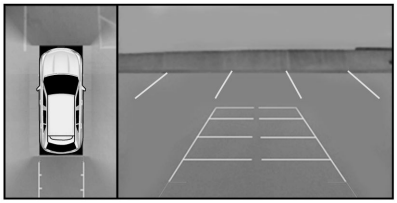

المس أزرار طرق العرض بالكاميرا الموجودة على طول الجزء السفلي من شاشة نظام المعلومات والترفيه.

العرض القياسي الأمامي / الخلفي: يعرض صورة للمنطقة الموجودة أمام السيارة أو خلفها. المس زر طريقة العرض Front/Rear Standard View "العرض القياسي الأمامي / الخلفي" على شاشة نظام المعلومات والترفيه عندما يكون عرض الكاميرا نشطًا. سيؤدي لمس الزر لعدة مرات إلى التبديل بين طرق العرض الأمامية والخلفية المتوافرة بالكاميرا.

إذا توفرت هذه الميزة، فإن الكاميرا الأمامية تعمل عند اكتشاف نظام مساعد الركن لأي جسم على مسافة ٣٠ سم (١٢ بوصة).

العرض العلوي الأمامي / الخلفي: يعرض مشهدًا علويًا للمنطقة الموجود أمام المركبة أو خلفها. سيؤدي لمس الزر إلى التبديل بين طريقتي العرض.

العرض الجانبي الأمامي/الخلفي: يعرض مشهدًا يُظهر الكائنات الموجودة بجوار الجانبين الأمامي والخلفي للسيارة. المس زر طريقة العرض Side Forward/Rearward View "العرض الجانبي الأمامي / الخلفي" على شاشة نظام المعلومات والترفيه عندما يكون عرض الكاميرا نشطًا. سيؤدي لمس الزر لعدة مرات إلى التبديل بين طرق العرض من الأمام والخلف. لا تكون تراكبات نظام مساعد الركن ومنبه التقاطعات المرورية الخلفية متوفرة عندما تكون طريقة العرض الجانب إلى الأمام/الخلف نشطة.

خطوط توجيه تطبيق الكاميرا: يدعم تطبيق الكاميرا ثلاثة أوضاع توجيه ممكنة: لا يوجد إرشاد وتوجيه للمركبة وتوجيه للقطر. قد يظهر رمز خطوط الإرشاد كتحديد على الشاشة عندما يدعم العرض الخطوط الإرشادية. لتغيير وضع التوجيه، حدد أيقونة التوجيه المناسبة. اعتمادًا على وضع التوجيه والعرض المحدد، قد تظهر خطوط توجيه مختلفة. تشير الأيقونة رمادية اللون إلى أن خطوط التوجيه غير متوفرة. بعض العروض لا تدعم خطوط التوجيه.

Surround View (الرؤية المحيطية): المِس أيقونة Surround View (العرض المحيطي) لتفعيل هذا العرض أو تعطيله. تعرض

صورة للمنطقة المحيطة بالمركبة. يتم إظهار Surround View (العرض المحيطي) بجانب العرض المحدد حاليًا.

العرض الاستكشافي: يعرض قسمًا من المنظر قابلًا للاختيار ومن زوايا رؤية مختلفة حول المركبة. المس زر طريقة العرض Bowl View "العرض التجويفي" على شاشة نظام المعلومات والترفيه عندما يكون عرض الكاميرا نشطًا. المِس زر الدائرة لتغيير زاوية العرض.

عرض وصلة الجر

يعرض عرضًا مكبرًا لمنطقة وصلة الجر للمساعدة في محاذاة كرة وصلة جر المركبة مع قارنة المقطورة ومراقبة توصيل المقطورة. للعرض، حدد زر طريقة العرض Hitch View (عرض وصلة الجر) على شاشة نظام المعلومات والترفيه عندما يكون تطبيق الكاميرا نشطًا. يمكن إغلاق العرض عن طريق تحديد X أو Home أو Back على شاشة المعلومات والترفيه. سيؤدي الانتقال إلى الوضع P (الركن) أثناء تشغيل طريقة العرض هذه إلى تعشيق فرامل الركن الكهربائية (EPB) تلقائيًا.

Park Assist (مساعد الركن)

⚠ تحذير

إن نظام مساعد الركن ليس بديلاً عن القيادة الدقيقة واليقظة. لا يكتشف نظام مساعد الركن الأطفال أو المشاة أو قائدي الدراجات أو الحيوانات أو أية أجسام أسفل المصد، ولا تلك القريبة جدًا من المركبة أو البعيدة جدًا عنها. ولا يتوافر هذا النظام عند القيادة على سرعات أعلى من ٩ كم/ساعة (٦ أميال في الساعة). لتفادي الإصابة أو الوفاة أو تلف السيارة، حتى في وجود نظام مساعد الركن، احرص دائمًا على التحقق من المنطقة المحيطة بالسيارة والنظر في جميع المرايا قبل التحرك للأمام أو الرجوع للخلف.

قد تكون المركبة مزودة بنظام مساعد الركن الأمامي والخلفي (FRPA). في ظل ظروف معينة، يمكن لنظام مساعد الركن مساعدة السائق أثناء مناورات الرجوع للخلف والركن عند قيادة المركبة بسرعة لا تزيد عن ٩ كم/ساعة (٦ أميال في الساعة). يشير المؤشر المضاء في زر نظام مساعد الركن إلى أن النظام جاهز.

تقيس المستشعرات الموجودة في المصدات المسافة بين المركبة والأجسام باستخدام تقنية السونار. لقد تم تصميم هذه المستشعرات للكشف عن أجسام معينة حتى مسافة تصل إلى ٢,٥ متر (٨ أقدام) خلف المركبة و١,٢ متر (٤ أقدام) أمام المركبة على أن يبلغ ارتفاع تلك الأجسام أكثر من ٢٥ سم (١٠ بوصات).

قد تؤثر الظروف البيئية المختلفة على ما إذا كان نظام مساعد الركن يستطيع الكشف عن الأجسام ومدى ذلك. حافظ على نظافة المستشعرات من الوحل، والاتساخات، والثلج، والجليد، ووحل الثلج؛ ونظف المستشعرات بعد غسل السيارة في درجات حرارة التجمد. قد لا تكتشف المستشعرات غير النظيفة الأجسام أو قد تتسبب في تنبيه النظام عند عدم الحاجة إليه.

كيف يعمل النظام

قد تحتوي المركبة على شاشة عرض تشبه المدرّج لنظام مساعد الركن وذلك في مجموعة بها أشرطة تمثل الموقع المقدّر لجسم مكتشف ومسافة المركبة من الجسم. وعندما يصبح الجسم المكتشف أقرب، يضيء المزيد من الأشرطة ويتحول اللون من الأصفر إلى البرتقالي ثم الأحمر.

عندما يتم اكتشاف جسم لأول مرة في الخلف، سيتم سماع تنبيه واحد من الخلف، أو سيهتزّ مقعد السائق مرتين إذا كان مجهزًا بميزة "Safety Alert Seat" (مقعد مع تنبيه السلامة). وعندما يصبح الجسم قريبًا جدًا، ستصدر خمسة أصوات تنبيه من الأمام أو الخلف (اعتمادًا على موقع الجسم) أو سيهتزّ مقعد السائق خمس مرات. أصوات التنبيه في الأمام أعلى من الخلفية.

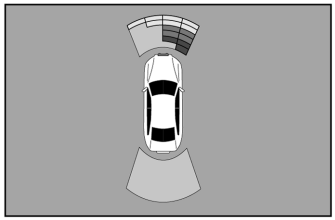

تشغيل النظام و إيقافه

يمكن تشغيل نظام مساعد الركن أو إيقاف تشغيله باستخدام نظام المعلومات والترفيه. لعرض الإعدادات المتاحة من شاشة المعلومات والترفيه الرئيسية، المس Settings (الإعدادات) > Vehicle (المركبة) > Collision/ Detection Systems (أنظمة التصادم/ الكشف).

يتم استخدام زر P لتشغيل أو إيقاف تشغيل نظام مساعد الركن، والذي يقوم أيضًا بتشغيل أو إيقاف تشغيل تحذير الرجوع للخلف والفرملة التلقائية العكسية (RAB) في نفس الوقت. وعند إيقاف تشغيل النظام، ستظهر على الشاشة رسالة تشير إلى إيقاف تشغيل النظام. تختفي هذه الرسالة بعد فترة قصيرة من الوقت.

قم بإيقاف تشغيل نظام مساعد الركن عند سحب مقطورة لمنع أصوات تنبيه غير مرغوب فيها وعند توصيل حامل الدراجة لضمان التشغيل السليم.

إذا كان يبدو أن النظام لا يعمل بالشكل الملائم

إذا ظهرت رسالة خدمة على الشاشة، تحقّق من الشروط التالية:

- قد لا تكون المستشعرات نظيفة. احرص على تنظيف المصدات الأمامية والخلفية للمركبة من الطين والأوساخ والجليد والثلج والوحل. للاطلاع على تعليمات التنظيف، راجع العناية بالسطح الخارجي ⇦ ٢٩٨.
- قد تكون مستشعرات نظام مساعد الركن مغطاة بالصقيع أو الثلج. يمكن أن يتجمع الصقيع أو الثلج حول المستشعرات وخلفها، وقد لا يكون مرئيًا دومًا، ويمكن أن يحدث ذلك بعد غسل المركبة في طقس بارد. قد لا تختفي هذه الرسالة إلا بعد ذوبان الصقيع أو الثلج.

في حال ظهور رسالة خدمة على الشاشة وعدم توفر الشروط المذكورة أعلاه، خذ المركبة إلى الوكيل لإصلاحها.

إذا لم يتم تنشيط نظام مساعد الركن بسبب حالة مؤقتة، فستظهر الرسالة على الشاشة للإشارة إلى إيقاف تشغيل النظام. قد يظهر ذلك في الحالات التالية:

- قام السائق بتعطيل النظام.
- هناك جسم يحجب حاليًا مجال رؤية المستشعرات الخلفية (على سبيل المثال، حامل الدراجة، الباب الخلفي، وصلة المقطورة، إلخ). بمجرد إزالة الجسم، فسيعود نظام مساعد الركن إلى وضع التشغيل العادي.
- المصدّ تالف. خذ المركبة إلى الوكيل الخاص بك لإجراء الإصلاحات.
- تؤثر الظروف الأخرى، مثل الاهتزازات الصادرة عن المطرقة الهوائية أو ضغط فرامل الهواء في الشاحنات الكبيرة جدًا، على أداء النظام.

نظام مساعد الركن الأوتوماتيكي (APA)

⚠ تحذير

قد لا يكتشف APA دائمًا الأجسام في مساحة الركن والأجسام غير الصلبة (مثل الشجيرات والأسوار ذات السلسلة المتسلسلة) والأجسام الموجودة أسفل المصد والأشياء المرتفعة عن الأرض (مثل الشاحنات المسطحة) والأجسام المعلقة والأجسام تحت مستوى الأرض مثل (مثل الحفر الكبيرة) أو الأجسام المتحركة (مثل المشاة وراكبي الدراجات والمركبات). تحقق دومًا من أن مسافة الركن مناسبة لركن مركبة. قد لا يستجيب نظام APA إلى التغييرات في مسافة الركن، مثل تحريك المركبة المجاورة، أو شخص أو أشياء تدخل مسافة الركن. لا يكتشف نظام APA أو يتجنب الحالة المرورية الموجودة خلف المركبة أو بجانبها. كن مستعدًا لإيقاف المركبة أثناء مناورة الركن.

في حال التوفر، وفي ظل ظروف معينة، يستخدم نظام مساعد الركن الأوتوماتيكي المحسن المستشعرات الأمامية والخلفية والجانبية للكشف عن مكان ركن السيارات والمناورة فيه أوتوماتيكيًا عند سرعة الخمول أو بالقرب منها. بينما تقوم المركبة بالتوجيه والفرملة والتسارع وتغيير التروس تلقائيًا، يجب على السائق أن يكون مستعدًا دائمًا لتطبيق الفرامل. تساعد شاشة نظام المعلومات والترفيه والأجراس المصاحبة في توجيه مناورات ركن المركبة.

كيفية تنشيط الركن التلقائي

لتفعيل مساعد إلغاء ركن المركبة في مكان متوازي، اضغط على P على شاشة المعلومات والترفيه الرئيسية. سيبدأ النظام في البحث عن مساحة ركن في أثناء السير للأمام بسرعة لا تزيد عن ٣٠ كم/ساعة (١٨ ميلاً/ساعة). بشكل افتراضي، يبحث APA عن أماكن الركن المتوازية على يمين المركبة حتى مدى المستشعرات التي تبلغ ١,٥ متر (٥ أقدام). للبحث عن مساحة للركن جهة اليسار، قم بتشغيل إشارة الانعطاف اليسرى أو، في حالة توافر ذلك، قم بتغيير تحديد الجانب في شاشة نظام المعلومات والترفيه. لتبديل وضع الركن بين الوضعين "متوازي" و"متعامد"، اضغط مع الاستمرار على P أثناء عملية البحث عن مكان ركن صالح أو، في حالة توافر ذلك، قم بتغيير وضع الركن في شاشة نظام المعلومات والترفيه.

لا يستطيع APA الركن في جميع أماكن الركن الفارغة. يجب أن يكون مكان الركن:

- كبير بما يكفي ليناسب المركبة بشكل مريح.
- به مركبة أو جدار أو عمود مجاور للنظام للمحاذاة معه.

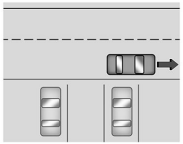

بعد اجتياز مكان الركن المؤهل تمامًا، يتم سماع إشارة صوتية ويظهر رمز التوقف الأحمر في مركز معلومات السائق. بشكل عام، يختار APA أقرب مكان ركن فارغ خلف المركبة، ولكن في بعض الظروف قد يحدد مساحة أكبر في الخلف. أبطئ السيارة وأوقفها تمامًا لتبدأ.

اتبع التعليمات المعروضة. عند توجيهك للقيادة في وضع الرجوع للخلف، انتقل إلى R (الرجوع للخلف) أثناء تطبيق الفرامل. ستهتز عجلة القيادة لفترة وجيزة كتنبيه لرفع يديك عن عجلة القيادة. قم بتحرير الفرامل ببطء عندما يتوقف الاهتزاز لبدء الركن التلقائي. أثناء توجيه المركبة، والفرامل، والتسارع، ونقل التروس تلقائيًا إلى مكان الركن، تحقق من البيئة المحيطة. كن مستعدًا للتوقف لتجنب المركبة أو المشاة أو الأجسام.

يتم عرض سهم تقدم للإشارة إلى حالة مناورة الركن. بمجرد الانتهاء من الركن الأوتوماتيكي وتوقف المركبة تمامًا، سيتم عرض "الموضع

النهائي - اضغط على الفرامل". اضغط مع الاستمرار على الفرامل، وستصدر APA صوت تنبيه وتعرض رسالة PARKING COMPLETE (اكتمال الركن). قم بنقل تروس المركبة إلى وضع P (الركن) وقم باستخدام فرامل الركن.

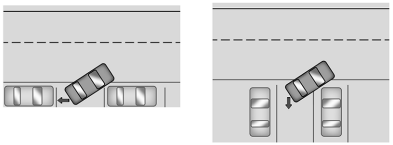

كيفية تنشيط مساعد إلغاء الركن التلقائي من المكان الموازي

لتنشيط مساعد إلغاء ركن المركبة في مكان متوازي، تأكد من أن المركبة قيد التشغيل وفي وضع P (ركن)، وإيقاف تشغيل فرامل الانتظار. بمجرد التأكيد، اضغط على الزر الناعم اللمس أو المفتاح الصلب P. إذا كان النظام قادرًا على تحديد مسار للخروج من مكان الركن، فسيتم عرض شاشة لخيارات إلغاء الركن. وعلى غرار الركن التلقائي، اتبع التعليمات المعروضة وتحقق من البيئة المحيطة بمكان إلغاء ركن المركبة.

بمجرد الانتهاء من إلغاء الركن التلقائي وتوقف المركبة تمامًا، سيتم عرض رسالة FINAL POSITION - PRESS BRAKES (الموضع النهائي - الضغط على الفرامل). اضغط مع الاستمرار على الفرامل، وستصدر APA صوت تنبيه وتعرض رسالة TAKE CONTROL (تولّ القيادة). تم وضع المركبة الآن بحيث يكون مسار الخروج من مكان الركن خاليًا من العوائق. انقل التروس إلى وضع D (القيادة) لبدء القيادة بعيدًا.

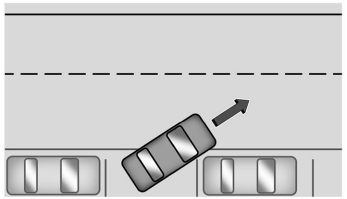

كيفية إلغاء الركن التلقائي أو إلغاء الركن التلقائي

لإلغاء الركن التلقائي أو إلغاء الركن التلقائي في أي وقت، اضغط على P أو "X" على شاشة المعلومات والترفيه وكن على استعداد لاستئناف التحكم في السيارة. يقوم APA بتثبيت المركبة حتى يتم استخدام فرامل الركن أو الفرامل أو نقل تروس المركبة إلى وضع P (الركن). لبدء القيادة بعيدًا، اضغط على الفرامل ثم انقل التروس إلى وضع D (القيادة).

قد تلغي أيضًا بعض ظروف المركبة وتدخل السائق الركن التلقائي:

- يقوم السائق بتوجيه المركبة يدويًا.
- تجاوز الحد الأقصى للسرعة المسموح بها.
- حدوث خطأ في نظام APA.
- تنشيط نظام التحكم الإلكتروني في الثبات أو الفرامل المانعة للانغلاق.
- يتم تعشيق فرامل الركن أو يتم نقل المركبة إلى الوضع الركن (P).
- يعمل السائق على فك حزام الأمان وفتح الباب.

حدود النظام

يتضمن نظام مساعد الركن التلقائي حدود معينة. لا يمكن للنظام:

- مناورة المركبة بسرعات تتجاوز ٥ كم/ساعة (٣ أميال في الساعة).
- مناورة المركبة على تل شديد الانحدار.
- اكتشاف ما إذا كانت مساحة الركن قانونية أو مقيدة.
- اكتشاف علامات وخطوط الرصيف

- ركن المركبة بالضبط بمحاذاة المركبة المجاورة لها، خاصة في حالة الاقتراب من المنطقة بزاوية أو إذا كانت مساحة الركن ذات زاوية.
- تمركز الركن بالضبط في مكان كبير جدًا.
- اكتشاف الأرصفة القصيرة دومًا.
- العمل أثناء سحب أي مقطورة.
- وظيفة رفع المركبة أو خفضها عن طريق التعليق الهوائي (إذا كانت مجهزة).
- اكتشاف حركة المرور أو الاقتراب منها تلقائيًا عند الخروج من مكان متوازي

إذا كان يبدو أن النظام لا يعمل بالشكل الملائم

إذا لم ترجع المركبة إلى الخلف في مساحة الركن المتوقعة، فيمكن للنظام أن يقوم بمناورة المركبة في مساحة اكتشفت سابقًا.

الفرامل الأوتوماتيكية عند الرجوع للخلف (RAB)

التحذير أثناء الرجوع للخلف والفرملة RAB

في حالة التجهيز والتمكين، وعند تعشيق ترس R (رجوع)، يعمل تحذير الرجوع للخلف على إصدار تنبيهات بشأن الأجسام الواقعة خلف المركبة وذلك على سرعات أعلى من ٨ كم/ساعة (٥ أميال/ساعة)، كما قد يستخدم نظام RAB تلقائيًا الفرملة الشديدة على سرعات تتراوح بين ١-٣٢ كم/ساعة (٠٫٥-٢٠ ميل/ساعة).

لعرض الإعدادات المتاحة من شاشة المعلومات والترفيه الرئيسية، المس Settings (الإعدادات) > Vehicle (المركبة) > Collision/Detection Systems (أنظمة التصادم/الكشف).

نظام التحذير عند الرجوع للخلف سوف يطلق صفارة مرة واحدة من الخلف عند اكتشاف جسم لأول مرة، أو يهتز مقعد تنبيه الأمان مرتين من كلا الجانبين. عندما يكتشف النظام أن هناك تصادم على وشك الحدوث، تسمع صوت الصفارة من الخلف، أو تشعر بخمس اهتزازات في مقعد تنبيه الأمان من كلا الجانبين. وقد يكون هناك أيضا تشغيل سريع وحاد للفرامل.

⚠ تحذير

يعمل نظام التحذير عند الرجوع للخلف مع السرعات الأكبر من ٨ كم/ساعة (٥ ميل/ساعة). لا يكتشف النظام الأطفال أو المشاة أو قائدي الدراجات أو الحيوانات أو أية أجسام أسفل المصدم، ولا تلك القريبة جدًا من المركبة أو البعيدة جدًا عنها. في بعض المواقف، مثل الرجوع للخلف بسرعات

(يتبع)

تحذير (يتبع)

عالية، قد لا يكون هناك وقت كاف، لكي يستطيع النظام تشغيل فرامل المركبة بشكل سريع وحاد. لتفادي الإصابة أو الوفاة أو تلف المركبة، حتى في وجود نظام التحذير عند الرجوع للخلف، احرص دائمًا على التحقق من المنطقة المحيطة بالمركبة والنظر في جميع المرايا قبل الرجوع للخلف.

عند استخدام ترس الرجوع للخلف R (رجوع)، في حالة اكتشاف النظام أن السيارة ترجع للخلف بسرعة كبيرة جدًا ولتجنب الاصطدام بسيارة تم اكتشافها خلف سيارتك وفي نفس مسارك، فقد يستخدم النظام تلقائيًا فرملة قوية لوقف السيارة كي يتجنب الصدام أو يقلل الأثر الناتج عنه.

⚠ تحذير

خاصية RAB قد لا تستطيع تجنب أنواع عديدة من التصادمات الخلفية. لا تنتظر إلى أن تعمل الفرملة الأوتوماتيكية. هذا النظام غير مصمم ليحل محل فرملة السائق وهو يعمل فقط في الوضع R (الرجوع) عند اكتشاف جسم ما خلف المركبة مباشرة. وقد لا يقوم بالفرملة أو الإيقاف في الوقت

(يتبع)

تحذير (يتبع)

المناسب لتجنب التصادم. لن يقوم بالفرملة عند رصد أجسام بينما تتحرك المركبة بسرعات منخفضة للغاية. لا يكتشف النظام الأطفال أو المشاة أو قائدي الدراجات أو الحيوانات أو أية أجسام أسفل المصدم، ولا تلك القريبة جدًا من المركبة أو البعيدة جدًا عنها. لتفادي الإصابة أو الوفاة أو تلف المركبة، حتى مع وجود ميزة RAB، احرص دائمًا على التحقق من المنطقة المحيطة بالمركبة قبل وأثناء الرجوع للخلف.

إن الضغط على دواسة الفرامل بعد توقف المركبة سوف يؤدي إلى تحرير نظام الفرملة الأوتوماتيكية الخلفية. وغذا لم يتم الضغط على دواسة الفرامل فورًا بعد التوقف، فقد يتم ضبط فرامل الوقوف الإلكترونية (EPB). عندما يكون الوضع آمنا، اضغط على دواسة الوقود بقوة في أي وقت لتجاوز الفرملة الأوتوماتيكية الخلفية.

⚠ تحذير

قد يكون هناك حالات تعمل فيها الفرملة الأوتوماتيكية بشكل غير متوقع أو غير مرغوب. إذا حدث ذلك، فإما أن تضغط على دواسة الفرامل أو تضغط بقوة على دواسة الوقود لتحرير الفرامل من نظام RAB. قبل تحرير الفرامل، افحص كاميرا RVC وافحص النطاق المحيط بالمركبة للتأكد من إمكانية المواصلة بشكل آمن.

من الممكن حدوث أحداث فرملة غير متوقعة باستخدام ملحق مركب ثابتًا، مثل حامل دراجة أو حامل شحن مركب على وصلة.

تنبيه وجود مشاة في الخلف

في حال تم تجهيزها، وفي ظل ظروف معينة، تُصدر هذه الميزة تنبيهات للسائق بخصوص وجود أحد المشاة خلف المركبة. تعمل هذه الميزة فقط في الوضع R (الرجوع للخلف) بسرعة أقل من ١٢ كم/ساعة (٨ ميل/ساعة) عندما يكون أحد المشاة خلف المركبة مباشرةً وضمن نطاق النظام الذي يصل إلى ٨ أمتار (٢٦ قدم) أثناء القيادة في النهار. أثناء القيادة النهارية، يكون أداء الميزة محدودًا جدًا.

⚠ تحذير

لا يؤدي تنبيه اكتشاف وجود مشاة في الخلف إلى فرملة المركبة تلقائيًا. ولا يوفر تنبيهًا كذلك ما لم يكتشف وجود مشاة، وقد لا يكتشف جميع المشاة إذا:

- لم يكن المَاشِي خلف المركبة مباشرة، ويمكن رؤيته بالكامل في كاميرا الرؤية الخلفية (RVC)، أو واقف في وضع مستقيم.
- كان المَاشِي جزءًا من مجموعة.
- كان المَاشِي طفلًا.
- كانت الرؤية ضعيفة، بما في ذلك الظروف الليلية أو الضباب أو المطر أو الثلج.
- كانت كاميرا الرؤية الخلفية (RVC) مسدود بالأوساخ أو الثلج أو الجليد.
- لم تكن كاميرا الرؤية الخلفية (RVC) أو المصابيح الخلفية أو المصابيح الاحتياطية نظيفة أو في حالة عمل مناسبة.
- لم تكن المركبة في الوضع R (الرجوع للخلف).

(يتبع)

تحذير (يتبع)

للمساعدة في تجنب الوفاة أو التعرض للإصابة، تأكد دائمًا من عدم وجود مشاة حول المركبة قبل الرجوع للخلف. ولذا، ينبغي أن تكون مستعدًا لاتخاذ أية إجراءات وتعشق الفرامل بنفسك. انظر القيادة الوقائية ⇦ ١٧٠. حافظ على نظافة كاميرا الرؤية الخلفية (RVC) والمصابيح الخلفية والمصابيح الاحتياطية وفي حالة جيدة.

Rear Pedestrian Alert Indicator (مؤشر تنبيه اكتشاف وجود مشاة في الخلف)

عند اكتشاف وجود أحد المشاة داخل نطاق النظام مباشرة خلف المركبة، يومض هذا الرمز باللون الكهرماني على شاشة نظام المعلومات والترفيه، وإلى جانب ذلك يصدر صوت خمسة أصوات تنبيه من الخلف، أو إذا كانت المركبة مجهزة بذلك، تحدث نبضتين من كلا جانبي مقعد السائق. عند اكتشاف أحد المشاة بالقرب من المركبة، يومض الرمز باللون الأحمر على شاشة المعلومات والترفيه، إلى جانب عشر أصوات تنبيه من الخلف، أو سبع نبضات من كلا جانبي مقعد السائق، إذا كانت المركبة مجهزة بذلك.

يمكن ضبط تنبيه اكتشاف وجود مشاة في الخلف على Off "إيقاف التشغيل" أو Alert "التنبيه". لعرض الإعدادات المتاحة من شاشة المعلومات والترفيه الرئيسية، المس Settings (الإعدادات) > Vehicle (المركبة) > Collision/Detection Systems (أنظمة التصادم/الكشف).

إذا كانت المركبة مجهزة بذلك، يمكن ضبط التنبيهات على صوت الصافرات التحذيرية أو نبضات المقعد. لعرض الإعدادات المتاحة من شاشة المعلومات والترفيه الرئيسية، المس Settings (الإعدادات) > Vehicle (المركبة) > Collision/Detection Systems (أنظمة التصادم/الكشف).

نظام تنبيه المرور المتعارض الخلفي (RCTA)

في حال توفره، يعرض نظام التنبيه من التقاطعات المرورية الخلفية (RCTA) مثلث تحذير أحمر مصحوبًا بسهم في شاشة نظام المعلومات الترفيهية يتجه لليمين أو اليسار وذلك للتحذير من حركة المرور القادمة من اليمين أو اليسار. يكتشف هذا النظام الأجسام القادمة بدءًا من ٢٠ متر (٦٥ قدم) من يسار أو يمين المركبة. وعند اكتشاف جسم معين، فإما أن تنطلق ثلاث نغمات من اليسار أو اليمين، أو ثلاثة اهتزازات للمقعد للتنبيه بخصوص الأمان على اليسار أو اليمين، على حسب اتجاه المركبة المُكتشفة.

توخ الحذر عند تشكيل صفّ أثناء سحب مقطورة لأن مناطق الرصد الخاصة بتنبيه RCTA والممتدة خلف المركبة لا تتحرك بعيدًا إلى الخلف عند توصيل مقطورة بالمركبة.

الفرملة المساعِدة في حالة التقاطعات المرورية الخلفية (RCTB)

في حالة التجهيز بذلك، تعرض الفرملة المساعِدة في حالة التقاطعات المرورية الخلفية (RCTB)، مثلث التحذير الأحمر مصحوبًا بسهم على شاشة المعلومات والترفيه يتجه لليمين أو اليسار للتحذير من حركة المرور القادمة من الاتجاه المشار إليه بالسهم. يكتشف النظام الأجسام القادمة بدءًا من ٢٠ متر (٦٥ قدم) من يسار أو يمين المركبة. وعند اكتشاف جسم معين، تصدر ثلاث نغمات من اليسار أو اليمين، على حسب اتجاه المركبة المُكتشفة. ستقوم RCTB بإيقاف المركبة بالكامل إذا كان الاصطدام وشيكًا.

القيادة مع وجود مقطورة

توخ الحذر في أثناء الرجوع للخلف عند جر مقطورة. يتم تعطيل RCTA وRCTB تلقائيًا عند توصيل مقطورة بالمركبة.

تشغيل أو إيقاف الخصائص

يتم استخدام زر P في الكونسول الأوسط لتشغيل أو إيقاف تشغيل نظام مساعد الركن الأمامي والخلفي ونظام التحذير عند الرجوع للخلف ونظام الفرملة الأوتوماتيكية عند الرجوع للخلف (RAB)، في حال توفره، في نفس الوقت. يضيء مصباح المؤشر بجانب الزر عندما تكون الخصائص مشغلة وينطفئ عندما تكون الخصائص متوقفة عن العمل.

يمكن تشغيل نظام RCTA أو إيقاف تشغيله باستخدام نظام المعلومات الترفيهية. لعرض الإعدادات المتاحة من شاشة المعلومات والترفيه، المس Settings (الإعدادات) > Vehicle (المركبة) > Collision/Detection Systems (أنظمة التصادم/الكشف).

أنظمة المساعدة للقيادة

عند قيادة المركبة للأمام، إذا كانت مجهزة بنظام التنبيه من التصادمات الأمامية (FCA)، والتحذير عند مغادرة حارة سير (LDW) ومساعد الحفاظ على الحارة المرورية (LKA) ومساعد التوجيه في منطقة انعدام الرؤية الجانبية (BZSA) ومنبه تغيير حارة السير (LCA) وكشف الدارجين في الجانب وفرامل الطوارئ التلقائية (AEB) ونظام الفرملة التلقائية للطوارئ عند التقاطعات (I-AEB) و/أو نظام تنشيط فرامل المشاة الأمامي (FPB)، فإن هذه الأنظمة تساعد على تجنب التصادم أو التقليل من أضرار التصادم.

محدد السرعة

يسمح لك محدد السرعة، إذا كان مجهزًا، بتعيين حد أقصى للسرعة. عندما يكون محدد السرعة نشطًا على سرعة معينة، فإنه يمنع المركبة من التسارع فوق السرعة التي تم ضبطها حتى إذا واصلت التسارع.

يمكن استخدام محدد السرعة بسرعات تبلغ حوالي ٢٠ كم/ساعة (١٢ ميل/ساعة) أو أكثر. يمكنك تجاوز السرعة التي تم ضبطها مؤقتًا. راجع "تجاوز محدد السرعة" لاحقًا في هذا القسم.

لا يحد محدد السرعة من سرعة المركبة عند القيادة على منحدر. إذا تجاوزت سرعة المركبة السرعة التي تم ضبطها في أثناء القيادة على منحدر، فسيصدر صوت تنبيه لتنبيهك إلى أن المركبة قد تجاوزت السرعة التي تم ضبطها.

⚠ تحذير

لا يقوم نظام محدد السرعة بتشغيل الفرامل تلقائيًا في حالات الفرملة الطارئة. لتجنب الإصابة أو الوفاة المحتملة، استعد دائمًا للفرملة في حالات الطوارئ وانتبه جيدًا للطريق أمامك في أثناء القيادة.

سيتم تعطيل محدد السرعة تلقائيًا في حالة:

- تشغيل نظام التحكم في ثبات السرعة أو النظام التلاؤمي للتحكم في ثبات السرعة (ACC)، إذا كان مجهزًا.
- نظام التحكم الفائق في ثبات السرعة قيد التشغيل، إذا كان مجهزًا.

يتم التحكم في محدد السرعة باستخدام البكرة +RES و−SET وزر على عجلة القيادة:

+RES : حرك البكرة لأعلى لاستئناف محدد السرعة عند آخر سرعة تم ضبطها في الذاكرة، لزيادة السرعة المضبوطة (الوضع اليدوي) أو لزيادة الإزاحة (الوضع التلقائي).

−SET : حرك البكرة لأسفل لاختيار السرعة المضبوطة، لتقليل السرعة المضبوطة (الوضع اليدوي) أو لتقليل الإزاحة (الوضع التلقائي).

: اضغط لفصل محدد السرعة مع الاحتفاظ بآخر سرعة تم ضبطها في الذاكرة.

محدد السرعة التلقائي

يستخدم محدد السرعة التلقائي كاميرا على متن المركبة وبيانات ملاحة لتحديد إشارات الطرق المحددة للسرعة واقتراح سرعة محددة جديدة بناءً على تلك البيانات.

في الوضع التلقائي، يمكنك ضبط السرعة المضبوطة بإزاحة أعلى أو أقل من حد السرعة المحدد باستخدام أزرار التحكم في عجلة القيادة. انظر "تشغيل وإيقاف محدد السرعة" لاحقًا في هذا القسم.

⚠ تحذير

في الوضع التلقائي، قد لا يطالب محدد السرعة بتغييرات السرعة المحددة عند مواجهة لافتات حد السرعة المشروطة، على سبيل المثال الأطر الزمنية أو عند وجود عمال بناء. لتجنب وقوع حادث أو إصابة شخصية أو وفاة، انتبه دائمًا للافتات المنشورة واتبع قوانين المرور المعمول بها.

محدد السرعة اليدوي

يمكن أيضًا استخدام محدد السرعة في الوضع اليدوي. في الوضع اليدوي، يتحكم السائق في جميع التغييرات على السرعة المحددة.

تحديد وضع محدد السرعة

لتمكين محدد السرعة، اختر وضع محدد السرعة. من الشاشة الرئيسية لنظام المعلومات والترفيه، المس Controls (عناصر التحكم) > See More Controls (انظر المزيد من عناصر التحكم) > Drive & Park (القيادة والركن) > Speed Limiter (محدد السرعة). تتوفر الخيارات التالية:

- إيقاف التشغيل
- يدوياً
- تلقائي

عند تحديد وضع محدد السرعة، سيضيء LIM باللون الأبيض في مجموعة العدادات.

ضبط محدد السرعة

اضغط على البكرة لأسفل وصولاً إلى SET− لتنشيط محدد السرعة واستخدام سرعة المركبة الحالية كسرعة مضبوطة. عندما يكون محدد السرعة نشطًا، سيضيء LIM باللون الأخضر في مجموعة العدادات.

زيادة السرعة المضبوطة

عندما يكون محدد السرعة نشطًا، حرك البكرة لأعلى إلى RES+ لزيادة السرعة المضبوطة (الوضع اليدوي) أو لزيادة الإزاحة من حد سرعة المنطقة (الوضع التلقائي).

- حرك البكرة لفترة وجيزة إلى أعلى إلى RES+ وحررها. ومع كل ضغطة، تزيد السرعة التي تم ضبطها بمقدار ١ كم/ساعة (١ ميل/ساعة).
- اضغط مع الاستمرار على البكرة لأعلى حتى RES+ لزيادة السرعة المضبوطة بمقدار ٥ كم/ساعة (٥ ميل/ساعة). حرر البكرة عند عرض السرعة التي تم ضبطها المطلوبة في مجموعة العدادات.

عند استخدام محدد السرعة في الوضع التلقائي، هناك حد أقصى للقيمة المسموح بها للإزاحة المحددة مسبقًا والتي لا يمكن بعدها زيادة السرعة التي تم ضبطها.

تقليل السرعة المضبوطة

عندما يكون محدد السرعة نشطًا، حرك البكرة لأسفل إلى SET− لتقليل السرعة المضبوطة (الوضع اليدوي) أو لتقليل الإزاحة من حد سرعة المنطقة (الوضع التلقائي).

- حرك البكرة لفترة وجيزة إلى أسفل إلى SET− وحررها. ومع كل ضغطة، تقل السرعة التي تم ضبطها بمقدار ١ كم/ساعة (١ ميل/ساعة).

- اضغط مع الاستمرار على البكرة لأسفل حتى SET− لتقليل السرعة المضبوطة بمقدار ٥ كم/ساعة (٥ ميل/ساعة). حرر البكرة عند عرض السرعة التي تم ضبطها المطلوبة في مجموعة العدادات.

عند استخدام محدد السرعة في الوضع التلقائي، هناك حد أدنى للقيمة المسموح بها للإزاحة المحددة مسبقًا والتي لا يمكن بعدها تقليل السرعة التي تم ضبطها.

قبول أو رفض تعيين تغييرات السرعة التلقائية (تلقائي)

عندما يكون محدد السرعة في الوضع التلقائي، ويكون نشطًا، ويتم اكتشاف لافتة حد سرعة جديدة، فإنه يقترح سرعة محددة جديدة بناءً على علامة حد السرعة المكتشفة. سيتم عرض السرعة المحددة الجديدة المقترحة كرسالة في مجموعة العدادات.

- لقبول السرعة المضبوطة الجديدة، حرك البكرة لأسفل لفترة وجيزة إلى SET− وحررها.
- لرفض السرعة المضبوطة الجديدة، حرك البكرة لأعلى لفترة وجيزة إلى RES+ وحررها.

إذا لم تقبل أو ترفض السرعة المضبوطة الجديدة المقترحة، فلن يكون هناك تغيير على السرعة التي تم ضبطها.

الظروف التي تؤثر على محدد السرعة التلقائي (تلقائي)

- في حالة وجود تغييرات في درجة السطوع، مثل الدخول إلى الأنفاق والخروج منها والسير على الجسور والمعابر الفوقية والنزول منها.
- وجود زوايا منخفضة للشمس.
- الإضاءة المحيطة رديئة في المساء أو في الصباح الباكر.
- ثمة تغييرات عديدة في درجة السطوع أو الظلال على طول الطريق المعبد.
- ثمة ظروف مرتبطة بالرؤية المنخفضة مثل الضباب أو المطر أو الثلج أو رذاذ الطريق.
- حجب عرض الكاميرا الموجودة على اللوحة للطريق بسبب أوراق الشجر أو الثلج أو أي حطام آخر.

إذا أصبح محدد السرعة التلقائي غير متاح مؤقتًا، فقم بالتغيير إلى الوضع اليدوي.

استئناف محدد السرعة

إذا كان محدد السرعة نشطًا ولكن بعد ذلك تم الضغط على ⊘، فيمكن استئناف محدد السرعة باستخدام السرعة التي تم ضبطها مسبقًا. حرك البكرة لفترة وجيزة إلى أعلى إلى RES+ ثم حررها لتنشيط محدد السرعة باستخدام السرعة التي تم ضبطها مسبقًا.

إذا تم إيقاف محدد السرعة بسبب تشغيل نظام التحكم في ثبات السرعة أو ACC أو نظام التحكم الفائق في ثبات السرعة، لاستخدام محدد السرعة مرة أخرى:

١. أوقف تشغيل نظام التحكم في ثبات السرعة أو ACC أو نظام التحكم الفائق في ثبات السرعة.
٢. في الشاشة الرئيسية لنظام المعلومات والترفيه، المس Controls (عناصر التحكم) > See More Controls (انظر المزيد من عناصر التحكم) > Drive & Park (القيادة والركن) > Speed Limiter (محدد السرعة).
٣. حدد يدوي أو تلقائي.

تجاوز محدد السرعة

عندما يكون محدد السرعة نشطًا، لا يمكن تجاوز السرعة التي تم ضبطها مؤقتًا إلا عندما تقوم بتطبيق دواسة الوقود بالكامل. يمكنك التحكم في تسارع المركبة مرة أخرى عندما تكون سرعة المركبة أقل من السرعة المضبوطة.

إيقاف تشغيل محدد السرعة

لإيقاف محدد السرعة، من الشاشة الرئيسية لنظام المعلومات والترفيه، المس Controls (عناصر التحكم) > See More Controls (عرض

المزيد من عناصر التحكم) > Drive & Park (القيادة والركن) > Speed Limiter (محدد السرعة) > Off (إيقاف التشغيل).

نظام إنذار التصادم الأمامي

⚠ تحذير

لا يعد نظام التنبيه من التصادمات الأمامية (FCA) سوى نظام تحذير ولا يقوم بتعشيق الفرامل. عند الاقتراب بسرعة كبيرة من سيارة تسير ببطء أو سيارة متوقفة أمامك أو عند السير خلف سيارة ما على نحو قريب جدًا، لن يوفر لك نظام FCA تحذيرًا بشأن الوقت الكافي الذي يمكنك من تجنب التصادم. كما أنه قد لا يوفر لك أي تحذير على الإطلاق. ونظام FCA لا يحذرك كذلك بشأن وجود مشاة أو حيوانات أو علامات أو أسوار أو جسور أو براميل البناء أو غير ذلك من الأشياء. ولذا، ينبغي أن تكون مستعدًا لاتخاذ أية إجراءات وتعشيق الفرامل بنفسك. انظر القيادة الوقائية ⇦ ١٧٠.

يمكن أن يساعد التحذير من التصادم الأمامي (FCA) في تجنب أو تقليل الضرر الناتج عن أي تصادمات في الجهة الأمامية. عند الاقتراب من مركبة تسير أمامك بسرعة كبيرة، يقوم نظام FCA بإصدار وميض أحمر للتنبيه على الزجاج الأمامي بالإضافة إلى إصدار صافرات سريعة أو نبضات في مقعد السائق. كما يعمل نظام FCA كذلك على إضاءة تنبيه بصري كهرماني اللون عند الاقتراب من مركبة أخرى بدرجة كبيرة جدًا.

يكتشف FCA المركبات التي تقع على مسافة ١١٠ م (٣٦٠ قدماً) ويعمل في جميع السرعات.

يمكن تعطيل FCA من خلال إعدادات السيارة. لعرض الإعدادات المتاحة من شاشة المعلومات والترفيه الرئيسية، المس Settings (الإعدادات) > Vehicle (المركبة) > Collision/Detection Systems (أنظمة التصادم/الكشف).

الكشف عن المركبة التي أمامك

⚠ تحذير

ولا يصدر نظام إنذار التصادم الأمامي تحذيرًا يساعد في تفادي تصادم، إلا إذا اكتشف وجود مركبة. وقد لا يكتشف وجود مركبة مسبقًا إذا حدث انسداد لمستشعر النظام بفعل الأوساخ أو الجليد أو الثلج أو في حالة تلف الزجاج الأمامي. وقد لا يكتشف أيضًا وجود مركبة في الطرق التي تهب بها الرياح أو بها مرتفعات، أو في الظروف التي يمكن

(يتبع)

تحذير (يتبع)

أن تقلل من الرؤية مثل الضباب أو المطر أو الجليد أو في حالة عدم تنظيف المصابيح الرئيسية أو الزجاج الأمامي أو في حالة عدم صيانتها بصورة جيدة. حافظ على الزجاج الأمامي والمصابيح الرئيسية ومستشعرات نظام إنذار التصادم الأمامي نظيفة وفي حالة جيدة.

تحذيرات نظام FCA لن تنطلق إلا إذا اكتشف نظام FCA مركبة أمامك. عند اكتشاف مركبة، يتحول مؤشر المركبة في الأمام إلى اللون الأخضر. قد يتعذر اكتشاف السيارات في المنعطفات أو مخارج الطرق السريعة أو في المرتفعات بسبب ضعف الرؤية؛ أو إذا كانت السيارة التي أمامك محجوبة جزئيًا بواسطة المشاة أو أي أجسام أخرى. وسيتعذر على نظام FCA اكتشاف أي سيارة في الأمام حتى تكون بالكامل في حارة القيادة.

التنبيه من التصادمات

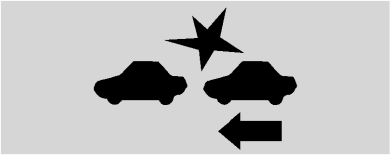

مع الشاشة العلوية

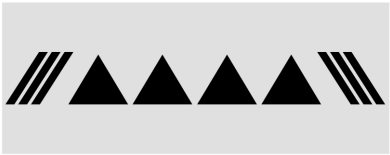

بدون الشاشة العلوية

عندما تقترب مركبتك بسرعة من مركبة أخرى تم اكتشافها، سيومض بيان نظام FCA الأحمر على الزجاج الأمامي. إما أن تنطلق ثمانية صفارات سريعة من المقدمة، أو سيهتز مقعد تنبيه السلامة خمس مرات من كلا الجانبين. عند حدوث تنبيه التصادم هذا، قد يتجهز نظام الفرامل لفرملة السائق بصورة سريعة مما قد يتسبب في تباطئ قصير ومعتدل. واصل الضغط على دواسة الفرامل عند الحاجة.

التنبيه الخاص بتتبع المركبات من الخلف

وسيظهر مؤشر مركبة في الأمام باللون البرتقالي إذا كنت قريب جدا من المركبة التي أمامك.

تحديد توقيت التنبيه

يوجد مفتاح التحكم في نظام التنبيه من التصادمات على عجلة القيادة. اضغط على لضبط توقيت FCA على Far (بعيد) أو Medium (متوسط) أو Near (قريب). يبين الضغط على الزر الأول وضع الضبط الحالي بمركز معلومات السائق (DIC). وسوف يؤدي الضغط على الزر لمرات أخرى إلى تغيير وضع الضبط هذا. وسوف يظل وضع الضبط المحدد كما هو حتى يتم تغييره، وسوف يؤثر في خصائص التنبيه من التصادمات والتنبيه الخاص بتتبع المركبات من الخلف. كما سوف يختلف توقيت كل من نظامي التنبيه بناءً على سرعة المركبة. فكلما زادت سرعة المركبة، بَعُد توقيت حدوث التنبيه. هذا، وينبغي وضع الحركة المرورية والأحوال الجوية بعين الاعتبار عند تحديد توقيت التنبيه. فقد لا يتناسب توقيت التنبيه مع جميع السائقين ومختلف ظروف القيادة.

إذا كانت المركبة مزودة بالنظام التلاؤمي للتحكم في ثبات السرعة (ACC)، فإن تغيير إعداد التوقيت في FCA يؤدي تلقائيًا إلى تغيير إعداد المسافة الفاصلة للمتابعة Far (بعيد) أو Medium (متوسط) أو Near (قريب).

مؤشر مسافة التتبع

في حالة التجهيز، يُشار إلى مسافة التتبع بين مركبتك والمركبة التي تسير أمامك في المسار في وقت التتبع الذي يتم عرضه بالثواني على مركز معلومات السائق (DIC). الحد الأدنى لوقت التتبع هو ٠,٥ ثانية. في حالة عدم اكتشاف وجود أي مركبة أمامك أو كانت تلك المركبة موجودة ولكن خارج نطاق المستشعر، فسيتم عرض أشرطة.

تنبيهات غير ضرورية

قد يقوم نظام التنبيه من التصادمات الأمامية (FCA) بإجراء تنبيهات غير ضرورية بسبب المركبات المنعطفة أو المركبات في الحارات

المرورية الأخرى أو الأجسام التي ليست بمركبات أو الظلال. وتعد هذه التنبيهات طبيعية، ولا تحتاج المركبة معها لإجراء الخدمة عليها.

تنظيف النظام

إذا لم يعمل نظام FCA بشكل صحيح، فقد يحل التالي المشكلة:

- نظف الزجاج الأمامي من الخارج أمام مرآة الرؤية الخلفية.
- حافظ على الجزء الأمامي من السيارة بالكامل نظيفًا.
- نظف المصابيح الرئيسية.

فرامل الطوارئ التلقائية (AEB)

⚠ تحذير

يعتبر نظام AEB خاصية استعداد للتصادم في حالة الطوارئ وهو غير مصمم لتجنب التصادم. لا تعتمد على نظام AEB في فرملة المركبة. فهذا النظام لن يستخدم الفرملة خارج نطاق السرعة المصمم عليه، ولا يستجيب إلا للمركبات التي يتم اكتشافها فقط.

قد لا يقوم نظام AEB بما يلي:

(يتبع)

تحذير (يتبع)

- يكتشف وجود مركبة أمامك في حالة الطرق الملتوية أو كثيرة المرتفعات والمنخفضات.
- اكتشاف كل السيارات، خاصةً السيارات التي تجر مقطورة أو الجرارات أو السيارات المغطاة بالوحل، أو غيرها.
- يكتشف مركبة إذا كانت ظروف الطقس تحد من الرؤية، مثلما في حالة الضباب، والأمطار والثلج.
- اكتشاف السيارة التي أمامك في حالة حجبها جزئيًا بواسطة المشاة أو أي أجسام أخرى.

الانتباه الكامل مطلوب دائما أثناء القيادة، وينبغي أن تكون جاهزا لاتخاذ أي إجراء وتشغيل الفرامل و/أو توجيه المركبة لتجنب التصادم.

⚠ تحذير

يمكن أن يقوم نظام AEB تلقائيًا بالضغط على فرامل السيارة في المواقف التي تكون غير متوقعة وغير مرغوب بها. فقد تستجيب

(يتبع)

تحذير (يتبع)

لمركبة منعطفة أمامك، وعلامات الطريق، وقضبان الحماية على جانبي الطريق، والأجسام الأخرى غير المتحركة. لتجاوز نظام AEB، اضغط بقوة على دواسة السرعة، إذا كان ذلك آمنًا.

قد يقوم نظام AEB بفرملة المركبة حتى التوقف التام كمحاولة لتجنب حدوث تصادم محتمل. إذا حدث ذلك، يقوم نظام AEB باستخدام فرامل الركن الكهربائية (EPB) للاحتفاظ بالمركبة متوقفة. حرر فرامل EPB أو اضغط بقوة على دواسة السرعة.

قد يساعد نظام AEB على تجنب أو تقليل الضرر الناجم عن تصادمات الواجهة الأمامية. يشتمل نظام AEB أيضًا على نظام مساعدة الفرامل الذكي (IBA). عند اكتشاف النظام لسيارة أمامك في مسارك وتسير في الاتجاه نفسه بحيث إنها على وشك الاصطدام بسيارتك، فيمكن للنظام توفير دعم أو الفرملة تلقائيًا لإيقاف السيارة. وهذا الأمر سيساعد على تجنب الصدام أو على الأقل التقليل من آثار التصادم عند القيادة للأمام. على حسب الموقف، قد يتم فرملة السيارة تلقائيًا بقوة أو برفق. احرص دائمًا على ارتداء حزام الأمان وتأكد من تقييد جميع الركاب بشكل صحيح. يمكن أن تحدث هذه الفرملة الطارئة التلقائية فقط في حالة اكتشاف وجود مركبة ما. ويظهر ذلك من

خلال إضاءة مؤشر مركبة في الأمام الخاص بنظام FCA. انظر نظام إنذار التصادم الأمامي ◁ ٢٢٤.

يعمل النظام أثناء القيادة للأمام بسرعة أعلى من ٤ كم/ساعة (٢ ميل في الساعة). ويمكنه اكتشاف السيارات حتى مسافة ٦٠ متر (١٩٧ قدم) تقريبًا.

مساعد الفرامل الذكي (IBA)

⚠ تحذير

قد يقوم نظام IBA بزيادة درجة فرملة المركبة في بعض المواقف بشكل غير ضروري. وقد تتسبب في إعاقة حركة المرور. إذا حدث ذلك، ارفع قدمك عن دواسة الفرامل ثم قم بتشغيل الفرامل بقدر الاحتياج.

⚠ تحذير

استخدام نظام AEB أو IBA أثناء سحب مقطورة قد يتسبب في فقدان السيطرة على السيارة ووقوع تصادم. أوقف تشغيل النظام أو قم بإصدار تنبيه أثناء سحب مقطورة.

قد يتم تفعيل نظام IBA عند الضغط على دواسة الفرامل بسرعة من خلال تعزيز الفرامل اعتمادا على سرعة الاقتراب والمسافة نحو المركبة التي أمامك.

نبضات دواسة الفرامل البسيطة أو تحرك الدواسة خلال هذا الوقت يعد أمرا طبيعيا وينبغي مواصلة الضغط على دواسة الفرامل بقدر الاحتياج. سيتم تحرير نظام IBA أوتوماتيكيا فقط عند ترك دواسة الفرامل.

يمكن تعطيل كل من AEB وIBA من خلال إعدادات السيارة. لعرض الإعدادات المتاحة من شاشة المعلومات والترفيه الرئيسية، المس Settings (الإعدادات) > Vehicle (المركبة) > Collision/Detection Systems (أنظمة التصادم/الكشف).

قد تظهر رسالة تفيد بأن النظام غير متوفر إذا:

- كان الجزء الأمامي من المركبة أو الزجاج الأمامي غير نظيف.
- كان المطر الغزير أو الثلج الكثيف يؤثر على عملية الكشف عن الأجسام.
- حدثت مشكلة في نظام StabiliTrak.

لا يحتاج نظام AEB إلى خدمة.

نظام الفرملة التلقائية في حالات الطوارئ (I-AEB) عند التقاطعات

⚠ تحذير

I-AEB عبارة عن ميزة الاستعداد لحوادث الطوارئ. لا تعتمد على نظام I-AEB للفرامل أو تجنب الاصطدام. لن يقوم نظام I-AEB بالفرملة خارج نطاق سرعة التشغيل الخاصة به ويستجيب فقط للمركبات المتقاطعة المكتشفة. قد لا يقوم I-AEB بما يلي:

- كتشاف عبور أو مركبة قادمة على طرق متعرجة أو شديدة التلال.
- اكتشاف كل السيارات، خاصةً السيارات التي تجر مقطورة أو الجرارات أو السيارات المغطاة بالوحل، أو غيرها.
- اكتشاف مركبة إذا كانت ظروف الطقس تحد من الرؤية، مثلما في حالة الضباب، والأمطار والثلج.
- اكتشاف المركبة التي أمامك في حالة حجبها جزئيًا بواسطة المشاة أو أي أجسام أخرى.

(يتبع)

تحذير (يتبع)

الانتباه الكامل مطلوب دائما أثناء القيادة، وينبغي أن تكون جاهزا لاتخاذ أي إجراء وتشغيل الفرامل و/أو توجيه المركبة لتجنب التصادم.

إذا تم تجهيزه، فقد يساعد نظام I-AEB في تجنب أو تقليل الضرر الناجم عن حوادث الاصطدام الأمامي مع المركبات العابرة.

يعمل النظام عند القيادة بسرعة أعلى من ١٥ كم/ساعة (٩ ميل/ساعة) وأقل من ٨٠ كم/ساعة (٥٠ ميل/ساعة). ويمكنه اكتشاف السيارات القادمة حتى مسافة ٦٠ متر (١٩٧ قدم) تقريبًا.

المركبة تعبر الطريق في الأمام

عندما يتم اكتشاف مركبة عابرة تقترب من الجانب الأيمن أو الأيسر مما قد يؤدي إلى حدوث تصادم، يوفر نظام I-AEB تنبيهًا وامضًا أحمر على الزجاج الأمامي ويصدر صوت تنبيه أو ينبض بسرعة بمقعد تنبيه السلامة. راجع أنظمة مساعدة السائق المتقدمة ◁ ٢٠٩. يمكن أن يوفر نظام I-AEB دفعة قوية للفرملة أو فرملة المركبة تلقائيًا.

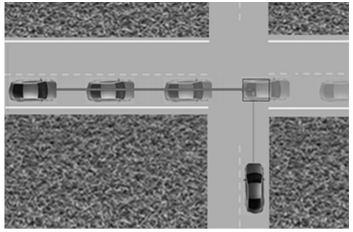

يمكن ضبط نظام I-AEB على إيقاف التشغيل أو التنبيه أو التنبيه والفرامل. لعرض الإعدادات المتاحة من شاشة المعلومات والترفيه، المس Settings (الإعدادات) > Vehicle (المركبة) > Collision/Detection Systems (أنظمة التصادم/الكشف).

تنبيه حركة المرور العابرة

عندما تقترب سيارتك من مركبة متقاطعة بسرعة كبيرة وهناك خطر حدوث تصادم، سيومض رسم تحذيري أحمر على الزجاج الأمامي. أيضًا، ستصدر ثماني أصوات تنبيه سريعة عالية الصوت أو سيصدر مقعد السائق النبضات خمس مرات. سيعتمد جانب المقعد الذي ينبض وموقع التنبيه على الاتجاه الذي يتم اكتشاف المركبة المتقاطعة منه. عند حدوث تنبيه التصادم هذا، قد يتجهز نظام الفرامل لفرملة السائق بصورة سريعة مما قد يتسبب في تباطئ قصير ومعتدل. واصل الضغط على دواسة الفرامل عند الحاجة.

مع الشاشة العلوية

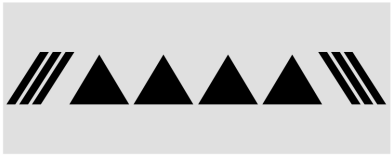

بدون الشاشة العلوية

الانعطاف عبر تنبيه حركة المرور القادمة

عندما تقترب سيارتك من مركبة أخرى تم اكتشافها بسرعة كبيرة، سيومض رسم أحمر على الزجاج الأمامي. إما أن تنطلق ثمانية صفارات سريعة من المقدمة، أو سيهتز مقعد تنبيه السلامة خمس مرات من كلا الجانبين. عند حدوث تنبيه التصادم هذا، قد يتجهز نظام الفرامل لفرملة السائق بصورة سريعة مما قد يتسبب في تباطئ قصير ومعتدل. واصل الضغط على دواسة الفرامل عند الحاجة.

مع الشاشة العلوية

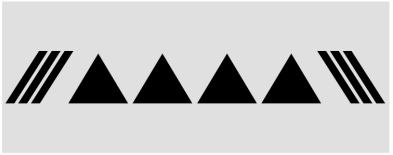

بدون الشاشة العلوية

خاصية الفرملة الأوتوماتيكية

⚠ تحذير

قد يقوم نظام I-AEB تلقائيًا بالفرملة أو زيادة فرملة المركبة في المواقف التي قد لا تكون ضرورية أو مرغوبة. سيارتك يمكن أن تمنع تدفق حركة المرور. قد يستجيب نظام I-AEB للمركبات الثابتة أو المتوقفة واللافتات والأشياء الأخرى غير المتحركة. لتجاوز نظام AEB، اضغط بقوة على دواسة السرعة، إذا كان ذلك آمنًا.

⚠ تحذير

استخدام I-AEB في أثناء سحب مقطورة قد يتسبب في فقدان السيطرة على المركبة ووقوع تصادم. أوقف تشغيل النظام أو قم بإصدار تنبيه أثناء سحب مقطورة.

إذا اكتشف نظام I-AEB أنه على وشك الاصطدام بمركبة متقاطعة، ولم يتم استخدام الفرامل، فقد يقوم نظام I-AEB تلقائيًا بالفرملة بشكل معتدل أو قوي. يمكن أن يساعد ذلك في تجنب بعض الحوادث أو تقليل التأثير عن طريق تقليل سرعة المركبة. احرص دائمًا على ارتداء حزام الأمان وتأكد من أن جميع الركاب مقيدون بشكل صحيح. يمكن لنظام I-AEB الفرامل تلقائيًا بين ١٥ كم/ساعة (٩ ميل/ساعة) و ٨٠ كم/ساعة (٥٠ ميل/ساعة). قد يتم خفض مستويات الفرملة الأوتوماتيكية في ظل ظروف محددة مثل السرعات المرتفعة.

قد يقوم نظام I-AEB بفرملة المركبة حتى التوقف التام كمحاولة لتجنب حدوث تصادم محتمل. إذا حدث ذلك، يقوم نظام I-AEB باستخدام فرامل الركن الكهربائية (EPB) للاحتفاظ بالمركبة متوقفة. حرر فرامل EFB أو اضغط بقوة على دواسة السرعة لمتابعة القيادة.

قد يقوم نظام I-AEB أيضًا بتشغيل الفرامل تلقائيًا عندما تكون هناك مركبة متقاطعة معرضة لخطر الاصطدام ويحدد النظام أن السائق لا يقوم بالفرملة بقوة كافية.

النبضات الطفيفة في دواسة الفرامل أو حركة الدواسة خلال هذا الوقت أمر طبيعي ويجب الاستمرار في الضغط على دواسة الفرامل حسب الحاجة.

تنظيف النظام

إذا بدا أن نظام I-AEB لا يعمل بشكل سليم، فقد يتم حل المشكلة من خلال تنظيف الجهة الخارجية للزجاج الأمامي أمام مرآة الرؤية الخلفية.

نظام فرملة المشاة بالأمام (FPB)

⚠ تحذير

لا يعطي نظام FPB تنبيهًا أو يقوم بفرملة المركبة تلقائيًا، ما لم يكتشف وجود أحد المشاة أو راكب الدراجة. فقد لا يكتشف نظام FPB وجود أحد المشاة، بما في ذلك الأطفال أو راكبي الدراجات:

(يتبع)

تحذير (يتبع)

- عندما لا يكون المشاة أو راكب الدراجة أمامك مباشرة، أو مرئيين تمامًا أو يقف منتصبًا أو عندما يكون جزءًا من مجموعة.
- نتيجة لضعف الرؤية، بما في ذلك ظروف وقت الليل أو الضباب أو المطر أو الثلج.
- إذا كان مستشعر نظام FPB مسدودًا بأوساخ أو ثلج أو جليد.
- إذا كانت المصابيح الرئيسية أو الزجاج الأمامي غير نظيف أو في حالة غير سليمة.

ولذا، ينبغي أن تكون مستعدًا لاتخاذ أية إجراءات وتعشّق الفرامل بنفسك. للمزيد من المعلومات، راجع القيادة الوقائية ⇦ ١٧٠. حافظ على الزجاج الأمامي والمصابيح الرئيسية ومستشعر نظام FPB نظيفًا وفي حالة جيدة.

قد يساعد نظام FPB إذا كان مزودًا في تجنب أو الحد من الضرر الناجم عن الاصطدامات بالواجهة الأمامية مع المشاة وراكبي الدراجات القريبين من المسار الأمامي للسيارة عند القيادة للأمام. يعرض نظام FPB مؤشرًا كهرمانيًا، ، عند اكتشاف وجود أحد المشاة أو راكب دراجة بالأمام. عند الاقتراب من أحد المشاة المكتشفين بسرعة كبيرة جدًا، يصدر نظام FPB وميضًا أحمر للتنبيه على الزجاج الأمامي وتصدر صافرات بسرعة أو نبضات في مقعد السائق. كما يمكن لنظام FPB توفير دعمًا للفرملة أو يقوم بفرملة المركبة تلقائيًا. يتضمن هذا النظام مساعد الفرامل الذكي (IBA) كما قد يستجيب نظام فرامل الطوارئ التلقائي (AEB) للمشاة أو راكب الدراجة. انظر فرامل الطوارئ التلقائية (AEB) ⇦ ٢٢٦. احرص دائمًا على ارتداء حزام الأمان وتأكد من تقييد جميع الركاب بشكل صحيح.

قد يكتشف نظام FPB وينبه بوجود مشاة أو راكبي الدراجات عند السير للأمام بسرعات بين ٨ كم/ساعة (٥ ميل/ساعة) و٨٠ كم/ساعة (٥٠ ميلا/ساعة). أثناء القيادة بالنهار، يكتشف النظام وجود مشاة أو راكبي الدراجات بما يصل مسافة تقريبية تبلغ ٤٠ متراً(١٣١ قدماً). أثناء القيادة بالنهار، يكون أداء النظام محدودًا جدًا.

يمكن ضبط نظام FPB على إيقاف التشغيل أو التنبيه أو التنبيه والفرملة من خلال إعدادات السيارة. لعرض الإعدادات المتاحة من شاشة المعلومات والترفيه، المس Settings (الإعدادات) > Vehicle (المركبة) > Collision/Detection Systems (أنظمة التصادم/الكشف).

الكشف عن المشاة الذين يسيرون أمامك

يصدر نظام FPB تنبيهًا ولن تتم الفرملة التلقائية إذا لم يكتشف نظام FPB وجود أحد المشاة أو راكب الدراجة. عند اكتشاف أحد المشاة أو راكب الدراجة الذي قد يدخل المسار الأمامي للمركبة، سيعرض مؤشر المشاة أمامه باللون الكهرماني.

تنبيه المشاة الأمامي

مع الشاشة العلوية

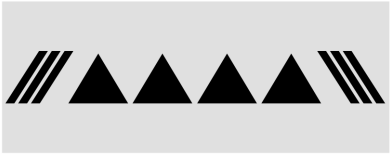

بدون الشاشة العلوية

عند اقتراب المركبة من أحد المشاة أو راكب دراجة بالأمام بسرعة كبيرة للغاية، سوف تومض شاشة تنبيه FPB الحمراء على الزجاج الأمامي. وتنطلق ثمانية صفارات سريعة من المقدمة، أو سيهتز مقعد تنبيه السلامة خمس مرات من كلا الجانبين. عند صدور تنبيه المشاة هذا، قد يتجهز نظام الفرامل لفرملة السائق بصورة سريعة مما قد يتسبب في تباطؤ قصير ومعتدل. واصل الضغط على دواسة الفرامل عند الحاجة. قد يتم فصل نظام التحكم في ثبات السرعة عند صدور تنبيه المشاة بالأمام.

خاصية الفرملة الأوتوماتيكية

⚠ تحذير

قد يقوم نظام FPB بإصدار تنبيه أو بالضغط على فرامل المركبة تلقائيًا في المواقف التي تكون غير متوقعة وغير مرغوب بها. وقد

(يتبع)

تحذير (يتبع)

يصدر تنبيهًا كاذبًا أو يضغط على الفرامل لأجسام مماثلة في الشكل أو الحجم للمشاة أو راكبي الدراجات بما في ذلك الظلال. وتعد هذه عملية طبيعية، ولا تحتاج المركبة معها لإجراء الخدمة عليها. لتجاوز خاصية الفرملة الأوتوماتيكية، اضغط بقوة على دواسة الوقود، إذا كان ذلك آمنا.

⚠ تحذير

استخدام نظام فرملة المشاة بالأمام أثناء سحب مقطورة قد يتسبب في فقدان السيطرة على السيارة ووقوع تصادم. أوقف تشغيل النظام أو قم بإصدار تنبيه أثناء سحب مقطورة.

في حالة اكتشاف نظام FPB أن المركبة على وشك الاصطدام بأحد المشاة أو راكب دراجة أمامك مباشرة ولم يتم تعشيق الفرامل، فقد يقوم نظام FPB تلقائيًا بفرملة بسيطة أو فرملة قوية. ويمكن أن يساعد ذلك في تجنب بعض الاصطدامات بالمشاة أو راكبي الدراجات عند السرعة المنخفضة أو يقلل إصابة المشاة. يمكن لنظام FPB الفرملة تلقائيًا لاكتشاف المشاة أو راكبي الدراجات بين ٨ كم/ساعة (٥ أميال/ساعة) و٨٠ كم/ساعة (٥٠ ميلا/ساعة). قد يتم خفض مستويات الفرملة الأوتوماتيكية في ظل ظروف محددة مثل السرعات المرتفعة.

قد يقوم نظام FPB بفرملة المركبة حتى التوقف التام كمحاولة لمحاولة تجنب الاصطدام المحتمل مع أحد المشاة أو راكبي الدرجات. إذا حدث ذلك، تقوم خاصية الفرملة الأوتوماتيكية بتعشيق فرامل الركن الكهربائية (EPB) للاحتفاظ بالمركبة متوقفة. قم بتحرير فرامل الركن الكهربائية (EPB). الضغط بقوة على دواسة الوقود سوف يؤدي أيضًا إلى تحرير خاصية الفرملة الأوتوماتيكية وفرامل EPB.

يمكن تعطيل خاصية الفرملة التلقائية من خلال إعدادات السيارة. لعرض الإعدادات المتاحة من شاشة المعلومات والترفيه، المس Settings (الإعدادات) > Vehicle (المركبة) > Collision/Detection Systems (أنظمة التصادم/الكشف).

تنظيف النظام

إذا بدا أن نظام FPB لا يعمل بشكل سليم، فقد يتم حل المشكلة من خلال تنظيف الجهة الخارجية للزجاج الأمامي أمام مرآة الرؤية الخلفية.

تحذير المنطقة العمياء الجانبية (SBZA)

إذا كانت السيارة مجهزة بذلك، فإن مساعد منطقة انعدام الرؤية الجانبية (SBZA) عبارة عن وسيلة مساعدة على تغيير حارة السير لمساعدة قائدي السيارات على تجنب التصادمات التي قد تحدث مع السيارات المتواجدة في المنطقة (أو نقطة) انعدام الرؤية الجانبية. عندما تكون السيارة على أحد تروس التحرك للأمام، تضيء شاشة العرض على المرآة اليمنى أو اليسرى إذا تم اكتشاف مركبة ما في المنطقة العمياء تلك. إذا كانت إشارة الانعطاف تعمل وتم اكتشاف مركبة على نفس الجانب، سوف تومض شاشة العرض لتعطيك تحذيراً إضافياً بعدم تغيير حارة السير. نظرًا لأن هذا النظام جزء من منبه تغيير حارة السير (LCA)، فيُرجى قراءة فصل LCA قبل استخدام هذه الميزة.

تنبيه تغيير حارة السير (LCA)

⚠ تحذير

لا يعمل نظام LCA على تنبيه السائق بشأن المركبات أو المشاة أو قائدي الدراجات أو الحيوانات خارج مناطق رصد النظام. وقد لا

(يتبع)

تحذير (يتبع)

يكون هناك تنبيهات بشأن تغيير الحارة في ظل ظروف قيادة معينة. وقد يتسبب عدم مراعاة الانتباه الكافي عند تغيير الحارة في وقوع الإصابات أو الوفاة أو تلف المركبة. قبل إجراء تغيير للحارات، تحقق دائمًا من المرايا، وألق نظرة سريعة من فوق كتفك، واستخدم إشارات الانعطاف.

إذا كانت السيارة مجهزة بذلك، فإن تنبيه تغيير حارة السير (LCA) عبارة عن وسيلة مساعدة على تغيير حارة السير لمساعدة قائدي السيارات على تجنب التصادمات التي قد تحدث مع السيارات المتواجدة في المنطقة (أو نقطة) انعدام الرؤية الجانبية أو السيارات التي تدخل في هذه المناطق بسرعة من الخلف. سيضيء بيان تحذير LCA في المرآة الجانبية الخارجية المقابلة وسيومض إذا كانت إشارة الانعطاف قيد التشغيل.

يتم تضمين تنبيه المنطقة الجانبية العمياء (SBZA) كجزء من نظام منبه تغيير الحارة المرورية.

مناطق رصد نظام LCA

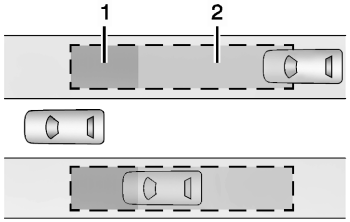

١. منطقة رصد نظام SBZA

٢. منطقة رصد نظام LCA

يغطي مستشعر نظام LCA منطقة تساوي تقريبًا حارة إضافية على جانبي المركبة، أو ٣٫٥ متر (١١ قدم). وارتفاع المنطقة عن الأرض هو ما بين ٠٫٥ متر (١٫٥ قدم) و ٢ متر (٦ قدم). يبدأ نطاق تحذير منطقة انعدام الرؤية الجانبية (SBZA) في وسط المركبة تقريباً وتمتد للوراء ٥ م (١٦ قدم). يتم تحذير السائقين أيضًا من السيارات التي تقترب بسرعة من الخلف لمسافة تصل إلى حوالي ٧٠ م (٢٣٠ قدم) خلف السيارة.

كيف يعمل النظام

يضيء رمز LCA في المرايا الجانبية عندما يكتشف النظام وجود سيارة متحركة في حارة السير المجاورة داخل منطقة انعدام الرؤية الجانبية أو التي تصل إليها بسرعة من الخلف.

يشير رمز LCA المضاء إلى أن تغيير حارات السير قد لا يكون على القدر الكاف من الأمان. قبل تغيير حارة السير، تحقق دائمًا من بيان نظام LCA، والمرايا، وألقِ نظرة سريعة من فوق كتفك، واستخدم إشارات الانعطاف.

شاشة عرض المرآة الجانبية اليسرى **شاشة عرض المرآة الجانبية اليمنى**

عند بدء تشغيل المركبة، سوف يعمل بيان نظام LCA بالمرآتين الجانبيتين لفترة قصيرة للدلالة على أن النظام يعمل. عندما تكون السيارة على أحد تروس التحرك للأمام، تضيء شاشة العرض على المرآة اليمنى أو اليسرى إذا تم اكتشاف سيارة متحركة في منطقة الحارة المجاورة في منطقة انعدام الرؤية تلك أو تدخل إليها بسرعة من الخلف. إذا كانت إشارة الانعطاف نشطة في الاتجاه نفسه الذي تأتي منه المركبة المكتشفة، فستومض هذه الشاشة كتحذير إضافي لكي لا تقوم بتغيير حارات السير.

يمكن تعطيل نظام LCA من خلال خيارات تخصيص المركبة. لعرض الإعدادات المتاحة من شاشة المعلومات والترفيه، المس Settings (الإعدادات) > Vehicle (المركبة) > Collision/Detection Systems (أنظمة التصادم/الكشف). إذا تم إيقاف نظام LCA من قِبل السائق، عندها لا تضيء بيانات نظام LCA في المرايا.

إذا كان يبدو أن النظام لا يعمل بالشكل الملائم

يتطلب نظام LCA قيادة المركبة لبعض الوقت لكي يتمكن من المعايرة للوصول لأفضل أداء. قد تتم هذه المعايرة بشكل أسرع إذا تم قيادة المركبة على طريق سريع مستقيم به علامات مرور أشياء أخرى بجانب المركبة (مثلاً، عوارض حماية، حواجز). أثناء القيام برحلة، لا يعمل نظام LCA لحين وصول السيارة لسرعة ٢٤ كم/سا (١٥ ميل في الساعة).

قد لا تضيء شاشات LCA عند تجاوز سيارة بسرعة أو عند تواجد سيارة متوقفة. وقد يقوم نظام LCA بالتحذير من أجسام ملتحقة بالسيارة مثل الدراجة أو أجسام ممتدة خارج السيارة من أي اتجاه. الأشياء الملحقة قد تؤثر أيضًا على اكتشاف المركبات. وهذا أمر طبيعي بالنسبة إلى تشغيل النظام؛ فلا تحتاج المركبة إلى أعمال الخدمة.

قد لا يقوم نظام LCA دائمًا بتنبيه السائق للمركبات القادمة في الحارة المجاورة، وخصوصًا في ظروف الطرق المبتلة أو عند القيادة في منحنيات شديدة. لا يحتاج النظام للصيانة. قد يعمل النظام بسبب علامات الطريق، وقضبان الحماية على جانبي الطريق، والأشجار، والشجيرات، والأجسام الأخرى غير المتحركة. وهذا أمر طبيعي بالنسبة إلى تشغيل النظام؛ فلا تحتاج المركبة إلى أعمال الخدمة.

قد لا يعمل نظام LCA إذا كانت مستشعرات نظام LCA في الزاوية اليمنى أو اليسرى للمصدم الخلفي مغطاة بالوحل أو الأوساخ أو الثلج أو الجليد أو الثلج الذائب أو إذا كانت هناك عواصف مطيرة قوية. للاطلاع على إرشادات تنظيف المركبة، راجع "غسيل المركبة" ضمن العناية بالسطح الخارجي ⇦ ٢٩٨. إذا استمر مركز معلومات السائق (DIC) في عرض رسالة عدم توفر النظام بعد تنظيف جانبي المركبة في اتجاه الأركان الخلفية من المركبة، فاتصل بالوكيل.

إذا لم تضئ بيانات نظام LCA بينما هناك مركبات متحركة في منطقة انعدام الرؤية الجانبية أو قادمة إليها بسرعة من الخلف وكان النظام نظيفًا، فقد يكون النظام في حاجة إلى إجراء صيانة له. خذ المركبة إلى الوكيل الخاص بك.

القيادة مع وجود مقطورة

في حالة تجهيز السيارة بمنبه تغيير حارة السير (LCA)، لا تمتد مناطق الرصد الموجودة في نظام LCA التي تمتد من جانب السيارة إلى مسافة أكبر عند جر مقطورة.

كن حذرًا عند تغيير حارات السير أثناء جر مقطورة.

كشف الدراجة الجانبي

إذا كان النظام مجهزًا، فقد يرصد راكب دراجة يقترب من جانب المركبة أو خلفها.

في حالة حدوث ذلك، سيصدر صوت تنبيه في اتجاه الاكتشاف، وسوف ينبض مقعد تنبيه السلامة إذا تم تمكينه من خلال إعدادات المركبة. لعرض الإعدادات المتاحة من شاشة المعلومات والترفيه، المس Settings (الإعدادات) > Vehicle (المركبة) > Collision/ Detection Systems (أنظمة التصادم/الكشف).

يتوفر اكتشاف راكبي الدرجات عندما تكون المركبة في وضع D (القيادة) وP (الركن) ولفترة قصيرة بعد إيقاف تشغيل المركبة.

إذا اكتشفت المركبة وجود راكب دراجة وهو مطفأ، فقد يتم عرض رسالة DIC وتنبيه اتجاه الاكتشاف. في بعض الحالات، قد تظهر رسالة غير متاحة. هذا أمر طبيعي ولا يعني أن النظام معطل.

مناطق الاكتشاف

عندما تكون المركبة في وضع P (الركن) أو في وضع إيقاف التشغيل، يمكن اكتشاف راكب دراجة على مسافة ١١ م (٣٦ قدم) خلف المركبة أو ١٠ م (٣٣ قدم) بجانب المركبة.

عندما تكون المركبة في وضع D (القيادة)، يمكن اكتشاف سائق دراجة على مسافة ٣ م (١٠ قدم) خلف المركبة أو على جانبها.

تشغيل أو إيقاف الميزة

يمكن تشغيل أو إيقاف اكتشاف راكبي الدرجات من خلال إعدادات المركبة. لعرض الإعدادات المتاحة من شاشة المعلومات والترفيه، المس Settings (الإعدادات) > Vehicle (المركبة) > Collision/Detection Systems (أنظمة التصادم/الكشف).

مساعد التوجيه في المنطقة العمياء (BZSA)

⚠ تحذير

لا تعتمد على مساعد التوجيه لمنطقة انعدام الرؤية (BZSA) بغية منع وقوع اصطدام. فهذا النظام لا يحل محل الانتباه والقيادة بأمان. بالتالي، قد يؤدي عدم الحرص بالشكل المناسب أثناء القيادة إلى إلحاق الضرر بالمركبة أو الإصابة الجسدية أو الوفاة.

- قد يتأثر أداء مساعد التوجيه في المنطقة العمياء بالطقس وظروف الطريق.

(يتبع)

تحذير (يتبع)

- لا يقدم مساعد التوجيه في المنطقة العمياء المساعدة في التوجيه لتجنب وجود مركبة في حارة سيرك أو دخلت فيها.
- لن يمنع مساعد التوجيه في المنطقة العمياء المقطورة المقطوعة من العبور إلى حارة السير المجاورة. راقب دائمًا موضع المقطورة في أثناء السحب للتأكد من وجودها في نفس حارة مركبتك. تم تصميم مساعد التوجيه في المنطقة العمياء فقط لاكتشاف عندما تعبر مركبتك عن غير قصد خطوط الحارة المكتشفة.

يمكن لمساعد التوجيه في المنطقة العمياء (BZSA) في حالة التجهيز اكتشاف اصطدام محتمل بمركبة متحركة في حارة السير التي تدخلها. فهو يوفر انعطافًا سريعًا وعاجلًا لعجلة القيادة لتنبيهك لاتخاذ الإجراءات اللازمة لتجنب الاصطدام.

تعمل BZSA مع نظام المساعدة على الحفاظ على الحارة المرورية (LKA) وتنبيه تغيير حارة السير (LCA). يعمل BZSA عندما تكون المركبة في الترس الأمامي، وفقط عندما يكون LKA وLCA ممكّنين وقادرين على المساعدة.

انظر Lane Keep Assist (LKA) (مساعد البقاء على المسار) ⇦ ٢٣٥. راجع تنبيه تغيير حارة السير (LCA) ⇦ ٢٣٢.

سيوفر مساعد التوجيه في المنطقة العمياء تصحيح التوجيه عندما تكون سيارتك على وشك مغادرة حارة السير الحالية للسير، مع احتمال حدوث تصادم مع مركبة في حارة السير المجاورة. يحدث تصحيح التوجيه هذا بالقرب من مركز حارة السير وله تصحيح توجيه أقوى من تصحيح توجيه مساعد الحفاظ على الحارة المرورية. على عكس مساعد الحفاظ على الحارة المرورية، سيحدث تصحيح التوجيه مع مساعد التوجيه في المنطقة العمياء حتى إذا كانت إشارة الانعطاف في اتجاه مغادرة حارة السير.

بالإضافة إلى تدخل توجيه مساعد التوجيه في المنطقة العمياء، فإن سيضيء باللون الكهرماني، وستصدر أصوات تنبيه أو ست نبضات للمقاعد، إذا كانت مزودة بمقعد تنبيه السلامة، و أو سيومض على مرآة الرؤية الخلفية الخارجية.

Lane Keep Assist (LKA) (مساعد البقاء على المسار)

⚠ تحذير

لا يتحكم نظام LKA باستمرار في المركبة. قد لا يجعل المركبة مستقرة في الحارة أو يقوم بإصدار تنبيه التحذير عند مغادرة حارة سير (LDW)، حتى وإن تم اكتشاف علامة حارة.

قد لا يقوم كل من نظام LKA وLDW بالتالي:

- إصدار تنبيه أو مساعدة كافيه للتوجيه من أجل تجنب مغادرة حارة ما أو وقوع تصادم.
- اكتشاف علامات حارة السير في ظروف الطقس أو الرؤية المنخفضة. قد يحدث هذا الأمر عن اتساخ الزجاج الأمامي أو المصابيح الرئيسية بالوحل أو تغطيتها بالجليد أو إذا كانت في حالة غير جيدة أو في حالة سطوع الشمس بشكل مباشر في مواجهة الكاميرا.
- اكتشاف حواف الطريق.

(يتبع)

تحذير (يتبع)

- اكتشاف الحارات في الطرق المتموجة أو ذات المرتفعات.

إذا كان نظام LKA يكتشف فقط علامات الطريق على جانب واحد من الطريق، فسيقوم بمساعدتك أو سيقوم بإصدار تنبيه LDW عند الاقتراب من حارة السير على الجانب الذي اكتُشف فيه علامة حارة السير. حتى وإن كان نظامي LKA وLDW يعملان، يجب عليك أن تقوم بالتحكم في المركبة. انتبه دائمًا إلى الطريق وحافظ على الوضع الملائم للمركبة داخل حارة السير، وإلا فقد يحدث تلف للمركبة أو تقع إصابات أو حالات وفاة. حافظ على الزجاج الأمامي والمصابيح الرئيسية ومستشعرات الكاميرا نظيفة وفي حالة جيدة. تجنب استخدام LKA في ظروف الطقس السيئة.

⚠ تحذير

يمكن أن يتسبب استخدام LKA عند سحب مقطورة أو في الطرق المنزلقة في فقدان التحكم في المركبة ومن ثم وقوع تصادم. إيقاف تشغيل النظام.

عند توفره، قد يساعد LKA في تجنب التصادمات بسبب مغادرة حارة السير بشكل غير مقصود. يستخدم هذا النظام كاميرا لاكتشاف علامات الحارة. يمكن أن يكون مساعِد الحفاظ على الحارة المرورية (LKA) جاهزًا لتقديم المساعدة بسرعة أعلى من ٥٠ كم/ساعة (٣١ ميل/ساعة) تقريبًا. وقد يقوم نظام LKA بتقديم المساعدة عن طريق تدوير عجلة القيادة برفق إذا اقتربت المركبة من علامة حارة السير المكتشفة. وقد يوفر هذا النظام أيضًا تنبيهًا للتحذير عند مغادرة حارة السير (LDW) إذا تجاوزت المركبة عن غير قصد علامة حارة السير المكتشفة. لكن نظام LKA لن يقوم بتقديم المساعدة أو التنبيه إذا كانت إشارة الانعطاف نشطة في اتجاه علامة حارة السير نفسها أو إذا اكتشف أنك تقوم بالتسارع أو الفرملة أو التوجيه النشط. كما يمكن تجاوز نظام LKA عن طريق تدوير عجلة القيادة. وإذا اكتشف النظام أنك تقوم بالتوجيه عن قصد لاجتياز علامة الحارة، فقد لا يتم إعطاء أيّ تحذير خاص بمغادرة حارة السير (LDW). لا تتوقع حدوث التحذير عند مغادرة حارة سير عندما تتخطى عمدًا علامة حارة سير.

كيف يعمل النظام

يوجد مجس كاميرا نظام LKA على الزجاج الأمامي مقابل مرآة الرؤية الخلفية.

لتشغيل ميزة LKA وإيقاف تشغيلها، قم بضغط على الكونسول الأوسط.

قد لا يتوفر LKA في درجات حرارة شديدة البرودة أقل من حوالي −٣٠ درجة فهرنهايت (−٣٤ درجة مئوية).

عند تشغيله، سيضيئ باللون الأبيض ويتحول إلى الأخضر إذا توافر نظام المساعدة على الحفاظ على حارة السير (LKA) للمساعدة وإصدار تنبيه LDW (مغادرة حارة السير). فقد يساعد في تدوير عجلة القيادة برفق وكذلك عرض باللون الكهرماني إذا اقتربت المركبة من تجاوز علامة حارة مُكتشفة دون استخدام إشارة الانعطاف في هذا الاتجاه. فقد يقوم أيضًا بإصدار تنبيه خاص بنظام التحذير عند مغادرة حارة سير (LDW) عن طريق إضاءة باللون الكهرماني عند تجاوز علامة حارة. إضافةً إلى ذلك، قد تصدر ثلاثة أصوات رنين من جهة اليمين أو اليسار على حسب جهة حارة السير المعنية.

خذ التوجيه

لا يتحكم نظام LKA باستمرار في المركبة. إذا لم يقم نظام LKA بكشف توجيه السائق النشط، سيتم إصدار صوت تنبيه أو صوت رنين أو رسالة في مركز معلومات السائق (DIC). حرك عجلة القيادة للخروج.

إذا كان يبدو أن النظام لا يعمل بالشكل الملائم

قد يتأثر أداء النظام عن طريق:

- اقتراب مركبة من الأمام.
- التغييرات المفاجئة في الإضاءة مثل القيادة داخل الأنفاق.
- الطرق المنحدرة.
- الطرق التي تتضمن علامات غير واضحة للكشف عن حارة سير، مثل الطرق ذات الحارتين.

إذا لم يعمل نظام LKA جيدًا على الرغم من وضوح علامات حارة السير، فعليك بتنظيف الزجاج الأمامي فربما يساعد هذا الأمر.

قد يتم عرض رسالة تنص على أن النظام غير متاح إذا تمت إعاقة الكاميرا. لا يحتاج نظام LKA إلى الخدمة.

قد تحدث مساعدة LKA و/أو تنبيهات LDW بسبب علامات القطران أو الظلال أو التصدعات في الطريق أو بسبب وجود علامات مؤقتة للحارات أو بسبب أي عيوب أخرى في الطريق. وهذا أمر طبيعي بالنسبة إلى تشغيل النظام؛ فلا تحتاج المركبة إلى أعمال الخدمة. يمكنك إيقاف تشغيل نظام LKA إذا استمرت هذه الظروف.

مسجّل الرؤية المحيطي

إذا توفر، يقوم هذا النظام بتسجيل الفيديو من كاميرات الرؤية المحيطية إلى قرص USB المحمول. لن يتم تسجيل الصوت.

سيؤدي الاستخدام المستمر لمسجل الرؤية المحيطية إلى تهالك قرص USB المحمول والتقليل من عمره. ستكون هناك حاجة في النهاية إلى استبدال قرص USB المحمول.

أدخل قرص USB المحمول في منفذ USB الموجود في الكونسول المركزي. أخرج قرص USB المحمول باستخدام الزرّ الموجود في قائمة الإعدادات وذلك قبل إزالته من المركبة. للوصول إلى الإعدادات، حدّد Surround Vision Recorder (مسجل الرؤية المحيطية) في الشاشة الرئيسية لنظام المعلومات والترفيه. قد تؤدي إزالته دون استخدام زر الإخراج إلى إتلاف ملف الفيديو و/أو قرص USB المحمول.

التنشيط: بعد إدخال قرص USB المحمول، انقر على Surround Vision Recorder (مسجل الرؤية المحيطية) في الشاشة الرئيسية لنظام المعلومات والترفيه واتبع المطالبات المعروضة. بمجرد الانتهاء من هذا الإجراء، سيبدأ التسجيل تلقائيًا عند إغلاق التطبيق. يستمر التسجيل إلى أن يتم إيقافه في شاشة الإعدادات أو عند إعادة فتح التطبيق أو إيقاف تشغيل المركبة.

إلغاء التنشيط: المس Surround Vision Recorder (مسجل الرؤية المحيطية) في الشاشة الرئيسية لنظام المعلومات والترفيه. قم بإيقاف تشغيل Continuous Recording (التسجيل المستمر) في الإعدادات.

اختر ممّا يلي الوقت الذي تكون فيه المركبة في الوضع P (الركن) ويكون مشغّل الفيديو مفتوحًا:

خروج: المس زر الشاشة الرئيسية لنظام المعلومات والترفيه للرجوع إلى الشاشة الرئيسية.

المخطط الزمني للفيديو: المس لعرض المخطط الزمني للفيديو. يعرض المخطط الزمني للفيديو صورًا مصغّرة للفيديو الذي يمكن تشغيله من كل دورة قيادة. اسحب المخطط الزمني إلى التاريخ/الوقت المطلوب لبدء التشغيل.

"إرجاع": المس للرجوع إلى الفيديو السابق.

تشغيل/إيقاف مؤقت: المس لتشغيل مقطع فيديو مسجل أو إيقافه مؤقتًا.

تقديم سريع: المس للانتقال إلى الفيديو التالي.

طرق العرض المتوافرة بالكاميرا: المس أزرار أيقونة الكاميرا الموجودة في صورة المركبة للتبديل بين عروض الكاميرا. يُظهر عرض الكاميرا الافتراضي الجزء الأمامي من المركبة.

وبالإضافة إلى ذلك:

- يتم تخزين الفيديو المسجل على قرص USB المحمول في حافظة الملفات التي تبلغ مدتها خمس دقائق.
- يمكن عرض جميع الملفات على تطبيق التشغيل أو عند قراءة قرص USB المحمول بواسطة جهاز كمبيوتر شخصي (PC).
- بمجرد أن يسجل قرص USB المحمول ساعتين من الفيديو، ستتم الكتابة فوق الملفات الأقدم.

حذف البيانات: أخرج قرص USB المحمول من المركبة وأدخله في جهاز الكمبيوتر لحذف الملف يدويًا.

قد لا يعمل مسجل الرؤية المحيطية في الحالات التالية:

- لا يوجد قرص USB محمول. تأكد من إدخال قرص USB محمول مطابق للمواصفات. إذا تم إدخاله بالفعل، قم بإزالته وإدخاله مرة أخرى.
- قرص USB المحمول تالف أو ملفات الفيديو تالفة. قم بإزالة قرص USB المحمول، وقم بتهيئته على جهاز كمبيوتر، ثم حاول مرة أخرى.
- لا يحتوي قرص USB المحمول على سعة كافية. في حالة وجود بيانات سابقة، قم بإزالتها من قرص USB المحمول.

- هناك خطأ في النظام. اتبع المطالبات التي تظهر على الشاشة لحل الخطأ.

الشحن

متى يلزم الشحن

عندما تكون بطارية الجهد العالي منخفضة، قد تظهر رسائل الشحن التالية في مركز معلومات السائق (DIC):

CHARGE VEHICLE SOON(قم بشحن المركبة بأسرع وقت) : يجب شحن البطارية في أقرب وقت.

REDUCED ACCELERATION DRIVE WITH CARE(انخفاض تسارع القيادة مع الانتباه) : يتم تقليل استجابة دواسة الوقود وتتغير قيمة النطاق المتبقي إلى LOW (منخفض)، قم بشحن السيارة على الفور. انظر رسائل طاقة الدفع ⇦ ١١٧.

OUT OF ENERGY, CHARGE VEHICLE NOW (نفدت الطاقة، اشحن المركبة الآن) : نفاد شحن البطارية بالكامل. ستبطئ المركبة حتى تتوقف. سيستمر نظام مساعد الفرامل ونظام التوجيه في العمل. بمجرد التوقف، قم بإيقاف تشغيل المركبة.

التوصيل في الشحن

تختلف أوقات شحن التوصيل حسب حالة البطارية ومستوى الشحن ودرجة الحرارة الخارجية. انظر الشحن ⇦ ١٠٧ لاختيار وضع الشحن.

تجنب ترك المركبة في درجات الحرارة القصوى لفترات طويلة دون قيادتها أو توصيلها بمصدر كهربائي. عندما تكون درجات الحرارة أقل من ٠ درجة مئوية (٣٢ درجة فهرنهايت) وأعلى من ٣٢ درجة مئوية (٩٠ درجة فهرنهايت)، قم بتوصيل المركبة لزيادة عمر بطارية الجهد العالي.

في ظروف درجات الحرارة القصوى، سيستغرق الشحن الكامل وقتًا إضافيًا.

سيتباطأ الشحن مع امتلاء البطارية. اشحن البطارية حتى ٨٠% للقيادة اليومية أو عند القيادة في المناطق الجبلية. يمكن تحميل المركبة بنسبة تزيد عن ٨٠% للرحلات الطويلة عند عدم القيادة في التضاريس الجبلية.

توصي GM بما يلي:

- ما لم يكن المحرك يتطلب شحنًا كاملاً، قم بشحن بطارية الجهد العالي إلى ٨٠% أو أقل.
- تجنب ترك شحن بطارية الجهد العالي أقل من ٢٠%، إن أمكن. انظر البطارية ⇦ ٢٦٣.
- إذا كان طريقك يشتمل على تضاريس جبلية شديدة الانحدار أو إذا كنت تقطر مقطورة، فمن المهم أن يكون مستوى شحن البطارية ٨٠% أو أقل لتحقيق أقصى قدر من أداء الفرملة المتجددة.

من الطبيعي أن تسمع صوت المراوح والمضخات والأجهزة الكهربائية أثناء إيقاف تشغيل الركبة وشحنها.

ولا تحتاج المركبة إلى تهوية منطقة الشحن الداخلية قبل أو أثناء أو بعد الشحن.

لا يمكن قيادة المركبة أثناء توصيل سلك الشحن بالمركبة.

تنبيه

لتجنب تلف المركبة، تأكد من أن قابس سلك الشحن في حالة جيدة، وأنه ليس متآكلاً أو تالفًا، وأنه متصل بإحكام بمنفذ شحن المركبة. إذا كان شحن المركبة متقطعًا، فافصل السلك وافحصه بحثًا عن التلف. قد يؤدي استخدام قابس سلك شحن التيار المتردد أو التيار المباشر بشكل مفرط أو التالف إلى توصيل متقطع وإتلاف محتمل لمنفذ شحن المركبة.

توجد العديد من شاشات المعلومات والترفيه التي سيتم عرضها حسب حالة الشحن الحالية. انظر الشحن ⇦ ١٠٧.

تجاوز الشحن

قد تظهر رسالة CHARGING OVERRIDE/ INTERRUPTION OCCURRED (تجاوز الشحن/حصل انقطاع في الشحن) للإشارة إلى حدوث تجاوز أو انقطاع في الشحن نظراً لسبب واحد أو أكثر من الأسباب التالية:

- تجاوز إعدادات الشحن من قبل المالك.
- الانقطاع غير المقصود بطاقة التيار المتردد في منفذ شحن المركبة.
- انقطاع الشحن بسبب شركة الخدمات العامة.

الشحن بالتيار المتردد

في حالة التجهيز، قد يصدر تنبيه فقدان طاقة التيار المتردد لفترة قصيرة في حالة فقدان طاقة التيار المتردد لأكثر من دقيقة واحدة. ويمكن إيقاف تشغيل هذا التنبيه الصوتي. انظر الشحن ◁ ١٠٧.

لبدء الشحن بالتيار المتردد

١. ضع المركبة في الوضع P (ركن).

٢. ادفع الزاوية اليمنى العلوية لباب منفذ الشحن ثم حررها لفتح الباب.

قد يتراكم الجليد، في الظروف الجوية الباردة، حول باب منفذ الشحن. أزل الثلج من هذه المنطقة قبل محاولة فتح باب منفذ الشحن أو إغلاقه.

٣. افتح باب صندوق الأمتعة، وارفع غطاء أرضية الحمولة، وانزع سلك الشحن.

٤. قم بتوصيل سلك الشحن في مأخذ التيار الكهربائي. للتحقق من حالة سلك الشحن، راجع المستلزمات الكهربائية لشحن البطارية ◁ ٢٥١ وسلك الشحن ◁ ٢٤٥. للحصول على تعليمات لضبط إعدادات حد السلك لجلسة شحن، راجع الشحن ◁ ١٠٧.

٥. قم بتوصيل سلك شحن AC (التيار المتردد) بمنفذ شحن المركبة. تأكد من توصيل قابس شحن المركبة بالتيار المتردد تمامًا بمنفذ الشحن بالتيار المتردد. إذا لم يتم توصيله بشكل صحيح، فقد لا يتم شحن المركبة.

٦. تحقق من تشغيل مصباح حالة الشحن وصدور تنبيه مسموعة. انظر ملاحظات بشأن حالة الشحن ◁ ٢٤٢.

لإنهاء الشحن بالتيار المتردد

١. اضغط على في مفتاح التحكم عن بُعد لإلغاء قفل سلك الشحن. يمكن أيضًا الضغط على "إيقاف" في صفحة الشحن في شاشة نظام المعلومات والترفيه.

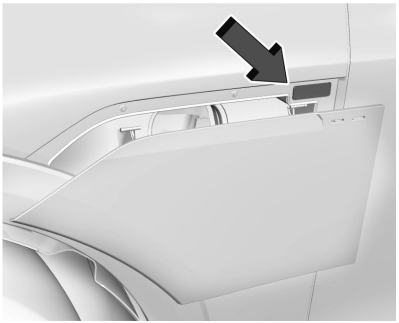

٢. اضغط على الزر لإغلاق باب منفذ الشحن يدويًا.
٣. افصل سلك الشحن من مأخذ التيار الكهربائي.
٤. ضع سلك الشحن في حجيرة التخزين.

الشحن بالتيار المباشر

جهاز محطة الشحن بالتيار المباشر

يمكن شحن المركبة باستخدام جهاز الشحن DC "تيار مباشر" والذي يتوافر عادةً في محطات الخدمة والمواقع العامة الأخرى.

تحقق من توافق قابس محطة الشحن بالتيار المباشر مع منفذ الشحن بالتيار المباشر بهذه المركبة. هذه المركبة متوافقة مع موصل نظام الشحن المشترك ٢ (CCS2).

عند إعادة الشحن في محطة شحن تيار مباشر، يجب أن يكون كابل الشحن المتصل بالمركبة أقل من ١٠ م (٣٣ قدماً) للوفاء بالوظائف والمتطلبات التنظيمية.

⚠ تحذير

لا تستخدم محطة الشحن إذا كان المقبض به أعطال مثل الشقوق أو الأسلاك المكشوفة أو الأسنان المحترقة أو المفقودة أو أي تلف آخر.

(يتبع)

تحذير (يتبع)

قد يؤدي المقبض التالف إلى إصابة شخصية و/أو تلف المركبة أو منفذ الشحن أو أي ممتلكات أخرى.

للحصول على أقصى أداء للشحن، ولمنع انقطاعات الشحن أو تلف بطارية الجهد العالي والمركبة:

- أخرج يديك من مقبض الشحن بمجرد توصيله. إذا لم يتم القيام بذلك، فقد يتسبب ذلك في انقطاع الشحن.
- تأكد من سماع نقر قابس سلك الشحن.

اتبع الخطوات المُدرجة في محطة الشحن ليتسنى شحن المركبة باستخدام التيار المباشر.

وفي حالة عدم بدء عملية الشحن بالتيار المباشر أو توقفها لأي سبب من الأسباب، افحص رسائل شاشة محطة الشحن بالتيار المباشر. افصل السلك لإعادة تشغيل عملية الشحن بالتيار المستمر.

لبدء الشحن بالتيار المستمر

١. ضع المركبة في الوضع P (ركن).

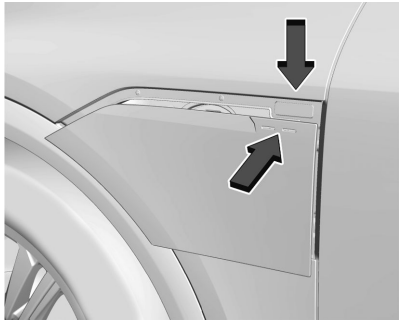

٢. ادفع الزاوية اليمنى العلوية لباب منفذ الشحن ثم حررها لفتح الباب.

قد يتراكم الجليد، في الظروف الجوية الباردة، حول باب منفذ الشحن. قد لا يفتح باب منفذ الشحن عند المحاولة الأولى. أزل الثلج من هذه المنطقة وكرر محاولة فتح باب منفذ الشحن.

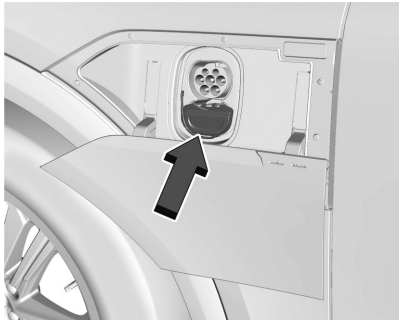

٣. افتح مزلاج الغطاء الواقي من الغبار الخاص بمحطة الشحن بالتيار المباشر واخفضه تمامًا.

٤. قم بتوصيل سلك شحن DC (التيار المستمر) بمنفذ شحن المركبة. تأكد من توصيل قابس شحن المركبة بالتيار المباشر تمامًا بمنفذ الشحن بالتيار المباشر. إذا لم يتم توصيله بشكل صحيح، فقد لا يتم شحن المركبة. تحقق من مركز معلومات السائق (DIC) للتأكد من توصيل قابس المركبة بشكل صحيح.

٥. اتبع الخطوات المُدرجة في محطة الشحن لبدء عملية الشحن.

٦. عندما يكون الشحن نشطًا، يتم قفل قابس المركبة DC (التيار المباشر) في منفذ شحن DC (التيار المباشر) ولا يمكن فصله.

٧. تحقق من تشغيل مصباح حالة الشحن وصدور تنبيه مسموعة. انظر ملاحظات بشأن حالة الشحن ⇦ ٢٤٢.

تنبيه

لا تحاول فصل قابس المركبة الذي يعمل بالتيار المباشر في أثناء الشحن. قد يؤدي هذا الإجراء إلى تلف المركبة أو أجهزة محطة الشحن.

لإيقاف الشحن بالتيار المستمر — تلقائي

عندما لا تحتاج المركبة إلى الطاقة من محطة الشحن، تتوقف عن الشحن ويتم فتح قابس المركبة بالتيار المستمر من منفذ الشحن بالتيار المستمر.

ويمكن الاستمرار في استهلاك الطاقة من محطة الشحن عندما تعرض شاشات المركبة ومؤشراتها أن البطارية مشحونة بالكامل. وذلك لضمان أن البطارية في نطاق درجات الحرارة التشغيلية المثالية وذلك لزيادة النطاق الخاص بالمركبة إلى أقصى حد مُمكن. انظر الشحن ⇦ ١٠٧.

لإنهاء شحن التيار المستمر

عندما تكون المركبة مشحونة بالكامل، يتوقف الشحن تلقائيًا ويفتح القابس. يمكنك أيضًا إيقاف الشحن يدويًا باستخدام الزر الموجود على قابس المركبة الذي يعمل بالتيار المباشر أو عناصر التحكم في محطة الشحن أو عن طريق الضغط على "إيقاف" في صفحة الشحن على شاشة المعلومات والترفيه.

وفي حالة عدم فصل قابس شحن المركبة من منفذ الشحن بعد انتهاء عملية الشحن، فاتصل بالوكيل الذي تتعامل معه.

١. افصل قابس شحن المركبة بالتيار المباشر من منفذ شحنها بالتيار المباشر واغلق الغطاء الواقي من الغبار.

٢. سيتم إغلاق باب منفذ الشحن تلقائيًا عند فصل سلك الشحن.

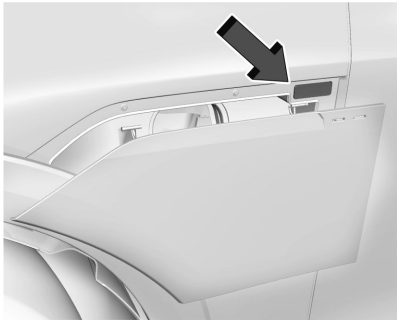

٣. اضغط على الزر لإغلاق باب منفذ الشحن يدويًا.

تحرير سلك الشحن اليدوي في حالات الطوارئ

تم تجهيز سلك الشحن بإمكانية تحرير سلك الشحن اليدوي للطوارئ في حالة تعذر تحرير السلك بشكل طبيعي في أثناء الشحن بالتيار المباشر.

١. افتح غطاء المحرك. انظر غطاء المحرك ◁ ٢٥٥.

٢. اسحب مقبض تحرير سلك الشحن اليدوي للطوارئ. سيتم تحرير سلك الشحن بالتيار المستمر.

لإيقاف شحن التيار المتردد أو التيار المستمر

يمكن استخدام عناصر التحكم الموجودة على محطة الشحن لإيقاف عملية الشحن في أي وقت.

لإيقاف الشحن عندما تكون داخل المركبة، استخدم زر إيقاف الشحن على شاشة الشحن. انظر "الشحن النشط" ضمن الشحن ◁ ١٠٧.

إلغاء الشحن المبرْمَج

ولتجاوز عملية شحن متأخرة مؤقتًا، افصل سلك الشحن من منفذ الشحن ثم أعد توصيله في غضون خمس ثوانٍ. سيصدر صوت صافرة فردية مسموعة وستبدأ عملية الشحن فورًا.

ولإلغاء عملية التجاوز المؤقتة، افصل سلك الشحن وانتظر لمدة ١٠ ثوانٍ ثم أعد توصيله مرة أخرى. سيصدر صوت صافرة زوجية مسموعة وسيتم تأخير عملية الشحن.

انظر الشحن ◁ ١٠٧ للحصول على خيارات جدولة الشحن المتقدم.

ملاحظات بشأن حالة الشحن

المركبة مزودة بمصباح حالة الشحن.

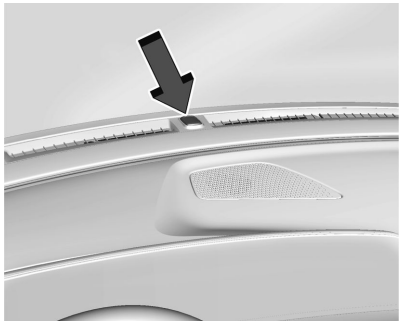

عند توصيل سلك الشحن، يظهر لون للإشارة إلى حالة الشحن.

ارجع إلى الجدول للتعرف على ملاحظات حالة الشحن:

لون فاتح لحالة الشحن	SOUND (الصوت)	الإجراء/السبب
أزرق ثابت	None (لا شيء)	نجح الاتصال الأولي.
أزرق نابض	صافرتان مسموعتان	يتم تأخير الشحن عن طريق شاشة الشحن أو الانقطاع الكلي للخدمات. سيتم بدء الشحن لاحقًا. انظر انقطاع الشحن بسبب شركة الخدمات العامة ٢٥١ ⇦. تجاوز الخدمات ("استجابة الطلب").
وامض باللون الأخضر (كلما طالت مدة الوميض، ارتفعت حالة الشحن)	صافرة واحدة مسموعة	يتم شحن المركبة بشكل نشط.
أخضر ثابت	None (لا شيء)	اكتمل الشحن.
أحمر نابض	None (لا شيء)	خطأ تحقق من وصلة سلك الشحن. قد لا يتم إمداد المركبة بالطاقة.
بدون (عند التوصيل)	None (لا شيء)	تحقق من وصلة سلك الشحن.

لون فاتح لحالة الشحن	SOUND (الصوت)	الإجراء/السبب
بدون (بعد أن يضيء باللونين الأزرق والأخضر)	None (لا شيء)	تحقق من وصلة سلك الشحن. إذا كان الاتصال جيداً، فقد يشير ذلك إلى انقطاع التيار الكهربائي أو الانقطاع التام للخدمات وسيبدأ الشحن لاحقاً. قد يحدث أيضًا في حالة اكتشاف خطأ في نظام الشحن عالي الجهد. راجع انقطاع الشحن بسبب شركة الخدمات العامة ⇦ ٢٥١ أو مصباح رسالة Service Vehicle Soon (يجب صيانة المركبة بشكل عاجل) ⇦ ١٠٠.
None (لا شيء)	ثلاث صافرات مسموعة عند فتح باب السائق	باب منفذ الشحن مفتوح.
وميض باللون الأخضر (كلما طالت مدة الوميض، ارتفعت حالة الشحن)	أربعة صافرات مسموعة	لا يمكن الوفاء بوقت المغادرة المحدد حاليًا. قد يكون ذلك بسبب عوامل إعداد جدول الشحن أو مستوى طاقة الشحن. راجع شاشة الشحن لمعرفة وقت اكتمال الشحن الفعلي. انظر الشحن ⇦ ١٠٧.

لون فاتح لحالة الشحن	SOUND (الصوت)	الإجراء/السبب
أخضر نابض	صافرة واحدة مسموعة	يتم تفريغ شحن المركبة بشكل نشط من خلال كابل التوصيل بين مركبة وأخرى.
None (لا شيء)	أربعة صافرات مسموعة	عند استخدام الطاقة المتواصلة، تقترب المركبة من حدّ النطاق الاحتياطي أو المؤقت (إذا كان مفعّلًا) لإنهاء الجلسة.

سلك الشحن

إرشادات مهمة للسلامة

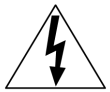

يشير هذا الرمز إلى خطر التعرض لصدمة كهربائية.

المركبة مزودة بسلك شحن محمول يستخدم لشحن بطارية الجهد العالي. عند استخدامه بشكل صحيح، يوفر سلك الشحن اتصالاً آمنًا بين مقبس حائط قياسي وشاحن مركبتك على متن المركبة.

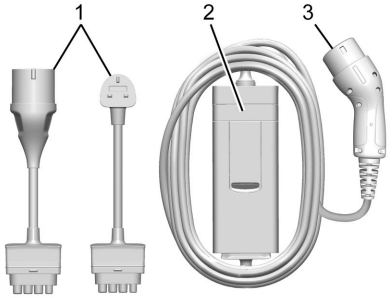

١. موصل واحد أو موصلان قابلان للتبديل، تبعًا لكل منطقة (الرسم التوضيحي هو مرجعي فقط)

٢. صندوق التحكم بسلك الشحن ومؤشر حالة سلك الشحن (غير مرئي)

٣. قابس المركبة الخاص بسلك الشحن

معلومات مهمة عن شحن المركبة الكهربائية (EV) المتنقل

⚠ خطر

قد يتسبب الاستخدام غير السليم لأسلاك شحن السيارة الكهربائية المحمولة في حدوث حريق أو صدمة كهربائية أو حروق، وقد يؤدي إلى تلف الممتلكات أو الإصابة الخطيرة أو الوفاة.

(يتبع)

خطر (يتبع)

- لا تستخدم أسلاك التمديد أو مشتركات الطاقة متعددة المنافذ أو المقسمات أو محولات التأريض أو واقيات زيادة التيار أو الأجهزة المماثلة.
- لا تستخدم مأخذ كهربائي متآكلاً أو تالفًا أو لن يثبت القابس بإحكام في مكانه.
- لا تستخدم مأخذ كهربائي غير مؤرض بشكل صحيح.
- لا تستخدم مأخذ كهربائي موجود في دائرة بها أحمال كهربائية أخرى.

⚠ تحذير

ينبغي دائمًا، عند استخدام المنتجات الكهربائية، اتباع الاحتياطات الأساسية، بما في ذلك ما يلي:

- قراءة جميع تحذيرات وتعليمات السلامة قبل استخدام هذا المنتج. فقد يؤدي عدم اتباع هذه التحذيرات والتعليمات إلى التعرض لصدمة كهربائية أو نشوب حريق أو التعرض لإصابة خطيرة.

(يتبع)

تحذير (يتبع)

- تجنب تمامًا ترك الأطفال دون مراقبة بالقرب من المركبة أثناء شحنها ولا تسمح لهم أبدًا بالعبث بسلك الشحن.
- إذا كان القابس المرفق لا يناسب المأخذ الكهربائي، تجنب إجراء أي تعديل عليه. واستعن بفني كهربائي مؤهل لفحص المأخذ الكهربائي.
- تجنب وضع أصابعك في الموصل الكهربائي للمركبة.

⚠ تحذير

- للحد من خطر نشوب حريق، ينبغي أن تتوافق التركيبات مع متطلبات قانون الكهرباء الوطني IEC 60364 – التركيبات الكهربائية في المباني، وذلك بحسب المنطقة التي يتم تركيب الوحدة فيها. ويلزم على فني التركيب الالتزام بأي متطلبات محلية إضافية تنص عليها الدولة و/أو البلدية.

(يتبع)

تحذير (يتبع)

- تجنب استخدام هذا المنتج إذا كان سلك الطاقة المرن أو كابل المركبة الكهربائية معطوبًا أو غير معزول أو تظهر عليه أي علامات أخرى تدل على تلفه.
- تجنب استخدام هذا المنتج إذا كان الغلاف الخارجي أو قابس المركبة مكسورًا أو متصدعًا أو مفتوحًا أو تظهر عليه أي مؤشرات أخرى تدل على تلفه.
- يلزم توصيل القابس بمأخذ كهربائي مناسب مُثبت بشكل صحيح وفقًا لجميع القوانين واللوائح التنظيمية المحلية. وتجنب تمامًا إجراء أي تعديل على القابس المزود مع المنتج. وإذا كان القابس لا يُناسب المأخذ الكهربائي، استعن بفني كهربائي مؤهل لتركيب مأخذ كهربائي مناسب. إذا كان الأرضي مفقودًا، فستشير مؤشرات سلك الشحن إلى وجود عطل في النظام الكهربائي وقد لا يتم شحن المركبة.

- يمكن أن يؤدي شحن السيارة الكهربائية إلى الضغط على النظام الكهربائي للمبنى أكثر من الأجهزة المنزلية التقليدية.

- قبل توصيل سلك الشحن بأي مأخذ كهربائي، اطلب من كهربائي مؤهل أن يفحص ويتحقق من أن النظام الكهربائي (مأخذ التيار الكهربائي والأسلاك والوصلات وأجهزة الحماية) مناسب للخدمة الشاقة.
- قد تتآكل المنافذ الكهربائية مع الاستخدام العادي أو قد تتلف مع مرور الوقت، مما يجعلها غير مناسبة للشحن المركبة الكهربائية.
- افحص المأخذ الكهربائي/القابس في أثناء الشحن وتوقف عن استخدامه إذا كان ساخنًا، ثم اطلب من فني كهربائي مؤهل أن يقوم بخدمة المأخذ.
- استخدم مأخذًا كهربائيًا مقاومًا للعوامل الجوية في أثناء الشحن في الخارج.
- لا تحاول استخدام سلك الشحن مع مصادر طاقة كهربائية غير مزودة بمرافق مثل معدات التوليد الاحتياطية.
- في حالة ارتفاع درجة حرارة سلك الشحن، قم بإزالته من أشعة الشمس المباشرة.
- افصل سلك الشحن من السيارة قبل فصل قابس التوصيل من الحائط.
- عند شحن مركبتك، تأكد من توصيل جميع المكونات بشكل صحيح، وعدم وجود أي تلف، وأن المنفذ مزود بالطاقة.
- لا تستخدم سلك الشحن في الظروف الجوية القاسية.

تركيب وتشغيل سلك الشحن المحمول

يجب أن يكون سلك الشحن على دائرة فرعية فردية مخصصة. تضمن الدائرة المخصصة وجود طاقة كافية متوفرة دون زيادة التحميل على النظام.

في حالة عدم استخدام دائرة مخصصة، قد يتعثر قاطع الدائرة أو يفتح. في حالة عدم توفر دائرة مخصصة، اتصل بكهربائي مؤهل. انظر "تعليمات التأريض" لاحقًا في هذا القسم.

١. أدخل الموصلات المطلوبة في صندوق التحكم قبل إجراء أي توصيلات أخرى.

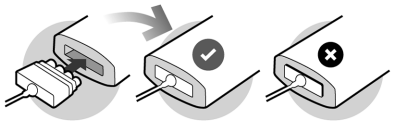

تأكد من إدخال الموصلات بالكامل في صندوق التحكم أو أن سلك الشحن لن يعمل بشكل صحيح.

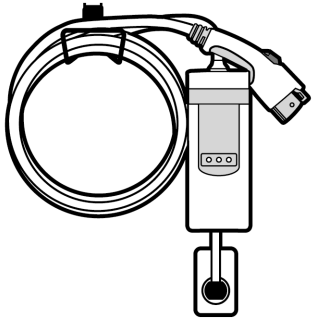

٢. قم بتركيب سلك الشحن لتقليل الضغط على مأخذ/قابس التيار الكهربائي. قم بتركيب صندوق التحكم في مكان مناسب لمنع الضغط الفعلي على المنافذ الكهربائية ومكونات سلك الشحن.

قم بتركيب صندوق التحكم مباشرة على الحائط أو الدعامة بالقرب من مأخذ كهربائي مناسب. تم تحسين فتحات التثبيت الموجودة في صندوق التحكم للاستخدام مع براغي الحوائط الجافة رقم ١٠.

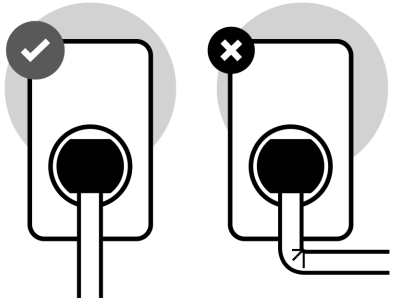

٣. تعامل مع الكابلات الكهربائية بحذر. لا تثني الكابلات أو تسحبها أو تسحقها بشدة.

٤. قم بتوصيل قابس التوصيل بمأخذ التيار الكهربائي. راجع قسم "مؤشر حالة سلك الشحن" للتأكد من أن سلك الشحن يعمل بشكل صحيح.

٥. أدخل قابس المركبة في منفذ شحن المركبة لبدء الشحن.

٦. لفصل سلك الشحن، اضغط مع الاستمرار على زر تحرير المزلاج في قابس المركبة. بمجرد فصله من المركبة، يمكن فصل سلك الشحن عن الحائط.

تجنب الإجراءات التالية:

- وضع صندوق التحكم وسلك الشحن في مكان حيث قد يكون مغمورًا في الماء (أو مواد سائلة أخرى) أو يكون عرضة للتلف المادي.
- لف سلك الشحن أو تخزينه في مكان يمكن سحقه أو إجباره على التواجد في الفراغ لتشكيل دائرة أصغر من ١٧٨ مم (٧ بوصات).
- تقييد دوران الكابل أو استخدام قوة سحب مفرطة في أثناء اللف.
- لف الكبل حول مبيت صندوق التحكم.

مؤشر حالة سلك الشحن

بعد توصيل سلك الشحن، سيتم إجراء اختبار ذاتي سريع.

تحقق من حالة سلك الشحن في صندوق التحكم لسلك الشحن. يستخدم سلك الشحن مجموعة من المؤشرات باللون الكهرماني والأزرق والأحمر لعرض حالة سلك الشحن.

أصفر	أزرق	أحمر	الرسالة
-	ثابت	-	سلك الشحن مزوّد بالطاقة
-	ثابت	وامض مرة واحدة	تمّ توصيل القارنة بالمركبة الكهربائية (EV).
-	Fade (تلاشي)	-	المركبة الكهربائية (EV) قيد الشحن.
ثابت	Fade (تلاشي)	-	تمّ خفض نسبة الشحن جراء الارتفاع الكبير بدرجة الحرارة الداخلية لصندوق التحكّم في سلك الشحن.
وميض	Fade (تلاشي)	-	تمّ خفض نسبة الشحن جراء الارتفاع الكبير بدرجة حرارة قابس التيار المتردّد أو مأخذ التيار الكهربائي.
-	-	ثابت	راجع الأمر مع الوكيل.
-	-	وميض	خطأ في قاطع دائرة العطل في التأريض/قاطع اكتشاف الصدمات الكهربائية نشط

أصفر	أزرق	أحمر	الرسالة
ثابت	-	-	هناك مشكلة خارجية في سلك الشحن. تأكّد من إدخال قابس الشبكة القابل للتبديل بشكل تام وتحقّق من الوصلة من جهة مقبس الحائط كما من جهة المركبة.
ثابت	ثابت	ثابت	جاري إعادة بدء التشغيل بسبب حدوث خطأ ما.

إذا لم يكن مؤشر حالة سلك الشحن مضاءً، فتأكد من توصيل الطاقة بمأخذ التيار الكهربائي.

إعادة التشغيل التلقائي لسلك الشحن

لقد تم تجهيز مجموعة سلك الشحن الخاصة بك بميزة إعادة التشغيل التلقائي. أثناء شحن سيارتك، وإذا تمّ اكتشاف وجود خطأ ما، تقوم ميزة إعادة التشغيل التلقائي بإزالة الخطأ واستئناف الشحن.

وإذا كان هذا الخطأ ناتجًا عن خطأ انقطاع في دائرة التأريض، يحاول الشاحن إعادة التشغيل لمدة ٣٠ ثانية. وبعد المحاولة الرابعة لإعادة التشغيل، يتم إيقاف تشغيل الشاحن ويظل المؤشر الأحمر مضاءً. افصل سلك الشحن وقم بتوصيله مرة أخرى لإعادة ضبط الشحن. إذا استمر هذا الخطأ، فتوقف عن شحن مركبتك. لذا، قم بزيارة الوكيل للحصول على الصيانة اللازمة.

تحديد مستوى الشحن

⚠ تحذير

إن استخدام مستوى شحن يتجاوز سعة الدائرة الكهربائية أو المنفذ الكهربائي قد يؤدي إلى نشوب حريق أو تلف الدائرة الكهربائية. استخدم أقل مستوى شحن حتى ينتهي الفني المؤهل من فحص قدرة الدائرة الكهربائية. استخدم أقل مستوى شحن في حالة عدم معرفة قدرة الدائرة الكهربائية أو المخرج الكهربائي.

يمكن تحديد مستوى الشحن باستخدام علامة تبويب "الإعدادات" في تطبيق الشحن على شاشة نظام المعلومات والترفيه. للحصول على تعليمات لضبط إعدادات حد السلك لجلسة شحن، راجع الشحن ⇦ ١٠٧.

استكشاف الأخطاء وإصلاحها

افصل سلك الشحن عن المركبة وتأكد من أن قابس التوصيل ليس شديد السخونة بحيث يتعذر الإمساك به قبل إزالته.

إذا لم يكن ساخنًا، فأعد تشغيل سلك الشحن يدويًا عن طريق فصل القابس المرفق وتوصيله مرة أخرى بمأخذ التيار الكهربائي. في حالة تكرار نفس العطل، اختبر سلك الشحن بمأخذ كهربائي مختلف.

يراقب سلك الشحن درجة الحرارة في عدة مواقع وقد يقلل من طاقة الشحن أو يقطع الشحن إذا أصبحت درجات الحرارة مرتفعة للغاية. تضيء مؤشرات حالة سلك الشحن وتحدد هذا العطل. في المناخات الحارة ، حرّك سلك الشحن بعيدًا عن أشعة الشمس المباشرة و/أو الأسطح الساخنة مثل رصيف الأسفلت لمدة ٣٠ دقيقة تقريبًا.

إذا كانت هناك علامات على الذوبان أو الاحتراق، فلا تلمس سلك الشحن أو قابس التوصيل. اطلب من كهربائي مؤهل فحص المشكلة وإصلاحها.

إذا لم تكن هناك علامات على التلف، فتحقق من مدى ثبات القابس. إذا كان القابس ينسحب بسهولة من مأخذ التيار الكهربائي، فاختبر القابس على مأخذ تيار كهربائي جيد معروف. في حالة عودة حالة العطل، اطلب من الوكيل فحص سلك الشحن الخاص بك. في حالة عدم عودة العطل، توقف عن استخدام الدائرة المشكوك فيها واطلب من كهربائي مؤهل فحص المشكلة وإصلاحها.

تعليمات التأريض

⚠ تحذير

قد يتسبب التوصيل غير الصحيح لأرضي سلك الشحن في حدوث صدمة كهربائية. تحقق مع كهربائي مؤهل إذا كان هناك شك فيما إذا كانت دائرة الشحن مؤرضة بشكل صحيح. وتجنب تمامًا إجراء أي تعديل على القابس المزود مع المنتج. وإذا كان لا يُناسب المأخذ الكهربائي، فاستعن بفني كهربائي مؤهل لتركيب مأخذ كهربائي مناسب.

يجب تأريض دائرة الشحن. في حالة تعطل دائرة الشحن أو انقطاعها، يوفر التأريض مساراً أقل مقاومة للتيار الكهربائي لتقليل مخاطر التعرض لصدمة كهربائية. هذا المنتج مجهز بسلك به موصل تأريض للجهاز وقابس تأريض. يجب توصيل القابس بمخرج مناسب مُركب بشكل صحيح ومؤرض وفقاً لجميع القوانين واللوائح المحلية.

مواصفات سلك الشحن

الجهد: ٨٥-٢٦٥ فولت تيار متردّد

التردّد: ٤٥-٦٦ هرتز

التيار: ٣٢ أمبير أو ١٦ أمبير (قابس محدد للشبكة)

انقطاع الشحن بسبب شركة الخدمات العامة

تستجيب هذه المركبة لطلبات من خلال شركة الخدمات للحد من استخدام شبكة الطاقة الكهربائية أو منعه تماماً. هذه الميزة غير نشطة في أثناء الشحن بالتيار المباشر. سيؤدي انقطاع الخدمات إلى إطالة وقت شحن المركبة.

عندما يتم حظر طاقة الشبكة الكهربائية تماماً، لن يتم شحن المركبة حتى انتهاء فترة الانقطاع في الخدمات. يجب ترك المركبة موصولة بالكهرباء حتى تستأنف المركبة الشحن تلقائياً.

ولن يؤدي تغيير وضع الشحن إلى "الشحن الآن" أو إجراء إلغاء الشحن المبرْمَج إلى إلغاء الانقطاع في الخدمات.

ستظهر رسالة على مجموعة العدادات تشير إلى حدوث انقطاع في الخدمات.

المستلزمات الكهربائية لشحن البطارية

تم تصميم المركبة بحيث تتوافق مع معظم معدات شحن المركبات القياسية في منطقة البيع. تحقق من توافق الشاحن قبل شراء الشاحن.

انظر سلك الشحن ⇦ ٢٤٥.

سحب مقطورة

معلومات عامة عن السحب

⚠ تحذير

تجنب سحب مقطورة بسيارتك. فالسيارة ليست مصممة ولا مصنوعة لسحب مقطورة.

التحويلات والمكونات الإضافية

المعدات الكهربائية الإضافية

⚠ تحذير

يتم استخدام موصل رابط البيانات (DLC) لأداء الخدمة على السيارة ولاختبارات فحص الانبعاثات/الصيانة. انظر مصباح رسالة Service Vehicle Soon (يجب صيانة المركبة بشكل عاجل) ⇦ ١٠٠. أي جهاز يتم توصيله بموصل رابط البيانات (DLC)- مثل جهاز تتبع الأسطول تم شراؤه بعد البيع أو تتبع سلوكيات السائق- قد يتداخل مع أنظمة السيارة. وقد يؤدي هذا إلى التأثير في تشغيل السيارة كما يؤدي إلى وقوع تصادم. مثل هذه الأجهزة قد تتمكن من الوصول إلى المعلومات المحفوظة في أنظمة السيارة.

تنبيه

يمكن أن تسبب بعض المعدات الكهربائية تلفًا للسيارة أو تتسبب في تعطل المكونات، وهي أمور لا يغطيها ضمان المركبة. ولكن قبل إضافة المعدات الكهربائية، يجب دائمًا مراجعة الوكيل.

يمكن أن تؤدي المعدات الإضافية إلى تفريغ بطارية المركبة التي بجهد ١٢ فولت، حتى وإن كانت المركبة لا تعمل.

يلزم، عند إضافة المعدات الكهربائية، عدم توصيلها سوى باستخدام مقابس تشغيل الملحقات الإضافية. وتُقدر الطاقة القصوى التي يمكن توفيرها من مقبس تشغيل ملحقات إضافي واحد أو نشرها عبر الثلاثة بنحو ٢٠٠ واط أو ١٥ أمبير. وقد يؤدي تجاوز الطاقة لـ ٢٠٠ واط أو ١٥ أمبير إلى تشغيل المركبة بشكل غير منتظم.

تحتوي المركبة على نظام وسائد هوائية. قبل محاولة إضافة أي مكون كهربائي إلى المركبة، راجع صيانة المركبات المجهزّة بوسائد هوائية ⇦ ٦٠ وإضافة معدات إلى المركبة المجهزة بوسائد هوائية ⇦ ٦١.

Cadillac LYRIQ Owner Manual (GMNA-Localizing-MidEast-18163776) - 2025

العناية بالمركبة

معلومات عامة
معلومات عامة ٢٥٤
الملحقات والتعديلات ٢٥٤
عمليات التحقق من المركبة
إجراء أعمال الصيانة بنفسك ٢٥٤
غطاء المحرك ٢٥٥
نظرة عامة حول حجرة أسفل غطاء المحرك ٢٥٧
نظام التبريد ٢٥٨
سائل نظام الغسل ٢٦٠
الفرامل ٢٦١
زيت الفرامل ٢٦٢
البطارية ٢٦٣
فحص آلية فرامل الركن ووضع الفرامل P (الركن) ٢٦٥
استبدال شفرة الماسحات ٢٦٦
استبدال الزجاج الأمامي ٢٦٦
دعامة (دعامات) الغاز ٢٦٦
توجيه المصابيح الأمامية
توجيه المصباح الأمامي ٢٦٧
استبدال اللمبة
إضاءة مصابيح LED ٢٦٨
النظام الكهربائي
الأجهزة عالية الجهد و التوصيل بالأسلاك ٢٦٨
الحمل الزائد على النظام الكهربائي ٢٦٨
المصهرات وقواطع الدائرة ٢٧٠
كتلة المصهرات الكهربائية الموجودة أسفل غطاء المحرك ٢٧٠
مجموعة مصهرات لوحة أجهزة القياس . ٢٧٥
العجلات والإطارات
إطارات ٢٧٩
إطارات الشتاء ٢٨٠
إطارات ذاتية الالتئام ٢٨٠
الإطارات ذات المقطع المنخفض ٢٨١
إطارات الصيف ٢٨١
ضغط الإطارات ٢٨١
ضغط الإطارات في عملية القيادة عالية السرعة ٢٨٣
نظام مراقبة ضغط الإطارات ٢٨٤
تشغيل مراقبة ضغط الإطارات ٢٨٥
فحص الإطارات ٢٨٨
تدوير الإطارات ٢٨٨
متى يحين وقت لإطارات جديدة ٢٨٩
شراء إطارات جديدة ٢٩٠
الإطارات والعجلات المصممة بأحجام مختلفة ٢٩١
محاذاة العجلات وضبط الإطارات ٢٩١
إحلال العجلات ٢٩١
أجهزة جرّ الإطارات ٢٩٢
إذا نفد الهواء من الإطار ٢٩٢
بدء التشغيل بوصلة البطارية
بدء التشغيل بوصلة البطارية ٢٩٣
سحب المركبة
نقل مركبة معطلة ٢٩٦
العناية بالمظهر
العناية بالسطح الخارجي ٢٩٨
العناية الداخلية ٣٠٢
سجادات الأرضية ٣٠٦

معلومات عامة

لأغراض الخدمة وللحصول على قطع الغيار، يُرجى زيارة وكيلك. ستحصل على قطع غيار أصلية، بالإضافة إلى التمتع بالخدمة من قبل أفراد مدربين ومعتمدين.

الملحقات والتعديلات

تنبيه

عند إضافة ملحقات أو معدات أخرى بعد شراء مركبتك، تأكد من أنك لا تتجاوز تصنيفات وزن محور المركبة أو معدلات الوزن الإجمالية. قد يتسبب الحمل الزائد في إحداث تلفيات بالمركبة. ولن يغطي ضمان المركبة هذه الإصلاحات. لا تضع حملاً زائدًا على المركبة. راجع حدود حمولة المركبة ⇦ ١٧٥ للحصول على تصنيفات الوزن المحدّدة.

قد يتعرض أداء المركبة وعامل الأمان بها إلى الخطر وذلك نتيجة لإضافة ملحقات من مصادر غير مُعتمدة من GM أو إجراء تعديلات على المركبة، ويشمل ذلك على سبيل المثال الوسائد الهوائية والفرامل والثبات والركوب وتماسك الحركة والانبعاثات وأنظمة الديناميكية الهوائية والمتانة وأنظمة مساعدة السائق المتقدمة والأنظمة الإلكترونية مثل الفرامل المانعة للانغلاق والتحكم في الجر والتحكم في الثبات. وقد تتسبب هذه الملحقات والتعديلات في إحداث عطل أو تلف لا يسري عليه ضمان المركبة.

لن يشمل ضمان المركبة أي تلف يلحق بمكونات التعليق يكون ناتج عن إجراء أي تعديل في ارتفاع المركبة مخالف لإعدادات المصنع.

إن التلفيات التي تصيب مكونات المركبة نتيجة إجراء تعديلات أو تركيب قطع غيار غير معتمدة من شركة GM أو استخدامها، بما في ذلك التعديلات التي يتم إجراؤها على وحدة التحكم أو البرامج، لا تسري عليها شروط ضمان المركبة، بل وقد تؤثر في التغطية المتبقية للضمان عن الأجزاء التالفة.

راجع كذلك، إضافة معدات إلى المركبة المجهزة بوسائد هوائية ⇦ ٦١.

عمليات التحقق من المركبة

إجراء أعمال الصيانة بنفسك

⚠ تحذير

يُحظر نهائيًا محاولة القيام بأي عمل على مكونات البطارية عالية الفولتية بنفسك. فقد تعرض نفسك للإصابة وتعرض المركبة للتلف إذا حاولت القيام بأعمال الصيانة بنفسك. يجب أن يتولى خدمة وإصلاح مكونات البطارية العالية الفولتية فني خدمة مدرّب لدى الوكيل تتوفر لديه المعرفة والأدوات المناسبة.

من الممكن أن يؤدي التعرض للجهد العالي إلى حدوث الصدمات والحروق، أو يتسبب حتى بالوفاة. الفنيون الحاصلون على تدريب خاص هم فقط من يمكنهم صيانة المكونات عالية الفولطية في المركبة.

ويمكن التعرف على المكونات عالية الفولطية من الملصقات عليها. لا تزل هذه المكونات أو تفتحها أو تفككها أو تجر تعديلاً عليها. لقد تمت تغطية الكوابل والأسلاك عالية الجهد بلون برتقالي. يحظر فحص أو العبث بالكوابل أو الأسلاك عالية الجهد أو قطعها أو تعديلها.

⚠ تحذير

قد تؤدي الحركة غير المتوقعة للعجلة و/أو الاتجاه عندما تكون واحدة أو أكثر من العجلات عن الأرض لأعمال الخدمة إلى حدوث إصابة. يمكن للمركبة:

- السماح للعجلات بالدوران بشكل غير متوقع في أي اتجاه بغض النظر عن اختيار الوضع.
- السماح للعجلات بالدوران كرد فعل لمحاولات تدوير الإطارات يدوياً.
- مقاومة محاولات تدوير العجلات يدوياً.

قبل رفع المركبة لأداء أعمال الخدمة، أوقف تشغيل المركبة أو ضعها في وضع الخدمة. لوضع المركبة في وضع الخدمة، مع إيقاف تشغيل المركبة وعدم استخدام دواسة الفرامل، اضغط مع الاستمرار على POWER (الطاقة) لأكثر من خمس ثوان.

⚠ تحذير

يمكن أن يشكل العمل في المركبة خطورة عليك في حالة عدم امتلاكك المعرفة المناسبة أو دليل الصيانة أو الأدوات أو الأجزاء

(يتبع)

تحذير (يتبع)

اللازمة لذلك. اتبع دومًا الإجراءات الموضحة في دليل المالك، وراجع دليل الصيانة الخاص بالمركبة قبل تنفيذ أي أعمال خدمة.

في حالة إجراء بعض أعمال الخدمة بنفسك، احرص على استخدام دليل الخدمة المناسب. حيث ستجد معلومات كافية تساعدك على إجراء عملية الخدمة للمركبة، ولن تجد هذه المعلومات في الدليل المتوفر بين يديك.

هذه المركبة مزودة بنظام الوسائد الهوائية. راجع صيانة المركبات المجهزّة بوسائد هوائية ⇦ ٦٠ قبل محاولة إجراء أعمال الخدمة بنفسك.

غطاء المحرك

⚠ تحذير

يمكن أن تسخن المكونات الموجودة أسفل الغطاء. للمساعدة في تجنب خطر تعرض الجلد غير المحمي للاحتراق، تجنب تمامًا لمس هذه المكونات إلى أن تبرد واستخدم دائمًا قفازًا أو منشفة لتجنب ملامسة الجلد لها بشكل مباشر.

لفتح غطاء محرك المركبة:

تنبيه

يمكن أن يتعرض مقبض تحرير غطاء المحرك للضرر إذا تم سحبه عندما يكون باب السائق مغلقًا. افتح باب السائق لسحب مقبض تحرير غطاء المحرك. لا تستخدم مقبض تحرير غطاء المحرك عندما يكون باب السائق مغلقًا.

١. افتح باب السائق لإتاحة نطاق الحركة الكامل لمقبض تحرير غطاء المحرك.

٢. اسحب مقبض تحرير غطاء المحرك الموجود على الجانب السفلي الأيسر من لوحة العدادات.

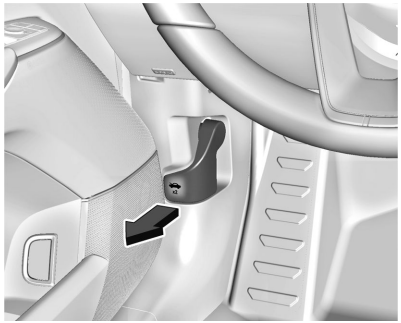

٣. حرر المقبض ثم اسحبه مرة أخرى لفتح غطاء المحرك تمامًا.

٤. انتقل إلى مقدمة المركبة وارفع غطاء المحرك لفتحه.

لإغلاق غطاء المحرك:

⚠ تحذير

تجنب قيادة المركبة في حالة عدم غلق غطاء المحرك تمامًا. يمكن أن ينفتح الغطاء بالكامل ويحجب الرؤية عنك ويتسبب في تعرضك لتصادم. ويمكن أن تتعرض أنت أو الآخرون للإصابة. أغلق الغطاء تمامًا قبل القيادة.

١. تأكد من عمل جميع أغطية فتحة التعبئة بشكل صحيح وإزالة جميع الأدوات.

٢. اخفض غطاء المحرك لأسفل إلى أن يتوقف نظام الضغط عن تثبيت غطاء المحرك في الوضع لأعلى.

٣. اترك غطاء المحرك يسقط. افحص غطاء المحرك للتأكد من إغلاقه تمامًا. كرر هذه العملية مع استخدام مزيد من القوة إذا لزم الأمر.

٤. إذا لم يتم قفل غطاء المحرك، فستظهر رسالة في مركز معلومات السائق (DIC) تشير إلى أن السيارة لن تتحرك من (P) الركن. لتجاوز هذه الوظيفة، اضغط مع الاستمرار على دواسة الفرامل حتى تظهر رسالة تجاوز التجاوز على DIC.

نظرة عامة حول حجرة أسفل غطاء المحرك

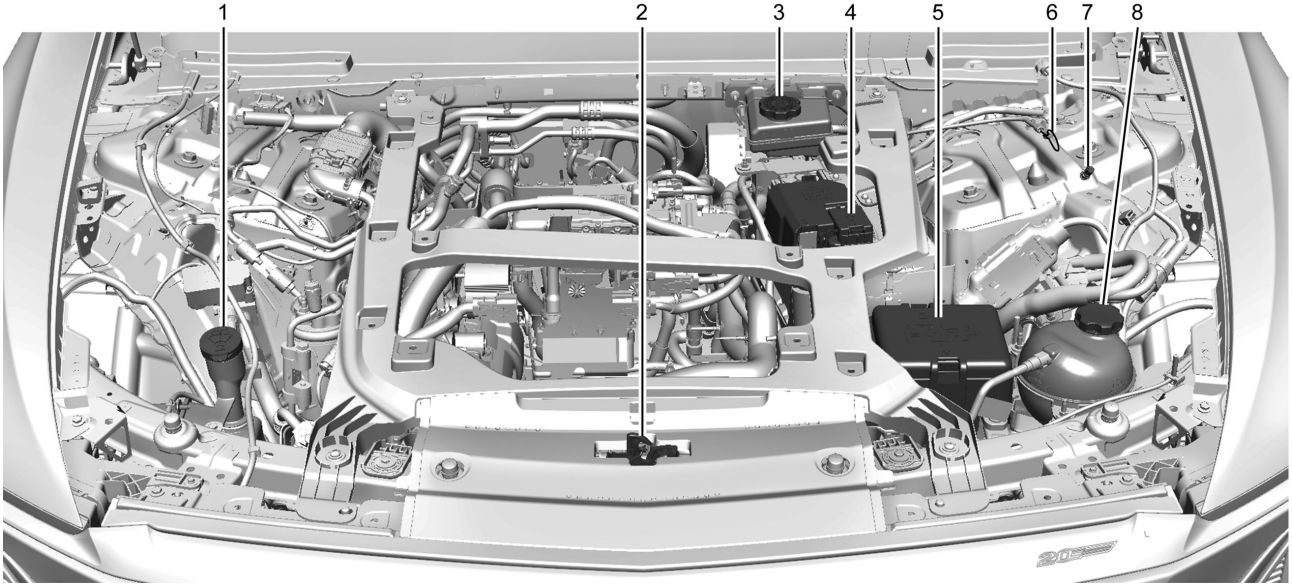

١. خزان سائل غسيل الزجاج الأمامي. راجع سائل نظام الغسل ⇦ ٢٦٠.
٢. مزلاج غطاء المحرك.
٣. خزان سائل الفرامل. راجع زيت الفرامل ⇦ ٢٦٢.
٤. الطرف الموجب (+) للبطارية. راجع البطارية ⇦ ٢٦٣.

٥. مجموعة المصهرات. راجع كتلة المصهرات الكهربائية الموجودة أسفل غطاء المحرك ⇦ ٢٧٠.

٦. تحرير السلك يدويًا من منفذ الشحن. راجع التوصيل في الشحن ⇦ ٢٣٨.

٧. نقطة التأريض السالبة (-) للبطارية. راجع بدء التشغيل بوصلة البطارية ⇦ ٢٩٣.

٨. خزان سائل تبريد البطارية عالية الجهد. راجع نظام التبريد ⇦ ٢٥٨.

نظام التبريد

⚠ تحذير

وإذا كان محلول التبريد داخل خزان الاندفاع يغلي، فلا تقم بأي شيء حتى يبرد نظام التبريد. مما يسبب تعرضك أنت والآخرين لحروق خطيرة. ينبغي أن تطلب من وكيل GM أن يقوم بفحص مركبتك.

⚠ تحذير

تصبح خراطيم نظام التبريد والمكونات المرتبطة به ساخنة أثناء تشغيل المركبة. لذلك، ولتجنب الحروق المحتملة، لا تلمس هذه المكونات عندما تكون ما تزال ساخنة.

تحتوي السيارات الكهربائية على واحد أو أكثر من أنظمة التبريد المستقلة المصممة للتحكم في درجة حرارة كل من بطارية الجهد العالي ووحدات الطاقة الإلكترونية وفي تدفئة المقصورة. وأنظمة التبريد هذه تُعتبر معقّدة ويجب أن تتم خدمتها من قبل فنّي مؤهل فقط.

وفيما يلي شرح لنظم التبريد وكيفية التحقق من مستويات سائل التبريد.

نظام تبريد بطارية الجهد العالي

إنّ نظام تبريد بطارية الجهد العالي يساهم في الإبقاء على بطارية السيارة ضمن النطاق العادي لدرجة حرارة التشغيل. وإذا ارتفعت درجة الحرارة فوق هذا النطاق، يقوم نظام تبريد البطارية بتشغيل ضاغط تكييف الهواء من أجل تنظيم درجة الحرارة. وفي حالة انخفاض درجة الحرارة إلى أقل من درجة الحرارة هذه، يقوم سخان عالي الجهد، موجود خارج البطارية على الحامل، بتسخين سائل التبريد إلى أن يتم الوصول إلى درجة الحرارة الصحيحة.

وحدة محول الطاقة الفردي، وحدة طاقة الملحقات، ووحدة الشاحن

يتم تبريد كل من وحدة محول الطاقة الفردي (SPIM) ووحدة طاقة الملحقات (APM) ووحدة الشاحن باستخدام حلقة تبريد منفصلة. يتم الحفاظ على درجة حرارة هذه الوحدات أدنى من درجة الحرارة القصوى. وفي حالة ارتفاع درجة الحرارة عن درجة الحرارة هذه، سيتم تشغيل مروحة التبريد الكهربائية لتبريد سائل التبريد.

سخونة المقصورة

يتم الحفاظ على مستوى تدفئة المقصورة من خلال سائل تبريد تتحكم في تسخينه "وحدة التحكم في تدفئة سائل التبريد (CHCM)، بشكل مستقل عن دورات تبريد البطارية والإلكترونيات الآلية. تعمل هذه الوحدة على تدفئة سائل التبريد على حسب قيم درجة الحرارة الواردة من أنظمة التحكم بالمناخ في المقصورة.

أغطية ضغط نظام التبريد

تنبيه

إذا لم تكن أغطية الضغط مؤمّنة جيدًا ومُحكمة الشدّ بشكل صحيح، فقد يؤدي ذلك إلى فقدان سائل التبريد وتلف المركبة و/أو الأنظمة

(يتبع)

Cadillac LYRIQ Owner Manual (GMNA-Localizing-MidEast-18163776) - 2025

تنبيه (يتبع)

الكهربائية فيها. قُم دائمًا بزيارة وكيل/تاجر تجزئة GM المحلي من أجل خدمة أنظمة تبريد المركبة الكهربائية.

إنّ أغطية ضغط نظام تبريد المركبة الكهربائية هي من النوع المقاوم للعبث ويجب تركيبها بالكامل وفي جميع الأوقات على خزانات اندفاع سائل التبريد. وينبغي عدم خدمة سائل التبريد سوى من قبل فني مؤهل.

محلول التبريد

تنبيه

تتطلب أنظمة تبريد المركبات الكهربائية من GM خليطًا بنسبة ٥٠/٥٠ من DEXCOOL والماء منزوع الأيونات. استخدم فقط ACDelco Premix (خليط ٥٠/٥٠ من DEXCOOL والماء منزوع الأيونات) المتوفر لدى الوكيل الخاص بك. لا تستخدم DEXCOOL المخلوط بماء الصنبور أو الماء المقطّر في نظام تبريد المركبة الكهربائية لأنّ ذلك ه قد يؤدي إلى تلف و/أو تلويث نظام التبريد والمكوّنات المرتبطة به. وقد يؤدي ذلك إلى تعطّل المركبة.

تتم تعبئة أنظمة تبريد المركبة الكهربائية بسائل تبريد متوافق مع المعيارين GMW18270 و(DEXCOOL) GMW3420 من GM. إن سائل التبريد هذا مصمم ليبقى في المركبة لمدة خمس سنوات أو مسافة ٢٤٠٠٠٠ كم (١٥٠٠٠٠ ميل)، أيهما يحدث أولاً.

فحص محلول التبريد

⚠ تحذير

تجنب قيادة المركبة إذا تبيّن وجود تسرب لسائل التبريد. ويمكن لفقدان سائل التبريد أن يشير إلى وجود مشكلة. يمكن أن تتسرب كل كمية سائل التبريد مما يتسبّب في فقدان المركبة للقدرة على الدفع بصورة مفاجئة أثناء القيادة، وهذا ما قد يؤدي إلى وقوع حادث اصطدام يتسبب في تلف السيارة أو الإصابة الشخصية/الوفاة. لذلك، احرص دائمًا على زيارة وكيل/تاجر تجزئة GM المحلي من أجل خدمة أنظمة تبريد المركبة الكهربائية.

يلزم استبدال سائل التبريد في الفاصل الزمني المناسب. راجع جدول الصيانة ⇦ ٣٠٨.

يوجد خزان سائل التبريد في حجيرة أسفل غطاء المحرك. راجع نظرة عامة حول حجرة أسفل غطاء المحرك ⇦ ٢٥٧.

كيفية إضافة محلول التبريد إلى خزان دفع محلول التبريد

⚠ تحذير

استخدم فقط ACDelco Premix (خليط ٥٠/٥٠ من DEXCOOL والماء منزوع الأيونات) المتوفر لدى الوكيل الخاص بك. لا تستخدم أيّ سائل تبريد أو خليط آخر. فقد يتسبب الماء العادي أو أي سائل آخر في تآكل نظام التبريد و/أو تجمّده ممّا قد يؤدي في نهاية المطاف إلى فقدان طاقة الدفع أثناء القيادة.

١. اركن المركبة على سطح مستوي وأوقف تشغيلها.

٢. افتح غطاء المحرك. راجع غطاء المحرك ⇦ ٢٥٥.

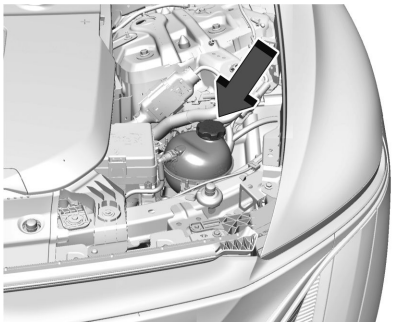

٣. بعد أن يبرد النظام تمامًا، تحقق من مستوى سائل التبريد في الخزان.

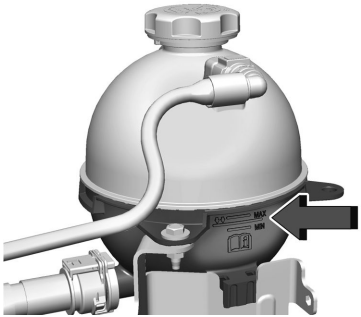

٤. وإذا كان مستوى سائل التبريد غير مرئي أو يحتاج إلى تعديله داخل الخزان، يُرجى الاتصال بالوكيل.

سائل نظام الغسل

ماذا يمكن استخدامه

عند الحاجة إلى إضافة سائل غسيل الزجاج الأمامي إلى المركبة تأكد من قراءة تعليمات الاستعمال للشركة المنتِجة قبل الاستخدام. إذا كنت ستستخدم المركبة في منطقة تنخفض فيها الحرارة إلى ما دون درجة التجمد فاستخدم سائلاً يوفر الحماية الكافية ضد التجمد.

إضافة سائل الغسيل

تنبيه

- لا تستخدم سائل الغسل الذي يحتوي على أي نوعية من الأغطية المضادة للماء. فقد يؤدي هذا الأمر إلى احتكاك شفرات الماسحات أو عدم ثباتها.
- لا تستخدم محلول تبريد المحرك (مادة مقاومة للتجميد) لغسيل الزجاج الأمامي. قد يؤدي هذا إلى إحداث تلف في نظام غسيل الزجاج الأمامي وفي الطلاء.

(يتبع)

تنبيه (يتبع)

- لا تخلط الماء مع سائل الغسيل المُعد للاستخدام. حيث يمكن أن يتسبب الماء في تجميد المحلول وإحداث تلف في خزان سائل الغسيل وفي الأجزاء الأخرى لنظام الغسيل.
- عند استخدام سائل غسل مركّز، يجب اتباع تعليمات الشركة المصنّعة بخصوص إضافة الماء.
- املأ خزان سائل الغسيل إلى ثلاثة أرباعه فقط عندما يكون الطقس شديد البرودة. بحيث تتيح فرصة لتمدد السائل إذا حدث تجمد، مما قد يؤدي إلى تلف الخزان إذا كان ممتلئاً إلى آخره.

إذا كانت المركبة مزودة بمؤشر مستوى سائل الغسل، وكان خزان سائل الغسل منخفضًا، فتظهر رسالة في مركز معلومات السائق (DIC). راجع مركز معلومات السائق (DIC) ⇦ ١١٢ للمزيد من المعلومات.

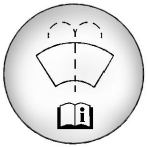

افتح الغطاء الذي يظهر عليه رمز الغسيل. أضف سائل الغسيل حتى يمتلئ الخزان. راجع نظرة عامة حول حجرة أسفل غطاء المحرك ⇦ ٢٥٧ للتعرف على مكان الخزان.

الفرامل

أعمال الفحص

قم بفحص مكونات نظام الفرامل بصريًا على النحو التالي:

- خطوط وخراطيم الفرامل للتحقق من التثبيت والتوصيل والربط والتسرّبات والشقوق والاحتكاك.
- بطانات الفرامل القرصية بحثًا عن أي تآكل، والدوارات للتحقق من حالة سطحها.
- بطانات/المداس الفرامل الأسطوانية بحثًا عن أي تآكل أو تشققات.
- جميع أجزاء الفرامل الأخرى بشأن الشقوق والتسربات.

عند تدوير العجلات، افحص بطانات الفرامل الأسطوانية أو وسادات الفرامل القرصية بحثًا عن أي تآكل.

استكشاف الأخطاء وحلها

المسافة التي تقطعها دواسة الفرامل

يمكنك الرجوع إلى وكيلك إذا لم تعُد دواسة الفرامل إلى الارتفاع الطبيعي، أو في حالة وجود زيادة كبيرة في المسافة التي تقطعها الدواسة. هذه الأعراض تعتبر مؤشرات على ضرورة إجراء خدمة للفرامل.

الاهتزاز النبضي للفرامل

إذا كان هناك اهتزاز نبضي في الفرامل:

- افحص الدوارات والوسادات والبطانات بحثًا عن أيّ تآكل غير متساوٍ. أعِد صقلها أو استبدلها عند الحاجة.
- تحقّق من عزم الدوران في كل صواميل العجلات. تُعتبر الصواميل المربوطة بإحكام ضروريةً لتفادي تنبُض الفرامل. قم بإحكام شدّ صواميل العجلات بالتساوي وبالترتيب الصحيح وفقًا للمواصفات الخاصة بعزم الدوران. راجع القدرات والمواصفات ⇦ ٣١٤.

مؤشرات صرير الفرامل وتآكل الفرامل

⚠ تحذير

ويعني صوت التحذير من تآكل الفرامل أن الفرامل لن تعمل بشكل جيد في وقت قريب. وقد يؤدي ذلك إلى وقوع اصطدام. عند سماع صوت تحذير تآكل الفرامل، يجب إجراء الخدمة على المركبة.

يتوفر مع بطانات أقراص الفرامل مؤشرات مُدمجة تُصدر تحذيراً عالي النبرة في حالة تآكل بطانات الفرامل وعند يكون تغييرها أصبح ضروريًا. قد يتم سماع صوت التحذير بصورة متقطعة أو قد يظل صوت التحذير مستمراً أثناء تحرك السيارة، باستثناء عند الضغط على دواسة الفرامل بقوة.

قد تتسبب القيادة في ظروف بيئية معينة أو في مناخ معين في صدور صوت مرتفع من الفرامل عند الضغط عليها لأول مرة، وهذا الصوت يختفي بعد استخدام الفرامل عدة مرات. ولا يعتبر هذا الأمر مؤشراً على حدوث عطل في الفرامل.

استبدال أجزاء نظام الفرامل

تنبيه

قد يؤدي الاستمرار في القيادة في حالة تآكل بطانات الفرامل إلى تكبدك مبالغ باهظة من أجل إصلاحات الفرامل.

ينبغي استبدال بطانات الفرامل كمجموعات محور كاملة.

احرص دومًا على استخدام قطع غيار جديدة ومعتمدة لنظام الفرامل. وقد لا تعمل الفرامل بشكل جيد في حالة عدم اتباع هذه الإرشادات. وقد يتغير أداء الفرامل وتختلف النتائج بشكل كبير وذلك في حالة تركيب قطع غيار الفرامل غير الصحيحة أو في حالة التركيب بشكل غير صحيح.

زيت الفرامل

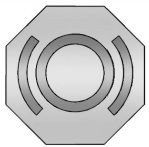

يتم تعبئة خزان أسطوانة الفرامل الرئيسية بزيت الفرامل DOT 4 معتمد من جينرال موتور كما هو موضح على غطاء الخزان. راجع نظرة عامة حول حجرة أسفل غطاء المحرك ⇦ ٢٥٧ لتحديد موقع الخزان.

فحص سائل الفرامل

يجب أن يكون مستوى سائل الفرامل بين علامتي الحد الأدنى والأقصى على خزان سائل الفرامل مع توقف المركبة في الوضع P (ركن) على سطح مستوٍ.

هناك سببان فقط يفسران انخفاض مستوى سائل الفرامل في الخزان:

- التآكل الطبيعي لبطانة الفرامل. عندما يتم تركيب بطانات جديدة، سيرتفع مستوى الزيت مرة أخرى.
- حدوث تسرب للسائل في نظام الفرامل الهيدروليكي. قم بإصلاح نظام الفرامل الهيدروليكي. في حال حدوث تسرب في السائل، لن تعمل الفرامل بصورة جيدة.

احرص على التنظيف المستمر لغطاء خزان زيت الفرامل وكذلك المنطقة المحيطة بالغطاء قبل إزالته.

لا تملأ زيت الفرامل حتى النهاية. ولن تساعد عملية إضافة السائل في حل المشكلة في حالة حدوث تسرب. إذا أضيف الزيت في حالة تآكل البطانات فستكون هناك كمية أكبر من اللازم من الزيت عند تركيب البطانات الجديدة. يمكنك إضافة الزيت أو إزالته حسب الضرورة وذلك فقط في حالة إذا ما كان العمل على نظام الفرامل الهيدروليكية.

عندما ينخفض مستوى زيت الفرامل، يضيء تحذير الفرامل. راجع مصباح تحذير نظام الفرامل ⇦ ١٠٠.

يمتص سائل الفرامل المياه على مدار الوقت ما يقلل من كفاءة سائل الفرامل. استبدل سائل الفرامل في المدة الزمنية المحددة لتجنب ضعف أداء الفرملة. راجع جدول الصيانة ⇦ ٣٠٨.

ماذا تُضيف

استخدم فقط سائل الفرامل DOT 4 المعتمد من GM من عبوة مغلقة ونظيفة. راجع السوائل وزيوت التشحيم الموصى بها ⇦ ٣١٢.

⚠ تحذير

إن استخدام سائل فرامل ملوث أو غير مطابق للمواصفات قد يؤدي إلى تلف نظام الفرامل. وقد يؤدي كذلك إلى فقد القدرة على فرملة السيارة مما قد ينتج عنه حوادث خطيرة. استخدم دائماً زيت الفرامل المعتمد من GM المناسب.

تنبيه

إذا انسكب زيت الفرامل على الأسطح المطلية للمركبة فقد يؤدي إلى تلف تشطيب الطلاء. قم على الفور بغسيل الأسطح المطلية.

البطارية

⚠ تحذير

قد تتسبب مكونات أو كابل دائرة ٤٠٠ فولت التالف في حدوث حروق أو صعق كهربائي، لذا لا تلمس الكابلات البرتقالية ٤٠٠ فولت أو مكونات ٤٠٠ فولت.

⚠ تحذير

في حالة تلف بطارية الجر، قد يكون هناك خطر متأخر لحدوث حريق. في هذه الحالة، من الضروري وضع المركبة أو البطارية التالفة تحت المراقبة في منطقة تخزين مخصصة وآمنة لمنع حدوث حريق.

وتتميز هذه المركبة ببطارية عالية الجهد وبطارية قياسية بقدرة ١٢ فولت.

ارجع إلى الوكيل الذي تتعامل معه إذا كانت كل من البطارية التي تعمل بقدرة ١٢ فولت أو البطارية عالية الجهد بحاجة إلى الصيانة.

بطارية ١٢ فولت

البطارية الأصلية لا تحتاج لأي صيانة. لا تنزع الغطاء ولا تقم بإضافة أي سوائل.

لا تفصل بطارية ١٢ فولت في أثناء التخزين.

راجع رقم قطعة الغيار المعروض على ملصق البطارية الأصلية وذلك عند الحاجة إلى شراء بطارية جديدة بقدرة ١٢ فولت. تحتوي المركبة على بطارية جهد ١٢ فولت ذات لوحي زجاجي ماص (AGM). تركيب بطارية قياسية جهد ١٢ فولت سيؤدي إلى تقليل عمر البطارية ذات الجهد ١٢ فولت.

تحتوي بعض الشواحن بجهد ١٢ فولت على إعداد بطارية AGM. يحد هذا الإعداد من جهد الشحن إلى ١٤,٨ فولت ويساعد على إطالة عمر البطارية. إذا كان متاحًا، فاستخدم إعداد AGM عند شحن البطارية.

البطارية عالية الجهد

يجب ألا يقوم بفحص أو اختبار أو استبدال بطارية الجهد العالي إلا فني خدمة مدرب. حيث يتوافر لدى الوكيل المعلومات المتعلقة بكيفية إعادة تدوير البطارية عالية الجهد. وتوجد أيضًا معلومات متاحة على الموقع الإلكتروني https://www.recyclemybattery.com.

⚠ تحذير

إن تلف البطارية عالية الفولتية أو النظام عالي الفولتية قد يؤدي إلى حدوث صدمة كهربائية أو سخونة مفرطة في درجة الحرارة أو نشوب حريق.

وإذا تعرضت السيارة للتلف بسبب حادث تصادم متوسط أو قوي أو بسبب فيضان أو حريق أو أي مشكلة أخرى، فيلزم فحص السيارة بأسرع ما يمكن. حتى تتمكن من فحص المركبة، عليك بوضعها بعيدًا عن أي جسم أو مادة قابلة للاحتراق، وذلك بمسافة لا تقل عن ١٥ مترًا (٥٠ قدمًا). احرص على تهوية السيارة عن طريق فتح النافذة أو الباب.

في حالة تعرض المركبة لتصادم، قد يقوم نظام الاستشعار بإغلاق نظام الجهد العالي. وعند حدوث ذلك، يتم فصل البطارية عالية الجهد ولن يتم بدء تشغيل المركبة. وسيتم عرض "يلزم صيانة المركبة في أقرب وقت مُمكن" SERVICE VEHICLE SOON في مركز معلومات السائق (DIC). وقبل أن يمكن تشغيل المركبة مرة أخرى، يلزم صيانتها لدى الوكيل الذي تتعامل معه.

ابق المركبة متصلة، حتى عندما تكون مشحونة بالكامل، وذلك للحفاظ على درجة حرارة البطارية عالية الجهد جاهزة لعملية القيادة التالية. ويمثل ذلك أمرًا مهمًا عندما تكون درجات الحرارة الخارجية ساخنة أو باردة للغاية.

قد تنخفض قوة الدفع في درجات الحرارة شديدة البرودة، أو إذا كانت البطارية ذات الجهد العالي باردة جداً. سيتم عرض الرسالة البطارية باردة جدًا أوصلها لتدفئتها. في حالة ظهور الرسالة، يلزم وجود شاحن من المستوى ٢ لتسخين البطارية إلى أدنى درجة حرارة لتمكين الدفع أو الشحن.

يتوافر غطاء المحرك، الذي يمكن أن يقلل من حمل الشمس على المركبة وتحسين عمر البطارية عالية الجهد، من الوكيل الذي تتعامل معه.

⚠ تحذير

هذه المركبة مجهزة ببرنامج الكشف عن الحرارة للبطارية ذات الجهد العالي والتخفيف من حدتها والإشعار. إذا ارتفعت درجة حرارة بطارية الجهد العالي، فقد يؤدي ذلك إلى حدوث حريق في المركبة وقد يؤدي إلى تلف الممتلكات أو حدوث إصابة خطيرة أو الوفاة.

(يتبع)

تحذير (يتبع)

إذا ارتفعت درجة حرارة بطارية الجهد العالي، فقد يصدر صوت إنذار مسموع، وقد تظهر رسالة في مركز معلومات السائق (DIC)، وقد يتم استدعاء OnStar. لتنبيه الآخرين خارج مركبتك، قد يصدر صوت البوق وقد تومض الأضواء.

في حالة القيادة، توقف في أسرع وقت ممكن إلى مكان آمن على بعد ٥٠ قدمًا (١٥ مترًا) على الأقل بعيدًا عن أي مبنى أو أي شيء قد يحترق. أوقف مركبتك، واضبط فرامل الركن، وأوقف تشغيل المركبة. افتح نافذة أو بابًا للتهوية.

أزل مفتاح التحكم عن بُعد وانقل نفسك والآخرين إلى مكان آمن عكس اتجاه الريح بعيدًا عن المركبة. لا تعود إلى المركبة أو تحاول إعادة تشغيل المركبة أو قيادتها.

اتصل بخدمات الطوارئ وأخبرهم أن بطارية المركبة الكهربائية عالية الجهد ترتفع درجة حرارتها.

لا تحاول أبدًا إخماد حريق المركبة.

يجب سحب مركبتك إلى وكيل معتمد لفحص بطارية الجهد العالي قبل تشغيل المركبة مرة أخرى.

تخزين المركبة

أفضل طريقة لتخزين المركبة لأي فترة من الوقت هي توصيل سلك الشحن وتركه موصولاً بالتيار الكهربائي. تراقب المركبة وتحافظ على بطارية ١٢ فولت يوميًا. يمكن ترك المركبة موصولة بالكهرباء لفترات طويلة من الوقت. بمجرد الشحن بالكامل، لا يتطلب الأمر سوى القليل جدًا من الطاقة للحفاظ على بطارية ١٢ فولت والبطارية ذات الجهد العالي.

إذا لم يكن من الممكن شحن المركبة مع ترك سلك الشحن موصولاً، فتأكد من شحن بطارية الجهد العالي بالكامل قبل التخزين. ستتوقف المركبة عن الحفاظ على بطارية ١٢ فولت إذا انخفضت حالة شحن بطارية الجهد العالي جدًا.

عند تخزين المركبة على المدى الطويل:

- حافظ على حالة شحن بطارية الجهد العالي عند ٣٠٪.
- قم بتوصيل شاحن بطارية متوافق مع AGM/VRLA أو شاحن نضيض التيار بالبطارية ١٢ فولت.
- احتفظ بمفتاح التحكم عن بُعد على مسافة تزيد عن ٣ أمتار (١٠ أقدام) عن المركبة.

بطارية ١٢ فولت

⚠ تحذير

تحتوي البطاريات على حامض يمكن أن يحرقك كما تحتوي على غاز قابل للانفجار. يمكن أن تتعرض للإصابة الشديدة في حالة عدم التعامل بحرص.

ارتدِ دائمًا واقي للعينين. اتبع الإرشادات بعناية عند العمل بالقرب من البطارية.

تحتوي أقطاب البطارية، وأطرافها، والملحقات الخاصة بها على مكونات الرصاص، والتي يمكن أن تسبب الإصابة بالسرطان وضعف القدرة على الإنجاب. اغسل يديك بعد التعامل مع البطارية.

لا تفصل بطارية ١٢ فولت في أثناء التخزين.

قد يتم توصيل الشاحن نضيض التيار بأطراف البطارية بجهد ١٢ فولت أو الشحن نضيض التيار من طرفي التحكم عن بُعد الموجب (+) والسالب (-). راجع بدء التشغيل بوصلة البطارية ◁ ٢٩٣ لتحديد أماكن هذه الأطراف.

تنبيه

لقد تم تجهيز المركبة ببطارية AGM/ VRLA بقدرة ١٢ فولت، والتي يمكن أن تتلف بسبب استخدام نوع غير صحيح من الشاحن نضيض التيار. ولذا يلزم استخدام شاحن AGM/VRLA متوافق، مع تحديد الإعداد المناسب. اتبع تعليمات الشركة المُصنعة للشاحن نضيض التيار.

مع شاحن نضيض التيار متصل بالبطارية ١٢ فولت، ستستمر المركبة في مراقبة بطارية ١٢ فولت يوميًا، ولكنها لن تستخدم الطاقة من بطارية الجهد العالي للصيانة.

البطارية عالية الجهد

بعد التخزين الممتد، من الممكن ألا تعمل المركبة. وفي حالة حدوث ذلك، فقد تحتاج بطارية الجهد العالي إلى توصيلها وشحنها.

فحص آلية فرامل الركن ووضع الفرامل P (الركن)

⚠ تحذير

عند إجراء هذا الفحص، قد تبدأ المركبة في التحرك. قد تتعرض للأذى أنت أو من معك، وقد يحدث تلف للممتلكات. تأكد من وجود مساحة خالية أمام المركبة تحسباً لتحركها. كن على استعداد لاستخدام الفرامل العادية في الحال إذا بدأت المركبة في التحرك.

اركن المركبة على منحدر شديد، مع جعل المركبة مواجهة للانحدار نزولًا. أبقِ قدمك على دوّاسة الفرامل العادية وقم بتعشيق فرامل الركن الكهربائية.

- لكي تفحص قدرة التثبيت لفرامل الركن الكهربائية: عندما يكون نظام الدفع نشطًا ووحدة القيادة الكهربائية في الوضع N (محايد)، قم بإزالة ضغط القدم ببطء من دواسة الفرامل العادية. استمر في ذلك حتى تصبح المركبة متوقفة فقط بواسطة فرامل الركن الكهربائية.

- لفحص قدرة إمساك آلية فرامل P (الركن): مع تنشيط نظام الدفع، انقل التروس إلى وضع إلى P (الركن). ثم حرر فرامل الركن الكهربائية وقم بتخفيف ضغط قدمك ببطء عن دوّاسة الفرامل العادية.

اتصل بوكيلك إذا كانت الخدمة مطلوبة.

استبدال شفرة الماسحات

تنبيه

قد يتعرض الزجاج الأمامي للتلف في حال ملامسة ذراع الماسحة له في ظل عدم وجود ريشة الماسحة. لن يسري ضمان المركبة على أية أضرار تتعرض لها. لا تدع ذراع الماسحة يلمس الزجاج الأمامي.

يجب استبدال شفرات ماسحة الزجاج الأمامي بشكل دوري. انظر جدول الصيانة ⇦ ٣٠٨.

تتوفر شفرات الاستبدال بأنواع مختلفة ويتم نزعها بطرق مختلفة. للحصول على معلومات حول النوع والطول المناسبين، راجع الوكيل الخاص بك.

لاستبدال شفرة ماسحة الزجاج الأمامي:

١. اسحب مجموعة ماسحة الزجاج بعيداً عن الزجاج الأمامي.

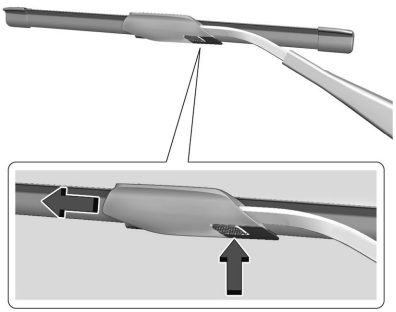

٢. اضغط على الزر الموجود في وسط موصل ذراع المسح واسحب شفرة الماسحة بعيدا عن موصل الذراع.
٣. أزل شفرة الماسحة.
٤. اعكس الخطوات ١-٣ لاستبدال ريش الماسحات.

استبدال الزجاج الأمامي

أنظمة مساعدة السائق المتقدمة

إذا كان الزجاج الأمامي يحتاج إلى استبدال، وتم تجهيز المركبة بحساس كاميرا أمامية لأنظمة مساعدة السائق المتقدمة، يُنصح باستبدال الزجاج الأمامي عن طريق GM. يجب تثبيت الزجاج الأمامي البديل وفقًا لمواصفات جنرال موتورز من أجل المحاذاة المناسبة. إذا لم يكن كذلك، فقد تظهر رسائل خطأ أو قد لا تعمل هذه الأنظمة بشكل صحيح أو لا تعمل على الإطلاق. راجع الوكيل الخاص بك للاستبدال المناسب للزجاج الأمامي.

الزجاج الأمامي للماسحة الصوتية والمدفأة (HWP)

المركبة مزودة بزجاج أمامي عازل للصوت ومزوّد بميزة تدفئة أسفل الزجاج والماسحات (HWP). إذا كان الزجاج الأمامي بحاجة إلى استبدال، فتأكد من استخدام زجاج أمامي صوتي متوافق مع GM وHWP للاحتفاظ بمميزاته

دعامة (دعامات) الغاز

يمكن أن تكون مركبتك مجهزة بدعامة (دعامات) الغاز للمساعدة في رفع وفتح نظام غطاء المحرك/صندوق الأمتعة/باب المؤخرة في وضع الفتح الكامل.

⚠ تحذير

إذا سقطت دعامات الغاز التي تحافظ على فتح غطاء محرك، وصندوق الأمتعة، و/أو باب المؤخرة، يمكن أن تصاب أنت أو الآخرون بإصابات خطيرة. خذ المركبة إلى وكيلك للحصول على الخدمة على الفور. افحص

(يتبع)

تحذير (يتبع)

بالبصر دعامات الغاز وبشكل دوريّ بشأن وجود علامات البلى، أو الشقوق، أو غيرها من الأضرار. افحص للتأكد من أن غطاء المحرك/صندوق الأمتعة/باب المؤخرة مفتوح بما يكفي من القوة. إذا فشلت الدعامات في إمساك غطاء المحرك/صندوق الأمتعة/باب المؤخرة، لا تقم بالتشغيل. ثم اصطحب السيارة للصيانة.

تنبيه

لا تستخدم الأشرطة و لا تقم بتعليق أي أشياء على دعامات الغاز. لا تقم أيضًا بالدفع إلى الأسفل أو السحب على دعامات الغاز. قد يؤدي هذا إلى تضرُّر المركبة.

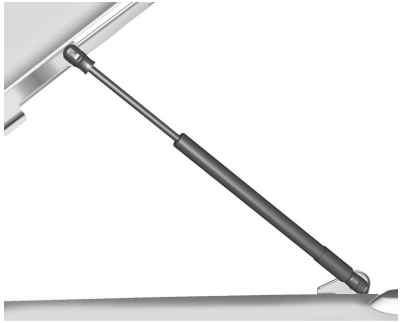

غطاء المحرك

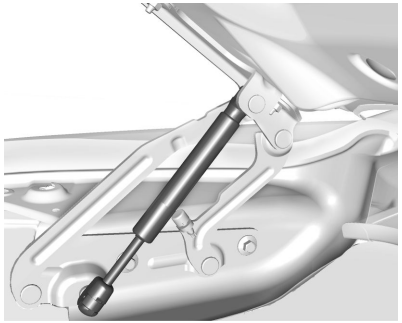

صندوق السيارة الخلفي

باب المؤخرة

توجيه المصابيح الأمامية

توجيه المصباح الأمامي

لقد تم ضبط مدى تصويب المصابيح الرئيسية مسبقًا وينبغي ألا تحتاج لمزيد من الضبط.

ومع ذلك، في حال تعرضت المركبة إلى تلف نتيجة حادث، قد يتأثر مدى تصويب المصابيح الرئيسية. وفي حالة وجود ضرورة لضبط المصابيح الرئيسية، راجع الوكيل.

استبدال اللمبة

إضاءة مصابيح LED

هذه المركبة مزودة بمصادر إضاءة LED لجميع المصابيح الخارجية.

لا تحتوي مجموعات المصباح على أي مصادر إضاءة صالحة للاستعمال (مثل المصابيح المتوهجة).

اتصل بالوكيل لاستبدال أي مجموعة إضاءة من النوع LED.

النظام الكهربائي

الأجهزة عالية الجهد و التوصيل بالأسلاك

⚠ تحذير

من الممكن أن يؤدي التعرض للجهد العالي إلى حدوث الصدمات والحروق، أو يتسبب حتى بالوفاة. الفنيون الحاصلون على تدريب خاص هم فقط من يمكنهم صيانة المكونات عالية الفولطية في المركبة.

(يتبع)

تحذير (يتبع)

ويمكن التعرف على المكونات عالية الفولطية من الملصقات عليها. لا تزل هذه المكونات أو تفتحها أو تفككها أو تجر تعديلاً عليها. يوجد بالأسلاك أو الكوابل عالية الجهد غطاء بلون برتقالي أو ملصقات. يحظر فحص أو االعبث بالكوابل أو الأسلاك عالية الجهد أو قطعها أو تعديلها.

الحمل الزائد على النظام الكهربائي

هذه المركبة مزودة بمصهرات وكذلك قواطع للدائرة لكي تحميها من الحمل الزائد على النظام الكهربائي.

عندما يكون الحمل الكهربائي الحالي ثقيلاً بدرجة أكثر من اللازم، يتم فتح قاطع الدائرة وإغلاقه بحيث يحمي الدائرة لحين عودة الحمل على التيار إلى معدله الطبيعي أو لحين الانتهاء من حل المشكلة. هذا يقلل بشكل كبير من إمكانية زيادة الحمل في الدائرة الكهربائية ويقلل أيضا من إمكانية حدوث حريق بسبب المشكلات الكهربائية.

تعمل المصاهر وقاطعات الدارة الكهربائية على حماية الأسلاك التي توفر الطاقة للأجهزة في سيارتك.

في حال وجود مشكلة على الطريق وتحتاج لاستبدال أحد المصهرات، فيمكن استعارة مصهر من نفس القوة الأمبيرية. اختر إحدى الميزات الموجودة التي لا تحتاج إلى استخدامها في المركبة واستبدله في أسرع وقت ممكن.

لفحص أحد المصاهر، انظر إلى الشريط الموجود داخل المصاهر. إذا كانت المجموعة الفضية الداخلية مكسورة أو ذائبة، فيجب تغيير المصهر. تأكد من استبدال المصاهر التالف بآخر مطابق له في الحجم والتصنيف.

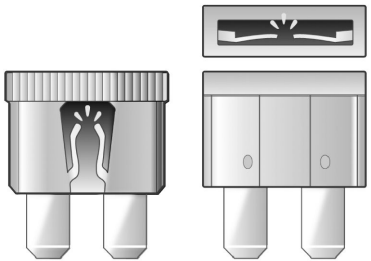

استبدال مصاهر تالف

١. أطفئ المركبة.

٢. حدّد مكان ساحب المصهرات الكهربائية في صندوق المصهرات الكهربائية في حجرة أسفل غطاء المحرك.

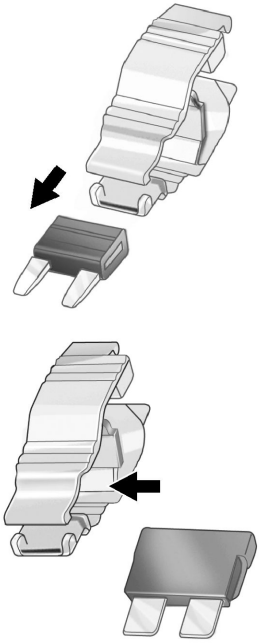

٣. استخدم ساحب المصاهر لنزع المصاهر من الأعلى أو من الجانب، كما هو موضح أعلاه.

٤. إذا كان من الضروري استبدال المصاهر على الفور، فاستعِن بمصاهر بديل من كتلة المصاهر على أن يكون من نفس الأمبيرية. اختر المصاهر الذي يعود لميزة في المركبة لا تحتاج لها لتشغيل المركبة بأمان. كرّر الخطوتين ٢ و٣.

٥. أدخل المصاهر البديل في الفتحة الفارغة الخاصة بالمصاهر التالف.

بعد ذلك، راجع وكيلك في أقرب فرصة لاستبدال المصاهر التالف.

كابلات المصابيح الرئيسية

قد يتسبب الحمل الكهربائي الزائد في إضاءة المصابيح وإطفائها، أو في بعض الحالات قد لا تعمل المصابيح. افحص كابلات المصابيح الرئيسية فوراً إذا أضاءت وانطفأت بشكل تلقائي أو إذا انطفأت وبقيت كذلك.

ماسحات الزجاج الأمامي

إذا كان موتور الماسحات يتعرض للسخونة الزائدة لمقاومة الثلوج الثقيلة أو الجليد، فستتوقف الماسحات حتى يبرد الموتور ثم يتم التشغيل مرة أخرى.

على الرغم من أنه قد تم توفير الحماية للدارات من أضرار الحمل الزائد للطاقة الكهربائية، إلا أن الحمل الزائد بسبب الثلوج الكثيفة أو الجليد

يمكن أن يتسبب في تلف وصلة الماسحات. نظف الجليد الثقيل والثلوج بشكل دائم من على الزجاج الأمامي قبل استخدام الماسحات.

إذا كان زيادة الحمل نتيجة لمشكلة كهربائية وليس بسبب الجليد أو الثلج، فتأكد من إصلاح هذه المشكلة.

المصهرات وقواطع الدائرة

دوائر الأسلاك في المركبة قد تم توفير الحماية لها من الدوائر القصيرة عن طريق مجموعة من المصهرات وقواطع الدوائر. هذا يقلل بشكل كبير إمكانية التلف الناتجة عن المشكلات الكهربائية.

⚠ خطر

المصاهر وقاطعات الدارة الكهربائية عليها علامات تدل على قيمة الأمبيرات الخاصة بها. لا تتجاوز قيمة الأمبير المحددة عند استبدال المصاهر وقاطعات الدارة الكهربائية. إن استخدام قيمة أكبر للمصاهر أو قاطعات الدارة الكهربائية يمكن أن يؤدي إلى اندلاع حريق في المركبة. وقد تتعرض أنت أو الآخرون لإصابة بالغة أو الوفاة.

⚠ تحذير

من الخطر تركيب أو استخدام المصهرات الكهربائية التي لا تتطابق مواصفات المصهرات الكهربائية الأصلية لجنرال موتورز. قد تفشل المصهرات الكهربائية وتتسبب في حدوث حريق. قد تتعرض أنت أو من معك للإصابة أو الموت، وكذلك قد تتعرض المركبة للتلف.

راجع الملحقات والتعديلات ◁ ٢٥٤ ومعلومات عامة ◁ ٢٥٤.

بغية فحص أو استبدال مصاهر تالف، راجع الحمل الزائد على النظام الكهربائي ◁ ٢٦٨.

كتلة المصهرات الكهربائية الموجودة أسفل غطاء المحرك

للوصول:

١. افتح غطاء المحرك. راجع غطاء المحرك ◁ ٢٥٥.

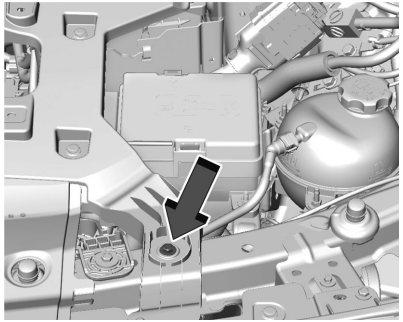

٢. أزل البرغي للوصول إلى صندوق المصاهر.

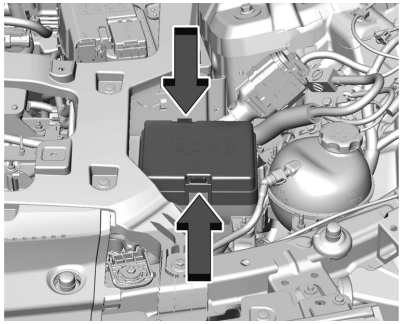

٣. لفتح غطاء مجموعة المصهرات الكهربائية، اضغط على المشابك الموجودة في الجانب والخلف واسحب الغطاء للأعلى.

تنبيه
قد يتسبب سكب أي سائل على المكونات الكهربائية في المركبة في إتلافها. احرص على تغطية أية مكونات كهربائية.

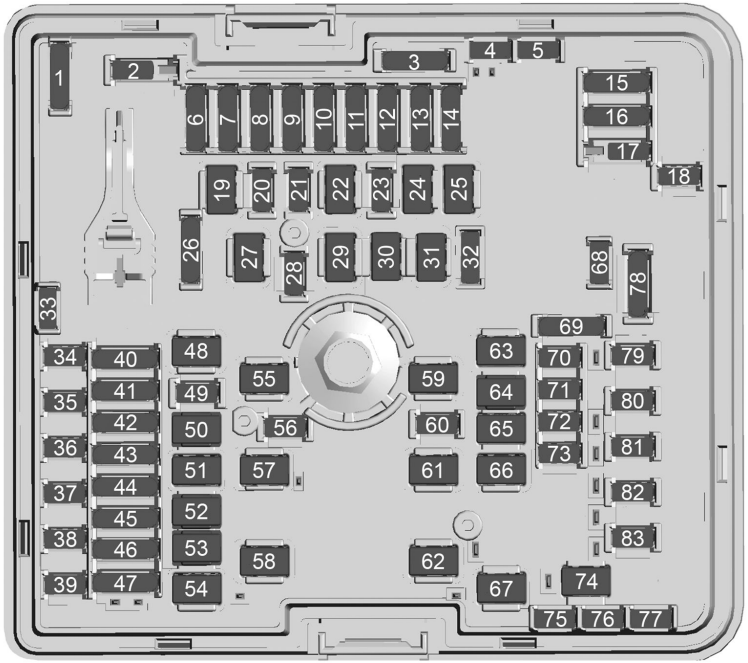

توجد كلابة سحب للمصهرات الكهربائية في مجموعة المصهرات الكهربائية الموجودة بحجيرة أسفل غطاء المحرك.

قد لا تكون المركبة مزودة بكل المصهرات والمميزات المبينة.

المصهرات	الاستخدام
F01	احتياطي
F02	-
F03	احتياطي
F04	احتياطي
F05	احتياطي
F06	- MSM/MEMORY – SEAT BOLSTER وحدة مقعد الذاكرة/مسند مقعد الذاكرة
F07	PEEV/PCEV & – صمام ECFV/CHFV تمدد المبخر الأساسي/صمام تمدد المبرد الأولي وصمام تدفق المكثف الخارجي/صمام تدفق سخان التكثيف
F08	MTR MAIN COOL – صمام المبرد VLV الرئيسي للمحرك
	-

المصهرات	الاستخدام
F09	المحرك: PECP والمحرك: ESSCP – مضخة مبرد إلكترونيات الطاقة ومضخة تبريد نظام تخزين الطاقة
F10	-
F11	-
F12	ECP_S & OBCM 2 – معالج التحكم في الكهرباء (وحدة عاكس طاقة الجر 2) ووحدة الشحن الموجودة على متن المركبة 2
F13	-
F14	-
F15	TRLR PRK LAMPS – مصابيح ركن المقطورة
	-
F16	TRLR REV LAMP – مصابيح الرجوع للمقطورة
	-

المصهرات	الاستخدام
F17	-
F18	GLBX DR RELSE – تحرير باب صندوق القفازات
F19	-
F20	-
F21	CHARGE PORT DR MTR – محرك باب منفذ الشحن
F22	وحدة المقوّم العكيس من التيار المباشر إلى التيار المتردّد
F23	-
F24	-
F25	-
F26	احتياطي
F27	-
F28	ETC MDL – وحدة التحكم في التحصيل الإلكتروني
F29	-

المصهرات	الاستخدام
F30	Rear Cargo APO – مقبس طاقة المساعد الخلفي للشحن
F31	TRLR INTERFACE MDL BATT SOURCE 1 – مصدر بطارية وحدة واجهة المقطورة 1
F32	احتياطي
F33	احتياطي
F34	ELM ٥ – وحدة الإنارة الخارجية٥
F35	ELM ٤ – وحدة الإنارة الخارجية٤
F36	-
F37	-
F38	ELM ٧ – وحدة الإنارة الخارجية٧
F39	ELM ٣ – وحدة الإنارة الخارجية٣

المصهرات	الاستخدام
F40	ECP_E_Batt & ١ SOURCE ECP_E_Batt ٣ SOURCE – مصدر معالج التحكم بالكهرباء (وحدة عاكس طاقة الجر) ١و ٣
F41	DSP & AIR SPRINGS 2 – لوحة مفتاح الباب وضبط مستوى التحكم في التعليق 2
F42	SEAT POS SW & VKM SNSR/RLH SNSR – مفتاح وضع المقعد ومستشعر وحدة المفتاح الافتراضي/مستشعر رطوبة ضوء المطر
F43	SCL & CHIM MDL – قفل عمود التوجيه ووحدة واجهة الشحن
F44	PSM & AERO SH – وحدة مصوت الطاقة والمصراع الجوي

المصهرات	الاستخدام
F45	RFA MDL & HFC MDL – وحدة مشغل وظيفة التحكم عن بُعد ووحدة الإغلاق غير اليدوي
F46	AFL/AHL & PFA Module – الأضواء الأمامية التكيفية/ضبط تلقائي لمستوى المصابيح الأمامية ووحدة إنذار سلامة المشاة
F47	LIT GRILLE/FR PRK EMBLEM & SADS – الشبكة المضاءة/شعار الركن الأمامي ونظام التخميد شبه النشط
F48	PWR T/GATE – باب صندوق الأمتعة الكهربائي
F49	-
F50	MTR WDW LIFTER LT – رافع نافذة المحرك في اليسار

المصهرات	الاستخدام
F51	AIR SPRINGS 1 – ضبط مستوى التحكم في التعليق 1
F52	MTR WDW LIFTER RT – رافع نافذة المحرك في اليمين
F53	FRT WPR – التحكم في الماسحة الأمامية
F54	TRLR HEAVYDUTY/TRLR EUROPE – بطارية المقطورة
F55	-
F56	FOLD SEAT RT MTR – المحرك الأيمن لطي المقعد
F57	EBCM – وحدة التحكم الإلكتروني في الفرامل
F58	FRT BLWR MTR – محرك المنفاخ الأمامي

المصهرات	الاستخدام
F59	-
F60	البوق
F61	إزالة الضباب من النافذة الخلفية
F62	REAR BLWR MTR – محرك المنفاخ الخلفي
F63	MTR S/ROOF & SUNSHD – فتحة سقف المحرك ومظلة المحرك
F64	PWR SEAT DRVR – مقعد كهربائي للسائق
F65	PWR SEAT PASS – مقعد كهربائي للراكب
F66	CRFM – وحدة مروحة مبرد المكثف
F67	ماسحة مدفأة
F68	احتياطي
F69	احتياطي
F70	ملف المرحل
F71	REAR HTD/SEAT 2 – مقعد مدفأ خلفي 2
F72	FRT HTD/SEAT 1 – مقعد مدفأ أمامي 1
F73	FOLD SEAT LT MTR – المحرك الأيسر لطي المقعد
F74	TRLR INTERFACE MDL BATT SOURCE 2 – مصدر بطارية وحدة واجهة المقطورة 2
F75	احتياطي
F76	احتياطي
F77	احتياطي
F78	TRLR ST/TRN LT & – TRLR ST/TRN RT توقف المقطورة عند الانعطاف يسارًا وتوقف المقطورة عند الانعطاف يمينًا
F79	REAR HTD/SEAT 1 – مقعد مدفأ خلفي 1
F80	FRT HTD/SEAT 2 – مقعد مدفأ أمامي 2
F81	OUT OF PRK DSBL – تعطيل خارج الركن
F82	مضخة الغسيل
F83	غسل الكاميرا

مجموعة مصهرات لوحة أجهزة القياس

توجد صندوق مصاهر لوحة العدادات على يمين صندوق القفازات.

للوصول إلى المصهرات الكهربائية:

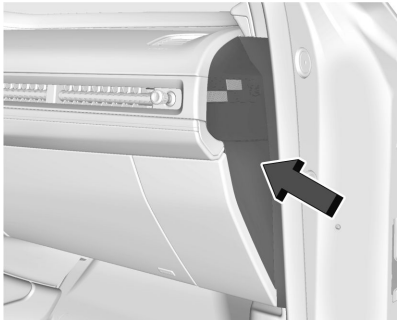

١. أزل غطاء الكسوة الطرفي. استخدم أداة قطع بلاستيكية ذات شفرة مسطحة لتحرير مشابك التثبيت.

٢. اسحب الغطاء نحو الخلف لإخراج اللسان وأزل الغطاء.

٣. أزل اللوحة الأمامية، بدءًا من الأعلى.

٤. بمجرد أن تنفصل اللوحة، يمكن للألسنة الموجودة على طول الجزء السفلي من الباب أن تنفصل عن لوحة العدادات لإزالة لوحة الباب.

لإعادة تثبيت اللوحة الأمامية وغطاء الكسوة الطرفي، بدءًا من اللوحة الأمامية، ضع الألسنة السفلية في الفتحات ثم قم بتدوير الغطاء في موضعه وقم بتعشيق المشابك. بعد ذلك، كرر نفس العملية لغطاء الكسوة الطرفي.

ارجع إلى الوكيل إذا لزمت مساعدة إضافية.

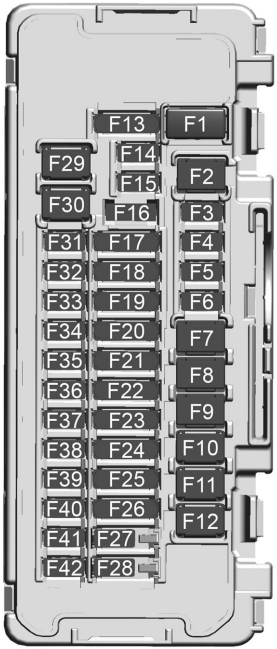

قد لا تكون المركبة مزودة بكل المصاهر والميزات المبينة هنا.

المصهرات	الاستخدام
F1	-
F2	APO/CIGAR LTR – لوحة أداة منفذ الطاقة الإضافية/ولاعة السيجار
F3	-
F4	USB PORT/APO AC 150W – منفذ شحن مع ناقل تسلسلي عالمي/مقبس طاقة إضافي بتيار متردد ١٥٠ واط
F5	STRG COL LOCK – تشغيل/ذراع قفل عمود التوجيه
F6	ELM 1 – وحدة الإنارة الخارجية1
F7	AMP-BASE – قاعدة المضخم
F8	RT DR LATCH – مزلاج الباب الأيمن
F9	LT DR LATCH – مزلاج الباب الأيسر

المصهرات	الاستخدام
F10	STRG COL POS MDL – وحدة موضع عمود التوجيه
F11	ACP 4 –منصة حساب ADAS 4
F12	-
F13	EUROPE-TRLR CON & ECP_E/ ECP_S/VICM – RUN/CRANK Europe – معالج التحكم في المقطورة والتحكم في الكهرباء (عاكس طاقة الجر 1 و 2)/وحدة التحكم في تكامل المركبة
F14	HEADLAMPS – تشغيل/ذراع المصابيح الرئيسية
F15	HDLP RT – المصباح الرئيسي الأيمن

المصهرات	الاستخدام
F16	STRG COL/CLOCK SPRING – قفل عمود التوجيه/زنبرك الساعة
F17	SEAT FAN PASS & SEAT FAN DRVR – تشغيل/ذراع مروحة المقعد للراكب ومروحة المقعد للسائق
F18	VCD & SRR – شاشة حجرة القيادة الافتراضية والرادار قصير المدى
F19	MISC 2 & MISC 1 – تشغيل/ذراع متنوع 2 بنك التبديل/مجموعة التحصيل الإلكتروني/مستشعر الجسيمات الداخلية/شاشة مساعدة للضوء العاكسة ومتنوع 1 وحدة التحكم الإلكتروني في الفرامل/وحدة الإنارة الخارجية/ وحدة الاستشعار والتشخيص/مرآة الرؤية الخلفية الداخلية

المصهرات	الاستخدام
F20	BCM 1 & VICM – وحدة التحكم في الهيكل 1 ووحدة التحكم في تكامل المركبة
F21	LRR-RR & EPBS/ESM – رادار بعيد المدى – مفتاح فرامل الركن الخلفي والكهربائي/ وحدة ناقل الحركة الإلكتروني
F22	VKM/VKMB/AUX JACK & ACP3 – وحدة المفتاح الافتراضي/وحدة النسخ الاحتياطي للمفتاح الافتراضي/المقبس الإضافي ومنصة حساب ADAS 3
F23	T/LAMP RT & T/ LAMP LT – المصباح الخلفي الأيمن والمصباح الخلفي الأيسر

المصهرات	الاستخدام
F24	UPA/APA/SBZA & SDM/AOS – مساعد الركن الشامل/مساعد الركن الأوتوماتيكي/وحدة تشخيص واستشعار المنطقة الجانبية العمياء/وحدة استشعار الركاب الأوتوماتيكية
F25	ACP ٢/ EOCM_LC/FCM/MF C & DMS/CGM/DLC/VD M – منصة حساب ٢/ ADASوحدة حساب الكائن الخارجي/وحدة الكاميرا الأمامية/التحكم متعدد الوظائف ونظام مراقبة السائق/وحدة البوابة المركزية/موصل رابط التشخيص/مراقب بيانات المركبة

المصهرات	الاستخدام
F26	ECP_E_BATT 2/ ACEC & HUD/HVAC DISPLAY – بطارية معالج التحكم بالكهرباء (وحدة عاكس طاقة الجر) ٢/ضاغط كهربائي لتكييف الهواء والشاشة العلوية/شاشة نظام التدفئة والتهوية وتكييف الهواء
F27	BCM ٣ – تغذية/وحدة التحكم في الجسم٣
F28	BCM ٢ – تغذية/وحدة التحكم في الجسم٢
F29	AMP-UPLEVEL – رفع مستوى المضخم
F30	BCM ٤ – تغذية/وحدة التحكم في الجسم٤

المصهرات	الاستخدام
F31	VPM/SD CARD/ ILSS/OHC – وحدة معالجة الفيديو/البطاقة الرقمية الآمنة (SD)/ضوء المؤشر ومستشعر الطاقة الشمسية/ وحدة التحكم فوق الرأس
F32	HSWM – وحدة تدفئة عجلة القيادة
F33	LRR FR/LIDAR – رادار بعيد المدى أمامي/ اكتشاف الضوء والمدى
F34	ELM ٢ – وحدة الإنارة الخارجية٢
F35	HDLP LT – المصباح الرئيسي الأيسر
F36	VCU BATT 1 – بطارية وحدة حجرة التوجيه الافتراضية 1
F37	TCP (OnStar) – منصة الاتصالات عن بُعد

المصهرات	الاستخدام
F38	WCM – وحدة الشاحن اللا سلكي
F39	HI VOLTAGE SYS LCKOUT – قفل نظام الجهد العالي
F40	VCU Batt 2 – بطارية وحدة حجرة التوجيه الافتراضية 2
F41	ELM ٦ – وحدة الإنارة الخارجية ٦
F42	-

العجلات والإطارات

إطارات

تم تجهيز كل مركبة جديدة من GM بإطارات ذات جودة عالية تم تصنيعها من قبل شركة رائدة في تصنيع الإطارات. راجع كتيب الضمان للحصول على معلومات بشأن ضمان الإطارات وأماكن الحصول على الخدمة. لمزيد من المعلومات يمكنك الرجوع إلى الشركة المصنعة للإطارات.

⚠ تحذير

- الإطارات التي لا يتم صيانتها بشكل جيد أو التي يتم استخدامها بصورة غير مناسبة، تعتبر من مصادر الخطر.
- زيادة التحميل على الإطارات يمكن أن يتسبب في زيادة الحرارة كنتيجة للحمل الزائد. ويمكن أن يقع انفجار أو حادث تصادم عنيف. راجع حدود حمولة المركبة ⇦ ١٧٥.
- تشكل الإطارات غير المنفوخة بشكل جيد الخطر نفسه الذي تشكله الإطارات المنفوخة أكثر من اللازم. وقد يتسبب الاصطدام الناتج عن ذلك بحدوث إصابة خطيرة. افحص جميع الإطارات بشكل منتظم لكي تحصل على الضغط المناسب. و تجدر الإشارة إلى أنه يجب فحص ضغط الإطارات عندما تكون الإطارات باردة.

(يتبع)

تحذير (يتبع)

- تزداد احتمالية تمزق الإطارات المنفوخة بصورة أكثر من اللازم أو تعرضها للثقب أو الانفجار في حال حدوث تصادم مفاجئ، مثلما يحدث عندما ترتطم المركبة بأية حفرة في الطريق. حافظ على ضغط الإطارات دائماً عند مستوى الضغط الموصى به.
- الإطارات المهترئة أو القديمة قد تسبب حادثاً. إذا كانت أسطح الإطارات مهترئة فاستبدلها.
- استبدل أي إطار تعرض لضرر بسبب الارتطامات في الحفر أو حواف الرصيف إلخ.
- الإطارات التي لم يتم تصليحها بشكل مناسب قد تسبب حادثاً. يجب ألا يقوم بعملية تصليح الإطارات واستبدالها وفكها وتركيبها إلا وكيلك أو مركز خدمة الإطارات المعتمد.

(يتبع)

تحذير (يتبع)

- لا تقم بتدوير الإطارات أكثر من ٥٦ كم/ساعة (٣٥ ميل بالساعة) على السطوح الزلقة كالثلج والطين والجليد وغيرها. قد يؤدي التدوير الزائد إلى انفجار الإطارات.

راجع ضغط الإطارات في عملية القيادة عالية السرعة ⇦ ٢٨٣ للتعرف على معلومات عن كيفية ضبط ضغط الإطارات للقيادة بسرعة كبيرة.

إطارات الشتاء

لم يتم تجهيز هذه السيارة، في الأصل، بإطارات الشتاء. تم تصميم إطارات الشتاء لتوفير قوة جر أكبر أثناء القيادة على الطرق المغطاة بالثلوج والجليد. ننصحك بتركيب إطارات الشتاء بالسيارة إذا كنت تتوقع القيادة على طرق مغطاة بالثلوج أو الجليد بشكل متكرر. يمكنك الرجوع إلى الوكيل لمزيد من التفاصيل عن توفر إطارات الشتاء والاختيار الأنسب للإطارات. راجع كذلك، شراء إطارات جديدة ⇦ ٢٩٠.

يؤدي استخدام الإطارات الشتوية على الطرق الجافة إلى انخفاض في قوة الجر وارتفاع في درجة الضوضاء بالإضافة إلى أن القيادة على الطرق الجافة يقلل من عمر الإطارات الشتوية. بعد التغيير إلى إطارات الشتاء، كن حذرًا بخصوص التغييرات التي تطرأ على التحكم في المركبة والفرامل.

في حالة استخدام إطارات الشتاء:

- استخدم إطارات تحمل العلامة التجارية نفسها مع الحرص على تطابق نوعية المداس على كل العجلات الأربع.
- لا تستخدم إلا إطارات ذات طيات من النوع الشعاعي فقط، والتي تتطابق مع إطارات التركيب الأصلية في الحجم، ومدى الحمولة، ومعدل السرعة.

لكن قد لا تتوافر الإطارات الشتوية التي تتطابق مع معدل سرعة إطارات التركيب الأصلية الخاصة بك، وذلك بالنسبة لإطارات (H وV وW وY وZR) ذات السرعة المصنفة. إذا تم اختيار إطارات شتاء ذات معدل سرعة أقل، فينبغي عليك دومًا ألا تتجاوز الحد الأقصى لسرعة تلك الإطارات.

إطارات ذاتية الالتئام

قد تحتوي هذه المركبة على إطارات ذاتية الالتئام. تحتوي هذه الإطارات على مادة بداخلها يمكنها سد الثقب من مخاطر الطرق الشائعة، مثل المسامير والبراغي، في منطقة المداس. وقد يفقد الإطار ضغط الهواء في حالة تلف الجدار الجانبي أو إذا كان الثقب الموجود في السطح الخارجي

كبيرًا جدًا. وفي حالة إشارة نظام مراقبة ضغط الهواء في الإطارات إلى انخفاض ضغط الإطارات، افحص الإطارات للتحقق من عدم وجود أي أضرار بها وانفخها وفقًا للضغط الموصى به. وفي حالة تعذر احتفاظ الإطار بالضغط الموصى به، يرجى الاتصال بأقرب مرفق صيانة معتمد من شركة جنرال موتورز على الفور للفحص الإطار وإصلاحه أو استبداله. ولتحديد موقع أقرب مرفق صيانة معتمد من جنرال موتورز، يرجى الاتصال بخدمة دعم العملاء التي توفرها شركة جنرال موتورز.

تنبيه

تجنب قيادة المركبة والإطار ذاتي الالتئام فارغًا حيث قد يؤدي ذلك إلى تلفه. وتأكد من نفخ الإطار وفقًا للضغط الموصى به أو إصلاحه أو استبداله فورًا.

وعند الحاجة إلى استبدال الإطار، استبدله بإطار ذاتي الالتئام لأن المركبة لا تأتي مزودة بإطارات احتياطي أو المعدات اللازمة لتغيير الإطارات.

الإطارات ذات المقطع المنخفض

إذا كانت المركبة مزودة بإطارات من حجم 265/50R20 أو 275/45R21، هذا الإطارات مصنفة على أنها إطارات قصيرة الجانب.

تنبيه

وتكون الإطارات قصيرة الجانب أكثر عرضة للتلف بسبب مخاطر الطريق أو الارتطام بحافة الرصيف بصورة أكثر من الإطارات ذات الجوانب القياسية. كما يمكن أن تتعرض الإطارات و/أو العجلات للتلف عند التعرض لمخاطر الطريق كالحفر، أو الأشياء الحادة المدببة، أو عند ارتطامها بحافة الرصيف. ولا يغطي الضمان هذا النوع من التلفيات. وعليه، فينبغي إبقاء مجموعة الإطارات عند ضغط نفخ مناسب وتحاشي، قدر الإمكان، الارتطام بحافة الرصيف والحفر، وغيرها من مخاطر الطريق.

إطارات الصيف

قد تأتي هذه المركبة مزودة بإطارات صيفية عالية الأداء مقاس 265/50R20 أو 275/45R21. وتتميز هذه الإطارات بوجود مداس خاص ومركّب، يعدا الأمثل للوصول إلى أقصى أداء على الطرق الجافة والرطبة. ومن شأن هذا المداس الخاص والمركّب خفض الأداء في الأجواء الباردة، وعلى الطرق المغطاة بالجليد والثلوج. ننصح بتركيب إطارات الشتاء بالسيارة في حالة توقع القيادة بشكل متكرر في درجات حرارة أقل من ٥ مئوية (٤٠ فهرنهيت) تقريبًا أو على طرق مغطاة بالثلوج أو الجليد. راجع إطارات الشتاء ⇦ ٢٨٠.

تنبيه

الإطارات الصيفية عالية الأداء تتميز بمركبات مطاطية تفقد المرونة وقد تظهر تشققات سطحية بنطاق المداس في ظل درجات الحرارة الأقل من -٧ مئوية (٢٠ فهرنهيت). قم دائمًا بتخزين الإطارات الصيفية عالية الأداء في مكان مغلق وفي درجات حرارة أعلى من -٧ مئوية (٢٠ فهرنهيت) في حالة عدم استخدامها. إذا كانت الإطارات عرضة لدرجات حرارة تبلغ -٧ مئوية (٢٠ فهرنهايت) أو أقل، فقم بتدفئتها في مكان مدفأ حتى ٥ مئوية (٤٠ فهرنهايت) لمدة ٢٤ ساعة أو أكثر قبل تركيبها أو قيادة السيارة وهي مزودة بهذه الإطارات. لا توجه سخونة مباشرة أو تيار هواء ساخن نحو الإطارات مباشرة. افحص الإطارات دائمًا قبل استعمالها. راجع فحص الإطارات ⇦ ٢٨٨.

ضغط الإطارات

تحتاج الإطارات إلى مقدار صحيح من ضغط الهواء لكي تعمل بفعالية.

⚠ تحذير

لا يعد أيٌ من ضغط النفخ المنخفض أو ضغط النفخ الزائد عن الحد شيئًا جيدًا. حيث يمكن أن تتسبب الإطارات ذات ضغط النفخ المنخفض، أو الإطارات التي لا يكون الهواء بداخلها كافيًا فيما يلي:

- الحمل الزائد على الإطار والسخونة الزائدة اللذان قد يؤديان إلى انفجار الإطار
- التآكل السريع أو غير المنتظم
- التماسك الضعيف
- انخفاض الاقتصاد في استهلاك الوقود لمركبات محرك الاحتراق الداخلي
- نطاق مخفض للسيارات الكهربائية

كما يمكن أن تتسبب الإطارات ذات ضغط النفخ الزائد عن الحد، أو الإطارات التي يكون الهواء بداخلها زائدًا عن الحد فيما يلي:

- التآكل غير العادي
- التماسك الضعيف

(يتبع)

تحذير (يتبع)

- التماسك الضعيف
- التلفيات التي يمكن تفاديها من جرّاء مخاطر الطريق

يوضح ملصق معلومات الإطار والحمولة على المركبة إطارات المعدات الأصلية ومعدلات ضغط النفخ الصحيحة للإطارات الباردة. يكون الضغط الموصى به هو الحد الأدنى لضغط الهواء المطلوب لدعم سعة الحمل القصوى للمركبة. راجع حدود حمولة المركبة ⇦ ١٧٥.

ويؤثر مدى تحميل المركبة على التحكم فيها والراحة أثناء ركوبها. كما يجب ألا يتم تحميلها وزنًا أكبر مما هو مخصص لها.

متى يتم الفحص

افحص ضغط الإطارات مرة أو أكثر كل شهر.

كيف يتم الفحص

ينبغي استخدام نوعية جيدة من أجهزة القياس الصغيرة (التي يمكن حملها بالجيب) وذلك لفحص ضغط الهواء في الإطار. وجدير بالذكر أنه لا يمكن تحديد ضغط النفخ المناسب بمجرد النظر للإطار. تحقق من ضغط النفخ بالإطارات عندما تكون باردة، وهذا يعني أنه لم تتم قيادة المركبة لمدة ثلاث ساعات على الأقل أو لمسافة أكثر من ١,٦ كم (١ ميل).

قم بإزالة غطاء الصمام عن ساق صمام الإطار. ثم اضغط بقوة بجهاز قياس الإطار على الصمام للحصول على قراءة لقياس الضغط. فإذا توافق ضغط نفخ الإطار البارد مع الضغط الموصى به، والموجود على ملصق معلومات الحمولة والإطار، فلا توجد حاجة لمزيد من المهايئة. إذا كان ضغط النفخ منخفضًا، فأضف الهواء لحين الوصول إلى مستوى الضغط الموصى به. إذا كان ضغط النفخ مرتفعًا، فاضغط على الساق المعدنية في مركز صمام الإطار لتفريغ بعض الهواء.

أعد فحص ضغط الهواء في الإطار باستخدام جهاز القياس.

أعد أغطية الصمام على سيقان الصمام للوقاية من الأوساخ والرطوبة. لا تستخدم سوى أغطية الصمامات المصممة للسيارات

بواسطة GM. قد تتعرض مستشعرات TPMS للتلف ولن تدخل ضمن إصلاحات الضمان في هذه الحالة.

ضغط الإطارات في عملية القيادة عالية السرعة

⚠ تحذير

تعمل القيادة بسرعات عالية، أي بنحو ١٦٠ كم/سا (١٠٠ ميل/الساعة) أو أكثر، على إضافة عبء آخر على الإطارات. وتتسبب القيادة المطردة عالية السرعة في وجود حرارة مفرطة بشكل مطرد والتي يمكن بدورها أن تتسبب في انفجار مفاجئ للإطار. وذلك ربما يعرضك لخطر التصادم، مما قد ينتج عنه مصرعك أو مصرع الآخرين. وتتطلب بعض الإطارات المصنفة للسرعة العالية ضبطًا لضغط النفخ للتشغيل عالي السرعة. عندما تكون حدود السرعة وظروف الطريق ملائمة لقيادة السيارة بسرعات عالية، فينبغي التأكد من أن الإطار مصنف للتشغيل عالي السرعة، وفي حالة ممتازة، علاوة على كونه مضبوطًا على ضغط نفخ صحيح للإطار وهو بارد قياسًا على حمولة السيارة.

تتطلب السيارات ذات أحجام الإطارات المُدرجة في جدول ضغوط نفخ التشغيل عالي السرعة تعديل ضغط النفخ عند قيادة المركبة بسرعات ١٦٠ كم/سا (١٠٠ ميل في الساعة) أو أعلى. اضبط ضغط نفخ الإطار البارد على القيمة المقابلة في الجدول لحجم الإطار في المركبة.

ضغوط النفخ لعملية التشغيل عالية السرعة	
حجم الإطار	ضغط النفخ على البارد كيلو باسكال (رطل لكل بوصة مربعة)
265/50R20 SL 107H	٢٧٠ كيلوباسكال (٣٩ رطلا في البوصة المربعة)
275/45R21 SL 107V	٢٧٠ كيلوباسكال (٣٩ رطلا في البوصة المربعة)
275/45R21 XL 110V	٢٧٠ كيلوباسكال (٣٩ رطلا في البوصة المربعة)

أعد الإطارات إلى ضغط النفخ الموصى به للإطار البارد عندما تنتهي من القيادة بالسرعة العالية. راجع حدود حمولة المركبة ⇦ ١٧٥ وضغط الإطارات ⇦ ٢٨١.

نظام مراقبة ضغط الإطارات

تنبيه

أي تعديل على نظام مراقبة ضغط الإطارات (TPMS) يقوم به شخص غير مخول من مركز الخدمة قد يبطل تصريح استخدام النظام.

يستخدم نظام مراقبة ضغط الإطار (TPMS) تقنية مجسات الراديو لفحص مستويات ضغط الهواء في الإطار. حيث تعمل تلك المجسات على مراقبة ضغط الهواء في إطارات مركبتك وبث قراءات ضغط الهواء في الإطار لوحدة استقبال موجودة في المركبة.

وينبغي فحص كل إطار شهرياً، بما في ذلك الإطار الاحتياطي (إن وجد)، عندما يكون بارداً ومضبوطاً على ضغط النفخ الموصى به من قبل الشركة المصنعة، والمدون على لافتة المركبة أو ملصق ضغط نفخ الإطار. (وفي حال كانت إطارات مركبتك مختلفة عن الحجم المبين على لافتة المركبة أو ملصق ضغط نفخ الإطار، فيجب عليك تحديد ضغط النفخ المناسب لتلك الإطارات.)

وكميزة سلامة إضافية، فقد تم تزويد مركبتك بنظام مراقبة ضغط الهواء في الإطار (TPMS) ويقوم بإضاءة مؤشر انخفاض ضغط الإطار عند تدني مستوى ضغط الهواء في أحد الإطارات أو في أكثر من إطار إلى ما دون معدل النفخ بصورة كبيرة.

وتبعاً لذلك، عندما يضيء مؤشر انخفاض ضغط الإطار، يتوجب عليك أن تتوقف وتفحص الإطارات الخاصة بك في أقرب وقت ممكن، وتقوم بمهايئة ضغط النفخ بها إلى المستوى المناسب. واعلم بأن القيادة مع وجود الإطارات دون معدل النفخ تؤدي إلى ارتفاع حرارة الإطار وقد تؤدي إلى انفجاره. كما أن انخفاض معدل

النفخ يقلل أيضاً من كفاءة استهلاك الطاقة وعمر المداس، ويمكن أن يؤثر على تماسك المركبة وقدرة توقفها.

ويُرجى ملاحظة أن نظام مراقبة ضغط الهواء في الإطار لا يعتد به كبديل للصيانة السليمة للإطارات، وتقع المسئولية على عاتق السائق في الحفاظ على ضغط الهواء في الإطار بصورة صحيحة، حتى لو لم يؤدي انخفاض معدل النفخ إلى إضاءة مؤشر انخفاض ضغط الإطار.

واعلم أيضاً بأن مركبتك قد تم تجهيزها بمؤشر خاص باختلال التشغيل لإظهار أي خلل في النظام. ويرتبط هذا المؤشر بمؤشر انخفاض ضغط الإطار. فعندما يكتشف النظام خللاً معيناً، فسوف يومض مؤشر انخفاض ضغط الإطار لمدة دقيقة واحدة تقريباً ثم يضيء باستمرار. وسوف يستمر ذلك كلما يتم بدء تشغيل المركبة طالما أن الخلل مازال قائماً.

ولكن عندما يضيء مؤشر اختلال النظام، فإن النظام قد لا يتمكن من تتبع إشارة انخفاض ضغط الهواء في الإطار أو إرسالها على النحو المنشود. هذا، وقد يحدث خلل بالنظام لأسباب عدة، منها عمل إحلال للإطارات أو تركيب أخرى أو عجلات بديلة بالمركبة مما قد يمنع نظام مراقبة ضغط الإطار من العمل بشكل صحيح. ولذا، ينبغي دائماً فحص مؤشر نظام مراقبة ضغط الإطار بعد عمل إحلال لأحد الإطارات أو العجلات أو أكثر بمركبتك للتأكد من أن هذا الإحلال أو الإطارات والعجلات البديلة تسمح للنظام بمواصلة العمل بشكل صحيح.

راجع تشغيل مراقبة ضغط الإطارات ⇦ ٢٨٥ للمزيد من المعلومات.

تشغيل مراقبة ضغط الإطارات

قد يتم تجهيز المركبة بنظام مراقبة ضغط الإطارات (TPMS). قد يكون نظام مراقبة ضغط الإطارات مصمماً لتحذير السائق عند انخفاض ضغط الهواء في الإطار. حيث تم تركيب مجسات هذا النظام على كل الإطارات والعجلات، باستثناء الإطار والعجلة الاحتياطيين. حيث تعمل مستشعرات TPMS على مراقبة ضغط الهواء في الإطارات وإرسال قراءات ضغط الهواء في الإطارات لوحدة استقبال موجودة في المركبة.

عند الشعور بانخفاض ضغط الهواء في الإطار، يقوم نظام مراقبة ضغط الإطارات بإضاءة مصباح التحذير من انخفاض الضغط في الإطار والموجود في مجموعة لوحة أجهزة القياسات. إذا حدث ذلك، توقف في أقرب وقت ممكن، وانفخ الإطارات إلى المستوى الموصى به كما هو مبين على ملصق الإطار ومعلومات التحميل. راجع حدود حمولة المركبة ⇦ ١٧٥.

وتظهر رسالة تطلب منك التحقق من الضغط في إطار محدد في مركز معلومات السائق (DIC). ويضيء مصباح تحذير انخفاض ضغط الهواء في الإطار وتظهر رسالة التحذير في مركز معلومات السائق (DIC) في كل مرة يتم فيها تشغيل المركبة وحتى يتم تعديل ضغط الإطار على النحو الصحيح. في حالة احتواء المركبة على أزرار مركز معلومات السائق، فإنه يمكن عرض مستويات ضغط الإطارات. للمزيد من المعلومات والتفاصيل عن تشغيل مركز معلومات السائق (DIC) وشاشته، راجع مركز معلومات السائق (DIC) ⇦ ١١٢.

كما قد يضيء مصباح التحذير من انخفاض الضغط في الإطار عندما يتم تشغيل المركبة للمرة الأولى في الطقس البارد، ثم ينطفئ عندما تشرع في القيادة. قد يكون هذا مؤشرًا مبكرًا على أن ضغط الهواء في الإطار قد أخذ في الانخفاض ويحتاج إلى زيادة وصولاً إلى الضغط المناسب.

يبين ملصق معلومات الحمولة والإطار حجم إطارات التركيب الأصلية وضغط النفخ الصحيح للإطارات عندما تكون باردة. للاطلاع على أحد الأمثلة على ملصق معلومات الحمولة والإطار، ومكان تثبيته، راجع حدود حمولة المركبة ⇦ ١٧٥. راجع كذلك ضغط الإطارات ⇦ ٢٨١.

تجدر الإشارة إلى أن نظام مراقبة ضغط الإطارات يمكن أن يحذرك من انخفاض ضغط الهواء في الإطار ولكنه لا يغني عن إجراء الصيانة العادية على الإطارات. راجع فحص الإطارات ⇦ ٢٨٨ وتدوير الإطارات ⇦ ٢٨٨ وإطارات ⇦ ٢٧٩.

تنبيه

ليست كل مواد منع التسرب متشابهة. إن استخدام لاصق غير معتمد للإطارات قد يؤدي إلى تلف مجسات TPMS (نظام مراقبة ضغط الإطارات). وعند حدوث ذلك، فإن ضمان المركبة لا يسري في هذه الحالة على تلك التلفيات. دائماً استخدم فقط مانع التسرب المعتمد من جنرال موتورز المتوفر عن طريق وكيلك أو المتضمن في مركبتك.

رسالة خلل نظام مراقبة ضغط الإطارات ومصباح التحذير منها

لن يعمل نظام مراقبة ضغط الإطارات بشكل صحيح في حالة لو كان واحد أو أكثر من مجساته مفقوداً أو تالفاً. عندما يكتشف النظام خللاً معيناً، سوف يومض مصباح انخفاض ضغط الإطار لمدة دقيقة واحدة تقريبًا ثم يضيء باستمرار طوال الفترة المتبقية التي تكون فيها المركبة في وضع التشغيل. كما تظهر أيضًا رسالة تحذير في مركز معلومات السائق (DIC). سيضيء ضوء العطل ورسالة تحذير بمركز معلومات السائق في كل مرة يتم فيها تشغيل المركبة حتى يتم تصحيح المشكلة. بعض الحالات التي يمكن أن تتسبب في ذلك هي:

- تم استبدال أحد إطارات الطريق بالإطار الاحتياطي. إضافةً إلى أن الإطار الاحتياطي ليس لديه أحد مجسات نظام مراقبة ضغط الإطارات. ويفترض أن تختفي رسالة التحذير في مركز معلومات السائق وينطفئ مصباح الأعطال بعد استبدال إطار الطريق وإجراء عملية مطابقة المستشعر بنجاح. راجع "عملية مطابقة مجسات نظام مراقبة ضغط الإطارات - وظيفة التعرف التلقائي" الواردة لاحقاً في هذا القسم.
- لم يتم إجراء عملية مطابقة مجسات نظام مراقبة ضغط الإطارات أو لم تكتمل بنجاح بعد تناوب الإطارات. وينبغي أن ينطفئ مصباح الأعطال وتختفي رسالة مركز معلومات السائق بعد إتمام عملية مطابقة المجسات بنجاح. راجع "عملية مطابقة مجسات نظام مراقبة ضغط الإطارات - وظيفة التعرف التلقائي" الواردة لاحقاً في هذا القسم.
- فقدان أو تلف واحد أو أكثر من مجسات نظام مراقبة ضغط الإطارات. ويفترض أن تختفي رسالة التحذير في مركز معلومات السائق وينطفئ مصباح الأعطال عند تركيب مستشعرات نظام مراقبة ضغط الإطارات (TPMS) واكتمال عملية مطابقة المستشعرات بنجاح. لذا، قم بزيارة الوكيل للحصول على الصيانة اللازمة.
- عدم تطابق الإطارات أو العجلات المستبدلة مع مثيلاتها الأصلية. حيث قد يؤدي استخدام إطارات وعجلات خلافًا للموصى بها إلى منع نظام مراقبة ضغط الإطارات من العمل بشكل سليم. راجع شراء إطارات جديدة ⇦ ٢٩٠.
- تشغيل الأجهزة الإلكترونية أو القرب من المرافق التي تستخدم ترددات موجات لاسلكية مماثلة لنظام مراقبة ضغط الإطارات يمكن أن يتسبب في خلل المجسات.

يجب التنويه هنا إلى أنه في حالة عدم عمل نظام مراقبة ضغط الإطارات بشكل سليم، فإنه لا يمكنه تتبع إشارة انخفاض ضغط الهواء في أحد الإطارات أو إرسالها. في حال استمرار ظهور رسالة التحذير أو وميض المصباح، يجب الرجوع إلى الوكيل لإجراء الصيانة.

تنبيه تعبئة الإطار

إذا كانت مجهزة، توفر هذه الميزة تنبيهات بصرية ومسموعة خارج المركبة للمساعدة أثناء نفخ الإطارات الفارغة من الهواء وذلك عند الوصول إلى ضغط الهواء الموصى به على البارد.

عندما يضيئ مصباح تحذير انخفاض ضغط هواء الإطار:

١. اركن السيارة في موضع مستوٍ وآمن.
٢. شد فرامل الركن بإحكام.
٣. ضع السيارة في الوضع P (الركن).
٤. أضف الهواء إلى الإطار الفارغ. سيومض مصباح إشارة الانعطاف.

عند الوصول إلى ضغط الهواء المطلوب سيصدر البوق صوتًا مرةً واحدة ويتوقف مصباح إشارة الانعطاف عن الوميض ويثبت لفترة قصيرة.

قم بتكرار هذه الخطوات لكل الإطارات ذات ضغط الهواء غير الكافي والتي أضاءت ضوء التحذير من انخفاض ضغط الإطار.

⚠ تحذير

قد يتسبب نفخ الإطار بشكل زائد عن الحد في تمزيق الإطار وتعرضك أنت أو الآخرين للإصابة. تجنب تجاوز الحد الأقصى للضغط المذكور على الجدار الجانبي للإطار.

إذا تم نفخ الإطار بصورة زائدة بمقدار ٣٥ كيلوباسكال (٥ رطل لكل بوصة مربعة) فسيصدر البوق صوتًا عدة مرات ويواصل مصباح إشارة الانعطاف وميضه لعدة ثوان بعد توقف عملية التعبئة. لتصريف الهواء الزائد وتصحيح قيمة الضغط، أثناء وميض مصباح إشارة الانعطاف، اضغط لفترة وجيزة على مركز الصمام. وعند الوصول إلى قيمة الضغط الصحيحة، سيصدر البوق صوتًا مرة واحدة.

إذا لم يومض مصباح إشارة الانعطاف في غضون ١٥ ثانية بعد الشروع في نفخ الإطار، فهذا دليل على أن تنبيه نفخ الإطار غير نشط أو لا يعمل.

إذا كانت أضواء التحذير بالمخاطر الغمازة تعمل، فلن يعمل التنبيه البصري لتعبئة الإطار بالهواء بصورة صحيحة.

لن يعمل TPMS على تنشيط تنبيه تعبئة الإطار بصورة صحيحة في الظروف التالية:

- وجود تداخل من جهاز خارجي أو جهاز إرسال.
- عدم كفاية ضغط الهواء من جهاز النفخ لتعبئة الهواء في الإطار.
- وجود عطل في TPMS.
- وجود عطل في البوق أو مصابيح إشارة الانعطاف.
- رمز تعريف حساس TPMS غير مسجل في النظام.
- بطارية حساس TPMS منخفضة.

إذا لم يعمل تنبيه نفخ الهواء في الإطار بسبب تدخل TPMS، فحرك السيارة حوالي ١ متر (٣ قدم) للخلف أو الأمام وحاول مرة أخرى. إذا لم تعمل ميزة تنبيه تعبئة الهواء، فاستخدم مقياس ضغط الهواء.

عملية مطابقة مجسات نظام مراقبة ضغط الإطارات - وظيفة التعرف التلقائي

لكل مجس من مجسات نظام مراقبة ضغط الإطارات رمز تعريف غير متماثل. وينبغي مطابقة رمز التعريف مع موضع العجلة الجديدة/الإطار الجديد بعد تناوب الإطارات أو استبدال واحد أو أكثر من مجسات نظام مراقبة ضغط الإطارات. عند تركيب إطار جديد، يلزم أن تكون المركبة متوقفة لمدة حوالي ٢٠ دقيقة قبل أن يقوم النظام بإعادة عملية الحساب. تستغرق عملية التعرف التالية حوالي ١٠ دقائق، مع القيادة بسرعة لا تقل عن ٢٠ كم/ساعة (١٢ ميل في الساعة). يتم عرض العلامة (-) أو قيمة الضغط في مركز معلومات السائق. راجع مركز معلومات السائق (DIC) ⇦ ١١٢. تظهر رسالة تحذير في مركز معلومات السائق في حالة حدوث مشكلة أثناء عملية التعلم.

فحص الإطارات

نوصي بفحص الإطارات، بما في ذلك الإطار الاحتياطي، إذا كانت المركبة مجهزة بذلك، لاكتشاف أية علامات على التآكل أو التلف مرة واحدة شهريًا على الأقل.

يجب استبدال الإطار في حالة:

- إمكانية رؤية المؤشرات في ثلاثة مواضع أو أكثر حول الإطار.
- إمكانية رؤية السلك أو النسيج المار من خلال مطاط الإطار.
- أن يوجد تشقق، أو قطع، أو تمزق بصورة كبيرة في المداس أو جانب الإطار تكفي لإظهار السلك أو النسيج.
- أن يصاب الإطار بنتوء، أو انتفاخ، أو انشقاق.
- أن يتعرض الإطار للثقب، أو القطع، أو غيرها من التلفيات التي لا يمكن إصلاحها بشكل جيد بسبب حجمها أو موقعها.

تدوير الإطارات

يجب تدوير الإطارات وفقًا للفاصل الزمني المحدد في جدول الصيانة. راجع جدول الصيانة ⇦ ٣٠٨.

تتم مناوبة الإطارات لتحقيق مستوى تآكل موحد لجميع الإطارات. والدورة الأولى هي الأهم.

في أي وقت تلاحظ فيه تآكل غير عادي، بدّل مواضع الإطارات بأسرع وقت ممكن وتأكد من أن ضغط نفخ الإطارات مناسب وتحقق من عدم وجود إطارات أو عجلات تالفة. إذا استمر التآكل غير العادي بعد التبديل، فافحص محاذاة العجلات. راجع متى يحين وقت لإطارات جديدة ⇦ ٢٨٩ وإحلال العجلات ⇦ ٢٩١.

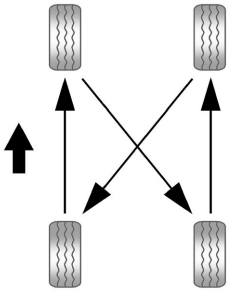

استخدم أسلوب المناوبة هذا عند مناوبة الإطارات.

اضبط الإطارات الأمامية والخلفية على مستوى ضغط النفخ الموصى به على ملصق معلومات الإطار والحمولة بعد مناوبة الإطارات. راجع ضغط الإطارات ⇦ ٢٨١ وحدود حمولة المركبة ⇦ ١٧٥.

إعادة ضبط نظام مراقبة ضغط الإطار. راجع تشغيل مراقبة ضغط الإطارات ⇦ ٢٨٥.

تحقق من أن جميع صامولات العجلات مربوطة بإحكام وعلى نحو سليم. راجع "عزم تدوير صامولة العجلة" ضمن القدرات والمواصفات ⇦ ٣١٤.

⚠ تحذير

إن وجود الصدأ أو الأوساخ على العجلة، أو على الأجزاء المثبتة عليها، يمكن أن يؤدي إلى ارتخاء صامولات العجلة مع مرور الوقت. كما يمكن أن تنفصل العجلة من مكانها وتتسبب في وقوع حادث. وعند تغيير العجلة، ينبغي إزالة أي صدأ أو أوساخ من الأماكن المثبت عليها عجلة المركبة. في حالة الطوارئ، يمكن استخدام قطعة قماش أو منشفة ورقية؛ ولكن استخدم مكشطة أو فرشاة سلك لاحقًا لإزالة كل الصدأ والأوساخ.

قم بتغطية القطر الداخلي لفتحة محور العجلة بقليل من شحم محمل العجلة بعد تغيير العجلة أو تدوير الإطار لمنع التآكل أو تراكم الصدأ.

⚠ تحذير

لا تضع الشحم على سطح تركيب العجلة، أو المقاعد المخروطية للعجلة، أو صواميل أو مسامير العجلات. يمكن أن

(يتبع)

تحذير (يتبع)

يتسبب الشحم الموضوع على هذه المناطق في خلل العجلة أو إزالتها، ما يؤدي إلى تحطمها.

متى يحين وقت لإطارات جديدة

هناك عوامل تؤثر في معدل تآكل الإطارات، مثل الصيانة ودرجات الحرارة وسرعات القيادة وحمولة المركبة وظروف الطريق.

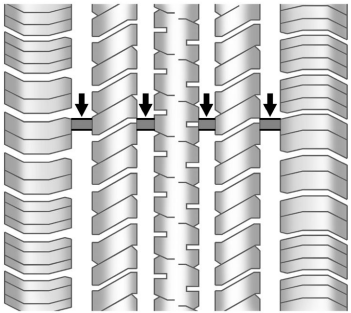

تعد مؤشرات إهتراء المداس إحدى طرق معرفة موعد تركيب إطارات جديدة. تظهر مؤشرات إهتراء المداس للإطارات عندما يتبقى ما لا يزيد عن ١,٦ ملم (١٦/١ بوصة) أو أقل من المداس. راجع فحص الإطارات ⇦ ٢٨٨ وتدوير الإطارات ⇦ ٢٨٨.

يصبح المطاط الموجود في الإطارات قديماً مع مرور الوقت. وينطبق ذلك على الإطار الاحتياطي أيضًا، إذا كانت المركبة مزودة به، حتى ولو لم يكن قد تم استخدامه من قبل. هناك عوامل متعددة، تتضمن درجات الحرارة وظروف التحميل وصيانة ضغط النفخ، من شأنها أن تؤثر في سرعة حدوث التقادم. لذا، توصي جنرال موتورز باستبدال الإطارات، بما في ذلك الإطار الاحتياطي إذا كانت السيارة مجهزة به، بعد مرور ست سنوات، بغض النظر عن تآكل المداس. للتعرف على عمر إطار، استخدم تاريخ تصنيع الإطار، والذي يمثل آخر أربعة أرقام من DOT رقم تعريف الإطار (TIN) المصبوب على جانب واحد من جدار الإطار. آخر أربعة أرقام من رقم تعريف الإطار (TIN) يشير إلى تاريخ تصنيع الإطار. ويمثل أول رقمين الأسبوع بينما يشير آخر رقمين إلى العام. على سبيل المثال، سيكون للأسبوع الثالث من عام ٢٠٢٠ تاريخ DOT مكون من ٤ أرقام هو ٠٣٢٠. بينما الأسبوع ٠١ يعتبر أول أسبوع كامل (من الأحد إلى السبت) من كل عام.

ركن المركبة

تهرم الإطارات عادة عندما تكون مركبة على سيارة مركونة. اركن السيارة التي ستقوم بتخزينها لمدة شهر واحد على الأقل في مكان بارد وجاف ونظيف، بعيداً عن أشعة الشمس المباشرة لكي تحافظ عليها. هذا المكان يجب أن يكون خاليًا من الشحم والبنزين وأي مادة أخرى قد تضر بالمطاط.

إن ركن المركبة لفترة طويلة قد يسبب نشوء بقع مسطحة على الإطارات مما قد يؤدي إلى اهتزازات أثناء القيادة. عند تخزين المركبة لمدة شهر واحد على الأقل، انزع الإطارات أو ارفع المركبة كي تخفف الوزن عن الإطارات.

شراء إطارات جديدة

صنعت شركة جنرال موتورز إطارات خاصة ومتوافقة مع المركبة. وقد تم تصميم إطارات المعدات الأصلية المركبة لتلبي تصنيف نظام مواصفات معايير أداء الإطارات (TPC Spec) من جنرال موتورز. وعندما تدعو الحاجة لاستبدال الإطارات، توصي جنرال موتورز بشدة بشراء إطارات لها تصنيف TPC Spec نفسه.

يراعي نظام مواصفات أداء الإطارات الحصري من جنرال موتورز أكثر من اثنتي عشرة من المواصفات المهمة التي تؤثر على أداء المركبة بشكل عام، بما في ذلك أداء نظام الفرامل، والقيادة والتحكم في المركبة، والتحكم في الجر، وأداء مراقبة ضغط الإطارات. يوجد رقم مواصفات أداء الإطارات الخاصة بشركة جنرال موتورز محفورًا على جانب الإطار قريبا من معلومات حجم الإطار.

توصي شركة جنرال موتورز بتغيير مجموعة الإطارات الأربعة المتآكلة كاملة. ويساعد عمق سطح الإطارات الموحد على الحفاظ على أداء المركبة. قد يتأثر أداء الفرملة والتحكم في المركبة بشكل عكسي إذا لم يتم استبدال كل الإطارات في الوقت نفسه. إذا كان قد تم إجراء تناوب وصيانة مناسبين، فمن المرجح أن تتآكل جميع الإطارات الأربعة في الوقت نفسه تقريبًا. ومع ذلك، إذا كان من الضروري استبدال مجموعة محور واحدة للإطارات المتآكلة، فيجب تركيب الإطارات الجديدة على المحور الخلفي.
راجع تدوير الإطارات ⇦ ٢٨٨.

⚠ تحذير

قد تنفجر الإطارات أثناء الخدمة غير المناسبة. قد تتسبب محاولة تركيب الإطارات أو فكها في وقوع الإصابات أو التعرض للوفاة. يجب ألا يقوم بعملية تركيب الإطارات وفكها إلا وكيلك أو مركز خدمة الإطارات المعتمد.

⚠ تحذير

قد يتسبب الخلط بين إطارات من أحجام (بخلاف تلك التي تم تركيبها في الأصل بالمركبة) أو علامات تجارية، أو أنماط مداس، أو أنواع مختلفة في فقدان التحكم بالمركبة، مما يؤدي إلى حدوث تصادم أو تلف آخر في المركبة. استخدم الحجم أو العلامة التجارية أو نوع الإطار الصحيح على العجلات.

⚠ تحذير

قد يسبب استخدام الإطارات ذات الطيات المتعارضة في المركبة تشقق حواف أطراف العجلات بعد قطع عدة أميال من القيادة. قد ينفجر الإطار وتتلف العجلة فجأة وبالتالي تتسبب في حدوث تصادم. استخدم النوع الشعاعي (radial-ply) من هياكل الإطارات مع العجلات المثبتة في مركبتك.

لكن قد لا تتوفر إطارات الشتاء التي تتطابق مع معدل سرعة إطارات المعدات الأصلية، وذلك بالنسبة إلى إطارات H وV وW وY وZR ذات السرعة المصنفة. لا تتجاوز مطلقًا قدرة السرعة القصوى لإطارات الشتاء عند استخدام إطارات الشتاء ذات تصنيف السرعة المنخفض.

إذا استلزم الأمر استبدال إطارات المركبة بإطارات ليس لها رقم TPC Spec، فتأكد من أنها لها الحجم ونطاق الحمولة وتصنيف السرعة والتكوين (نصف قطري) نفسه تمامًا كالإطارات الأصلية.

يشير ملصق معلومات الإطار والحمولة إلى إطارات المعدات الأصلية التي ينبغي تركيبها للمركبة. راجع حدود حمولة المركبة ◁ ١٧٥.

الإطارات والعجلات المصممة بأحجام مختلفة

⚠ تحذير

إذا أضفت عجلات بقياسات مختلفة، فقد لا تقدم المركبة مستوى مقبولاً من الأداء والأمان إذا تم اختيار إطارات غير موصى بها لهذه العجلات. وهذا يزيد من فرصة وقوع تصادمات وإصابات خطيرة. لا تستخدم سوى أنظمة عجلات وإطارات محددة من جنرال موتورز ومطورة للمركبة، واطلب تركيبها على نحو مناسب من قبل فني مخول من جنرال موتورز.

إذا تم تثبيت عجلات أو إطارات ذات أحجام مختلفة عن العجلات والإطارات الأصلية، فقد يتأثر أداء المركبة، مشتملا ذلك نظام الفرامل، وخصائص الركوب وتماسك الحركة، وثبات المركبة، ومقاومتها للانقلاب. بالإضافة إلى ذلك، إذا كانت المركبة مزودة بأنظمة إلكترونية مثل نظام الفرامل المانعة للانغلاق، أو الوسائد الهوائية التي تنفرج عند انقلاب المركبة، أو نظام التحكم في الجر، أو النظام الإلكتروني للتحكم في الثبات، أو نظام الدفع بجميع العجلات، فقد يتأثر أداء هذه الأنظمة هي الأخرى.

راجع شراء إطارات جديدة ◁ ٢٩٠ والملحقات والتعديلات ◁ ٢٥٤.

محاذاة العجلات وضبط الإطارات

لقد تمت محاذاة الإطارات والعجلات وضبطها في المصنع لتوفير أطول عمر للإطارات وأفضل أداء عام للمركبة. ليس هناك حاجة إلى إجراء أي ضبط أو تعديل لمحاذاة العجلة وضبط الإطارات بشكل دوري. قم بإجراء فحص للمحاذاة إذا لاحظت تآكلاً غير مألوف على الإطارات أو إذا كانت المركبة تنسحب لأحد جانبيها بشكل ملفت. السحب الخفيف جهة اليسار أو اليمين، على حسب انحدار الطريق و/أو تنوعات سطح الطريق الأخرى مثل القباب والحفر يُعد أمرًا عاديًا. وإذا اهتزت المركبة أثناء القيادة على طريق مستو، فمن الممكن أن تكون الإطارات والعجلات بحاجة إلى إعادة موازنة. استشر الوكيل للتعرف على العمليات التشخيصية المناسبة.

إحلال العجلات

استبدل أي عجلة بها انحناءات، أو تشققات، أو بها صدأ أو تآكل. إذا كانت صواميل العجلات تفك بشكل مستمر، فيجب استبدال العجلات، أو

مسامير العجلات وصواميل العجلات. إذا كانت العجلة تسرب هواء، فقم باستبدالها. ويمكن إصلاح بعض العجلات المصنوعة من الألومنيوم. استشر بوكيلك إذا ظهرت أي من الظروف التالية.

سيعرف وكيلك نوع العجلات التي تحتاجها.

يجب أن تكون لكل عجلة جديدة نفس قدرة الحمل، والقطر، والعرض، والموازنة مثل العجلة المستبدلة، وأن يتم تركيبها بالطريقة ذاتها.

استبدل العجلات والبراغي والصواميل الخاصة بها، أو غيّر مجسات نظام مراقبة ضغط الإطارات (TPMS) باستخدام قطع غيار معدات أصلية وجديدة من GM.

⚠ تحذير

وكذلك فإن استخدام العجلات أو مسامير العجلات أو صواميل عجلات بديلة غير مناسبة قد ينطوي على خطورة. وقد تتأثر فرامل المركبة أو أسلوب التعامل مع المركبة من جراء ذلك. يمكن أن تفقد الإطارات الهواء مما يؤدي إلى فقد التحكم بالسيارة ما يؤدي إلى حدوث تحطم. استخدم العجلات، ومسامير العجلات، وصواميل العجلات الصحيحة عند الاستبدال.

⚠ تحذير

تعد عملية استخدام عجلة مستعملة بدلاً من عجلة من عجلات المركبة أمرًا خطيرًا. حيث لا يمكن معرفة كيف تم استخدامها أو كم المسافة التي تمت القيادة بها. فقد تتعطل فجأة وتسبب حدوث تصادم. فعند استبدال العجلات، استخدم عجلة معدات جديدة أصلية من جنرال موتورز.

تنبيه

قد تتسبب العجلات غير المناسبة في حدوث مشاكل في مدة خدمة المحامل، وتبريد الفرامل، ومعايرة عداد السرعة أو عداد المسافة، ومدى المصابيح الأمامية، وارتفاع مصد الصدمات، والمسافة الفاصلة بين المركبة والأرض، والمسافة الفاصلة بين الإطار والهيكل والشاسيه.

أجهزة جرّ الإطارات

تنبيه

إذا كانت السيارة مزودة بإطار مقاس 265/50R20، فلا تستخدم أجهزة سحب الإطارات الشتوية إلا في حالة سماح القانون بذلك ومتى كان ذلك ضروريًا فقط. استخدم فقط أجهزة الجر النسيجية، مثل الجوارب الثلجية للإطارات، ذات الحجم المناسب للإطارات. يجب تركيب أجهزة الجر فقط على إطارات محور القيادة. وعليك متابعة القيادة ببطء واتباع تعليمات الشركة المصنعة لجهاز الجر. قد تؤدي القيادة بسرعة كبيرة أو تدوير العجلات إلى إتلاف جهاز الجر.

إذا نفد الهواء من الإطار

ليس من المعتاد أن تنفجر الإطارات أثناء القيادة خاصة إذا كنت توفر صيانة جيدة لها. من المرجح أن يتعرض الإطار لتسريب بطيء. راجع إطارات ⇦ ٢٧٩.

في حالة حدوث انفجار، اتبع هذه النصائح:

- يتسبب انفجار الإطار الأمامي في سحب السيارة إلى جانب الإطار المفرغ. ارفع قدمك من على دواسة زيادة السرعة وامسك بعجلة التوجيه بقوة. قم بالتوجيه للحفاظ على وضع حارة السير، ثم قم بالفرملة برفق حتى تتوقف.
- انفجار أحد الإطارات الخلفية، خاصة عند منحنى، تجعل الأمر يشبه التزلج وقد يتطلب الإجراء التصحيحي نفسه الذي تتبعه عند التزلج. أوقف الضغط على دواسة الوقود ووجِّه المركبة في اتجاه مستقيم. قد ينطوي الأمر على مطبات كثيرة وضوضاء شديدة. قم بالفرملة برفق حتى تتوقف.

لا تحتوي المركبة على إطار احتياطي ولا معدات تغيير الإطار ولا مكان لتخزين الإطار في المركبة.

إذا كانت المركبة تحتوي على إطارات ذاتية الإغلاق، فراجع إطارات ذاتية الالتئام ◁ ٢٨٠. لا يؤدي انثقاب السطح الخارجي عادةً إلى فقدان الإطارات للهواء. ومع ذلك، في حالة انثقاب أحد الإطارات بالمركبة وفراغه من الهواء، لا يوجد إطارًا احتياطيًا أو معدات تغيير الإطارات أو مكان لتخزين الإطار.

⚠ تحذير

القيادة بعجلة مثقوبة قد تسبب أضراراً دائمة في الإطار. إن إعادة نفخ الإطار بعد القيادة به مع كونه خالياً من الهواء أو مثقوباً قد يؤدي إلى انفجاره ويسبب حادثاً خطيراً. لا تحاول أبداً إعادة نفخ الإطار إذا كنت قد قدت المركبة به ومستوى الضغط بداخله أقل من المطلوب، أو به ثقوب. دع وكيلك أو مركز خدمة الإطارات المعتمد يقوم بتصليح أو استبدال الإطار المثقوب بأسرع وقت ممكن.

إذا نفد الهواء من الإطار، فيمكنك القيادة ببطء على سطح مستو لكي تتجنب تلف الإطار والعجلة بشكل زائد، وتوقف على جانب الطريق، إذا أمكن. قم بإضاءة مؤشرات التحذير من الخطر. راجع وامضات التحذير من الخطر ◁ ١٢٥.

بدء التشغيل بوصلة البطارية

للمزيد من المعلومات حول بطارية المركبة، راجع البطارية ◁ ٢٦٣.

في حالة فراغ بطارية المركبة، ربما ترغب في استخدام مركبة أخرى وبعض كبلات التوصيل من مصدر خارجي لبدء تشغيل المركبة. تأكد من اتباع الخطوات التالية للقيام بذلك بطريقة آمنة.

⚠ تحذير

من الممكن أن تتسبب البطاريات في إصابتك بالأذى. ومن الممكن أن تكون خطرة بسبب:

- احتوائها على الأحماض التي من الممكن أن تسبب لك بعض الحروق.
- إنها تحتوي على الغاز الذي من الممكن أن ينفجر أو يشتعل.
- كما تحتوي على قدر من الكهرباء كاف لإحداث حروق.

استخدم حماية العين عند التعامل مع البطارية. إذا لم تتبع تلك التعليمات بالضبط، فيمكن أن تصاب بأحد أو كل ما سبق.

⚠ تحذير

إن القيام بشحن بطارية ١٢ فولت وبطارية الجهد العالي في نفس الوقت قد يؤدي إلى ارتفاع درجة الحرارة أو حدوث عطل. لذلك، لا تحاول شحن بطارية ١٢ فولت وبطارية الجهد العالي في نفس الوقت. إذا فشلت عملية بدء التشغيل من بطارية خارجية، راجع الوكيل الخاص بك للحصول على الخدمة.

تنبيه

تجاهل تلك الخطوات من الممكن أن يؤدي إلى أضرار مكلفة للمركبة والتي لا يشملها ضمان المركبة. محاولة البدء في تشغيل المركبة عن طريق الدفع أو السحب لن يجدي نفعا، ومن الممكن أن يتسبب ذلك في إتلاف المركبة.

تنبيه

عند توصيل كبلات التوصيل أو إزالتها بترتيب خاطئ، ربما يحدث قصور في الدائرة الكهربية ويتسبب في إتلاف المركبة. ولن يغطي ضمان المركبة هذه الإصلاحات. قم دائما بتوصيل وإزالة كبلات التوصيل بالترتيب الصحيح، وتأكد من أن الكبلات لا تلامس بعضها أو تلامس الأجزاء المعدنية الأخرى.

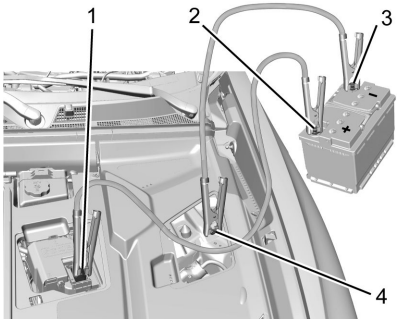

المركبات مع تخزين تحت غطاء المحرك معروضة، المركبات بدون تخزين تحت غطاء المحرك متشابهة

نقاط الاتصال والتسلسل

١. الطرف الموجب (+) للبطارية الفارغة
٢. الطرف الموجب (+) للبطارية السليمة
٣. الطرف السالب (-) للبطارية السليمة
٤. نقطة الأرضي السالبة (-) للبطارية الفارغة

الطرف الموجب (+) للبطارية الفارغة ونقطة التأريض للطرف السالب (–) للبطارية الفارغة موجودان في جانب سائق المركبة.

الطرف السالب (–) للبطارية الجيدة والطرف الموجب (+) للبطارية الجيدة يتم وضعهما على بطارية المركبة الأخرى.

الطرف الموجب (+) للبطارية الفارغة تحت غطاء. أزل الغطاء لكشف طرف البطارية.

تنبيه

إذا لم تكن المركبة الأخرى مزودة بنظام بطارية بجهد ١٢ فولت مع تأريض سلبي، فيمكن أن يتسبب ذلك في تلف المركبتين. استخدم فقط مركبة مزودة بنظام ذو جهد ١٢ فولت مع تأريض سلبي عند بدء التشغيل من مصدر خارجي.

١. افحص المركبة الأخرى. يجب أن تكون مجهزة ببطارية بجهد ١٢ فولت ومزودة بنظام تأريض سلبي.

تنبيه

إذا لامست المركبات بعضها البعض في أثناء التشغيل بمساعدة بطارية أخرى، فقد يحدث اتصال أرضي يؤدي إلى تعطيل مركبتك و/أو إتلاف الأنظمة الكهربائية لإحدى المركبات أو كلتيهما.

٢. اجعل المركبات قريبة بما فيه الكفاية حتى تستطيع توصيل الكابلات، ولكن تأكد من أن المركبات لا تلامس بعضها.

٣. لتجنب احتمال انزلاق المركبات، استخدم فرملة اليد بإحكام في كل من السيارتين المستخدمتين في بدء التشغيل من مصدر خارجي. ضع المركبات في وضع P (الركن). إذا كانت المركبة الأخرى بها ناقل حركة يدوي، فضع المركبة على الوضع N (محايد) قبل ضبط فرامل الركن.

تنبيه

إذا تم ترك أي من الملحقات في وضع التشغيل أو متصلة خلال إجراءات التشغيل بمساعدة بطارية أخرى، فقد يصيبها التلف. ولن يغطي ضمان المركبة هذه الإصلاحات. متى أمكن ذلك، فأوقف تشغيل كل الملحقات أو افصلها عن أي من المركبتين عند القيام بالتشغيل بمساعدة بطارية أخرى.

٤. أوقف تشغيل كلتا المركبتين. افصل الملحقات غير الضرورية الموصلة في ولاعة السجائر أو مخارج الطاقة الإضافية. قم بإيقاف تشغيل الراديو واللمبات التي لا تحتاج إليها.

٥. افتح غطاء المحرك. راجع غطاء المحرك ◁ ٢٥٥.

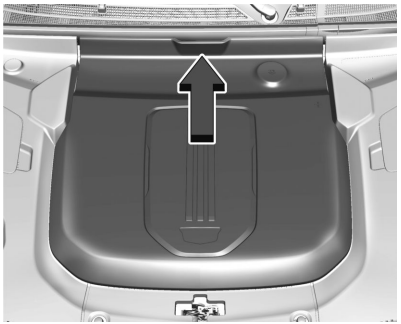

المركبات بدون تخزين تحت غطاء المحرك

لفتح الغطاء، اسحب المقبض لفك المشابك وإزالة الغطاء.

المركبات مع تخزين تحت غطاء المحرك

لفتح الغطاء، اسحب المقبض على جانبي المركز لتحرير المزلاج.

٦. حدد موقع البطارية الموجبة (+) والنقطة الأرضية السالبة (-).

⚠ تحذير

قم دائمًا بفحص كابلات التوصيل قبل استخدامها. يمكن لكابلات التوصيل ذات العزل السائب أو المفقود أن تعرّضك لصدمة كهربائية أو تتسبّب في إلحاق الضرر بالمركبة. لذلك، لا تستخدم كابلات التوصيل التي تبدو تالفة.

٧. تأكد من أن كبلات التوصيل غير مرتخية أو يوجد بها عزل.

٨. صِل أحد طرفي الكابل الموجب الأحمر (+) بالطرف الموجب (+) للبطارية الفارغة. لا تحدث تلامس بين النهاية الأخرى وأي أطراف معدنية.

٩. صِل طرف الكابل الموجب الأحمر (+) الآخر بالطرف الموجب (+) للبطارية الجيدة.

١٠. صِل أحد طرفي الكابل الأسود السالب (-) بطَرف البطارية السالب (-) الجيد.

لا تحدث تلامس بين النهاية الأخرى وأي شيء حتى يتم الانتقال إلى الخطوة الأخرى.

١١. صِل الطرف الآخر من الكابل السالب (–) بنقطة تأريض السالبة (–) للبطارية الفارغة.

١٢. الآن ابدأ المركبة بالبطارية الجيدة واستمر في تشغيل المركبة لفترة من الوقت.

١٣. حاول تشغيل المركبة التي توجد بها البطارية الفارغة. إذا لم تعمل المركبة بعد عدة محاولات، ربما تكون المركبة بحاجة إلى الصيانة.

إزالة كبل التوصيل

بغية إزالة كابلات التوصيل، قم بتنفيذ الخطوات من ٩ إلى ١٢ بشكل معاكس وبالترتيب الدقيق. بعد بدء تشغيل السيارة المعطلة وإزالة الكابلات المتصلة بالبطارية، اترك السيارة تدور لعدة دقائق.

سحب المركبة

نقل مركبة معطلة

تنبيه

قد يؤدي نقل المركبة المعطّلة بشكل خاطئ إلى إلحاق الضرر بها. استخدم أحزمة الإطارات المناسبة لتثبيت المركبة على شاحنة القطر المسطّحة. لا تقم بربط المركبة أو تثبيتها على أي إطار أو هيكل سفلي أو مكوّن من نظام التعليق غير محدّد أدناه. ولا تقم بتحريك المركبة إذا كانت إطارات محور الدفع فيها ملامِسة للأرض. لا تغطي بوليصة ضمان المركبة هذا النوع من الضرر.

تنبيه

يمكن أن تكون المركبة مزوّدة بفرامل ركن كهربائية (EPB) و/أو بناقل تروس إلكتروني. في حالة فقد طاقة بطارية ١٢ فولت، لا يمكن تحرير فرامل الركن الكهربائية (EPB)، ولا يمكن نقل المركبة إلى الوضع N (محايد). يجب عندئذٍ وضع مزلاجات للإطارات أو منصة نقل صغيرة تحت الإطارات العالقة بغية منع إلحاق الضرر بالمركبة أثناء عملية التحميل/الإنزال. سيؤدي سحب المركبة إلى إلحاق ضرر لا تغطيه بوليصة ضمان المركبة.

تنبيه

يمكن أن تكون المركبة مزوّدة بحلقة للقطر. قد يؤدي الاستخدام الخاطئ لحلقة القطر إلى إلحاق الضرر بالمركبة وهذا النوع من الضرر غير مغطّى ببوليصة ضمان المركبة. إذا كانت متوفرة، فاستخدم حلقة القطر لتحميل المركبة على شاحنة قطر مسطّحة، انطلاقًا من أرض مسطحة، أو لتحريك المركبة لمسافة قصيرة جدًا وبسرعة المشي. إنّ حلقة القطر ليست مصمّمة لاسترداد المركبات من طرق وعرة. وعند استخدام حلقة القطر،

(يتبع)

تنبيه (يتبع)

يجب أن تكون المركبة في الوضع N (المحايد) ويجب تحرير فرامل الركن الكهربائية (EPB).

اتصل بخدمة السحب المتخصصة إذا كان لابد من نقل المركبة المعطلة. توصي GM بشاحنة سحب مسطحة لنقل مركبة معطلة. استخدم الممرات للمساعدة في تقليل زاوية الارتفاع، إذا لزم الأمر.

إذا تم تجهيزها، فقد توجد حلقة سحب بالقرب من الإطار الاحتياطي أو مقبس الطوارئ. لا تستخدم حلقة السحب لسحب المركبة على الجليد أو الوحل أو الرمال أو الحفر. قد تحتوي حلقة السحب على أسنان لولبية للجانب الأيمن أو الأيسر. توخ الحذر عند تركيب أو إزالة حلقة السحب.

يجب أن تكون المركبة في الوضع N (محايد) ويجب تحرير فرامل الركن الكهربائية عند تحميل المركبة على شاحنة سحب مسطحة.

- إذا كانت المركبة مزودة بوضع غسل المركبة وبها طاقة بطارية ١٢ فولت، فراجع "وضع غسل المركبة" ضمن وحدة القيادة الكهربائية ⇦ ١٨٢ لوضع المركبة في الوضع N (محايد).
- في حالة نفاد بطارية ١٢ فولت و/أو عدم بدء تشغيل المركبة، فلن تتحرك المركبة. حاول التشغيل بمساعدة بطارية أخرى لبدء تشغيل المركبة. ارجع إلى بدء التشغيل بوصلة البطارية ⇦ ٢٩٣ وإذا نجح التشغيل بمساعدة بطارية أخرى، فحاول إجراء "وضع غسل المركبة".
- إذا لم ينجح التشغيل بمساعدة بطارية أخرى، فلن تتحرك المركبة. يجب استخدام زلاجات أو حوامل الإطارات في أسفل الإطارات غير المتحركة لمنع تلف المركبة.

نقطة ملحق حلقة السحب الأمامية

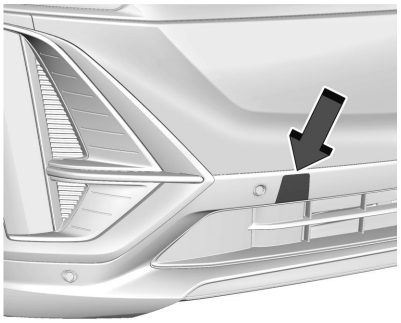

١. افتح الغطاء الموجود على لوحة أجهزة البيان بحذر باستخدام التجويف الصغير الذي يخفي حلقة السحب.

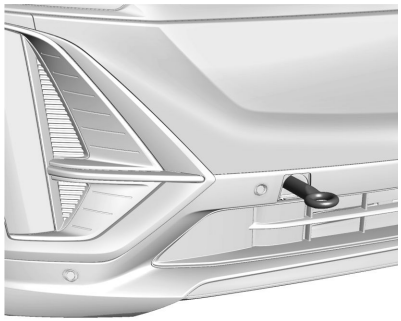

٢. قم بتثبيت حلقة السحب في التجويف وقم بتدويرها حتى يتم شدها بشكل كامل. عند إزالة حلقة السحب، أعد تركيب الغطاء مع وضع الثلمة في الوضع الأصلي.

نقطة ملحق حلقة السحب الخلفية

١. افتح الغطاء الموجود على لوحة أجهزة البيان بحذر باستخدام التجويف الصغير الذي يخفي حلقة السحب.

٢. قم بتثبيت حلقة السحب في التجويف وقم بتدويرها حتى يتم شدها بشكل كامل. عند إزالة حلقة السحب، أعد تركيب الغطاء مع وضع الثلمة في الوضع الأصلي.

العناية بالمظهر

العناية بالسطح الخارجي

أقفال

يتم تشحيم الأقفال في المصنع. استخدم وسيطاً لإزالة الصقيع فقط عند الضرورة القصوى وقم بتشحيم الأقفال بعد الاستخدام. راجع السوائل وزيوت التشحيم الموصى بها ⇦ ٣١٢.

غسيل المركبة

تنبيه

لا تستخدم محاليل تنظيف مسببة للتآكل أو حمضية أو تستند في تركيبتها إلى البترول؛ حيث قد تُتلف طلاء المركبة أو الأجزاء المعدنية أو البلاستيكية بها. لن يسري ضمان المركبة إذا حدث ضرر. يمكن الحصول على منتجات التنظيف المعتمدة من الوكيل الذي تتبعه. اتبع كافة التعليمات الخاصة بالمصنع فيما يتعلق بالاستخدام الصحيح للمنتجات،

(يتبع)

تنبيه (يتبع)

وتحذيرات السلامة الضرورية والتخلص بشكل سليم من أي من منتجات العناية بالمركبة.

تنبيه

تجنب استخدام غاسلات الضغط العالي لمسافة أقل من ٣٠ سم (١٢ بوصة) من سطح السيارة. استخدام آلات الغسيل التي تعمل بطاقة أكبر من ٨٢٧٤ كيلوباسكال (١٢٠٠ رطل/بوصة مربعة) من الممكن أن يتسبب في إتلاف أو إزالة الدهانات والملصقات.

تنبيه

لتجنب تلف الطلاء غير اللامع، لا تستخدم غاسلة مركبات أوتوماتيكية مزودة بفرش أو أجهزة غسل. استخدم فقط غسيل المركبة الأوتوماتيكي بدون لمس.

للحفاظ على طلاء المركبة، اغسله بشكل متكرر وبعيدًا عن أشعة الشمس المباشرة.

عند استخدام غسيل السيارة الآلي، اتبع تعليمات غسل السيارة. يجب إطفاء ماسحات الزجاج الأمامي والخلفي، إذا كانت متوفرة. قم بفك كل الملحقات الإضافية التي قد تتضرر أو تعيق أجهزة غسل السيارة.

اشطف المركبة جيدًا قبل الغسيل وبعده لإزالة مواد التنظيف بشكل كامل. في حالة ترك مثل هذه المواد لتجف فوق سطح المركبة، ربما يتسبب ذلك في حدوث الصدأ.

جفف سطح المركبة بمنشفة ناعمة، من الشمواة النظيف أو القطن لتفادي إحداث الخدوش وترك بقع المياه.

تنظيف المكونات تحت غطاء المحرك

تنبيه
تجنب استخدام الغسيل القوي لأي مكون أسفل غطاء المحرك يوجد عليه رمز . فقد يتسبب هذا في إحداث تلف ولن يغطي ضمان المركبة تكلفة إصلاحه.

قد تضر المذيبات أو عمال النظافة العدوانية المكونات الموجودة في تحت غطاء المحرك. تجنب استخدام المواد الكيميائية هذه. يوصى بالماء.

يمكن استخدام غاسلة تعمل بالضغط، ولكن توخ الحذر عند المناولة. يجب اتباع المعايير التالية:

- يجب أن يبقى ضغط الماء أقل من ١٤,٠٠٠ كيلوباسكال (٢,٠٠٠ رطلا في البوصة المربعة)
- يجب أن تكون درجة حرارة الماء أقل من ٨٠ درجة مئوية (١٨٠ درجة فهرنهايت).
- يجب استخدام فوهة الرش مع نمط رش بزاوية ٤٠ درجة أو أوسع.
- يجب أن تبقى فوهة على الأقل ٣٠ سم (١ قدم) بعيدًا من جميع الأسطح.

العناية بالشكل العام

تنبيه
إن استخدام مركبات الآلات أو مواد التلميع شديدة التأثير على الطبقة الأساسية/الطبقة الشفافة ربما يتسبب في إتلافها. استخدم فقط الشمع ومواد التلميع غير الكاشطة والمعدة خصيصاً لدهانات الطبقة الأساسية/الطبقة الشفافة في المركبة.

تنبيه
لا تضع مواد شمعية أو مواد تلميع على البلاستيك غير المغطى أو الفينيل أو المطاط أو الملصقات أو الخشب المقلد أو الطلاء غير اللامع حيث يمكن أن يتسبب هذا الأمر في حدوث تلفيات.

لا يوصى باستخدام مواد الشمع/الطلاءات الشفافة مانعة التسرب من خدمة ما بعد البيع. إذا تلفت الأسطح المطلية، فراجع وكيلك لتقييم التلف وإصلاحه. المواد الخارجية مثل كلوريد الكالسيوم والأملاح الأخرى، ومواد إذابة الجليد، والنفط والقطران، وعصارة النباتات وروث الطيور، والمواد الكيميائية الصادرة عن المداخن الصناعية، وما إلى ذلك، يمكن أن تلحق الضرر بدهانات المركبة إذا بقيت لفترة على الأسطح المطلية. اغسل المركبة بأسرع ما يمكن. في حالة الضرورة، استخدم منظفات غير كاشطة والتي تعتبر آمنة لاستخدامها على الأسطح المطلية لإزالة المواد الغريبة.

يجب إجراء صقل لطيف أو إضافة شمع يدويًا في بعض الأحيان لإزالة بقايا من طلاء الدهان. راجع وكيلك للتعرف على منتجات التنظيف المعتمدة.

للاحتفاظ بمظهر الدهان كما لو كان جديدا، اترك المركبة في مكان انتظار المركبات أو مغطاة بقدر الإمكان.

حماية الأجزاء المعدنية الخارجية اللامعة المصممة للزينة والحماية

تنبيه

إن عدم تنظيف وحماية الأجزاء المعدنية الخارجية اللامعة قد يؤدي إلى تشكل طبقة بيضاء ضبابية عليها أو حدوث تجاويف فيها. لن يغطي ضمان المركبة هذا النوع من الضرر.

الأجزاء المعدنية الخارجية اللامعة المتواجدة على السيارة مصنوعة من الألومنيوم أو الكروم أو الصلب الذي لا يصدأ. من أجل تفادي حدوث أي ضرر، اتبع دائماً تعليمات التنظيف التالية:

- تأكد من أن الجزء المعدني اللامع هو بارد عند لمسه قبل استخدام أي سائل تنظيف.
- لا تستخدم سوى محلول تنظيف معتمد للتعامل مع الألومنيوم أو الكروم أو الصلب غير القابل للصدأ. إنّ بعض المنظّفات تكون شديدة الحموضة أو تحتوي على مواد قلوية ويمكن أن تلحق الضرر بالقوالب.
- قم بتخفيف تركيز سائل التنظيف المركَّز حسب تعليمات المُصنّع.
- لا تستخدم سوائل تنظيف غير مصممة للمركبات.
- ضع شمعاً غير خادش على المركبة بعد الغسل لحماية وإطالة عمر الطبقة الخارجية للأجزاء المعدنية اللامعة.

تنظيف المصابيح الخارجية/العدسات والشعارات والملصقات والأشرطة

تنبيه

قد يؤدي الإخفاق في تنظيف المصابيح بصورة جيدة إلى تلف أغطيتها وقد لا تدخل عملية الإصلاح تحت ضمان المركبة.

تنبيه

استخدام الشمع على الأشرطة ذات الطبقة السوداء قليلة اللمعان قد يزيد مستوى اللمعان ويشكّل طبقة نهائية غير منتظمة الشكل. قم بتنظيف الأشرطة قليلة اللمعان بالماء والصابون فقط.

لا تستخدم إلا الماء الفاتر أو البارد وقطعة من القماش الناعم مع صابون مخصص لغسيل السيارات، لتنظيف اللمبات والعدسات والشعارات الخارجية وما شابهها. اتبع التعليمات الموجودة في "غسيل المركبة" في جزء سابق من هذا القسم.

أغطية المصابيح مصنوعة من البلاستيك وبعض الأغطية الواقية للأشعة فوق البنفسجية. تجنب إجراء عملية التنظيف أو المسح على الجاف.

تجنب استخدام أي مما يلي على أغطية المصابيح:

- مواد كاشطة أو كاوية.
- سوائل غسيل وأي مواد تنظيف أخرى بتركيزات أعلى من النسبة التي ينصح بها المصنع.
- مواد مذيبة أو كحوليات أو أي منظفات قوية.
- كاشطات الثلج أو أي أجهزة صلبة.
- أغطية تجميلية تباع في الأسواق أو أي أغطية في حالة إضاءة المصابيح، بسبب انبعاث الحرارة منها.

مداخل الهواء

قم بتنظيف أية اتساخات من مداخل الهواء، بين غطاء المحرك والزجاج الأمامي، أثناء غسيل المركبة.

الزجاج الأمامي وشفرة الماسحات

نظف الزجاج الأمامي من الخارج بمنظف الزجاج.

نظف الريش المطاطية باستخدام قطعة من القماش خالية من الوبر أو منشفة ورقية بعد غمرها في سائل تنظيف الزجاج الأمامي أو سائل

تنظيف معتدل. اغسل الزجاج الأمامي جيدا عند تنظيف الشفرات. الحشرات، والأوساخ، وعصارة النباتات، وتراكم مواد الغسيل/التشميع من الممكن أن تتسبب في تلويث الماسحة.

استبدل شفرات الماسحة إذا كانت مستهلكة أو تالفة. قد يحدث التلف نتيجة التعرض لقدر كبير من الأجواء المتربة والرمال والملح والحرارة والشمس والثلوج والجليد.

أشرطة الريح والمطر

ضع الشحم على أشرطة الحماية من عوامل الطقس لجعلها تدوم لمدة أطول، وتساعد على إحكام العزل، وتمنع الالتصاق أو صدور الصرير. قم بتشحيم الشرائط المناخية مرة واحدة على الأقل في السنة. الطقس الحار والجاف قد يستلزم تكرار التزليق. ويمكن إزالة العلامات السوداء الناتجة عن المطاط على الأسطح المطلية عن طريق مسحها بقطعة قماش نظيفة.

إطارات

تنبيه

إن استخدام منتجات طلاء الإطارات التي تحتوي على مشتقات البترول على المركبة من الممكن أن يتسبب في إتلاف الدهان و/أو

(يتبع)

تنبيه (يتبع)

الإطارات. عند وضع مادة طلاء الإطارات، امسح دائما الزوائد من على الأسطح المطلية في المركبة.

استخدم فرشاة خشنة مع منظف الإطارات لتنظيف الإطارات.

العجلات والجنوط

تنبيه

قد تتعرض العجلات الجنوط المصنوعة من الكروم إذا لم يتم غسل المركبة بعد قيادتها على الطرق التي يتناثر عليها كلوريد الماغنسيوم أو كلوريد الكالسيوم. ويتم استخدام هذه العجلات والجنوط على الطرق لأسباب معينة مثل وجود الأتربة والثلوج. اغسل دائمًا الأجزاء المطلية بالكروم بالصابون والماء بعد تعرضها لتلك المواد.

تنبيه

لتجنب تلف سطح العجلات الجنوط، تجنب استخدام الصابون أو المواد الكيميائية القوية أو مواد التلميع الكاشطة أو المنظفات أو الفرش. لا تستخدم سوى محاليل التنظيف المعتمدة من جنرال موتورز. تجنب قيادة المركبة مباشرة بعد غسلها بإحدى ورش غسل السيارات آليًا التي تستخدم فرش تنظيف الإطارات / العجلات المصنوعة من كربيد السيليكون. فقد يحدث تلف، ولن يغطي ضمان المركبة عمليات الإصلاح.

استخدم قطعة قماش ناعمة ونظيفة مع الماء والصابون المعتدل لتنظيف العجلات. بعد الشطف بالكامل باستخدام مياه نظيفة، جفف باستخدام منشفة ناعمة ونظيفة. يمكن بعد ذلك وضع الشمع.

تشحيم مكونات الهيكل

ضع الشحم على كل أسطوانات الأقفال ومفصلات غطاء المحرك ومفصلات الباب الخلفي، ما لم تكن هذه المكونات بلاستيكية. يحافظ وضع شحوم السليكون على أشرطة الحماية من الطقس باستخدام قطعة قماش نظيفة عليها لمدة أطول، ويساعد على إحكام العزل، ويمنع الالتصاق أو صدور الصرير.

صيانة الجزء السفلي

تنبيه
بالنسبة للمركبات الكهربائية أو المركبات الهجينة، احرص على العناية بنظام الجهد العالي بشكل منتظم. لا تقم بتوجيه الرذاذ عالي الضغط نحو الموصلات أو الكابلات أو أيّ من فتحات التهوية أو نحو محيطها. فقد يؤدي الضغط العالي إلى إتلاف مانعات التسرب ومكوّنات البطارية.

على الأقل مرتين، في الربيع والخريف، استخدم ماءً عاديًا لشطف أي مواد أكالة بالهيكل السفلي. اعتن جيدًا بتنظيف المناطق التي قد يتجمع بها الطين والمخلفات العالقة الأخرى.

لا تقم بغسل صندوق نقل التروس و/أو مانعات التسرب في خرج المحور الأمامي/الخلفي بشكل مباشر وبواسطة الضغط. لأن المياه ذات الضغط المرتفع قد تؤدي إلى فتح الأقفال وتلويث السائل. وبالتالي فالمياه الملوثة ستؤدي إلى تقليل عمر صندوق النقل و/أو المحاور وسيلزم استبدالها.

تلف الألواح المعدنية

إذا كانت المركبة تالفة وتحتاج إلى إصلاح الألواح المعدنية أو استبدالها، تأكد من وضع ورشة الإصلاح مادة مضادة للصدأ للأجزاء التي تم إصلاحها أو استبدالها لاستعادة الحماية من الصدأ.

سيوفر مصنع قطع الغيار الأصلية الحماية من الصدأ مع الحفاظ على ضمان المركبة.

تلف الدهان

أصلح الكسور والخدوش الطفيفة بسرعة باستخدام مواد التجميل التي يوفرها وكيلك لتجنب التآكل. يمكن علاج المساحات الكبيرة التالفة من الدهان في ورشة الإصلاح التابعة للوكيل.

بقع الدهانات الكيماوية

قد تسقط الملوثات المحمولة جوًا على أسطح المركبة المطلية وتؤثر عليها مسببة حالات بهتان ألوان على شكل حلقات ملطخة وتكوّن بقع داكنة صغيرة غير منتظمة على سطح الدهان. انظر "العناية بالشكل العام" في جزء سابق من هذا القسم.

العناية الداخلية

للحيلولة دون حالات الكشط التي تسببها الجسيمات المتسخة، نظِّف الجزء الداخلي للمركبة بانتظام. قبل استخدام المنظفات، اقرأ تعليمات السلامة الموجودة على الملصق واتبعها جيدًا. أثناء تنظيف الأجزاء الداخلية بالمركبة، افتح الأبواب والنوافذ لتحصل على التهوية المناسبة. أوراق الجرائد أو الأقمشة الداكنة قد تتسبب في تلويث الأجزاء الداخلية بالسيارة.

تنبيه
قُم على الفور بإزالة المنظفّات وغسول اليدين وكريم الوقاية من الشمس وطارد الحشرات عن جميع الأسطح الداخلية بغية تجنّب إلحاق الضرر الدائم بها.

تنبيه
استخدم منظّفات مصنّعة خصيصًا للأسطح التي يتم تنظيفها للحيلولة دون حدوث أيّ ضرر دائم في المركبة. ضع كل المنظّفات على قطعة التنظيف مباشرةً. لا تقم برش المنظفات مباشرةً على أي مفاتيح أو عناصر تشغيل.

عند استخدام منظّفات الصابون السائل، اتبع الإرشادات الموجودة على ملصق المنظّف أو محلول الصابون المحدّد للحصول على التعليمات الخاصة بالتخفيف.

تنبيه

لتجنّب أي ضرر:

- لا تستخدم مطلقًا موس حلاقة أو أية أداة حادة لإزالة الأوساخ من على أي من الأسطح الداخلية.
- لا تستخدم فرشاة ذات شعر جاف مطلقًا.
- لا تحك أي سطح بشدة أو بضغط مفرط.
- تأكّد من عدم تعرّض أيّة مكونات كهربائية مكشوفة للبلل.
- لا تستخدم المواد المطهرة الخاصة بالمغسلة أو أنواع الصابون المخصصة لغسيل الأطباق مع مواد إزالة الشحوم. لا تستخدم محاليل تشتمل على صابون قوي أو كاوٍ.
- لا تغمر الكسوة بالماء عند تنظيفها.
- لا تستخدم مواد مذيبة أو منظفات تشتمل على مواد مذيبة.
- لا تستخدم مناديل مطهّرة معطّرة أو تحتوي على مواد مبيّضة. لا تستخدم المناديل المطهّرة التي قد تساهم في انتقال

(يتبع)

تنبيه (يتبع)

اللون إليها أو المنظّفات التي قد تعرّض مظهر السطح الداخلي للتغيير عند استخدامها.

- لا تستخدم معقّمات اليدين المعطّرة أو المصنوعة من مادة هلامية. إذا لامس معقّم اليدين الأسطح الداخلية للمركبة، انزع اللطّخة على الفور ونظّف السطح بقطعة قماش ناعمة مبلّلة بمحلول من الصابون الخفيف والماء.

الزجاج الداخلي

للتنظيف، استخدم قطعة قماش من الألياف الدقيقة مبلّلة بالماء. امسح القطرات المتبقية باستخدام قطعة قماش جافة ونظيفة. عند الضرورة، استخدم منظف زجاج تجاريًا بعد التنظيف بالماء فقط.

تنبيه

للحيلولة دون حدوث خدوش، لا تعمد مطلقًا لاستخدام المنظفات المسببة للتآكل على زجاج المركبات. فقد تتسبب المنظفات المسببة للتآكل أو التنظيف العنيف في إتلاف مزيل الضباب من النوافذ الخلفية.

يؤدي تنظيف الزجاج الأمامي باستخدام المياه خلال فترة الثلاثة إلى الستة أشهر الأولى من ملكية السيارة إلى تقليل الميل إلى تكدس الضباب عليها.

أغطية مكبرات الصوت

قم بالتنظيف بالمكنسة الكهربائية برفق حول غطاء مكبر الصوت بحيث لا يتعرض للأضرار. نظّف البقع بماء وصابون معتدل فقط.

القوالب المطلية

تنظيف القوالب المطلية.

- عندما تكون متسخة بشكل خفيف، نظفها باستخدام إسفنجة أو قطعة قماش خالية من الوبر ومبلّلة بقليل من الماء.
- عندما تكون شديدة الاتساخ، استخدم مزيجا من الماء والصابون.

الفينيل/المطاط

إذا كانت المركبة مزوّدة بأرضية من الفينيل وبحصائر من المطاط، استخدم قطعة قماش ناعمة و/أو فرشاة مبلّلة بالماء لإزالة الغبار والأوساخ. ولإجراء تنظيف أكثر فعالية، استخدم محلولًا من الصابون الخفيف والماء.

تحذير

لا تستخدم المنظّفات التي تحتوي على السيليكون أو المنتجات المصنوعة من الشمع أو المنظفات التي تزيد من لمعان الأرضيات والحصائر المصنوعة من الفينيل/المطاط. فقد تؤدي هذه المنظفات إلى تغيير مظهر وملمس الفينيل/المطاط بشكل دائم كما قد تجعل الأرضية زلقة. قد تنزلق قدمك أثناء تشغيل المركبة، وقد تفقد السيطرة، ما يؤدي إلى وقوع حادث. ويمكن أن تتعرض أنت أو الآخرون للإصابة.

القماش/السجاد/الجلد المدبوغ

ابدأ باستخدام مكنسة كهربائية لتنظيف السطح مع استخدام مرفق بفرشاة ناعمة. عند استخدام ملحق دوار للمكنسة الهوائية، فاستخدمه فقط على سجادة الأرضية. قبل التنظيف، قم بإزالة أكبر قدر يمكنك من الأتربة:

- جفف السوائل برفق مستخدمًا منشفة ورقية. واصل التجفيف حتى لا تتبقى أية بقع يمكن إزالتها.
- بالنسبة إلى الأوساخ الصلبة، أزل أكبر قدر ممكن منها قبل التنظيف باستخدام المكنسة الكهربائية.

للتنظيف:

١. اغمر قطعة من القماش النظيف الخالي من الوبر وثابت الألوان في الماء. يوصى باستخدام القماش ذي الأنسجة الدقيقة للحيلولة دون انتقال الوبر إلى السجاد أو النسيج.
٢. أزل الرطوبة الزائدة عبر العصر برفق حتى يتوقف تساقط قطرات المياه من قماش التنظيف.
٣. البدء بالحافة الخارجية للبقعة والمسح برفق باتجاه المنتصف. ثُم بطيّ قطعة التنظيف باستمرار لاستخدام المساحات النظيفة فيها للحيلولة دون التصاق الأوساخ بالأنسجة.
٤. واصل حك المنطقة المتسخة برفق إلى أن يتوقف انتقال الأتربة إلى قماش التنظيف.
٥. وإذا لم تتم إزالة الأتربة بشكل تام، فاستخدم محلول صابون معتدلاً متبوعًا فقط بالصودا الباردة.

إذا لم تتم إزالة الأتربة بشكل تام، فقد يستلزم الأمر استخدام منظف كسوة تجاري أو مزيل بقع. اختبر جزءا صغيرا للتأكد من ثبات اللون قبل استخدام منظف الكسوة أو مزيل البقع. إذا تشكلت حلقات، فنظف السجاد أو الأنسجة بالكامل.

بعد التنظيف، استخدم مناديل ورقية لامتصاص الرطوبة المتبقية.

تنظيف الأسطح شديدة اللمعان وشاشتا حالة المركبة والراديو

استخدم قطعة قماش من الألياف المصغرة على الأسطح عالية اللمعان أو على شاشات السيارة. أولاً، استخدم فرشاة شعر ناعمة لإزالة الأتربة التي قد تخدش الأسطح. ثم نظف برفق عن طريق المسح باستخدام قطعة القماش من الألياف المصغرة. لا تستخدم المنظفات أو المذيبات الخاصة بالنوافذ. وبصفة دورية، اغسل قطعة القماش من الألياف الدقيقة على حدة، وذلك باستخدام قليل من الصابون. لا تستخدم مواد التبييض أو منعّم أنسجة. واشطفها تمامًا واتركها تجف في الهواء قبل استخدامها مرة أخرى.

تنبيه

لا تستخدم جهازًا يحتوي على كأس شفط لتنظيف الشاشة؛. فقد يتسبب هذا في إحداث تلف ولن يغطي ضمان المركبة تكلفة إصلاحه.

لوحة العدادات والجلد والفينيل والأسطح البلاستيكية الأخرى وأسطح الطلاء قليلة اللمعان والأسطح الخشبية بمسام مفتوحة بشكل طبيعي

تنبيه

قد يتسبب غمر الجلد أو نقعه في الماء، وبخاصة الجلد المثقوب، فضلاً عن الأسطح الداخلية الأخرى، في تلف دائم. امسح الرطوبة المفرطة من على هذه الأسطح بعد التنظيف ودعها تجف بصورة طبيعية. تجنب استخدام الحرارة، أو البخار، أو مزيلات البقع. تجنب استخدام السوائل التي تحتوي على الكحول أو المواد المذيبة على المقاعد الجلدية. لا تستخدم المنظفات التي تشتمل على السليكون أو المنتجات التي تستند في تركيبتها إلى الشمع. يمكن للمنظفات التي تشتمل على تلك المواد المذيبة تغيير مظهر وشكل الجلد أو الفرش الناعم، ومن ثم لا يوصى باستخدامها.

تنبيه

قد يتسبب استخدام معطرات الجو في تلف دائم للمواد البلاستيكية والأسطح المطلية. إذا لامس معطر الجو أي سطح بلاستيكي أو مطلي داخل المركبة، فنشفه على الفور ونظّفه باستخدام قطعة قماش مبللة بمحلول صابون معتدل. واعلم أن ضمان المركبة لن يغطي التلفيات الناجمة عن استخدام معطرات الجو.

استخدم الهواء المضغوط أو مكنسة كهربائية لإزالة السوائل أو الغبار تحت غطاء وحدة التحكم متعددة الوظائف (MFC)، إذا كانت المركبة مزودة بها.

استخدم فرشاة ذات شعر ناعم لإزالة الأتربة من على المقابض والشقوق بمجموعة العدادات. استخدم نسيجًا دقيقًا ناعمًا مبللاً بالماء لإزالة الأتربة والتخلص من الأوساخ غير الثابتة. ولإجراء تنظيف أكثر فعالية، استخدم قطعة قماش من الألياف الدقيقة مبلّلة بمحلول من الصابون الخفيف والماء.

لا تستخدم المنظفات التي تزيد من اللمعان، وخصوصا على لوحة العدادات. فقد يخفض الوهج المنعكس من القدرة على الرؤية عبر الزجاج الأمامي في ظل ظروف معينة.

غطاء غرفة الشحن وشبكة حفظ خدمات الراحة

في حالة توافره، اغسل المركبة بماء دافئ وأحد المنظفات المعتدلة. تجنب استخدام كلور التبييض. ثم اشطفها بالماء البارد، واتركها تجف تمامًا.

العناية بأحزمة الأمان

حافظ على نظافة وجفاف الأحزمة.

⚠ تحذير

لا تستعمل مُبيّض مع أحزمة الأمان ولا تقم بصبغها. فقد يؤدي ذلك إلى إضعاف الأشرطة بشدة. وفي حالة وقوع حادث، قد لا تتمكن أحزمة الأمان من توفير الحماية الملائمة. قم بغسل وشطف أحزمة الأمان بصابون معتدل وماء فاتر فقط. اترك الأشرطة لتجف.

سجادات الأرضية

⚠ تحذير

إذا كان مقاس سجاد الأرضية غير مناسب أو إذا لم يتم تركيبه بشكل صحيح، فقد يعيق استخدام الدواسات. وقد يؤدي التداخل مع الدواسات إلى الضغط على دواسة الوقود بطريقة غير مقصودة و/أو زيادة مسافة التوقف، وهو ما قد يؤدي إلى حدوث تصادم أو التعرض لإصابة. تأكد أن سجادة الأرضية لا تعيق الدواسات.

اتبع الإرشادات التالية لاستخدام حصائر الأرضية بطريقة مناسبة:

- لقد تم تصميم حصائر الأرضية الأصلية بشكل يتناسب مع مواصفات مركبتك. وإذا تطلّب الأمر استبدال حصائر الأرضية، يوصى بشراء حصائر للأرضية معتمدة من شركة جنرال موتورز. قد لا يتم تثبيت سجاجيد الأرضية من الأنواع الأخرى بخلاف سجاجيد جنرال موتورز بطريقة صحيحة، وقد تعيق الدواسات. تأكد دومًا أن سجاجيد الأرضية لا تتداخل مع الدواسات.
- لا تستخدم سجادة أرضية إذا لم تكن المركبة مزودة بماسكة سجادة أرضية على أرضية جانب السائق.
- استخدم السجادة مع وضع الجانب الصحيح نحو الأعلى. لا تقلبها.
- لا تضع أي شيء فوق سجادة الأرضية في جانب السائق.
- استخدم سجادة أرضية واحدة في جهة السائق.
- لا تضع سجادة أرضية فوق سجادة أخرى.

فك سجاجيد الأرضية واستبدلها

يتم تثبيت حصيرة الأرضية الخاصة بجانب السائق في موضعها بواسطة أزرار احتجاز.

يتم تثبيت حصيرة الأرضية الخاصة بجانب الراكب في موضعها بواسطة أزرار احتجاز.

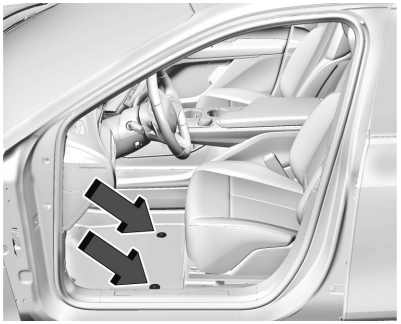

١. اسحب الجزء الخلفي من سجادة الأرضية لإلغاء قفل الماسك وقم بإزالته.
٢. أعد التثبيت بواسطة تبطين فتحة ماسك سجادة الأرضية فوق ماسك الممسحة وقم بتثبيتها في مكانها.
٣. تأكد أن سجادة الأرضية مثبتة جيدًا في مكانها. تأكد من أن سجادة الأرضية لا تعيق الدواسات.

تنظيف سجاد الأرض المطاطي (سجاد لجميع الأحوال الجوية وبطانات الأرضيات)

راجع "الفينيل/المطاط" ضمن العناية الداخلية ⇦ ٣٠٢ للحصول على معلومات مهمة عن التنظيف.

الخدمة والصيانة

معلومات عامة
معلومات عامة ٣٠٧
جدول الصيانة
جدول الصيانة ٣٠٨
الفحوصات وأعمال الخدمة التي يقوم بها المالك
الفحوصات وأعمال الخدمة التي يقوم بها المالك ٣٠٩
عمليات الصيانة والعناية الإضافية
عمليات الصيانة والعناية الإضافية ٣٠٩
السوائل وزيوت التشحيم وقطع الغيار الموصى بها
السوائل وزيوت التشحيم الموصى بها .. ٣١٢
سجلات الصيانة
سجلات الصيانة ٣١٣

معلومات عامة

مركبتك استثمار مهم. يوضح هذا القسم الصيانة المطلوبة للمركبة. اتبع هذا الجدول لمساعدتك على تفادي تكاليف الإصلاح الباهظة نتيجة الإهمال أو الصيانة غير الملائمة. وقد يساعدك أيضًا على الاحتفاظ بقيمة المركبة تحسبًا لبيعها. تقع مسؤولية إجراء جميع أعمال الصيانة المطلوبة على المالك.

يوفر الوكيل فنيين مدربين يمكنهم إجراء الصيانة المطلوبة باستخدام قطع الغيار الأصلية البديلة. ولديهم أحدث الأدوات والتجهيزات لإجراء تشخيص سريع ودقيق.

يدرك الوكيل مدى أهمية توفير خدمات الصيانة والإصلاح بسعر منافس. ونظرًا لوجود الفنيين المدربين، فإن الوكيل هو المكان الأمثل لإجراء الصيانة الدورية مثل التناوب بين الإطارات وفحص عناصر الصيانة الإضافية، مثل الإطارات والفرامل والبطاريات وريش المساحة.

تنبيه

قد تتسبب الصيانة غير الصحيحة في الحاجة إلى إصلاحات مكلفة وقد لا يغطيها ضمان المركبة. إن الالتزام بفترات الصيانة وإجراء

(يتبع)

تنبيه (يتبع)

عمليات الفحص والمعاينة على المركبة واستخدام السوائل ومواد التشحيم الموصى بها إجراءات مهمة للحفاظ على المركبة في حالة جيدة.

لا تستخدم أي مواد كيميائية لم تعتمدها جنرال موتورز لشطف أو تلميع مركبتك. إن استخدام مواد الشطف أو التلميع، أو المذيبات، أو المنظفات، أو زيوت التشحيم غير المعتمَدة من جنرال موتورز قد يؤدي إلى الإضرار بالمركبة، وهذا يتطلب إصلاحات مكلِفة لا يغطيها ضمان المركبة.

تقع مسؤولية الالتزام بالتناوب بين الإطارات وبالخدمات المطلوبة على عاتق مالك المركبة. يوصى بالتوجه إلى الوكيل لإجراء أعمال الخدمة هذه كل ١٠٠٠٠ كم. الصيانة الصحيحة المنتظمة للسيارة تساعد في الحفاظ على حالة السيارة في صورة ممتازة.

الخدمات الإضافية المطلوبة للسيارات التي:

- تحمل ركاباً وبضائع مع مراعاة الحدود المسموحة وفقاً لبطاقة معلومات الإطارات والتحميل. راجع حدود حمولة المركبة ١٧٥ ⇦.
- يتم قيادتها على طرق ذات أسطح مناسبة للسير مع مراعاة حدود القيادة القانونية.

⚠ تحذير

من الممكن أن يكون تنفيذ أعمال الصيانة خطيرًا وقد يتسبب في وقوع إصابات خطيرة. فلا تنفّذ أعمال الصيانة إلا إذا توافرت لديك المعلومات الضرورية والأدوات والمعدات المناسبة. وإلا، فاطلب من وكيلك توفير فني مدرب للقيام بأعمال الصيانة. راجع إجراء أعمال الصيانة بنفسك ◁ ٢٥٤.

جدول الصيانة

الفحوصات وأعمال الخدمة التي يقوم بها المالك

مرة كل شهر

- افحص قيم ضغط نفخ الإطارات. راجع ضغط الإطارات ◁ ٢٨١.
- افحص الإطارات بحثًا عن التآكل. راجع فحص الإطارات ◁ ٢٨٨.
- افحص مستوى سائل غسل الزجاج الأمامي. راجع سائل نظام الغسل ◁ ٢٦٠.

كل خمس سنوات

- استبدال سائل الفرامل. راجع زيت الفرامل ◁ ٢٦٢.

مُجفف تكييف الهواء (استبدله كل سبع سنوات)

يحتاج نظام تكييف الهواء إلى الصيانة كل سبع سنوات. تتطلب هذه الخدمة استبدال المُجفف للمساعدة في إطالة عمر نظام تكييف الهواء وزيادة فعاليته التشغيلية. يمكن أن تكون هذه الخدمة معقدة. راجع وكيلك.

التناوب بين الإطارات والخدمات المطلوبة كل ١٠٠٠٠ كم

نفّذ التناوب بين الإطارات، إذا كان ذلك موصى به للمركبة، ونفّذ الخدمات التالية. راجع تدوير الإطارات ◁ ٢٨٨.

- افحص مستوى سائل التبريد بالسيارة.
- افحص مستوى سائل غسل الزجاج الأمامي. راجع سائل نظام الغسل ◁ ٢٦٠.
- افحص ريش ماسحة الزجاج الأمامي بيصرك بحثًا عن التآكل أو الشقوق أو الأجسام الغريبة. راجع العناية بالسطح الخارجي ◁ ٢٩٨. استبدل ريش الماسحة المتآكلة أو التالفة. راجع استبدال شفرة الماسحات ◁ ٢٦٦.
- افحص قيم ضغط نفخ الإطارات. راجع ضغط الإطارات ◁ ٢٨١.
- افحص تآكل الإطارات. راجع فحص الإطارات ◁ ٢٨٨.
- افحص ببصرك بحثًا عن تسربات السوائل.
- افحص نظام الفرامل. راجع العناية بالسطح الخارجي ◁ ٢٩٨.
- افحص بصريًا مكونات نظام التوجيه والتعليق والشاسيه للتحقق من عدم تلفها، بما في ذلك التصدعات أو التمزقات في المدسات المطاطية أو الأجزاء المرتخية أو المفقودة أو علامات التآكل مرة واحدة على الأقل كل عام. راجع العناية بالسطح الخارجي ◁ ٢٩٨.
- افحص نظام التوجيه الكهربائي للتحقق من صحة الملحقات والتوصيلات وعمليات الربط وعدم وجود تسريبات وشقوق وإحتكاك وغير ذلك.
- افحص بصريًا الأعمدة النصفية وأعمدة الإدارة للتحقق من عدم تآكلها بشكل مفرط و/أو تسرب مواد التشحيم منها و/أو تلفها وغير ذلك: إنبعاجات أو تصدعات الأنبوب أو ارتخاء وصلة السرعة الثابتة أو الوصلة العامة أو تشقق المدسات أو فقدانها أو ارتخاء مشابك المداس أو فقدانها أو ارتخاء المحمل المركزي بشكل مفرط أو ارتخاء أدوات التثبت أو فقدانها ووجود تسربات من مانعة تسرب المحور.

- افحص مكونات نظام أمان الأطفال. راجع فحص نظام الأمان ⇦ ٥٠.
- ضع مواد التشحيم على مكونات الهيكل. راجع العناية بالسطح الخارجي ⇦ ٢٩٨.
- افحص دواسة الوقود للكشف عن التلف أو زيادة الجهد أو الالتواء. استبدلها إذا لزم الأمر.
- افحص ببصرك دعامة الغاز بحثًا عن علامات التآكل أو الشقوق أو غيرها من التلفيات. افحص قدرة الدعامة على الثبات في وضع الفتح. إذا كانت القدرة على مواصلة الفتح منخفضة، قم بخدمة دعامة الغاز. راجع دعامة (دعامات) الغاز ⇦ ٢٦٦.

الخدمة الإضافية المطلوبة - الخدمة العادية

كل ١٠٠٠٠ كم

- استبدال مرشح الغبار. أو كل ١٢ شهرًا، أيهما أقرب. يلزم تغيير مرشح الغبار على فترات قريبة في حالة القيادة في مناطق ذات كثافة مرورية عالية أو مناطق بجودة هواء منخفضة أو بمستويات أتربة عالية أو في مناطق ضارة بالبيئة. قد يلزم تغيير مرشح الغبار في حالة انخفاض تدفق الهواء أو عند تكون ضباب على النوافذ أو عند انبعاث روائح غريبة. يستطيع وكيل GM المساعدة في تحديد التوقيت المطلوب لاستبدال المرشح.

كل ١٦٠٠٠ كم

- استبدل الدعامات الغازية الداعمة لرفع غطاء المحرك و/أو الهيكل. أو كل ١٠ أعوام، أيهما أقرب. راجع دعامة (دعامات) الغاز ⇦ ٢٦٦.

كل ٢٤٠٠٠٠ كم

- قم بتصريف دوائر التبريد ثم إعادة تعبئتها. أو كل ٥ أعوام، أيهما أقرب. راجع نظام التبريد ⇦ ٢٥٨.

الظروف الشاقة التي تتطلب الصيانة على فترات أقرب

- تُستخدم غالبًا في المدن كثيفة المرور في الطقس الحار.
- تُستخدم غالبًا على المنحدرات والمناطق الجبلية.
- تسحب مقطورة بصفة متكررة.
- تُستخدم للقيادة التنافسية أو عالية السرعة.
- تُستخدم كسيارة أجرة أو مركبة شرطة أو لخدمات توصيل السلع.

الخدمة الإضافية المطلوبة - خدمة الظروف الشاقة

كل ٧٠٠٠٠ كم

- تغيير سائل وحدة القيادة الكهربائية. راجع السوائل وزيوت التشحيم الموصى بها ⇦ ٣١٢.

الفحوصات وأعمال الخدمة التي يقوم بها المالك

- على الأقل مرتين سنويًا، يجب إجراء خدمة غسيل أسفل السيارة. انظر "صيانة الشاسيه" في العناية بالسطح الخارجي ⇦ ٢٩٨.

عمليات الصيانة والعناية الإضافية

مركبتك استثمار مهم وقد تساعدك العناية الجيدة بها على تفادي إصلاحات مكلفة في المستقبل. للحفاظ على أداء المركبة، قد يلزم إجراء خدمات صيانة إضافية.

ونوصي بتولي الوكيل تنفيذ هذه الخدمات - فالفنيون المدربون لدى الوكيل هم الأكثر دراية بالمركبة. ويستطيع الوكيل أيضًا إجراء تقدير شامل من خلال فحص متعدد النقاط لإرشادك إلى فترات العناية بالمركبة.

تهدف القائمة التالية إلى توضيح الخدمات والحالات التي قد تتطلب إجراء الخدمة.

البطارية

تعمل البطارية بقوة ١٢ فولت على توفير الطاقة اللازمة لبدء تشغيل المحرك وتشغيل أية ملحقات كهربائية إضافية.

- لتفادي الأعطال وفشل بدء تشغيل المركبة، احرص دائمًا على احتواء البطارية على طاقة التدوير القصوى.
- تم تزويد الفنيين المدربين لدى الوكيل بمعدات تشخيص لاختبار البطارية وضمان عدم تآكل الوصلات والكابلات.

السيور

- قد يلزم استبدال السيور إذا صدر عنها صوت صفير أو ظهرت عليها علامات التشقق أو التمزق.
- يمكن لفنيي الوكيل المدرَّبين الوصول إلى الأدوات والمعدات اللازمة لفحص السيور وإجراء عمليات الضبط أو الاستبدال الموصى بها عند الضرورة.

الفرامل

تعمل الفرامل على إيقاف المركبة وهي أمر ضروري للقيادة الآمنة.

- قد تتضمن علامات تآكل الفرامل صدور صوت سقسقة أو صرير أو صفير أو صعوبة إيقاف المركبة.
- تم تزويد الفنيين المدربين لدى الوكيل بالأدوات والمعدات اللازمة لفحص الفرامل والتوصية بقطع الغيار عالية الجودة المصممة خصيصًا للمركبة.

السوائل

يعمل ضبط مستويات السوائل واستخدام السوائل المعتمدة على حماية أنظمة المركبة ومكوناتها. انظر السوائل وزيوت التشحيم الموصى بها ⇦ ٣١٢ للتعرف على السوائل المعتمدة لدى جنرال موتورز.

- ينبغي فحص مستويات زيت المحرك وسائل غسل الزجاج الأمامي عند كل مرة يتم فيها تعبئة الوقود.
- قد تضيء مصابيح مجموعة العدادات للإشارة إلى انخفاض مستويات السوائل والحاجة إلى تعبئتها.

الخراطيم

تعمل الخراطيم على نقل السوائل وينبغي فحصها بصفة منتظمة لضمان عدم وجود تشققات أو تسربات بها. من خلال الفحص متعدد النقاط، يستطيع الوكيل فحص الخراطيم وإسداء النصح في حالة الحاجة إلى استبدالها.

المصابيح

من المهم أن تعمل المصابيح الرئيسية ومصابيح المؤخرة ومصابيح الفرامل بصورة جيدة حتى تتمكن من الرؤية ويراك الآخرون على الطريق.

- وتتضمن علامات حاجة المصابيح الرئيسية إلى العناية خفوت إضاءتها وعدم الإضاءة وظهور الشقوق أو التلف بها. ويجب فحص مصابيح الفرامل بصفة دورية لضمان إضاءتها عند الفرملة.
- من خلال الفحص متعدد النقاط، يستطيع الوكيل فحص المصابيح وملاحظة أية مشكلات بها.

ممتصات الصدمات والدعامات

تساعد ممتصات الصدمات والدعامات على تحقيق قيادة أكثر سلاسة.

- يمكن أن تتضمن علامات تآكلها اهتزاز عجلة القيادة أو الارتداد/التأرجح أثناء الفرملة أو قطع مسافة أطول أثناء الفرملة أو تآكل الإطارات بصورة غير متساوية.
- وكجزء من الفحص متعدد النقاط، يستطيع الفنيون المدربون لدى الوكيل فحص ممتصات الصدمات والدعامات بصريًا بحثًا عن علامات التسرب أو فشل مواد العزل أو التلف، ويمكنهم إرشادك فيما يتعلق بوقت إجراء الخدمة.

الإطارات

يجب نفخ الإطارات والتناوب بينها وموازنتها بالطريقة الصحيحة. وقد يساعد الاعتناء بالإطارات في توفير المال والوقود، كما قد يقلل من خطر تلف الإطارات.

- تتضمن علامات الحاجة إلى استبدال الإطارات ظهور ثلاث أو أكثر من العلامات الواضحة لتآكل مداس الإطار؛ ظهور الأسلاك أو الأنسجة خلال المطاط؛ أو ظهور الشقوق أو القطع في المداس أو الجانبين؛ أو ظهور الانتفاخ أو التمزق على الإطار.
- ويستطيع الفنيون المدربون لدى الوكيل فحص ذلك والتوصية بالإطارات المناسبة. وكذلك يستطيع الوكيل توفير خدمات موازنة الإطارات/العجلات لضمان تشغيل المركبة بسلاسة بجميع السرعات. يبيع الوكيل الإطارات التابعة للعلامات التجارية الشهيرة ويوفر إجراءات الخدمة لها.

العناية بالمركبة

تتوفر منتجات العناية بالمركبة لدى الوكيل وذلك للمساعدة في جعل المركبة تبدو دائمًا كأنها جديدة. للمعلومات حول كيفية تنظيف وحماية المركبة من الداخل والخارج، انظر العناية الداخلية ⇦ ٣٠٢ والعناية بالسطح الخارجي ⇦ ٢٩٨.

ضبط زوايا العجلات

إن ضبط زوايا العجلات أمر ضروري لضمان أفضل حماية للإطارات من التآكل وتحقيق أفضل أداء.

- وتتضمن علامات الحاجة إلى ضبط زوايا العجلات السحب أو عدم سلاسة التحكم في المركبة أو تآكل الإطارات بصورة غير معتادة.
- وتتوفر لدى الوكيل المعدات اللازمة لضمان الضبط الصحيح لزوايا العجلات.

الزجاج الأمامي

لضمان السلامة والمظهر اللائق وأفضل رؤية، حافظ على الزجاج الأمامي نظيفًا وشفافًا.

- تتضمن علامات التلف الخدوش والشقوق وانكسار الشظايا.
- ويستطيع الفنيون المدربون لدى الوكيل فحص الزجاج الأمامي والتوصية بالبديل المناسب عند الحاجة.

شفرات الماسحات

يجب تنظيف ريش الماسحة والحفاظ عليها في حالة جيدة لتوفير رؤية واضحة.

- تتضمن علامات التآكل ظهور الخطوط والمناطق غير المغسولة في الزجاج الأمامي وتآكل المطاط أو تمزقه.
- ويستطيع الفنيون المدربون لدى الوكيل فحص ريش الماسحة واستبدالها عند الحاجة.

السوائل وزيوت التشحيم وقطع الغيار الموصى بها

السوائل وزيوت التشحيم الموصى بها

يمكن الحصول على السوائل وزيوت التشحيم المحددة أدناه بالاسم، أو المواصفات، بما في ذلك السوائل أو زيوت التشحيم غير المدرجة هنا، من وكيلك.

الاستخدام	السائل/زيت التشحيم
وحدة القيادة الكهربائية	سائل صندوق التروس الأوتوماتيكي DEXRON ULV.
نظام الفرامل الهيدروليكية	سائل الفرامل الهيدروليكي DOT 4 المعتمد من GM. راجع وكيلك.
دوائر سائل تبريد السيارة	استخدم فقط ACDelco Premix (خليط ٥٠/٥٠ من الماء غير المتأين ومبرد DEX-COOL). راجع وكيلك.

سجلات الصيانة

بعد إجراء الخدمات المجدولة، سجل التاريخ وقراءة عداد المسافة، ومن قام بالخدمة ونوع الخدمات التي أجريت في المربعات الواردة بأسفل. احتفظ بجميع إيصالات الصيانة.

التاريخ	قراءة عداد المسافة	قام بالخدمة	ختم الصيانة	الخدمات التي أجريت

البيانات الفنية

تعريف المركبة
رقم تعريف المركبة (VIN) ٣١٤
تحديد أجزاء الخدمة ٣١٤
بيانات المركبة
القدرات والمواصفات ٣١٤

تعريف المركبة

رقم تعريف المركبة (VIN)

يوجد بيان التعريف القانوني هذا في الزاوية الأمامية للوحة العدادات على جانب المركبة الخاص بالسائق. يمكن رؤيته عبر الزجاج الأمامي من الخارج. كما يظهر رقم تعريف السيارة (VIN) على ملصق اعتماد السيارة وشهادات الملكية والتسجيل.

تحديد أجزاء الخدمة

إنّ الهدف من ملصق الشهادة هو تزويد فنّي الخدمة بمعلومات الخدمة الخاصة بالمركبة.

قد يكون هناك رمز شريطي (باركود) كبير على ملصق الشهادة الموجود على العمود الأوسط الذي يمك لفني الخدمة فحصه للحصول على المعلومات التالية:

- رقم تعريف المركبة (VIN)
- العلامات الخاصة بالطراز
- معلومات الطلاء
- خيارات الإنتاج

في حال عدم وجود رمز شريطي كبير على هذا الملصق، يمكن الحصول على هذه المعلومات نفسها على ملصق داخل صندوق الأمتعة.

بيانات المركبة

القدرات والمواصفات

القدرات التقريبية التالية متوفرة بوحدات قياس حسب النظامين الإنجليزي والمتري.

ارجع إلى السوائل وزيوت التشحيم الموصى بها ⇦ ٣١٢ للحصول على مزيد من المعلومات.

المادة	السعات	
	متري	إنكليزي
سائل تبريد تكييف الهواء	لمعرفة النوع والمقدار المطلوب لشحن نظام تكييف الهواء بوسيط التبريد، انظر بطاقة وسيط التبريد أسفل غطاء المحرك. ارجع إلى الوكيل الخاص بك للحصول على مزيد من المعلومات.	
نظام تبريد كامل*	راجع الوكيل.	
عزم صامولات العجلات	١٩٠ N•m	١٤٠ رطل قدم
*يمكن أن تكون إجراءات إعادة التعبئة أو إضافة سائل التبريد معقدة. راجع الوكيل.		

مواصفات وحدة القيادة الكهربائية

الطاقة	٣٧٣ كيلوواط
عزم الدوران	610 N•m

الأداء

أعلى سرعة للمركبة	٢١٠ كم/ساعة

معلومات العميل

معلومات العميل
بيان المطابقة ٣١٨
تسجيل بيانات المركبة والخصوصية
تسجيل بيانات المركبة والخصوصية ٣٣٢
الأمن السيبراني ٣٣٢
مسجلات بيانات الحدث ٣٣٢
OnStar ٣٣٣
نظام المعلومات والترفيه ٣٣٣

بيان المطابقة

أجهزة تردد اللاسلكي

الصين

- لا يجوز تغيير تردد الإرسال، وزيادة قدرة الإرسال (بما في ذلك مضخم طاقة التردد اللاسلكي الإضافي)، وعدم توصيل هوائي خارجي أو تغيير هوائي الإرسال.
- عند استخدامه، يجب ألا يتسبب في حدوث تداخل ضار في مختلف خدمات الاتصالات اللاسلكية القانونية. بمجرد العثور على التداخل، يجب إيقافه فورًا، ويجب اتخاذ تدابير لإزالة التداخل قبل أن يمكن الاستمرار في استخدامه.
- عند استخدام معدات لاسلكية ذات طاقة صغيرة، يجب التسامح مع التداخل من مختلف خدمات الراديو أو التداخل الإشعاعي من التطبيقات الصناعية والعلمية والطبية.
- لا يجوز استخدامه في الطائرات والمطارات.
- يجب أن يتوافق استخدام تجهيزات الإرسال اللاسلكي لمسافات قصيرة ذات الطاقة الصغيرة مع اللوائح ذات الصلة بالدولة بشأن إدارة الراديو.

نيجيريا

يتيح توصيل معدة الاتصالات هذه واستخدامها من قبل لجنة الاتصالات النيجيرية.

وحدة تردد الراديو للبطارية - فردية (Visteon)

Australia

رقم تقرير الاختبار 3621ERM.002A1

كوستاريكا

رقم الشهادة
00259-SUTEL-DGC-2023

جواتيمالا

رقم الشهادة SIT-DH-066-2023

إسرائيل

رقم الشهادة ٥٥-١٤٣٦٣

اليابان

تتوافق وحدة التردد اللاسلكي للبطارية (BRFM) مع شهادة قانون الراديو (معرف المنح 023-220001).

لا يجب تعديل هذا الجهاز (وإلا سيصبح رقم التعيين الممنوح غير صالح).

الأردن
رقم الموافقة TRC/34/10926/2022

Kazakhstan
رقم EAC AM-016/S.B-0095-2023

كوريا – الجنوبية
رقم التسجيل R-R-VC1-BRFMS

New Zealand
رقم تقرير الاختبار 3621ERM.002A1

عمان

OMAN TRA
TA-R/14679/22
D172338

بنما
رقم الشهادة 5741

الإمارات العربية المتحدة (UAE)

TRA
REGISTERED No:
ER15600/22
DEALER No:
DA0089862/12

المملكة المتحدة (UK)
رقم شهادة فحص النوع في المملكة المتحدة
EMA22RER0118

وحدة تردد الراديو للبطارية - فردية (Vitesco)

الأردن
رقم الموافقة على النوع
TRC/34/12766/2023

عمان
رقم الموافقة TRA/TA-R/16357/23
رقم الوكيل D172338

الإمارات العربية المتحدة (UAE)
رقم ترخيص ER23246/23 TDRA

وحدة التحكم في الجسم (B2NA0)
نظام البدء السلبي للدخول السلبي (جهاز الإرسال LF وجهاز الإرسال والاستقبال LF)

الصين
الطراز: B2NA0
تقرير رقم ٢٠٢٢١٥٠١١٢٣٣

كوستاريكا
رقم SUTEL
04607-SUTEL-DGC-2022

جواتيمالا
الرقم SIT-DH-122-2022

إسرائيل
رقم الشهادة 51-86414

الأردن
رقم الموافقة على النوع
TRC/34/10062/2022

كوريا – الجنوبية

رقم التسجيل R-R-ZFD-B2NA0

عمان

OMAN TRA
TA-R/13741/22
D100428

بنما

رقم الشهادة 5360

الإمارات العربية المتحدة (UAE)

TRA
REGISTERED No:
ER10725/22
DEALER No:
DA00290/21

وحدة مراقبة الخلايا (SLA8)

Australia

رقم تقرير الاختبار 3625ERM.003A1

كوستاريكا

رقم الشهادة
11074-SUTEL-DGC-2022

جواتيمالا

رقم الشهادة SIT-DH-244-2022

إسرائيل

رقم الشهادة 55-14354

اليابان

تتوافق وحدة مراقبة الخلية مع شهادة قانون الراديو (معرف المنح 023-220002).
لا يجب تعديل هذا الجهاز (وإلا سيصبح رقم التعيين الممنوح غير صالح).

الأردن

رقم الموافقة TRC/34/10865/2022

Kazakhstan

معرّف EAC: AM-016/
S.B-0096-2023
معرّف NSC: AM0000000135

كوريا – الجنوبية

رقم التسجيل R-R-VC1-SLA8

New Zealand

رقم تقرير الاختبار 3625ERM.002A2

عمان

OMAN TRA
TA-R/14681/22
D172338

بنما

رقم الشهادة 5683

الإمارات العربية المتحدة (UAE)

TRA
REGISTERED No:
ER15599/22
DEALER No:
DA0089862/12

المملكة المتحدة (UK)

رقم شهادة فحص النوع في المملكة المتحدة
EMA22RER0123

جهاز فتح باب المرآب مع LIN (LMHL5A)

كوستاريكا

رقم الشهادة
03486-SUTEL-DGC-2022

الاتحاد الأوروبي (EU) والمنطقة الاقتصادية الأوروبية (EEA)

CE

جواتيمالا

رقم الشهادة SIT-DH-173-2020

إسرائيل

رقم الشهادة 55-13169

الأردن

رقم الموافقة على النوع
TRC/34/10006/2022

عمان

OMAN TRA
TA-R/13539/22
D172338

بنما

رقم الشهادة 5225

الإمارات العربية المتحدة (UAE)

TRA
REGISTERED No:
ER08430/22
DEALER No:
Not Available

المملكة المتحدة (UK)

UKCA

الرادار حر اليدين (B2111)

Australia

كوستاريكا

رقم الشهادة
01592-SUTEL-DGC-2022

جمهورية الدومينيكان

رقم الشهادة DE-0000379-22

جواتيمالا

رقم الشهادة SIT-DH-021-2022

إسرائيل

رقم إعلان المطابقة 55-12957

اليابان

005-102959

الأردن

رقم الموافقة على النوع
TRC/32/9519/2022

Kazakhstan

الرقم المرجعي BY/112 11.01.TP020
000.00 06453

كوريا – الجنوبية

رقم التسجيل R-R-ALF-B2111

New Zealand

R-NZ

عمان

OMAN TRA
TA-R/13032/22
D100428

بنما

رقم الشهادة 5177

الإمارات العربية المتحدة (UAE)

TRA
REGISTERED No:
ER04644/22
DEALER No:
not available

الرادار بعيد المدى (LRR120)

كوستاريكا

رقم الشهادة -05638-SUTEL
DGC-2019

جمهورية الدومينيكان

رقم شهادة INDOTEL ١٩٠٠٥٦٣٣

الاتحاد الأوروبي (EU) والمنطقة الاقتصادية الأوروبية (EEA)

CE

إسرائيل

رقم الشهادة 55-15901

اليابان

رقم تسجيل
CETECOM 18-1-0245401T09
R215-JRA003

الأردن

رقم الموافقة على النوع TRC/
٣٢/٦٨٦٣/٢٠٢٠

Kazakhstan

كوريا – الجنوبية

رقم الشهادة R-C-1VN-77V12FLR

عمان

OMAN TRA
TA-R/7713/19
D172338

بنما

رقم الشهادة 3474

South Korea

رقم الشهادة R-C-1VN-77V12FLR

الإمارات العربية المتحدة (UAE)

TRA
REGISTERED No:
ER72325/19
DEALER No:
DA0020858/10

رادار قصير المدى (SBZA)

الصين

SBZA: معرف CMIIT: 2022LJ11830
SRR: معرف CMIIT: 2022LJ11657

كوستاريكا

رقم الشهادة
05995-SUTEL-DGC-2022

الاتحاد الأوروبي (EU) والمنطقة الاقتصادية الأوروبية (EEA)

رقم شهادة فحص النوع T.2021.12.0004

جواتيمالا

رقم الشهادة SIT-DH-157-2022

إسرائيل

رقم الشهادة 55-14227

اليابان

يتم منح هذا الجهاز وفقًا لقانون الراديو الياباني بموجب رقم المنح.: 219-210023
لا يجب تعديل هذا الجهاز (وإلا سيصبح رقم التعيين الممنوح غير صالح).

الأردن

رقم الموافقة على النوع
TRC/31/10345/2022

Kazakhstan

كوريا – الجنوبية

رقم الشهادة R-C-HLA-RS5_3A

New Zealand

رقم المورّد E3516

عمان

OMAN TRA
TA-R/14101/22
D172338

بنما

رقم الشهادة 5442

الإمارات العربية المتحدة (UAE)

TRA
REGISTERED No:
ER11776/22
DEALER No:
DA44932/15

المملكة المتحدة (UK)

رقم شهادة فحص النوع في المملكة المتحدة ١٠٦١١

رقم الفحص UKAS ٤٥١١

الراديو

الصين

مُعرّف CMIIT في شهادة الموافقة على النوع: 2022DJ2391

كوستاريكا

رقم الشهادة 04433-SUTEL-DGC-2023

جواتيمالا

رقم الشهادة SIT-DH-007-2023

اليابان

رقم شهادة النوع 21-112294-21-124151

R 204-A00036

الأردن
رقم الموافقة على النوع
TRC/34/10976/2022

كوريا – الجنوبية
رقم التسجيل R-R-BO2–VCURM1

عمان

OMAN TRA
TA-R/14736/22
D172249

الإمارات العربية المتحدة (UAE)
رقم ترخيص ER16436/22 TDRA

مستقبل الوظيفة عن بُعد (RFR)
Australia

جمهورية الدومينيكان
رقم شهادة INDOTEL
DE-0002403-18

كوريا – الجنوبية
رقم التسجيل R-R-HHF-HUFGM7190

New Zealand

R-NZ

عمان

OMAN TRA
TA-R/6220/18
D172338

مفتاح التحكم عن بعد
كوستاريكا
الرقم 06256-SUTEL-DGC-2018

جمهورية الدومينيكان
الرقم ١٨٠٠٩١١٩

الاتحاد الأوروبي (EU) والمنطقة الاقتصادية الأوروبية (EEA)

CE

جواتيمالا
رقم الشهادة SIT-DH-099-2018

إسرائيل
رقم الشهادة 51-86353

الأردن
رقم الموافقة على النوع
TRC/36/7715/2020

Kazakhstan

الرقم ٠٧٣١٣١٠

كوريا – الجنوبية

رقم الشهادة R-C-HHF-HUFGM2699

عمان

OMAN - TRA
TA-R/6218/18
D172338

الإمارات العربية المتحدة (UAE)

TRA
REGISTERED No:
ER66704/18
DEALER No:
DA36976/14

RFID – تحديد موقع جهاز تسجيل المركبة RFID بنافذة الميكروويف

الصين

نافذة الميكروويف: يسمح الزجاج الأمامي بالكامل بنقل الموجات الدقيقة. ضع جهاز الإرسال والاستقبال أفقيًا على جانب الراكب من الزجاج الأمامي بجوار أو خلف مرآة الرؤية الخلفية الداخلية. يجب ألا تقل المسافة من الحافة العلوية لجهاز التعريف الإلكتروني إلى الحافة العلوية للزجاج الأمامي عن ٤ سم. يجب ألا يعيق موضع جهاز الإرسال والاستقبال الرؤية الأمامية للسائق.

وحدة Telematics

الصين

وحدة التحكم الطرفية اللاسلكية في المركبة

الطراز G12C50RG1: رقم شهادة CCC 2023011606547878

رقم شهادة NAL 00-G855-238642

مُعرّف CMIIT في شهادة الموافقة على النوع: 2023CJ5749

الطراز G12C51XG1: رقم شهادة CCC 2022011606471243

رقم شهادة NAL 00-D923-228516

مُعرّف CMIIT في شهادة الموافقة على النوع: 2022CJ9378

الطراز G12C400G1: رقم شهادة CCC 2022011606452060

رقم شهادة NAL 17-D923-221126

مُعرّف CMIIT في شهادة الموافقة على النوع: 2022CJ4258

الطراز G12C500G1: رقم شهادة CCC 2022011606512486

رقم شهادة NAL 00-D923-229065

مُعرّف CMIIT في شهادة الموافقة على النوع: 2022CJ13704

جواتيمالا

رقم الشهادة SIT-DH-091-2023

الأردن

رقم الموافقة على النوع TRC/34/12066/2023

كوريا – الجنوبية

رقم الشهادة R-C-TeH-G12R400G1

الإمارات العربية المتحدة (UAE)

رقم ترخيص ER24938/23 TDRA

المملكة المتحدة (UK)

طراز G12R400G1: رقم شهادة فحص النوع SN23A0079

مستشعر ضغط الإطارات (BG6FD4)

الصين

جهاز إرسال مستشعر ضغوط الإطارات

الطراز: BG6FD4

مدى التردد: ٤٣٣,٩٢ +/- ٤٣ كيلوهرتز

طاقة الإرسال: <٥ ميجاواط EIRP

عرض النطاق الترددي المشغول: <٤٠٠ كيلوهرتز

كوستاريكا

رقم الشهادة
06447-SUTEL-DGC-2023

جواتيمالا

رقم الشهادة SIT-DH-128-2023

الأردن

رقم الموافقة على النوع
TRC/34/12391/2023

Kazakhstan

رقم الشهادة KG417/031.Д.0048361

كوريا – الجنوبية

رقم الشهادة R-C-SRD-BG6FD4

عمان

OMAN TRA
TA-R/15881/23
D172338

بنما

رقم الشهادة 6018

الإمارات العربية المتحدة (UAE)

TDRA
ER20788/23
UNITED ARAB EMIRATES

وحدة النسخ الاحتياطي الافتراضية (VKBM)

كوستاريكا

رقم الشهادة
10598-SUTEL-DGC-2022

جواتيمالا

رقم الشهادة SIT-DH-243-2022

إسرائيل (الطراز VTVKBM1)

رقم الشهادة 55-15418

اليابان

رقم تقرير الاختبار
20221127-WAC0100280Ar0

الأردن

رقم الموافقة على النوع
TRC/36/11014/2022

Kazakhstan

EAC

الرقم BY/112 11.01.TP020 030.01 00148

كوريا – الجنوبية

رقم التسجيل R-R-vT2-BEV3NFC

عمان

OMAN TRA
TA-R/14721/22
D202897

بنما

رقم الشهادة 5665

الإمارات العربية المتحدة (UAE)

TRA
REGISTERED No:
ER16852/23
DEALER No:
DA37380/15

وحدة المفتاح الافتراضي (VKM)

كوستاريكا

رقم الشهادة
01135-SUTEL-DGC-2023

إسرائيل

رقم الشهادة 51-98111

الأردن

رقم الموافقة على النوع TRC/
٣٦/١٠٨٨٧/٢٠٢٢

Kazakhstan

EAC

الرقم AM-016/S.B-0480-2023

بنما

رقم الشهادة 5806

الإمارات العربية المتحدة (UAE)

رقم ترخيص TDRA ER15639/22

مستشعر المفتاح الافتراضي (VKS)

كوستاريكا

الطراز PKA2.0.0: رقم الشهادة 01158-SUTEL-DCG-2023

الطراز PKA2.0.1: رقم الشهادة 01159-SUTEL-DCG-2023

الطراز PKA2.1.1: رقم الشهادة 01160-SUTEL-DCG-2023

جواتيمالا

رقم الشهادة SIT-DH-046-2023

الطراز PKA2.0.0

إسرائيل

رقم الشهادة 51-97928

الطراز PKA2.0.0

الأردن

رقم الموافقة على النوع TRC/ ٣٦/١٠٨٨٤/٢٠٢٢

الطراز PKA2.0.0

Kazakhstan

رقم شهادة AM-016/S.B-0479/2023

بنما

رقم الشهادة 5827

الطراز PKA2.0.0

الإمارات العربية المتحدة (UAE)

الطراز PKA2.0.0: رقم ترخيص TDRA ER15747/22

الطراز PKA2.0.1: رقم ترخيص TDRA ER15681/22

الطراز PKA2.1.1: رقم ترخيص TDRA ER15746/22

٢٠١٤/٥٣ /بيان المطابقة التوجيهي للأجهزة اللاسلكية (RED) للاتحاد الأوروبي

تحتوي هذه المركبة على أنظمة ترسل و/أو تستقبل موجات راديو تخضع لـ 2014/53/EU. تعلن الشركات المصنعة للأنظمة المدرجة أدناه عن مطابقتها للتوجيه2014/53/EU. النص الكامل لبيان المطابقة للاتحاد الأوروبي لكل نظام متاح على عنوان الإنترنت التالي: www.chevroleteurope.com.

تحتوي هذه المركبة على أنظمة ترسل و/أو تستقبل موجات الراديو وفقًا للوائح المعدات اللاسلكية في المملكة المتحدة. يعلن مصنعو الأنظمة المدرجة أدناه عن مطابقتهم للوائح المعدات اللاسلكية في المملكة المتحدة. النص الكامل لإعلان المطابقة الخاص بالمملكة المتحدة لكل نظام متاح على عنوان الإنترنت التالي: www.cadillaceurope.com.

UKCA

المستورد في الاتحاد الأوروبي

GM Mobility Europe GmbH
Ort ٥٤-٥٠ Bethmannstraße
Frankfurt am Main ٦٠٣١١
هيسن
ألمانيا

المستورد في المملكة المتحدة

GM Specialty Vehicles UK Limited
100 New Bridge Street
London, EC4V 6JA, UK

وحدة تردد الراديو للبطارية - فردية (Visteon)

شركة Visteon

One Village Center Drive
Visteon Village 25.2.025
Van Buren Township, MI
48111-5711
الولايات المتحدة الأمريكية
رقم الطراز VPNAMU-12A651-AG
مدى التردد: ٢,٤ - ٢,٥ جيجاهرتز
الطاقة القصوى للإخراج: <١٠ ديسيبل ميلي

وحدة تردد الراديو للبطارية - فردية (Vitesco)
Vitesco Technologies GmbH
Siemensstrasse 12
Regensburg, 93055
ألمانيا
رقم الطراز AAA9464570300
نطاق التردد: ٢٤٠٥,٠ - ٢٤٨٠,٠ ميغاهرتز
الطاقة القصوى للإخراج: ٩,٣ ديسيبل ميلي

وحدة التحكم في الجسم (B2NA0)
DENSO INTERNATIONAL AMERICA INC.
DENSO Drive ٢٤٧٧٧
٤٨٠٣٣ Southfield, MI
الولايات المتحدة الأمريكية
الطراز: B2NA0
تردد التشغيل: ١٢٥ كيلوهرتز
طاقة الإخراج القصوى (القدرة المشعّة الفعالة): ٠,٩٧ ميغاواط

وحدة مراقبة الخلايا (SLA8)
شركة Visteon
One Village Center Drive
Van Buren Township, MI
48111-5711
الولايات المتحدة الأمريكية
اسم العلامة التجارية: Visteon
اسم الطراز: SLA8

جهاز فتح باب المرآب مع LIN (LMHL5A)
Gentex Corporation
600 N. Centennial
٤٩٤٦٤ Zeeland, MI
الولايات المتحدة الأمريكية
نطاقات التردد: ٢٨٦,٠–٣٠٣,٥ ميجاهرتز، ٣٠٧,٥–٣٢١,٠ ميجاهرتز، ٣٣٦,٤–٣٩٨,٩ ميجاهرتز، ٤١١,٠–٤٤٠,٠ ميجاهرتز

الرادار حر اليدين (B2111)
ALPS ALPINE CO., LTD.
6-3-36, Furukawanakazato
Osaka City, Miyagi-pref, Japan
وصف المنتج: مستشعر الدفع
رقم الطراز B2111

الرادار بعيد المدى (LRR120)
Veoneer US, Inc.
American Drive ٢٦٥٤٥
٤٨٠٣٤ Southfield, MI
مدى التردد: ٧٦٠٠٠,٠–٧٧٠٠٠,٠ ميجاهرتز
واط الإخراج: ٠,١٥٣

رادار قصير المدى (SBZA)
Hella GmbH & Co. KGaA
٧٥ Rixbecker Straße
59552 Lippstadt, Germany
التردد: ٧٦ - ٧٧ جيجاهرتز
طاقة الإرسال: ٢٠ ديسيبل (متوسط) EIRP

الراديو
Robert Bosch GmbH
Robert-Bosch-Strasse 200

Hildesheim, 31139
ألمانيا
نطاق التردد: ٨٨,٠-١٠٨,٠ ميجاهرتز
الطاقة القصوى للإرسال: ١٣,٨٧ ديسيبل ميلي

مستقبل الوظيفة عن بُعد (RFR)
Huf Hülsbeck & Fürst and Co. KG
Steeger Str. ١٧
Velbert, 42551
ألمانيا
تردد التشغيل: ٤٣٣,٩٢ ميجاهرتز

مفتاح التحكم عن بعد
Huf Hülsbeck & Fürst and Co. KG
Steeger Str. ١٧
Velbert, 42551
ألمانيا
نطاقات التردد: ٤٣٣,٠٥ ميجاهرتز، ٤٣٤,٧٩ ميجاهرتز، ١٢٥ كيلوهرتز
طاقة الإخراج: ٣,٥٥ ديسيبل ميلي

وحدة Telematics
Continental Automotive Systems Inc.
21440 West Lake Cook Road
Deer Park, IL ٦٠٠١٠

مستشعر ضغط الإطارات (BG6FD4)
Schrader Electronics Ltd.
Technology Park ١١
Belfast Road
Antrim BT41 1QS
إيرلندا الشمالية
المملكة المتحدة
تردد التشغيل: ٤٣٣,٩٢ ميجاهرتز
الطاقة القصوى للإرسال: ١٠ ديسيبل ميلي

وحدة النسخ الاحتياطي الافتراضية (VKBM)
Vitesco Technologies
PTC-TES-CMS
2400 Executive Hills Blvd
Auburn Hills, MI 48326
نطاق التردد: ١٣٥٥٣–١٣٥٦٧ كيلوهرتز

وحدة المفتاح الافتراضي (VKM)
نظام مثالي للاستخدام بدون مفتاح للسيارات
Robert Bosch LLC
Haggerty Rd. ١٥٠٠٠
Plymouth, MI ٤٨١٧٠
مدى التردد: ٢٤٠٢,٠–٢٤٨٠,٠ ميجاهرتز
واط الإخراج: ٠,٠٠١٥٨

مستشعر المفتاح الافتراضي (VKS)
نظام مثالي للاستخدام بدون مفتاح للسيارات
Robert Bosch Corporation
Haggerty Rd. ١٥٠٠٠
Plymouth, MI ٤٨١٧٠

شاحن الهاتف اللاسلكي (الجيل ٣,١)
Aptiv PLC
Innovation Dr. ٥٧٢٥
Troy, MI ٤٨٠٩٨
الولايات المتحدة الأمريكية
طاقة الإرسال القصوى: ١٣,٣٧ ديسيبل أمبير/م عند ١٠ أمتار
نطاق التردد/المدى: ١٢٨ كيلوهرتز / ١٠٠–٣٠٠ كيلوهرتز
طاقة الإخراج الموصلة القصوى: ١٥ واط

تسجيل بيانات المركبة والخصوصية

تشتمل المركبة على مجموعة من أجهزة الكمبيوتر التي تقوم بتسجيل المعلومات الخاصة بأداء المركبة وكيفية قيادتها أو استخدامها. على سبيل المثال، تستخدم المركبة وحدات كمبيوتر وظيفتها المراقبة والتحكم في أداء وحدة القيادة الكهربائية ومراقبة حالات فتح الوسادة الهوائية ونفخها عند حدوث تصادم، وإذا كانت المركبة مزودة بهذا النظام، توفير الفرامل المانعة للانغلاق لمساعدة السائق على التحكم في المركبة. قد تخزن هذه الوحدات البيانات لمساعدة الفني الذي يعمل لدى التاجر في خدمة المركبة أو لمساعدة شركة GM (جنرال موتورز) في تحسين مستويات السلامة أو الميزات. قد تقوم بعض الوحدات أيضًا بتخزين بيانات حول كيفية قيامك بتشغيل المركبة، على سبيل المثال، معدل استهلاك الطاقة أو متوسط السرعة. يمكن لهذه الوحدات أيضًا الاحتفاظ بالتفضيلات الشخصية، مثل محطات الراديو مسبقة الضبط وأوضاع المقاعد وإعدادات درجة الحرارة.

الأمن السيبراني

تقوم شركة جنرال موتور بجمع معلومات حول استخدام مركبتك بما في ذلك المعلومات التشغيلية والمعلومات المتعلقة بالسلامة. نحن نجمع هذه المعلومات لتوفير منتجاتنا وخدماتنا وتقييمها وتحسينها واستكشاف المشاكل بها وحلها وكذلك لتطوير منتجات وخدمات جديدة. من المهم لشركة GM حماية الأنظمة الإلكترونية بالمركبة وحماية بيانات العملاء من الوصول الإلكتروني أو التحكم الخارجي غير المصرح به. وتحتفظ شركة GM بمعايير الأمان والممارسات والتوجيهات الإرشادية وعناصر التحكم التي تهدف إلى حماية المركبة والنظام البيئي لخدمة المركبة ضد الوصول الإلكتروني غير المصرح به واكتشاف النشاط الضار المحتمل في الشبكات المرتبطة والاستجابة لحوادث الأمن السيبراني المشتبه بها في الوقت المناسب وبطريقة منسقة وفعالة. يمكن أن تؤثر الحوادث الأمنية على سلامتك أو تعرض بياناتك الخاصة للخطر. وللحد من مخاطر الأمان، يُرجى عدم توصيل الأنظمة الإلكترونية بمركبتك بأجهزة غير مصرح بها أو توصيل مركبتك بأي شبكات غير معروفة أو غير موثوقة (مثل، البلوتوث أو شبكة واي فاي أو تقنية مماثلة). في حالة كنت تشك في أي حادثة أمنية تؤثر على بياناتك أو التشغيل الآمن لمركبتك، يُرجى إيقاف تشغيل مركبتك والاتصال بوكيلك.

مسجلات بيانات الحدث

هذه المركبة مزودة بمسجل بيانات الأحداث (EDR). يتمثل الغرض الرئيسي من EDR في القيام بتسجيل بيانات ستساعد على فهم كيفية أداء أنظمة المركبة في حالة حدوث تصادم أو ما يشبه التصادم، مثل انتفاخ الوسادة الهوائية أو الاصطدام بحاجز بالطريق. تم تصميم EDR لتسجيل البيانات الخاصة بديناميكيات المركبة وأنظمة الأمان لفترة زمنية قصيرة، ٣٠ ثانية أو أقل بشكل نموذجي. تم تصميم EDR الموجود في هذه المركبة لتسجيل بيانات مثل:

- كيفية عمل الأنظمة المختلفة في مركبتك؛
- ما إذا كانت أحزمة أمان السائق والراكب الأمامي مثبتة/مربوطة؛
- إلى أي مدى (إذا كان هناك من الأساس) قام السائق بضغط دواسة الوقود و/أو الفرامل،
- ما مقدار سرعة سير المركبة.

بإمكان هذه البيانات المساعدة على توفير فهم أفضل للحالات التي قد تحدث بها تصادمات وإصابات.

ملاحظة

يتم تسجيل بيانات EDR بواسطة السيارة فقط في حالة حدوث تصادم خطير؛ ولا يتم تسجيل أية بيانات بواسطة EDR في ظروف القيادة العادية ولا يتم تسجيل أية بيانات شخصية (مثل، الاسم والنوع والعمر وموقع التصادم). لكن، قد تقوم بعض الأطراف، مثل سلطات تطبيق القانون، بدمج بيانات EDR مع بيانات التعريف الشخصية التي يتم الحصول عليها بشكل روتيني أثناء التحقيق في حادث التصادم.

لقراءة البيانات المسجلة بواسطة EDR، يلزم توافر معدات خاصة وإمكانية الوصول للمركبة أو EDR. بالإضافة إلى مُصنّع المركبة، بإمكان أطراف أخرى، مثل سلطات تطبيق القانون والتي تمتلك المعدات الخاصة، القيام بقراءة المعلومات إذا توافرت لها إمكانية الوصول إلى المركبة أو EDR.

لن تقوم شركة جنرال موتورز (GM) بالاطلاع على هذه البيانات ولا بمشاركتها مع أطراف أخرى إلا: بعد الحصول على موافقة مالك السيارة، أو إذا كانت السيارة مستأجرة فبعد الحصول على موافقة المستأجر أو كاستجابة لطلب رسمي من الشرطة أو أية جهة حكومية مشابهه أو كجزء من دفاع شركة جنرال موتورز (GM) ضمن عملية تحقيق أو وفقًا لما يسمح به القانون. يمكن أيضاً استخدام البيانات التي تقوم شركة جنرال موتورز (GM) بجمعها أو استلامها للإيفاء بمتطلبات البحث الخاصة بشركة جنرال موتورز (GM) أو قد تتم إتاحة هذه البيانات للآخرين لأغراض البحث، عندما يتم توضيح الحاجة وعدم ارتباط البيانات بمركبة محددة أو بمالك مركبة محدد.

OnStar

إذا كانت المركبة مزودة بنظام OnStar ولديها خطة خدمة نشطة، فقد يتم جمع بيانات إضافية ونقلها من خلال نظام OnStar. ويتضمن ذلك معلومات حول تشغيل المركبة؛ والاصطدامات التي تنطوي عليها المركبة؛ واستخدام المركبة وميزاتها، بما في ذلك نظام المعلومات والترفيه؛ والموقع وسرعة المركبة التقريبية بنظام GPS. راجع شروط وأحكام نظام OnStar وبيان الخصوصية على موقع OnStar.

راجع معلومات إضافية حول OnStar ⇦ ٣٣٦.

نظام المعلومات والترفيه

إذا كانت السيارة تشتمل على نظام ملاحة كجزء من نظام المعلومات والترفيه، فإن استخدام هذا النظام قد يؤدي إلى تخزين الوجهات والعناوين وأرقام الهواتف وغيرها من معلومات الرحلة. راجع قسم نظام المعلومات والترفيه للاطلاع على معلومات بشأن البيانات المخزنة، وللحصول على تعليمات الحذف.

OnStar

نظرة عامة على OnStar
نظرة عامة على OnStar ٣٣٤
خدمات OnStar
الطوارئ ٣٣٦
الأمان ٣٣٦
معلومات إضافية حول OnStar
معلومات إضافية حول OnStar ٣٣٦

نظرة عامة على OnStar

زر الخصوصية

زر OnStar الأزرق

زر الطوارئ الأحمر

قد تكون هذه السيارة مزودة بنظام شامل داخل المركبة يمكنه الاتصال بمستشار OnStar لخدمات الطوارئ والأمن والتنقل والاتصالات والتشخيصات. قد تتطلب خدمات OnStar والخدمات المتصلة بها خطة خدمة مدفوعة وخطة بيانات. تشترط OnStar توفر بطارية المركبة والنظام الكهربائي وخدمة الاتصال الخلوي وإشارات القمر الصناعي GPS وتعمل. يعمل OnStar بمثابة حلقة وصل لمقدمي خدمات الطوارئ الحاليين. قد يقوم تطبيق OnStar بجمع معلومات عنك وعن مركبتك، بما في ذلك معلومات الموقع. انظر شروط مستخدم OnStar، وبيان الخصوصية، وشروط البرنامج للحصول على مزيد من التفاصيل بما في ذلك قيود النظام على my.cadillacarabia.com أو onstararabia.com.

يوجد مصباح ضوء حالة نظام OnStar بجوار أزرار OnStar. إذا كان مصباح الحالة هو:

- أخضر ثابت: يكون النظام جاهزًا.
- أخضر وامض: عند الطلب.
- أحمر: يشير إلى وجود مشكلة.
- إيقاف: النظام لا يعمل. اضغط على مرتين للتحدث مع أحد مستشاري OnStar.

قد تختلف وظائف زر OnStar الأزرق حسب المركبة والمنطقة.

اضغط على للتحدث إلى أحد المستشارين. راجع "الاتصال بنظام OnStar" لاحقًا في هذا القسم.

اضغط على من أجل:

- قم بالرد على مكالمة واردة وإنهائها باستخدام مستشار OnStar المباشر.
- الحصول على اسم نقطة اتصال واي فاي (معرّف مجموعة الخدمات) وكلمة المرور وتخصيصهما، في حال توفرهما.

اضغط على للاتصال بمستشار من أجل:

- تحقق من معلومات الحساب أو قم بتحديث معلومات الاتصال.

- احصل على فحص تشخيصي عند الطلب لأنظمة التشغيل الرئيسية للمركبة.
- احصل على مساعدة على الطريق.
- قم بإدارة إعدادات واي فاي، في حال توافرها.

اضغط على SOS للحصول على اتصال ذي أولوية بمستشار OnStar متوفر على مدار الساعة طوال أيام الأسبوع من أجل:

- الحصول على مساعدة في الطوارئ.
- كن مواطناً صالحاً.

الاتصال على OnStar

للاتصال بمستشار OnStar، اضغط على أو اتصل بأحد أرقام الهاتف التالية.

الدولة	رقم الهاتف
البحرين	٨٠٠ ٠٦٩٥٦
الكويت	٢٢٢٨٥٣٣٤
الإمارات العربية المتحدة	٨٠٠ ٠٤٤٤٤٣٣
STC المملكة العربية السعودية	٨٠٠ ٨٤٤٩١٠٢
المملكة العربية السعودية غير STC	٨٠٠ ٨٥٠٠٦٧٤

خدمات OnStar

الطوارئ

تتطلب خدمات الطوارئ خطة سلامة وأمان نشطة. مع خدمة Automatic Crash Response (الاستجابة التلقائية لحوادث التصادم)، يمكن للمستشعرات المدمجة تنبيه مستشار OnStar المدرب خصيصًا تلقائيًا والذي سيتم توصيله على الفور بالمركبة للمساعدة.

اضغط على SOS لإجراء اتصال ذي أولوية بأحد مستشاري OnStar الذي يمكنه الاتصال بمزودي خدمات الطوارئ، وتوجيههم إلى موقعك بالضبط، ونقل المعلومات الهامة.

باستخدام المساعدة على جانب الطريق، يمكن للمستشارين تحديد موقع موفر خدمة قريب للمساعدة في حالة تفريغ هواء الإطار أو توصيل البطارية بوصلة.

الأمان

في حال توافرها، تقدم OnStar هذه الخدمات:

- مع خدمة Stolen Vehicle Assistance (المساعدة في إيجاد المركبة المسروقة)، يمكن لمستشار OnStar استخدام خدمة GPS لتعيين موقع المركبة بدقة ومساعدة السلطات الحكومية في استعادة المركبة بسرعة.
- باستخدام خاصية "قفل الإشعال عن بُعد" في حال توفرها، يمكن لخدمة OnStar منع إعادة تشغيل المركبة.
- باستخدام خاصية Stolen Vehicle Slowdown (إيقاف تشغيل المركبة المسروقة)، في حالة توفرها، يمكن أن تعمل OnStar مع تطبيق القانون لإبطاء المركبة تدريجياً.

إشعار التنبيه بالسرقة

في حال توفره، إذا كانت الأبواب مقفلة وصدر صوت إنذار المركبة، فسيتم إرسال إشعار عن طريق الرسائل النصية أو البريد الإلكتروني أو مكالمة هاتفية. في حالة سرقة المركبة، يمكن لمستشار OnStar العمل مع السلطات لاستعادة المركبة.

معلومات إضافية حول OnStar

خدمة نقل الملكية

اضغط على Off لطلب معلومات أهلية نقل الحساب. يمكن للمستشار تغيير معلومات الحساب أو إزالتها.

بيع/نقل ملكية المركبة

اتصل على الفور لإنهاء خدمة OnStar أو الخدمات المتصلة إذا تم التخلص من المركبة أو بيعها أو نقلها أو إذا انتهى عقد الإيجار. راجع "الاتصال بنظام OnStar" لاحقًا في هذا القسم.

إعادة التنشيط للمالكين اللاحقين

اضغط على Ⓞ واتبع المطالبات للتحدث إلى مستشار في أقرب وقت ممكن. سيقوم المستشار بتحديث سجلات المركبات وسيشرح تطبيق OnStar أو خيارات الخدمة المتصلة.

كيف تعمل خدمة OnStar

تتوفر الاستجابة التلقائية لحوادث التصادم وخدمات الطوارئ، ومساعدة المركبات المسروقة والخدمات عن بُعد والمساعدة على الطريق في معظم المركبات. لا تتوفر جميع خدمات OnStar في كل مكان أو بجميع المركبات. لمزيد من المعلومات، ووصف كامل لخدمات OnStar وقيود النظام وشروط مستخدم OnStar وبيان الخصوصية وشروط البرنامج، راجع "الاتصال بنظام OnStar" لاحقًا في هذا القسم.

- راجع my.cadillacarabia.com.
- اضغط على Ⓞ للتحدث مع أحد المستشارين.

لا يمكن أن تعمل OnStar أو الخدمات المتصلة إلا إذا كانت المركبة في مكان يكون فيه OnStar لديه اتفاق مع مزود خدمة لاسلكية للخدمة في تلك المنطقة. يجب أن يكون لدى مزود خدمة اللاسلكي التغطية وسعة الشبكة والاستقبال والتقنية المتوافقة مع خدمات OnStar أو الخدمات المتصلة. لا يمكن أن تعمل الخدمة التي تتضمن معلومات الموقع بشأن المركبة ما لم تتوفر إشارات GPS دون إعاقة وتكون متوافقة مع أجهزة OnStar. وقد لا تعمل خدمات OnStar أو الخدمات المتصلة إذا لم يتم تثبيت معدات OnStar بصورة صحيحة أو لم يتم صيانتها بصورة صحيحة. في حالة إضافة معدات أو أجهزة أو توصيلها أو تعديلها، فقد لا تعمل خدمات OnStar أو الخدمات المتصلة. إن المشاكل الأخرى التي تقع خارج نطاق تحكم OnStar - مثل التلال والمباني العالية والأنفاق والطقس وتصميم النظام الكهربائي وبنية المركبة وتلف المركبة في حادث تصادم أو ازدحام شبكة الهاتف اللاسلكية أو الازدحام قد تمنع الخدمة.

رقم التعريف الشخصي (PIN) لتطبيق OnStar

يلزم وجود رقم التعريف الشخصي (PIN) للوصول إلى بعض خدمات OnStar. يجب تغيير رقم التعريف الشخصي في المرة الأولى عند التحدث مع أحد المستشارين. لتغيير رقم تعريف OnStar الشخصي، اتصل بمستشار OnStar بالضغط على Ⓞ أو الاتصال. راجع "الاتصال بنظام OnStar" لاحقًا في هذا القسم.

الضمان

يمكن ضمان معدات OnStar كجزء من ضمان المركبة.

Languages (اللغات)

ويمكن برمجة المركبة للاستجابة بلغات متعددة. اضغط على Ⓞ واطلب مستشارًا. يتوفر المستشارون باللغتين الإنجليزية والعربية. قد تختلف اللغات المتاحة حسب المركبة.

المشاكل المحتملة

لا يمكن لخدمة OnStar القيام بفتح قفل الأبواب عن بُعد أو مساعدة المركبات المسروقة بعد إيقاف المركبة بشكل مستمر لمدة عشرة (١٠) أيام دون القيام ببدء تشغيلها. إذا لم يتم تشغيل المركبة لمدة عشرة (١٠) أيام، فإن يمكن لخدمة OnStar الاتصال بالمساعدة على الطريق أو صانع أقفال للمساعدة في الوصول إلى المركبة.

النظام العالمي لتحديد المواقع (GPS)

- قد تحدث إعاقة نظام GPS في إحدى المدن الكبرى مع المباني الطويلة؛ في مرآب الركن؛ وحول المطارات؛ وفي الأنفاق والطرق السفلية؛ أو في منطقة ذات كثافة أشجار عالية. إذا لم تكن إشارات GPS متاحة، فمن المفترض أن يبقى نظام OnStar في العمل للاتصال على OnStar. ومع ذلك، قد تجد OnStar صعوبة في تحديد الموقع بالضبط.
- في مواقف الطوارئ، تستطيع OnStar استخدام آخر موقع مخزن على GPS لإرسال معلومات للمستجيبين في الطوارئ.

الاستقبال الخلوي وهوائيات GPS

يتطلب الاستقبال الخلوي أن يقوم OnStar بإرسال إشارات عن بعد إلى المركبة. لا تضع عناصر فوق الهوائي أو بالقرب منه لمنع حظر استقبال الإشارات الخلوية ونظام تحديد المواقع العالمي.

يتعذر الاتصال برسالة OnStar

إذا كانت هناك تغطية خلوية محدودة أو قد بلغت الشبكة الخلوية إلى الحد الأقصى للسعة، فقد تظهر هذه الرسالة. اضغط على Off لمحاولة المكالمة مرة أخرى أو المحاولة مرة أخرى بعد القيادة بضعة أميال في منطقة خلوية أخرى.

مشاكل المركبة والطاقة

تتطلب خدمات OnStar وجود نظام كهربائي للمركبة، وخدمة لاسلكية، وتقنيات الأقمار الصناعية لنظام تحديد المواقع العالمي (GPS) وتشغيلها حتى تعمل الميزات بشكل صحيح. قد لا تعمل هذه النظم في حالة تفريغ البطارية أو فصلها.

المعدات الكهربائية الإضافية

تم دمج نظام OnStar في الهندسة الكهربائية للمركبة. لا تضف أي معدات كهربائية. راجع المعدات الكهربائية الإضافية ↗ ٢٥٢. قد تتداخل الأجهزة الكهربائية المضافة مع تشغيل نظام OnStar وتسبب عدم تشغيله.

تحديثات برامج المركبة

قد تقدم OnStar أو شركة جنرال موتورز تحديثات البرامج عن بُعد أو إجراء تغييرات على المركبة دون إخطار أو الحصول على موافقة أخرى. فقد تعزز هذه التحديثات أو التغييرات أو تحافظ على السلامة أو الأمان أو تشغيل المركبة أو نظم المركبة. قد تؤثر تحديثات البرامج أو التغييرات أو تمحو البيانات أو الإعدادات المخزنة في المركبة، مثل وجهات التنقل المحفوظة أو محطات الراديو المحددة مسبقًا. لا تعد OnStar أو شركة جنرال موتورز مسؤولا عن أي بيانات أو إعدادات متأثرة أو تم محوها. وقد تجمع هذه التحديثات أو التغييرات معلومات شخصية أيضًا. وتم توضيح هذا الجمع للمعلومات في بيان خصوصية OnStar أو الإفصاح عنها بصورة منفصلة في وقت التركيب. كما قد تتسبب هذه التحديثات أو التغييرات في اتصال النظام تلقائيًا بخوادم شركة جنرال موتورز لجمع معلومات عن حالة نظام المركبة وتحديد ما إذا كانت التحديثات أو التغييرات متاحة أم لا وتقديم التحديثات أو التغييرات. تشكل اتفاقية OnStar السارية موافقة على تحديثات أو تغييرات البرامج والاتفاق على أن شركة جنرال موتورز قد تقدمها عن بُعد للمركبة.

الخصوصية

يمكن العثور على بيان الخصوصية الكامل لـ OnStar على my.cadillacarabia.com. نوصي بمراجعته. إذا كانت لديك أي أسئلة، فاتصل أو اضغط على Off للتحدث مع مستشار. يتم تحذير مستخدمي الاتصالات اللاسلكية من أنه لا يمكن ضمان خصوصية أي معلومات يتم إرسالها عبر الاتصالات الخلوية اللاسلكية. يحق للأطراف الثالثة اعتراض الإرسال أو الاتصالات الخاصة أو الوصول إليها بشكل غير قانوني دون موافقة.

OnStar - إقرارات البرامج

للحصول على كود المصدر تحت GPL، LGPL، MPL، وتراخيص أخرى مفتوحة المصدر، واردة في هذا المنتج، يرجى زيارة https://opensource.lge.com. بالإضافة إلى شفرة المصدر، تتوفر جميع شروط الترخيص المشار إليها وإخلاء المسؤولية عن الضمان وإشعارات حقوق النشر للتنزيل. هذا العرض ساري لمدة ثلاث سنوات بعد الشحن الأخير لهذا المنتج. هذا العرض ساري لأي شخص عند استلام هذه المعلومات.

*يتم توفيره من خلال شركة LG Electronics Inc.، وهو المسؤول الوحيد عن أحكام الامتثال مع OSS ذات الصلة.

الاتصال على OnStar

للاتصال بمستشار OnStar، اضغط على ⓞ أو اتصل بأحد أرقام الهاتف التالية.

الدولة	رقم الهاتف
البحرين	80006956
الكويت	٢٢٢٨٥٣٣٤
الإمارات العربية المتحدة	٨٠٠ ٠٤٤٤٤٤٣٣
STC المملكة العربية السعودية	٨٠٠ ٨٤٤٩١٠٢
المملكة العربية السعودية غير STC	٨٠٠ ٨٥٠٠٦٧٤

eCall

لمحة عامة على eCall
لمحة عامة على eCall (الإمارات العربية المتحدة) ٣٤١

لمحة عامة على eCall

لمحة عامة على eCall (الإمارات العربية المتحدة)

قد تكون هذه المركبة مجهزة بنظام eCall القائم على ٩٩٩ مجانًا. في حالة حدوث تصادم، قد تتصل مركبة مجهزة بخدمة eCall تلقائيًا بأقرب مركز للطوارئ على الرقم ٩٩٩. إذا اكتشفت أجهزة الاستشعار المدمجة حدوث تصادم، يتم إجراء مكالمة طوارئ تلقائيًا. يقوم أحد المستشارين بتحديد ما إذا كانت هناك حاجة للمساعدة. يتم إرسال المكان الدقيق لموقع الحادث إلى مركز الطوارئ حتى إذا لم يتمكن الركاب بالمركبة من الاتصال بأفراد الطوارئ.

يمكن أيضًا تنشيط نظام eCall يدويًا. اضغط على SOS بوحدة التحكم العلوية للاتصال بأقرب مركز طوارئ على الرقم ٩٩٩. اضغط على في غضون ثانيتين لإلغاء eCall المنشط يدويًا.

يمكن الإشارة إلى مشكلة في النظام من خلال ما يلي:

- يظهر ضوء أحمر بالقرب من الزر .
- لا يضيء الزر عندما تكون المركبة قيد التشغيل.
- تظهر رسالة مركز معلومات السائق (DIC).

لذا، قم بزيارة الوكيل للحصول على الصيانة اللازمة.

عندما يكون النظام نشطًا، يضيء الضوء الأخضر بالقرب من الزر .

يقتصر استخدام البيانات الشخصية بشكل صارم على الغرض من معالجة مكالمة الطوارئ على رقم الطوارئ ٩٩٩.

يجوز لنظام eCall جمع ومعالجة البيانات التالية:

- رقم تعريف السيارة
- نوع المركبة، مثل مركبة ركاب أو مركبة تجارية خفيفة
- نوع تخزين دفع المركبة، مثل البنزين أو الديزل أو الغاز الطبيعي المضغوط (CNG) أو غاز البترول المسال (LPG) أو الكهرباء أو الهيدروجين
- آخر ثلاثة مواقع للمركبة واتجاه السفر

- ملف سجل التنشيط التلقائي للنظام وطابعه الزمني
- عدد الركاب/عدد شاغلي المركبة
- موقع الاصطدام
- سرعة دلتا - الفرق بين السرعة بعد الاصطدام مباشرةً والسرعة قبله مباشرةً

يتم مشاركة البيانات التي يجمعها نظام eCall فقط مع مركز الطوارئ على رقم ٩٩٩ عند إجراء اتصال.

تتمثل البيانات التي يجمعها النظام في:

- يتم تخزينها مؤقتًا في ذاكرة النظام، ولكنها غير متاحة خارج النظام قبل تشغيل eCall.
- لا يمكن تتبعه ولا يخضع للتتبع المستمر أثناء التشغيل العادي للنظام.
- مخزنة في ذاكرة النظام ولكن يتم حذفها تلقائيًا وبشكل مستمر.

يتم الكتابة فوق بيانات موقع المركبة بشكل مستمر وتقتصر على المواقع الثلاثة الأخيرة للتشغيل العادي للنظام.

يتم الاحتفاظ بسجل نشاط النظام طوال مدة مكالمة الطوارئ، أو بحد أقصى ١٣ ساعة بعد بدء المكالمة.

يحق لموضوع البيانات، أو مالك المركبة، الوصول إلى البيانات وعند الاقتضاء، طلب تصحيح البيانات الشخصية أو محوها أو حجبها عندما لا تتوافق معالجة البيانات مع اللوائح المحلية. يجب إخطار أي أطراف ثالثة تلقت البيانات بأي تصحيح، أو محو، أو حظر تم القيام به للامتثال للوائح المحلية ما لم يثبت أنه مستحيل أو ينطوي على جهد غير متناسب.

يحق لموضوع البيانات، أو مالك المركبة، تقديم شكوى إلى السلطة المختصة بحماية البيانات إذا شعر أنه قد تم انتهاك حقوقه أو حقوقها نتيجة لمعالجة بياناته الشخصية.

تم تجهيز هذه المركبة بنظام خدمة طرف ثالث من GM يسمى OnStar. راجع نظرة عامة على OnStar ⇦ ٣٣٤.

وعند تمكين خاصية OnStar Automatic Crash Response (الاستجابة التلقائية للتصادم باستخدم نظام OnStar)، سيتم التعامل مع مكالمات الطوارئ بواسطة OnStar وأقرب مركز طوارئ على الرقم ٩٩٩ كنسخة احتياطية. وعند تعطيل خاصية OnStar Automatic Crash Response، سيتم الرد على مكالمات الطوارئ من قبل أقرب مركز طوارئ على الرقم ٩٩٩.

يعالج نظام OnStar البيانات الشخصية فقط بعد موافقة صريحة من مالك المركبة. راجع سياسة خصوصية OnStar على موقع https://www.onstararabia.com/en/privacy-policy للحصول على معلومات تتعلق بإمكانية التعقب، والتتبع، ومعالجة البيانات الشخصية.

يحق لمالك مركبة مجهزة بخدمة OnStar بالإضافة إلى وجود نظام eCall داخل المركبة القائم على رقم ٩٩٩ أن يختار استخدام نظام eCall داخل المركبة القائم على ٩٩٩ بدلاً من نظام OnStar. يمكنك إلغاء خدمة OnStar الخاصة بك في أي وقت عن طريق الضغط على الزر OnStar الأزرق أو عن طريق الاتصال على الرقم 04444433 800.

الخدمات المتصلة

الخدمات المتصلة

الملاحة ٣٤٣
الاتصالات ٣٤٣
التشخيص ٣٤٥

الملاحة

تتطلب الملاحة نظام OnStar خاص أو خطة خدمة متصلة.

إرسال الوجهة إلى المركبة

يمكن إرسال التوجيهات على شاشة ملاحة المركبة، إذا كانت المركبة مجهزة بواحدة.

اضغط على Or، ثم اطلب من "المستشار" تنزيل التوجيهات على نظام ملاحة المركبة، إذا كانت المركبة مزودة به. بعد انتهاء الاتصال، ستظهر على شاشة الملاحة مطالبات لبدء توجيهات القيادة. يمكن إلغاء الطرق التي تم إرسالها إلى شاشة الملاحة عبر نظام الملاحة فقط.

راجع my.cadillacarabia.com.

الاتصالات

تساعد الخدمات التالية على البقاء متصلاً.

لمزيد من المعلومات، راجع my.cadillacarabia.com.

تأمين الحماية

- قم بتغيير كلمات المرور الافتراضية لنقطة اتصال واي فاي وتطبيق myCadillac. اجعل هذه الكلمات مختلفة عن بعضها البعض، واستخدم تركيبة من الأحرف، والأرقام لزيادة الحماية.
- قُم بتغيير الاسم الافتراضي لنقطة اتصال شبكة واي فاي (معرّف مجموعة الخدمة). وهذا يعد اسم شبكتك المرئي للأجهزة اللاسلكية الأخرى. اختر اسمًا فريدًا وتجنب أسماء العائلة أو أوصاف المركبات.

نقطة توصيل واي فاي

إذا كانت مجهزة بها، توجد في هذه المركبة نقطة اتصال واي فاي مدمجة توفر الوصول إلى الإنترنت ومحتوى الويب بسرعة5G (إذا كانت مجهزة بها وممكّنة). ويمكن أن يتصل ١٨ جهازًا محمولًا كحدٍ أقصى. مطلوب توفير خطة بيانات. استخدم عناصر التشغيل التي بداخل المركبة فقط عندما يكون الوضع آمن للقيام بذلك.

١. لاسترداد معلومات نقطة اتصال واي فاي، اضغط على أيقونة نقطة اتصال واي فاي على الشاشة الرئيسية لنظام المعلومات والترفيه.

٢. ستعرض إعدادات شبكة واي فاي اسم نقطة اتصال بشبكة واي فاي وكلمة المرور. وفي بعض المركبات، سيظهر نوع الاتصال (لا اتصال بالإنترنت، 3G، 4G، 4G LTE، 5G) وجودة الإشارة (ضعيفة، جيدة، ممتازة). يُظهر رمز LTE الاتصال بشبكة Wi-Fi. من الممكن ألا تضيء الأيقونة على الرغم من وجود اتصال نشط بالمركبة.

٣. لتغيير اسم نقطة اتصال شبكة واي فاي أو كلمة المرور، اضغط على Off أو اتصل للتواصل مع مستشار. في بعض المركبات، يمكن تغيير اسم نقطة اتصال شبكة واي فاي وكلمة المرور ضمن القائمة Wi-Fi Hotspot (نقطة اتصال شبكة واي فاي).

الدولة	رقم الهاتف
البحرين	٨٠٠٠٦٩٥٦
الكويت	٢٢٢٨٥٣٣٤
الإمارات العربية المتحدة	٨٠٠ ٠٤٤٤٤٤٣٣
STC المملكة العربية السعودية	٨٠٠ ٨٤٤٩١٠٢
المملكة العربية السعودية غير STC	٨٠٠ ٨٥٠٠٦٧٤

بعد الإعداد الأولي، سوف تتصل نقطة اتصال الواي فاي لديك تلقائيًا بالأجهزة المحمولة الخاصة بك. قم بإدارة استخدام البيانات عن طريق تشغيل أو إيقاف تشغيل الواي فاي على الجهاز المحمول الخاص بك، وذلك باستخدام تطبيق المحمول myCadillac أو الاتصال بمستشار OnStar. في بعض المركبات، يمكن أيضًا إدارة الواي فاي من خلال قائمة Wi-Fi Hotspot (نقطة اتصال الواي فاي).

تطبيق myCadillac

في حال التوفر، قم بتنزيل التطبيق المحمول myCadillac إلى هواتف Apple وAndroid الذكية المتوافقة. يستطيع مستخدمي Cadillac الوصول إلى الخدمات التالية من خلال الهاتف الذكي:

- تشغيل/إيقاف المركبة عن بُعد، في حالة تجهيز المركبة بذلك في الشركة المصنعة.
- قفل/فتح الأبواب، إذا كانت المركبة مزودة بنظام القفل التلقائي.
- تنشيط البوق (آلة التنبيه) والمصابيح.
- فحص مستوى شحن المركبة أو المدى أو ضغط الإطارات، إذا كانت المركبة مجهزة من المصنع بـ "نظام مراقبة ضغط الهواء في الإطارات".
- تشغيل أو إيقاف تشغيل نقطة اتصال الواي فاي بالمركبة، وإدارة الإعدادات، ومراقبة تحصيل البيانات، في حالة تجهيز المركبة بذلك.
- تحديد موقع الموزع وجدولة موعد الخدمة.
- طلب المساعدة على جانب الطريق
- الاتصال بـ Cadillac على وسائل التواصل الاجتماعي.

تخضع الميزات للتغيير. للاطلاع على معلومات حول تطبيق المحمول myCadillac ومدى توافقه، راجع my.cadillacarabia.com.

قد تتم المطالبة بتنشيط تطبيق OnStar أو خطة خدمة متصلة. يتطلب الأمر توفير جهاز متوافق، وإمكانية التشغيل عن بُعد المعدة في شركة التصنيع، وأقفال كهربائية. يتم تطبيق أسعار البيانات. راجع my.cadillacarabia.com للتعرف على التفاصيل وقيود النظام.

التشخيص

من خلال مراقبة النظم الأساسية بالمركبة وإرسال تقارير حولها، يوفر OnStar Advanced Diagnostics (تشخيص OnStar المتطور) - إذا كانت المركبة مجهزة به - وسيلة لمتابعة الصيانة. تتفاوت الإمكانيات وفقًا للموديل. راجع www.onstararabia.com للتعرف على التفاصيل وقيود النظام. تخضع الميزات للتغيير. للحصول على تحديثات بخصوص إمكانيات المميزات، راجع my.cadillacarabia.com. وقد يتم تطبيق رسوم على الرسائل والبيانات.

الفهرس

A

Apple CarPlay
و Android Auto ١٥١

B

Buckle to Drive (ربط حزام أمان
للقيادة) ٤٥

E

eCall
نظرة عامة ٣٤١

H

HVAC ..... ١٥٩، ١٦٤

O

OnStar ٣٣٣
معلومات إضافية ٣٣٦
نظرة عامة ٣٣٤
OnStar الأمان ٣٣٦
OnStar الطوارئ ٣٣٦

P

Parking Assist (مساعد الركن)
أوتوماتيكي ٢١٦

S

Speed (السرعة)
المحدد ..... ١٩٦، ٢٢١

ا

الاتصالات
الخدمات المتصلة ٣٤٣
الاتفاقيات
العلامات التجارية والترخيص ١٥٧
أجهزة الجرّ،
إطارات ٢٩٢
الأجهزة عالية الجهد والتوصيل
بالأسلاك ٢٦٨
الأجهزة والأسلاك ذات الفولطية ٢٦٨
أحزمة الأمان ٤٤
Buckle to Drive (ربط حزام
أمان للقيادة) ٤٥
الاستبدال بعد وقوع حادث تصادم ٥١
الاستخدام خلال فترة الحمل ٥٠
العناية ٥٠
المذكرات ٩٧
حزام الكتف - الحضن ٤٧
كيفية وضع أحزمة أمان المقعد بشكل
مناسب ٤٥
استبدال
أجزاء نظام LATCH بعد حادث
تصادم ٧٦

أجزاء نظام حزام الأمان بعد حادث تصادم ٥١
نظام الوسائد الهوائية ٦٢
استبدال الشفرة، الماسحة ٢٦٦
استبدال اللمبة
توجيه المصابيح الأمامية ٢٦٧
استخدام
نظام المعلومات والترفيه ١٣٣
نظام الملاحة ١٤٠
هذا الدليل ١
أسفل غطاء المحرك
كتلة المصهرات الكهربائية
المقصورة ٢٧٠
لمحة عامة على الغرفة ٢٥٧
إشارات، الانعطاف وتغيير حارة السير ١٢٥
إشارة سلامة المشاة ٨٨
إشارتا الانعطاف وتغيير الحارة ١٢٥
الإضاءة المحيطة ١٢٨
الإضاءة عن الخروج ١٢٨
الإضاءة عند الدخول ١٢٧
إضاءة مصابيح LED ٢٦٨
إضافي
عمليات الصيانة والعناية ٣٠٩
معلومات OnStar ٣٣٦
أضواء
Adaptive Forward Lighting System (AFL) (مصباح الأضواء الأمامية التكيفية) ١٠٦
Service Vehicle Soon (يجب صيانة المركبة بشكل عاجل) ١٠٠
TRACTION OFF (إيقاف تشغيل الجر) ١٠٤
الأمان ١٠٥
الإيقاف التلقائي للمركبة ١٠٢
التحكم بوضع القيادة ١٠٥
التذكيرات بحزام الأمان ٩٧
المركبة جاهزة ١٠٥
المقاييس والمؤشرات ٩٣
باب غير مغلق تمامًا ١٠٧
تحذير نظام الفرامل ١٠٠
تحذير نظام الفرامل المانع للانغلاق (ABS) ١٠٢
تشغيل الضوء العالي ١٠٦
تعطيل الفرملة التلقائية في حالات الطوارئ (AEB) ١٠٣
جاهزية الوسادة الهوائية ٩٨
حالة الشحن المنخفض ١٠٠
دفع بجميع العجلات ١٠٢
سلك الشحن المتصل ١٠٠
صيانة Electric Parking Brake (فرامل الركن الكهربائية) ... ١٠١
ضغط الإطارات ١٠٥
عطل في البطارية ١٠٠
فرامل الركن الكهربائي ١٠١
مساعد الحفاظ على الحارة المرورية ١٠٢
مصباح مثبت السرعة ١٠٦
مصباح نظام التحكم في الجر (TCS)/نظام التحكم الإلكتروني في الثبات ١٠٤
ميزة التحكم في السرعة التلاؤمية ١٠٧
نظام التحكم الإلكتروني بالثبات (ESC)، إيقاف ١٠٤
نظام الشحن ٩٩
أضواء السقف ١٢٦
إطارات ٢٧٩
أجهزة الجرّ ٢٩٢
إحلال العجلات ٢٩١
إذا نفد الهواء من الإطار ٢٩٢
الشتاء ٢٨٠
الضغط ..... ٢٨١، ٢٨٣
الفحص ٢٨٨
المقطع المنخفض ٢٨١
تشغيل مراقبة ضغط الإطارات ٢٨٥
حجم مختلف ٢٩١
ذاتي الالتئام ٢٨٠
شراء إطارات جديدة ٢٩٠
ضوء الضغط ١٠٥
متى يحين وقت لإطارات جديدة ٢٨٩
محاذاة العجلات وضبط الإطارات ... ٢٩١
مناوبة ٢٨٨
نظام مراقبة الضغط ٢٨٤
إطارات الصيف ٢٨١
الإطارات ذات المقطع المنخفض ٢٨١
إطارات ذاتية الالتئام ٢٨٠
الإطار الفارغ ٢٩٢

الأطفال الأكبر سنًا، نظام أمان. ٦٢
الإعدادات. ١٥٢
أقفال
الباب الكهربائي. ١٤
الحماية من الإغلاق. ١٥
السلامة. ١٥
باب. ١٣
باب أوتوماتيكي. ١٤
تأخر الإقفال. ١٤
أقفال أمان الأطفال. ١٥
إلغاء الشحن المبرْمَج. ٢٤٢
إمالة ظهور المقاعد. ٣٥
الأمان
OnStar. ٣٣٦
السيارة. ٢١
إنذار السيارة. ٢١
ضوء. ١٠٥
أمان المركبة
قفل عمود التوجيه. ٢٢
الأمن السيبراني. ٣٣٢
الإنارة
التحكم في الإضاءة. ١٢٦
المحيطة. ١٢٨
المدخل. ١٢٧
خروج. ١٢٨
صمام ثنائي ضوئي. ٢٦٨
إنذار
أمان المركبة. ٢١
أنظمة
الضوء العالي. ١٢٢
أنظمة الضوء العالي. ١٢٢
أنظمة القيادة
دفع بجميع العجلات. ١٨٦
أنظمة المساعدة
Lane Keep Assist (LKA)
(مساعد البقاء على المسار). ٢٣٥
التوجيه في المنطقة العمياء
(BZSA). ٢٣٤
الركن. ٢١٤
الركن والرجوع للخلف. ٢١١
الفرامل الأوتوماتيكية عند الرجوع
للخلف (RAB). ٢١٨
القيادة. ٢٢١
تنبيه المنطقة العمياء (SBZA). ٢٣٢
تنبيه تغيير حارة السير (LCA). ٢٣٢
تنبيه وجود مشاة في الخلف. ٢١٩
فرامل الطوارئ التلقائية (AEB). ٢٢٦
كاميرا الرؤية الخلفية (RVC). ٢١١
متقدم. ٢٠٩
محدد السرعة. ٢٢١
مسجّل الرؤية المحيطي. ٢٣٧
نظام التنبيه من التصادمات الأمامية
(FCA). ٢٢٤
نظام الرؤية المحيطية. ٢١٢
نظام الفرملة في حالة وجود مشاة
بالأمام (FPB). ٢٢٩
نظام تحذير حركة المرور الجانبي من
الخلف (RCTA). ٢٢٠
نظام مساعد الركن الأوتوماتيكي
(APA). ٢١٦
أنظمة منع السرقة. ٢٣
انقطاع الشحن بسبب شركة الخدمات
العامة. ٢٥١
أوتوماتيكي
أقفال الأبواب. ١٤
ضوء إيقاف المركبة. ١٠٢
ضوء تعطيل الفرملة في حالات
الطوارئ (AEB). ١٠٣
مساعِد الركن (APA). ٢١٦
نظام المصابيح الرئيسية. ١٢٤
أول أكسيد الكربون
القيادة في الشتاء. ١٧٤
باب المؤخرة. ١٥
الإيقاف التلقائي للمركبة (AVH). ١٨٩

ب

باب
أقفال. ١٣
الأقفال الكهربائية. ١٤
تأخر الإقفال. ١٤
مصباح الإغلاق الجزئي. ١٠٧
باب المؤخرة. ١٥
بدء التشغيل
عن بُعد. ١٢
بدء وإيقاف تشغيل المركبة. ١٨٠

البضائع
الغطاء ٨٢
المثبتات ٨٤
نظام الإدارة ٨٤
البطارية ٢٦٣
إدارة الحمولة ١٢٩
المتطلبات الكهربائية للشحن ٢٥١
بدء التشغيل بوصلة البطارية ٢٩٣
حماية الطاقة ١٢٩
ضوء العطل ١٠٠
مقياس ٩٦
موفر طاقة البطاريات الخاص بالإضاءة الخارجية ١٢٩
بعيدًا عن الطريق
استرداد ١٧١
البوصلة ٩٠
البوق ٨٨
بيان المطابقة
معلومات الشهادة ٣١٨

ت

تأخر الإقفال ١٤
التبريد ..... ١٥٩، ١٦٤
تثبيت مقاعد الأطفال ..... ٧٦، ٧٨
تجريب، السيارة الجديدة ١٧٩
تجنب أجهزة الوسائط غير الموثوقة ١٣٩
التحديثات
البرنامج ١٣٦
تحديثات البرامج ١٣٦
تحديد الموضع
السيارة ١٤٣
تحذير
المصابيح والمقاييس والمؤشرات ٩٣
تنبيهات وأخطار ١
ضوء نظام الفرامل ١٠٠
وامضات التحذير من المخاطر ١٢٥
التحكم في المركبة ١٧٠
التخزين
الكونسول المركزي ٨٢
الوحدات ٨١
حوامل الأقداح ٨٢
صندوق القفازات ٨١
مناطق لوحة العدادات ٨١
نظام شبكة تحميل الأمتعة على السقف ٨٥
التدفئة ..... ١٥٩، ١٦٤
المرايا ٢٥
المقاعد الخلفية ٤٣
عجلة القيادة ٨٨
والمقاعد الأمامية القابلة للتهوية ٣٩
التدليك
المقاعد ٣٦
ترويض السيارة الجديدة ١٧٩
تشتت الانتباه أثناء القيادة ١٦٩
التشخيص
الخدمات المتصلة ٣٤٥
تشغيل بمساعدة بطارية أخرى
بدء تشغيل ٢٩٣
تشغيل عالي السرعة ٢٨٣
التعرف
صوت ١٤٤
التعرف على الصوت ١٤٤
تقنية بلوتوث
الصوت ١٤٠
نظرة عامة ١٤٦
تكيفي
Forward Lighting (AFL)
Light (مصباح الأضواء الأمامية) ... ١٠٦
مثبت السرعة ..... ١٠٧، ١٩٩
التنبيه
التقاطعات المرورية الخلفية ٢٢٠
المنطقة العمياء الجانبية (SBZA) ... ٢٣٢
تغيير حارة السير (LCA) ٢٣٢
مساعد التوجيه في المنطقة العمياء
(BZSA) ٢٣٤
مشاة في الخلف ٢١٩
التنبيه من التصادمات
نظام التنبيه من التصادمات الأمامية
(FCA) ٢٢٤
تنبيه وخطر وتحذير ١
تنظيف
العناية الداخلية ٣٠٢
العناية بالسطح الخارجي ٢٩٨
التهوية، هواء ١٦٥
التوجيه ١٧٠
تدفئة العجلة ٨٨
ضبط العجلة ٨٨
عناصر تشغيل العجلات ١٣٣

قفل العمود. ٢٢
مشاكل في المسار. ١٤٤
التوصيل بالأسلاك والأجهزة عالية الجهد. ٢٦٨
التوصيل في الشحن. ٢٣٨

ث

ثنائي
نظام التحكّم الأوتوماتيكي بالحرارة الداخلية. ١٥٩

ج

جدول الصيانة. ٣٠٨
السوائل وزيوت التشحيم الموصى بها. ٣١٢
الجر
التحكم/نظام التحكم الإلكتروني في الثبات. ١٩١
مصباح إيقاف التشغيل. ١٠٤
مصباح نظام التحكم (TCS)/نظام التحكم الإلكتروني في الثبات. ١٠٤
جمع البيانات
OnStar. ٣٣٣
نظام المعلومات والترفيه. ٣٣٣
جهاز فتح باب المرآب برمجة. ١١٧

ح

الحالة
السيارة. ١١٣
ملاحظات الشحن. ٢٤٢
الحجيرة
أسفل غطاء المحرك. ٢٥٧
حزام الكتف - الحضن. ٤٧
حوامل الأقداح. ٨٢

خ

خارجي
تذكير إطفاء المصابيح. ١٢٣
عناصر التحكم في المصابيح. ١٢١
موفر طاقة البطاريات الخاص بالإضاءة. ١٢٩
الخدمات المتصلة
الاتصالات. ٣٤٣
التشخيص. ٣٤٥
الملاحة. ٣٤٣
الخدمة. ١٦٦
سجلات الصيانة. ٣١٣
Electric Parking Brake Light (مصباح فرامل الركن الكهربائي). ١٠١
الصيانة ومعلومات عامة. ٣٠٧
القيام بالعمل بنفسك. ٢٥٤
الملحقات والتعديلات. ٢٥٤
تحديد الأجزاء. ٣١٤
مصباح صيانة المركبة بشكل عاجل. ١٠٠
الخرائط. ١٤١
الخصوصية
تسجيل بيانات المركبة. ٣٣٢
خطر وتحذير وتنبيه. ١
الخلف
المقاعد. ٤٠
المقاعد المدفأة. ٤٣
مرآة الكاميرا. ٢٦
نظام التحكم بالمناخ. ١٦٤

د

الداخل
مرآة الرؤية الخلفية. ٢٦
دعامات
غاز. ٢٦٦
دعامة (دعامات) الغاز. ٢٦٦
الدفع
رسائل الطاقة. ١١٧
دفع بجميع العجلات. ١٨٦
ضوء. ١٠٢

ر

الراديو
الاستقبال. ١٣٩
بث الصوت الرقمي (DAB). ١٣٨
راديو AM-FM. ١٣٦
راديو AM-FM. ١٣٦

راكب
فلتر الهواء بالمقصورة ١٦٥
مؤشر وضع الوسادة الهوائية ٩٩
نظام الاستشعار ٥٧
الرسائل
السيارة ١١٦
سرعة السيارة ١١٧
طاقة الدفع ١١٧
الرضّع والأطفال الصغار، نظام أمان ٦٤
رقمي
راديو بث الصوت (DAB) ١٣٨
الركن
فحص الفرامل وآلية الوضع P (
الركن) ٢٦٥
موسّع ١٨٢
الركن الممتد ١٨٢
الركن أو الرجوع للخلف
أنظمة المساعدة ٢١١
الركن
النقل إلى ١٨١
النقل من وضع ١٨٢
جهاز مساعدة ..... ٢١١، ٢١٤
الرموز ٢
الملاحة ١٤١

ز

الزجاج الأمامي
استبدال ٢٦٦
ماسحة/غاسلة ٨٩

س

الساعة ٩٠
السائق
التحكم في الوضع ١٩٢
المراهق ١٥٤
أنظمة المساعدة، المتقدمة ٢٠٩
مركز معلومات (DIC) ١١٢
مصباح التحكم بالوضع ١٠٥
السائق المراهق ١٥٤
سائل
الغاسلة ٢٦٠
الفرامل ٢٦٢
سائل نظام الغسل ٢٦٠
سجادات الأرضية ٣٠٦
سجلات
الصيانة ٣١٣
السحب
معلومات عامة ٢٥٢
السقف
فتحة السقف ٣٠
نظام الرف ٨٥
السلامة
إشارة المشاة ٨٨
أقفال ١٥
المجموعة ٨٥
السوائل وزيوت التشحيم الموصى بها ... ٣١٢
السيارة
الأمان ٢١
الحالة ١١٣
الرسائل ١١٦
الرموز ٢
بدء وإيقاف التشغيل ١٨٠
تحديد الموضع ١٤٣
تسجيل البيانات والخصوصية ٣٣٢
تعليق تلقائي ١٨٩
حدود الحمولة ١٧٥
رسائل السرعة ١١٧
رقم تعريف (VIN) ٣١٤
ضوء الإيقاف التلقائي ١٠٢
ضوء الجهوزية ١٠٥
عنصر تشغيل ١٧٠
مصباح الصيانة بشكل عاجل ١٠٠
مؤشر السير للأمام ١٠٣
نظام الإنذار ٢١
سيارة عالقة ١٧٥

ش

شاشة العرض الأمامية ١١٤
الشتاء
إطارات ٢٨٠
القيادة ١٧٤
الشحن ١٠٧
الانقطاع بسبب شركة الخدمات ٢٥١
التوصيل ٢٣٨
تجاوز التأخير ٢٤٢
سلك ٢٤٥
لاسلكي ٩٢

مصباح النظام ٩٩
ملاحظات الحالة ٢٤٢
الشحن اللا سلكي ٩٢
شراء إطارات جديدة ٢٩٠

ص

صندوق القفازات ٨١
الصوت
تقنية بلوتوث ١٤٠
الصيانة
سجلات ٣١٣
صيانة الوسادة الهوائية ٦٠

ض

ضبط أسفل الظهر
المقاعد الأمامية ٣٥
ضوء حالة الشحن المنخفض ١٠٠
ضوء سلك الشحن المتصل ١٠٠

ط

الطاقة
أقفال الأبواب ١٤
الحماية، البطارية ١٢٩
الزر ١٧٩
المرايا ٢٤
النوافذ ٢٨
ضبط المقعد ٣٤
طاقة الملحقات المحتجزة (RAP) ١٨١
مقياس المؤشر ٩٧
منافذ ٩٠
طاقة الملحقات المختزنة (RAP) ١٨١
طرق
القيادة، رطب ١٧٢
الطرق الجبلية والتلالية ١٧٣
الطوارئ
OnStar ٣٣٦
طي المرايا ٢٤

ع

العجلات
استبدال ٢٩١
المحاذاة وموازنة الإطارات ٢٩١
حجم مختلف ٢٩١
عداد السرعة ٩٥
عداد المسافات ٩٦
رحلة ٩٦
عداد مسافات الرحلة ٩٦
العلامات التجارية واتفاقيات الترخيص ١٥٧
عمليات الصيانة والعناية
إضافي ٣٠٩
العناية بالمركبة
ضغط الإطارات ٢٨١
العناية بالمظهر
الداخل ٣٠٢
خارجي ٢٩٨
عن بُعد
المفتاح ٦
بدء التشغيل ١٢
تشغيل المفتاح ٦
عنصر تشغيل
الجر والثبات الإلكتروني ١٩١

غ

الغطاء
البضائع ٨٢
غطاء المحرك ٢٥٥

ف

فتحة السقف ٣٠
فترة الحمل، استخدام أحزمة الأمان ٥٠
فحص نظام الأمان ٥٠
الفحوصات وأعمال الخدمة التي يقوم بها
المالك ٣٠٩
الفرامل ..... ١٧٠، ٢٦١
الرجوع للخلف الأتوماتيكي ٢١٨
الطوارئ التلقائية (AEB) ٢٢٦
الفرامل المولدة ١٩٠
تعزيز الفرامل الكهربائية ١٨٧
سائل ٢٦٢
ضوء تحذير النظام ١٠٠
فرامل الركن الكهربائي ١٨٧
مانع للانغلاق ١٨٧
مساعد الفرامل ١٨٩
نظام المشاة بالأمام (FPB) ٢٢٩
الفرامل المولدة ١٩٠
فقد السيطرة ١٧٢

ق

القدرات والمواصفات. ٣١٤
قطع غيار الاستبدال
الوسائد الهوائية. ٦٢
القفل
عمود التوجيه. ٢٢
قواطع الدارة. ٢٧٠
القيادة
إذا علقت السيارة. ١٧٥
الاسترداد خارج الطريق. ١٧١
الشتاء. ١٧٤
الطرق الجبلية والتلالية. ١٧٣
الطرق المبللة. ١٧٢
أنظمة المساعدة. ٢٢١
حدود حمولة المركبة. ١٧٥
دواسة واحدة. ١٨٦
فقد السيطرة. ١٧٢
وقائي. ١٧٠
القيادة الوقائية. ١٧٠
القيادة لتحسين كفاءة استخدام الطاقة. ١٦٨

ك

الكاميرا
الرؤية الخلفية (RVC). ٢١١
كفاءة استخدام الطاقة
القيادة. ١٦٨
الكهرباء الملحقة. ١٨١
كهربائي
المستلزمات لشحن البطارية. ٢٥١
تجهيزات، إضافية. ٢٥٢
زيادة تحميل النظام. ٢٦٨
الكونسول المركزي
التخزين. ٨٢
كيفية وضع أحزمة أمان المقعد بشكل
مناسب. ٤٥

ل

لوحة أجهزة القياسات
منطقة التخزين. ٨١
لوحة القيادة. ٣

م

الماسحة
استبدال الشفرة. ٢٦٦
المبرد. ٢٥٨
متقدم
أنظمة مساعدة السائق. ٢٠٩
متى يحين وقت لإطارات جديدة. ٢٨٩
متى يلزم الشحن. ٢٣٨
المثبتات والأشرطة السفلية للأطفال
(نظام LATCH). ٦٩
مثبت السرعة. ١٩٤
تكيفي. ١٩٩
ضوء. ١٠٦
مجموعة، العدادات. ٩٤
مجموعة أجهزة القياسات. ٩٤
المحرك
نظام التبريد. ٢٥٨
محيطي
نظام الرؤية. ٢١٢
مراة الرؤية الخلفية
الخفوت الأوتوماتيكي. ٢٦
المرايا
الإمالة إلى الوضع العكسي. ٢٥
التدفئة. ٢٥
الرؤية الخلفية الخافتة الأوتوماتيكية. ٢٦
الطاقة. ٢٤
الكاميرا الخلفية. ٢٦
رؤية خلفية داخلية. ٢٦
طي. ٢٤
محدب. ٢٤
مرايا الإمالة إلى الوضع العكسي. ٢٥
المرايا المحدبة. ٢٤
مركبة معطلة
نقل. ٢٩٦
المساعدة في بدء التشغيل، المرتفعات. ... ١٨٩
مساند الرأس. ٣٣
المستلزمات
شحن البطارية الكهربائية. ٢٥١
مسجل
الرؤية المحيطية. ٢٣٧
مسجلات بيانات، الحدث. ٣٣٢
مسجلات بيانات الحدث. ٣٣٢
المشاكل التي تحدث مع توجيه المسار. ... ١٤٤

مشتت
القيادة ١٦٩
المصابيح
أداة التذكير بإيقاف تشغيل المصابيح
الخارجية ١٢٣
الانعطاف ١٢٦
السقف ١٢٦
القراءة ١٢٧
تشغيل المذكر ١٠٦
جهاز التغيير بين الضوء العالي
والضوء المنخفض ١٢٣
عناصر التشغيل الخارجية ١٢١
مصابيح النهار (DRL) ١٢٣
موفر طاقة البطاريات الخاص
بالإضاءة الخارجية ١٢٩
وميض التخطي ١٢٣
مصابيح الانعطاف ١٢٦
مصابيح التشغيل النهاري (DRL) ١٢٣
المصابيح الرئيسية
أداة التذكير بتشغيل المصابيح ١٠٦
التصويب ٢٦٧
أوتوماتيكي ١٢٤
جهاز التغيير بين الضوء العالي
والضوء المنخفض ١٢٣
مصابيح التشغيل النهاري (DRL) ... ١٢٣
مصباح تشغيل الضوء العالي ١٠٦
مفتاح التحكم في ضبط المستوى ١٢٥
وميض التخطي ١٢٣
مصابيح القراءة ١٢٧
مصباح
مساعد الحفاظ على الحارة المرورية .. ١٠٢
مصباح إيقاف نظام التحكم الإلكتروني
بالثبات (ESC) ١٠٤
مصباح تشغيل الضوء العالي ١٠٦
المصهرات الكهربائية
المصهرات وقواطع الدائرة ٢٧٠
حجرة أسفل غطاء المحرك ٢٧٠
مجموعة مصهرات لوحة أجهزة
القياس ٢٧٥
المطابقة
إعلان ٣١٨
المعايرة
البوصلة ٩٠
المعدات
Parking Brake Light (مصباح
فرامل الركن) ١٠١
تعزيز الفرامل ١٨٧
فرامل الركن ١٨٧
وحدة القيادة ١٨٢
المعدات الكهربائية الإضافية ٢٥٢
معلومات عامة
الخدمة والصيانة ٣٠٧
السحب ٢٥٢
العناية بالمركبة ٢٥٤
المفاتيح ٥
التشغيل عن بُعد ٦
عن بُعد ٦
مفاتيح التحكم
عجلة القيادة ١٣٣
مفتاح التحكم في ضبط المستوى
المصباح الرئيسي ١٢٥
المقاعد
التدفئة والتهوية، الجزء الأمامي ٣٩
التدليك ٣٦
الخلف ٤٠
الذاكرة ٣٦
إمالة ظهور المقاعد ٣٥
تدفئة، خلفي ٤٣
ضبط الطاقة، أمامي ٣٤
ضبط مسند أسفل الظهر، أمامي ٣٥
مساند الرأس ٣٣
مقاعد الأطفال
الأطفال الأكبر سناً ٦٢
الرضّع والأطفال الأصغر سناً ٦٤
أنظمة ٦٦
تأمين ..... ٧٦، ٧٨
نقاط التثبيت والأشرطة السفلى
للأطفال ٦٩
المقاعد المضبوطة من خلال الذاكرة ٣٦
مقاييس
أضواء التحذير ومؤشراته ٩٣
البطارية ٩٦
عداد السرعة ٩٥
عداد المسافات ٩٦
عداد مسافات الرحلة ٩٦
مؤشر الطاقة ٩٧

مقدمة ..... ١، ١٣١
مقياس البطارية عالية الجهد ٩٦
مكان وضع مقعد الأطفال ٦٨
الملاحة
استخدام النظام ١٤٠
الخدمات المتصلة ٣٤٣
الرموز ١٤١
الوجهة ١٤٢
الملحقات والتعديلات ٢٥٤
مناطق التخزين
غطاء الأمتعة ٨٢
نظام ترتيب وتنظيم الأمتعة ٨٤
منافذ
الطاقة ٩٠
مناوبة، الإطارات ٢٨٨
منفذ
USB ١٣٩
منفذ USB ١٣٩
المواصفات والسعات ٣١٤
مؤشر
التحذير من المركبات الأمامية ١٠٣
مشاة بالأمام ١٠٣
المؤشرات
أضواء التحذير ومقاييسه ٩٣
مؤشر الجاهزية ١٠٥
مؤشر وجود مشاة بالأمام ١٠٣

ن

نظام
الوسادة الهوائية ٥١
تحديد المواقع العالمي ١٤٣
منصة السقف ٨٥
نظام المعلومات الترفيهية ٣٣٣
نظام LATCH
استبدال قطع الغيار إثر وقوع حادث تصادم ٧٦
نظام One-Pedal Driving (القيادة بدواسة واحدة) ١٨٦
نظام التبريد ٢٥٨
نظام التحكم الشامل عن بعد
التشغيل ١١٩
برمجة ١١٧
نظام الفرامل المانع للانغلاق (ABS) ... ١٨٧
ضوء التحذير ١٠٢
النظام الكهربائي
المصهرات وقواطع الدائرة ٢٧٠
مجموعة مصهرات لوحة أجهزة القياس ٢٧٥
نظام المساعدة عند القيادة على المرتفعات (HSA) ١٨٩
نظام المعلومات الترفيهية
استخدام النظام ١٣٣
نظام المعلومات والترفيه ٣٣٣
نظام الوسائد الهوائية ٥١
أين توجد الوسائد الهوائية؟ ٥٣
فحص ٦٢
كيف تقوم الوسائد الهوائية بالتقييد؟ ٥٥
ما الذي سوف تراه بعد انتفاخ الوسادة الهوائية؟ ٥٦
ما الذي يجعل الوسادة الهوائية تنتفخ؟ ... ٥٥
متى ينبغي أن تنتفخ الوسادة الهوائية؟ ... ٥٤
نظام استشعار الراكب ٥٧
نظام أمان
أين يمكن وضع ٦٨
نظام تحديد المواقع العالمي (GPS) ١٤٣
نظام مراقبة، ضغط الإطارات ٢٨٤
نظرة عامة ١٣٢
لوحة أجهزة القياسات ٣
نظرة عامة على لوحة أجهزة القياسات ٣
نظم التحكم في المناخ
الخلف ١٦٤
مزدوج أوتوماتيكي ١٥٩
النقل
إلى وضع الركن ١٨١
مركبة معطلة ٢٩٦
من وضع الركن ١٨٢
النوافذ ٢٨
الطاقة ٢٨

ه

الهاتف
Apple CarPlay وAndroid Auto ١٥١
تقنية بلوتوث ١٤٦

هواء
تكييف. ..... ١٥٩، ١٦٤
فتحات تهوية. ١٦٥
فلتر، مقصورة الركاب. ١٦٥
الهوائي
متعدد النطاقات. ١٣٩
الهوائي متعدد النطاقات. ١٣٩

و

واقيات. ٣٠
واقيات الشمس. ٣٠
وامضات، التحذير من المخاطر. ١٢٥
وامضات التحذير من الخطر. ١٢٥
الوجهة. ١٤٢
الوحدات
التخزين. ٨١
وحدة القيادة
المعدات. ١٨٢
الوسائد الهوائية
استبدال أجزاء النظام بعد حادث
تصادم. ٦٢
إضافة التجهيزات إلى السيارة. ٦١
صيانة السيارات المزودة بوسائد
هوائية. ٦٠
ضوء الاستعداد. ٩٨
مؤشر حالة الراكب. ٩٩
الوسائط
تجنب استخدام الأجهزة غير الموثوق
بها. ١٣٩
الوضع
Car Wash (غسيل سيارات). ١٨٢
التحكم بالقيادة. ١٩٢
وضع غسيل المركبة. ١٨٢
الوقت. ٩٠
وميض التخطي. ١٢٣